STORAGE line™ STD : 1.8M & 2.1M

РУКОВОДСТВО ПО СБОРКЕ И ЭКСПЛУАТАЦИИ

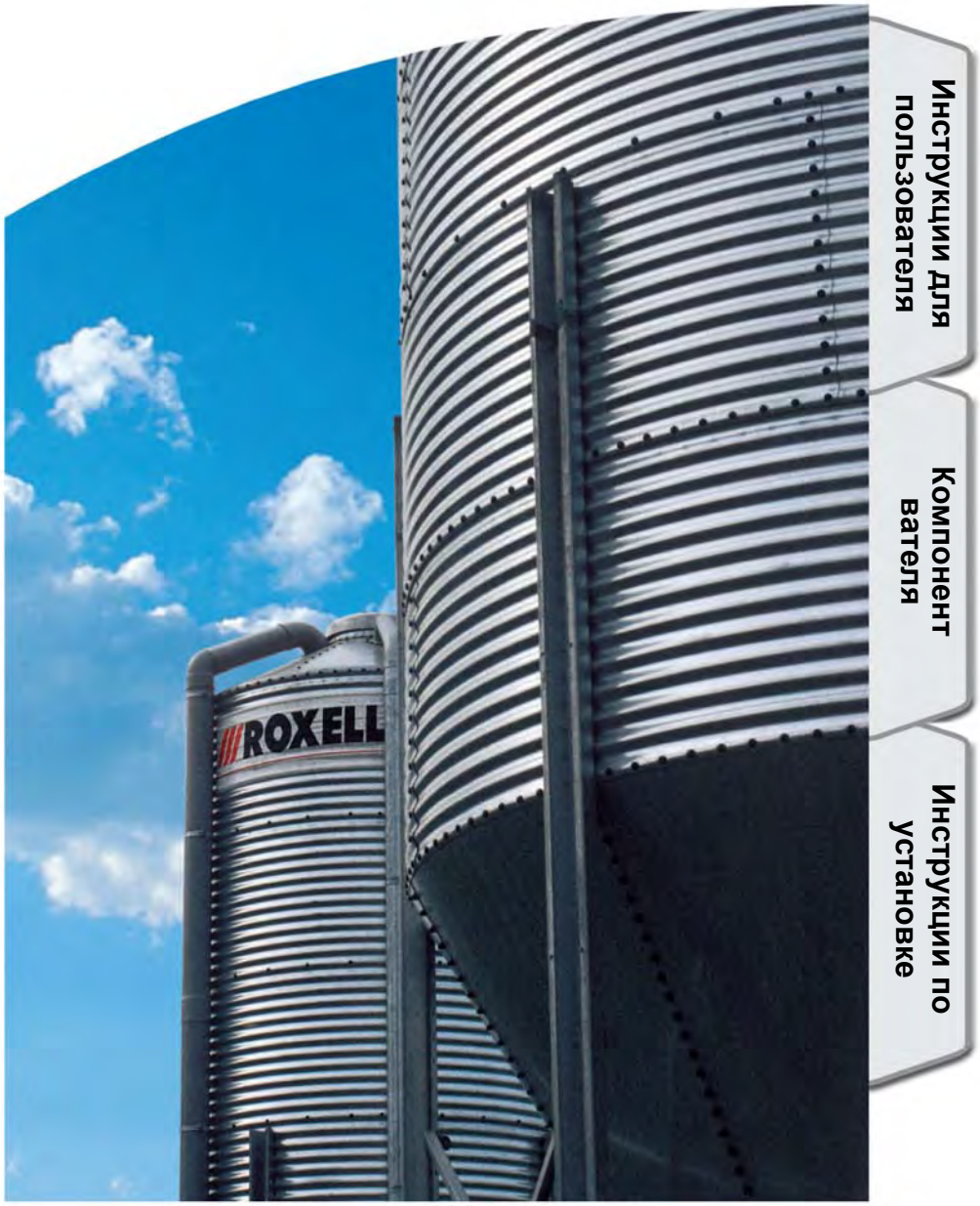

ROXELL®

Содержание

DISCLAIMER; ОТКАЗОТОТВЕТСТВЕННОСТИ.
ОБЩАЯ ИНFОРМАЦИЯ

ЧАСТЬ I : РУКОВОДСТВО ПО ЭКСПЛУАТАЦИИ

ТЕХНИКА БЕЗОПАСНОСТИ. I-2
ОПИСАНИЕ ПРОДУКЦИИ I-3
ИНСТРУКЦИИ ПО ЭКСПЛУАТАЦИИ I-4
РАЗМЕРЫ (ММ) / ВЕС (КГ) / ВМЕСТИМОСТЬ (М³) БУНКЕРЫ ДЛЯ КОРМА Ø 1.8M/2.1M I-5

ЧАСТЬ II : КОМПОНЕНТЫ

ОБШИЙ ВИД БУНКЕРА 1.8M & 2.1M II-2
НОМЕРА К ОМРОНЕНТОВ II-3
НОМЕРА КОМРОНЕНТОВ (НЕ ПОКАЗАНЫ) II-4
КМП ДЛЯ МОНТАЖА ЛЕСТНИЦЫ II-4
КМП ДЛЯ МОНТАЖА ЗАЩИТНОЙ КЛЕТИ II-4
КМП ДЛЯ МОНТАЖА ЛЕСТНИЦЫ ДЛЯ КРЫШИ II-4
МЕХАН. СИСТЕМА ОТКРЫВАНИЯ - 1.8M/2.1M II-5
МЕХАНИЧЕСКАЯ СИСТЕМА НАПОЛНЕНИЯ - 1.8M/2.1M II-6
ПНЕВМАТИЧ. СИСТЕМА НАПОЛНЕНИЯ - 1.8M/2.1M II-8
ВЫПУСКНАЯ ТРУБА II-9
ШТУЦЕР КОЛЕНА ВПУСКНОГО II-9
ВХОДНОЙ КОЛЕНЧАТЫЙ ПАТРУБОК - КРЫША II-9
КОРПУС КОЛЕНА ВПУСКНОГО II-9
ВПУСКНАЯ ТРУБА II-9
ВЫПУСКНАЯ ТРУБА II-9
ПНЕВМО-МЕХАН.СИСТЕМА НАПОЛНЕНИЯ II-10
ЛЕСТНИЦА-СТРЕМЯНКА – ЗАЩИТНОЕ ОГРАЖДЕНИЕ - 1.8M/2.1M II-12
ЛЕСТНИЦА-СТРЕМЯНКА С КРЮКАМИ - 1.8M/2.1M II-13
БОЛЫ И GАЙКИ (КОМРЛЕКТ) II-14
ГОРИЗОНТАЛЬНЫЕ РАСКОСЫ II-15
X-РАСКОСЫ, ГОРИЗОНТАЛЬНЫЕ РАСКОСЫ II-15
РОЛУКОЛЬЦО ДЛЯ GОРИЗОНТАЛЬНОGO БУРТИКА ДЛЯ 3.2M II-16
КЛАПАН БУНКЕРА II-16
КЛАПАН ВНУТРЕННЕГО НАКОПИТЕЛЯ II-17
КОМПЛЕКТ АНКЕРОВ M20 (Ø 1.8M & 2.1M) II-17
СМОТР. ОКНО ЛИНИИ ПОДАЧИ КОРМА (КОРПУС) II-18
СМОТР. ОКНО ЛИНИИ ПОДАЧИ КОРМА (ВОРОНКА) II-18
РАМА БУНКЕРА В СБОРЕ II-19
СОЕДИНИТЕЛЬНОЕ КОЛЬЦО II-20
АДАПТЕР ДЛЯ МУФТЫ СЦЕПЛЕНИЯ 3" / 4” II-20
КОМПЛЕКТ ДЛЯ УСТАНОВКИ БУНКЕРА II-20
СОЕД.ШНЕКА В СБОРД/ВПУСК.ПАТРУБКА БУН. II-20
ОПЦИЯ: ПЕРЕКЛЮЧАТЕЛЬ МИНИМ.УРОВНЯ II-21
ОПЦИЯ: ВХОДНОЙ ЛЮК - 1.8M/2.1M II-22
ШНЕК ЗАПОЛНЕНИЯ БУНКЕРА II-24
ЗАЩИТНАЯ КЛЕТЬ II-33
БЛОК УПРАВЛЕНИЯ FA 90 . . . . . II-36
БЛОК ПИТАНИЯ II-37
БЛОК ЗАЩИТЫ МОТОРА II-38

ЧАСТЬ III : ИНСТРУКЦИИ ПО УСТАНОВКЕ

ОБЩИЙ ВИД - НОМЕРА СОСТАВЛЯЮЩИХ 1.8M & 2.1M III-2
БУНКЕРА 600 Ø 1.8M ROXELL III-4
БУНКЕРА 700 Ø 2.1M ROXELL III-5
ПЕРЕД МОНТАЖОМ БУНКЕРА III-6
ПОДГОТОВКА К МОНТАЖУ III-6
РАСПОЛОЖЕНИЕ БОЛТОВ, ГАЕК И ШАЙБ III-7
ИНСТРУМЕНТЫ III-8
ПОЛОЖЕНИЕ ЭЛЕМЕНТОВ III-9
БЕТОНИРОВАНИЕ ФУНДАМЕНТА III-10
МОНТАЖ КОРПУСА БУНКЕРА III-11
СБОРКА 1. КОЛЬЦО III-11
СБОРКА 2. КОЛЬЦО III-12
СБОРКА ЗАГРУЗОЧНОГО УСТРОИСТВА III-13
УСТАНОВКА КРЫШИ БУНКЕРА III-15
УСТАНОВКА БУРТИКА НА ВСТРОЕННЫЙ БУРТИК ВНУТРЕННЕГО ПРИЕМНИКА III-17
УСТАНОВКА СТОЕК БУНКЕРА III-18
УСТАНОВКА ПОДСТАВОК БУНКЕРА III-20
УСТАНОВКА ГОРИЗОНТАЛЬНЫХ ПОДСТАВОК III-20
ОБВЯЗКА ЗАГРУЗОЧНОГО БУНКЕРА III-21
УСТАНОВКА СВЯЗИЙ 6&7 Ø 1.8M & 2.1M - СИТУАЦИЯ 601, 602, 603, 702, 703 ..... III-22
УСТАНОВКА ГОРИЗОНТАЛЬНЫХ ПОДСТАВОК И
КРЕСТООБРАЗНЫХ СКОБ - 604, 704, 705, 706 ..... III-22
ПОЛОЖЕНИЕ КРЕПЁЖНЫХ СКОБ III-23
ПОЛОЖЕНИЕ ВПУСКНОЙ И ВЫПУСКНОЙ ТРУБ – СТОЙКИ БУНКЕРА III-24
УСТАНОВКА КЛАПАНА ВНУТРЕННЕГО НАКОПИТЕЛЯ (ОПЦИЯ)) III-24
УСТАНОВКА ВПУСКНОЙ И ВЫПУСКНОЙ ТРУБЫ III-25
УСТАНОВКА СОЕДИНИТЕЛЬНОГО КОЛЬЦА III-26
УСТАНОВКА АДАПТЕРА ДЛЯ МУФТЫ СЦЕПЛЕНИЯ III-26
СОЕД.ШНЕКА В СБОРД/ВПУСК.ПАТРУБКА БУН. III-26
РЕЗУЛТАТ УСТАНОВКИ ТРУБ III-27
ПОРЯДОК МОНТАЖА ЛЕСТНИЦЫ III-28
УСТАНОВКА ОПОР ЛЕСТНИЦЫ III-29
УСТАНОВКА ОСНОВНОИ ЛЕСТНИЦЫ III-29
УСТАНОВКА КРЫШНОЙ ЛЕСТНИЦЫ III-30
УСТАНОВКА СТРАХОВОЧНЫХ ОПОР ЛЕСТНИЦЫ III-31
УСТАНОВКА СТРАХОВОЧНЫХ ОПОР КРЫШНОЙ ЛЕСТНИЦЫ III-31
УСТАНОВКА ЗАЩИТНОГО ОГРАЖДЕНИЯ III-32
УСТАНОВКА ОКНА БУНКЕРА/СМОТРОВОГО ЛЮКА III-33
УСТАНОВКА КРЫШКИ (ПНЕВМАТИЧЕСКОЕ НАПОЛНЕНИЕ) III-34
УСТАНОВКА КРЫШКИ (МЕХАНИЧЕСКОЕ НАПОЛНЕНИЕ)) III-35
ОБЗОР (МЕХАНИЧЕСКОЕ НАПОЛНЕНИЕ) III-36
УСТАНОВКА ВХОДНОГО ЛЮКА В НИЖНЕМ КОЛЬЦЕ (ДОПОЛНИТЕЛЬНО) III-37
ПОДЪЁМ БУНКЕРА III-40
ЗАЗЕМЛЕНИЕ БУНКЕРА III-41
МОНТАЖ ЛЕСТНИЦЫ С КРЮКАМИ III-42
ШНЕК, НАПОЛНЯЮЩИЙ БУНКЕР - УСТАНОВКА СИСТЕМЫ FLEX-AUGER III-43
ТРАНСПОРТИРУЮЩАЯ ДЕТАЛЬ + КРЫШКА III-47

РАСЧЕТНЫЙ СРОК СЛУЖБЫ И ХРАНЕНИЕ ОБОРУДОВАНИЯ ROXELL.

Системы кормления для птицеводства и свиноводства производства Roxell имеют срок службы, в среднем, 15 лет. Это зависит от местных условий, таких как климат, размер фермы, условия хранения оборудования, проведенный монтаж, условия эксплуатации оборудования, своевременного проведения сервисных работ, чистящие средства, качество воды, качество кормов.

Срок службы отдельных частей, в зависимости от применения и функционального назначения, различен:

- компоненты пластиковой кормушки имеют срок службы от 15 до 20 лет,
- металлические части, такие как шнек, приемные поддоны и металлические трубы имеют срок службы от 15 до 20 лет,
- лебедки, шкивы и ролики для подвеса имеют срок службы 15 лет,
- пластиковые трубы имеют срок службы 15 лет,
- электрические и электронные компоненты, такие как моторы, переключатели, сенсоры и реле имеют срок службы 15 лет,
- ниппели и клапаны для системы поения имеют срок службы 10 лет,
- металлические тросы и пружины имеют срок службы 10 лет
- комплектующие, такие как резиновые соединения клапанов, фильтры, подшипники имеют срок службы от 2 до 5 лет

Срок службы, упомянутый выше, может отличаться и не отменяет срок гарантийного периода, как это указано в «Общих сроках и условиях продажи».

Все части оборудования при хранении должны быть защищены от погодных условий, так как это описано в Руководстве по сборке и эксплуатации в Общей информации, разделе 7 “Хранение”. Пластиковые компоненты могут храниться максимально в течении 1 года от даты отгрузки до даты монтажа оборудования. Металлические компоненты могут храниться максимально 2 месяца.

Электрическое и электронное оборудование должно храниться только в сухих закрытых помещениях при температуре не ниже +5 °C и не выше +50 °C, влажность воздуха <90%, без образования конденсата.

Остальное оборудование должно храниться только в сухих закрытых помещениях при

температуре не ниже +0 °C и не выше +50 °C, влажность воздуха <90%, без образования

конденсата.

Если оборудование не монтируется сразу после его поставки, то необходимо тщательно обеспечить его хранение в защищеном месте. Временное хранение оборудования должно быть организовано таким образом, чтобы в период хранения оборудование не подвергалось воздействию пыли, влаги, ультрафиолетового излучения и при оптимальном температурном режиме.

В случае нарушения правил хранения производитель не несёт ответственность за возникшие повреждения и оборудование не подпадает под гарантию.

DISCLAIMER; ОТКАЗОТОТВЕТСТВЕННОСТИ. Исходная официальная версия настоящего руководства опубликована компанией ROXELL bvba на английском языке. Компания Roxell не проверяет и не подтверждает последующие изменения, которые вносятся в настоящее руководство какими-либо третьими лицами. Данные изменения включают без ограничения перевод на другие языки и добавления или сокращения исходного содержимого. Компания Roxell не несет ответственность за какие-либо повреждения, травмы, претензии по гарантийным обязательствам либо иные претензии, связанные с подобными изменениями, в той мере, насколько подобные изменения приводят к искажению содержания официальной англоязычной версии настоящего руководства, опубликованной компанией Roxell. Чтобы получить новейшие сведения по установке и эксплуатации данного изделия, обратитесь в центр обслуживания клиентов и/или отдел технической поддержки компании Roxell. В случае обнаружения неточностей в содержании настоящего руководства, незамедлительно сообщите об этом в компанию Roxell в письменной форме по адресу: ROXELL bvba - Industrielaan 13, 9990 Maldegem - Belgium

ОБЩАЯ ИНФОРМАЦИЯ

ПОЛЬЗОВАТЕЛЬ, ОТВЕТСТВЕННОЕ ЛИЦО И РАБОЧИЙ ПЕРСОНАЛ ДОЛЖНЫ ПРОЧЕСТЬ НАСТОЯЩИЕ ИНСТРУКЦИИ И ПОНЯТЬ ИХ.

1. СОБЛЮДАТЬ ПРАВОВЫЕ НОРМЫ И СООТВЕТСТВУЮЩИЕ ПРАВИЛА!

Это относится, помимо прочего, и к европейским директивам, перенесенным во внутреннее законодательство страны и законы, и правилам техники безопасности, применяемым в стране пользователя.

Во время сборки, эксплуатации и обслуживания установки необходимо соблюдать соответствующие правовые нормы и технические правила.

2. ИСПОЛЬЗОВАНИЕ ПО НАЗНАЧЕНИЮ

Установка разработана исключительно для интенсивной эксплуатации в животноводстве и построена в соответствии с применимыми правилами высокого качества изготовления. Поэтому избыточная нагрузка на продукт запрещается. Использование в других целях считается применением не по назначению. В этом случае производитель не несет ответственности за возможные повреждения. Вся ответственность возлагается на плечи пользователя.

3. ИСПОЛЬЗОВАИЕ НЕ ПО НАЗНАЧЕНИЮ

За любое использование не по назначению, описанному в соответствующем пункте 2, ответственность несет конечный пользователь.

4. ОБЯЗАТЕЛЬСТВА

Гарантия (в т.ч. расширенная гарантия), не действует, если имело место любое из перечисленных ниже обстоятельств: невыполнение приемочного контроля Изделий, неправильное обращение, транспортировка, модификация или ремонт, авария, использование не по назначению или ненадлежащая эксплуатация; неправильная сборка, монтаж, подключение или техническое обслуживание (с учетом актуальных руководств компании Roxell по сборке, монтажу, подключению и техническому обслуживанию); форс-мажор; неосторожность, отсутствие надлежащего надзора или обслуживания со стороны Заказчика; естественный износ; использование моющих и дезинфицирующих средств, не разрешенных актуальными руководствами компании Roxell по эксплуатации и техническому обслуживанию; использование моющих и дезинфицирующих средств с нарушением инструкций, полученных от поставщиков; или использование Изделий во взрывоопасной среде.

Гарантия (в т.ч. расширенная гарантия) не действует в случае, если причиной возникновения дефекта являются материалы или вспомогательные принадлежности, поставляемые Заказчиком, или оказанные им услуги, либо вмешательство какого-либо лица или организации, не имеющих необходимых полномочий или квалификации для проведения таких вмешательств. Кроме того, Гарантия (в т.ч. расширенная гарантия) действует только в том случае, если Изделия используются в животноводческих помещениях и если все части или компоненты Изделий поставлены компанией Roxell.

Компания Roxell не несет ответственности за любые убытки, возникшие по причине неправильной эксплуатации, сборки, монтажа, подключения или технического обслуживания Изделий. В связи с этим Заказчик прямо признает, что (i) любая эксплуатация, сборка, установка, подключение или техническое обслуживание должны осуществляться в соответствии с актуальными руководствами компании Roxell по эксплуатации, сборке, установке, подключению или техническому обслуживанию и (ii) электроустановки, к которым подключаются Изделия, должны изготавливаться в соответствии с применимым местным законодательством об электроустановках. Кроме того, Изделия должны проходить механические и электрические испытания, проводимые в соответствии с современными методиками и применимым местным законодательством.

5. КВАЛИФИКАЦИЯ ПЕРСОНАЛА

ПОЛЬЗОВАТЕЛЬ:

Человек, пользующийся продукцией или управляющий ею, должен уметь читать инструкции по эксплуатации и полностью их понимать. Он должен обладать знаниями о работе и устройстве установки.

ТЕХНИЧЕСКИ КВАЛИФИЦИРОВАННЫЙ СОТРУДНИК:

Эксперт, способный собрать и обслуживать установку **(механически/электрически)**, устранять неисправности. Имея техническое образование и опыт, обладает достаточными знаниями для оценки действий, прогнозирования потенциальных опасностей и исправления опасных ситуаций.

6. ИНФОРМАЦИЯ ОБ ОСТАТОЧНЫХ РИСКАХ — ИСПОЛЬЗУЮТСЯ ПРЕДУПРЕДИТЕЛЬНЫЕ ЗНАКИ

Существуют три уровня опасности, на которые указывают сигнальные слова

*** DANGER (ОПАСНО)**

*** WARNING (ОСТОРОЖНО)**

*** CAUTION (ВНИМАНИЕ)**

Здесь перечислены причины и источники грозящих опасностей, а также последствия несоблюдения предупреждений!

 **ОПАСНО**	Слово **DANGER** (опасно) указывает на грозящую опасность, которая может привести к серьезному или даже фатальному несчастному случаю, если не принять мер предосторожности.
 **ОСТОРОЖНО**	Слово **WARNING** (осторожно) указывает на грозящую опасность, которая может привести к серьезному несчастному случаю или повреждению продукта, если не принять мер предосторожности.
 **ВНИМАНИЕ**	Слово **CAUTION** (внимание) указывает на опасные ситуации, которые могут привести к небольшому вреду для здоровья или материальным повреждениям, если не принять мер предосторожности.
	Данный символ указывает на дополнительную информацию.
 разрешено  не разрешено	

7. ХРАНЕНИЕ

Разобранные детали следует хранить в помещении или в месте, защищенном от влаги.

8. ПЕРЕВОЗКА

Транспортировку компонентов оборудования осуществлять вилочным погрузчиком с учетом местных условий и норм и правил.

К управлению вилочным погрузчиком допускается водитель, обладающей необходимой квалификацией.

Во время подъемных работ необходимо постоянно контролировать центр тяжести груза.

9. ДЕМОНТАЖ

Вывод установки и ее компонентов из эксплуатации выполняется в соответствии с действующим на тот момент природоохранным законодательством страны или местными законами. Все рабочие изделия и запасные части должны храниться и утилизироваться в соответствии с природоохранными нормами.

Информация о природоохранном законодательстве для клиентов в Европейском союзе



Согласно европейской директиве 2002/96/EC, оборудование, обозначенное данным символом на изделии или упаковке, не должно утилизироваться вместе с несортированным бытовым мусором. Этот символ указывает на то, что продукт должен утилизироваться отдельно. Вы сами несете ответственность за его уничтожение вместе с электрическим и электронным оборудованием через соответствующие каналы утилизации, организованные государственными или местными органами власти. Правильная утилизация и переработка этого оборудования позволяет избежать отрицательного воздействия на окружающую среду и здоровье людей. Дополнительную информацию по утилизации старого оборудования можно узнать в органах местного самоуправления или в службе утилизации отходов.

Информация об устранении отходов — электрические и электронные материалы для компаний

1. В Европейском союзе

Если вы использовали продукт в коммерческих целях и хотите его утилизировать, обратитесь в компанию Roxell за информацией о возврате продукта. Возможно, вам придется оплатить утилизационный сбор за возврат и переработку. Небольшие продукты (и небольшие партии продуктов) могут быть переданы местным агентствам по сбору.

2. В других странах за пределами Европейского союза

Если вы хотите утилизировать данный продукт, обратитесь к местным властям за информацией о порядке утилизации.

10. УРОВЕНЬ ШУМНОСТИ

Уровень шумности установки во время работы не превышает 70 Дб (A) (=70dB (A)).

11. БЛОКИРОВКА И ОПЛОМБИРОВАНИЕ ОБОРУДОВАНИЯ – МЕТОД БЛОКИРОВКИ. ОБЩИЕ УКАЗАНИЯ

- Каждый сотрудник должен иметь маркировочные этикетки; удаление маркировочных этикеток другими сотрудниками запрещено.
- Проинформируйте о выполнении соответствующих работ.
- Найдите все источники электрической, гидравлический, пневматической энергии.
- Выключите их.
- Блокировка и опломбировка.
- Проверьте, выключены ли источники энергии.
- Снимите оставшееся напряжение.

12. ПОЛЬЗУЙТЕСЬ СРЕДСТВАМИ ИНДИВИДУАЛЬНОЙ ЗАЩИТЫ.

13. ТРЕБОВАНИЯ К ОСВЕЩЕННОСТИ

- Минимальная освещенность во время эксплуатации, технического обслуживания и монтажа должна быть 200 лк.
- На случай отказа электропитания оборудование должно комплектоваться переносным аварийным светильником.

14. ЭЛЕКТРООБОРУДОВАНИЕ, ПАНЕЛИ УПРАВЛЕНИЯ, КОМПОНЕНТЫ, БЛОКИ ПРИВОДА

- В месте установки панелей управления необходимо **не менее 70 см** свободного пространства.
- **Не открывайте панели управления.** Ключ от панели управления должен находиться у ответственного лица.
- Необходимо принять все необходимые меры по защите панелей управления от **мышей, крыс, хищных животных**
- В случае повреждения (выхода из строя) электрооборудования, панели управления или блока привода необходимо **НЕЗАМЕДЛИТЕЛЬНО** остановить систему!
- **ЗАПРЕЩАЕТСЯ распылять воду или другие жидкости на электрооборудование**, панели управления, компоненты и блоки привода!
- **ЗАПРЕЩАЕТСЯ** накрывать материалом электрооборудование, панели управления, компоненты и блоки привода.

Часть 1

Инструкции для пользователя

Storage Line Roxell
Metalen opslagsilo's voor opslag van veevoeder
Бункеры металл. для корма

ТЕХНИКА БЕЗОПАСНОСТИ - БУНКЕРЫ

Обеспечение **БЕЗОПАСНОСТИ** клиентов, поставщиков, работников и животных **является приоритетной** задачей компании Roxell.

Внимательно прочтите Руководство по и сборке эксплуатации, чтобы безопасно работать с бункерами и сопутствующей продукцией.

ВНИМАНИЕ:

Каждый должен соблюдать технику безопасности:

Безопасная эксплуатация продукции в ежедневной работе обеспечивает личную защиту и защиту окружающих.



ОПАСНО

ВНИМАНИЕ!

СОБЛЮДАЙТЕ ОСТОРОЖРОСТЬ!

ПОМНИТЕ О ТЕХНИКЕ БЕЗОПАСНОСТИ!

A. ОБЩИЕ ИНСТРУКЦИИ

- При размещении бункера следует учитывать следующие требования:
  * Бункер следует устанавливать в безопасном месте.
  * Не допускается установка бункера вблизи электрической проводки, которая может соприкасаться с бункером.
  * Не допускается установка бункера в углублении почвы. Это может привести к соприкосновению бункера и возможной электрической проводки с водой или другими проводниками.
- Необходимо заземлить все электрические материалы.
- Во время монтажа и установки бункера необходимо надевать перчатки, защитную каску, обувь и т. д.
- Во время сверления, распиливания, шлифования или других работ, связанных с образованием пыли и обработкой заусениц, необходимо надевать защитные очки.
- При работе на верхней части бункера необходимо закрепить инструменты.
- Используйте инструменты с защитным покрытием.
- Не наклоняйте тяжести; это может вызвать травму спины или растяжение мышц.
- Поставьте предупредительные знаки в тех местах, где есть опасность для жизни человека.

B. ОБОРУДОВАНИЕ ДЛЯ УСТАНОВКИ

- Проверьте надлежащую и безопасную работу инструментов.
- Проверьте место проведения работ и примите необходимые меры предосторожности.

C. ТЕХНИКА БЕЗОПАСНОСТИ ПРИ УСТАНОВКЕ

- Проверьте заземление всех электрических материалов.
- Соблюдайте очередность крепления деталей при сборке бункера.
- При монтаже секций и других частей необходимо зафиксировать корпус.
- Проверьте надлежащее состояние и работу всех средств обеспечения безопасности инструментов.
- Установка бункера должна выполняться исключительно и полностью в соответствии с указаниями руководства.

D. Г. ТЕХНИКА БЕЗОПАСНОСТИ ПРИ ВЫПОЛНЕНИИ УСТАНОВКИ

- Проверьте надлежащее состояние и правильное размещение всех средств обеспечения безопасности.
- Проверьте заземление всех электрических материалов.



ОСТОРОЖНО

Чтобы не допустить возможность поражения электрическим током, необходимо разместить оборудование в безопасном месте. Панели управления должны быть закрыты защитным ограждением. При выполнении работ на оборудовании необходимо выключить и заблокировать пульты управления.



Существует опасность удушения материалами в бункере. Категорически запрещено входить в бункер, который содержит материалы!

Разрешается входить в пустой бункер при соблюдении следующих условий:

1. **Электропитание должно быть выключено и заблокировано.**
2. **Используйте ремень безопасности и страховую оттяжку.**
3. **Используйте надлежащее респираторное борудование.**
4. **С наружной стороны бункера должны находиться люди, которые могут прийти на помощь.**



ОСТОРОЖНО

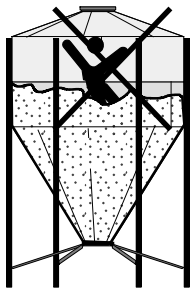

- **Обращайте внимание на все предупредительные знаки.**
- Перед выполнением изменений, которые не описаны в руководстве, обратитесь к поставщику.
- Запрещается использовать другие крепежные материалы кроме тех, которые предлагает поставщик бункеров. Это может вызвать непредвиденные проблемы или угрозы.
- Необходимо предусмотреть способ быстрой связи на случай проблем (аварийной ситуации, травмы...)
- Бункер (и окружающая территория) не должны вмещать или соприкасаться со следующими веществами:
  * грязь
  * кислоты
  * металлическая стружка
  * другие металлы (например алюминий).
- При проведении технического обслуживания убедитесь, что питание выключено.
- Руководство по сборке и эксплуатации должно храниться в легко доступном месте, чтобы в случае необходимости была возможность быстро свериться с ним.
- Лестницы:
  * Грузоподъёмность = **200 кг.**
  * **ЗАПРЕЩАЕТСЯ** пользоваться незакреплённой лесницей.
  * На перекладинах не должно быть грязи или других скользких веществ.
  * Надевайте нескользящую обувь.
  * **ЗАПРЕЩАЕТСЯ пользоваться лестицей в случае проблем со здоровьем** (усталость, действие медикаментов, алкоголя, наркотиков или болезнь).
  * При подъёме и спуске необходимо смотреть на лестницу. Крепко держитесь за поручни.
  * **ЗАПРЕЩАЕТСЯ** использовать подвесную лестницу в других целях. Лестницу необходимо крепить только к вертикальной лестнице бункера.
  * При подъёме по лестнице на крыше обязательно следует надевать **ремень безопасности**.
  * **ЗАПРЕЩАЕТСЯ** наступать на секции крыши.

ЗАПРЕЩАЕТСЯ ОТКРЫВАТЬ БОКОВУЮ ДВЕРЦУ, ЕСЛИ В БУНКЕРЕ НАХОДИТСЯ КОРМ!



ОПАСНО



ОПИСАНИЕ ПРОДУКЦИИ

Бункер Roxell состоят из четырёх частей (скрепляемых с помощью болтов и гаек):

* Секция крыши 30 °
* Секция подающего рукава 60°
* Секции корпуса из рифленных листов
* Опоры и распорные балки

Детали изготовлены из специального оцинкованого стального листа DIN 18800.

Части, поставляемые по заказу (подробно: см. часть II Руководства по эксплуатации и установке):

* лестница и защитное ограждение
* боковая дверца
* запорная плита
* кланап подающего рукава
* люк подающего рукава;
* устройство для подъема бункера;
* переключатель минимального уровня;
* защитная дверца.
* защитная клеть;

ИНСТРУКЦИИ ПО ЭКСПЛУАТАЦИИ

Части бункера требуют минимального ухода. Следует учитывать воздействие консервантов, которые содержатся в кормах. Они могут стать причиной коррозии бункера.

Регулярно проверяйте бункер на наличие коррозии и обрабатывайте поврежденные части. Обратитесь к специалисту в случае глубокой коррозии. В случае коррозии степени Ri4 (согласно DIN 53 210) **ЗАПРЕЩЕНА** дальнейшая эксплуатация бункера.

Бункер загружается и опорожняется централизованно. Другие способы должны быть согласованы в письменной форме с поставщикомRoxell.

Содержимое бункера можно проверить с помощью смотрового люка.

El contenido del silo se puede comprobar a través del visor de pienso.

В бункере допускается хранение только следующих кормовых материалов:

* Концентраты, согласно DIN 1055.
* **Свободно перемещаемые материалы** определенного веса <= 6,5 кН / м³ (<= 650 кг / м³).

ВНИМАНИЕ!

СОЕВАЯ МУКА, МЯСОКОСТНАЯ МУКА И МНОГИЕ ДРУГИЕ МАТЕРИАЛЫ НЕ ЯВЛЯЮТСЯ СВОБОДНО ПЕРЕМЕЩАЕМЫМИ.

БУНКЕР НЕ ПРЕДНАЗНАЧЕН ДЛЯ ХРАНЕНИЯ ДАННЫХ МЕТАРИАЛОВ!!!



ОСТОРОЖНО

Обратитесь к поставщику хранимых материлов за сведениями относительно их когезионных свойств и сводообразования.

Если бункер **НЕ** используется некоторое время, его необходимо опорожнить и очистить изнутри.

Заполняя бункер с помощью сжатого воздуха, используйте хороший проницаемый пылеуловитель для выхлопной трубы. Если выхлопная труба засорится, бункер **МОЖЕТ ПОЛУЧИТЬ СЕРЬЕЗНЫЕ ПОВРЕЖДЕНИЯ.**

Давление при пневнатической загрузке бункера не должно **превышать 1,2 бара**. Более высокое давление может привести к повреждению **МОЖЕТ ПРИВЕСТИ К ПОВРЕЖДЕНИЮ** бункера.

Снеговая нагрузка: согласно DIN 1055 TS.

Вертикальная нагрузка на крышу опор, труб, подмостков, платформ и т. д. **не должна превышать 5 кН (500 кг).**

Бункер должен размещаться на расстоянии не менее 0,5 м от существующих строений.

Проверьте полученные части на наличие повреждений и неисправностей.

При размещении нового бункера следуют учитывать следующие факторы:

- Положение впускной трубы.
- Положение трубы для отведения отходов
- Расположение механизма открытия.
- Расположение существующих строений.
- Направление используемой системы транспортировки.
- Расположение лесницы.
- Расположение периферийного оборудования, например, клапана бункера и других дополнительных устройств.
- Расположение секции корпуса с логотипом.

РАЗМЕРЫ (ММ) / ВЕС (КГ) / ВМЕСТИМОСТЬ (М³)

БУНКЕРА Ø 1.8М / 2.1 М

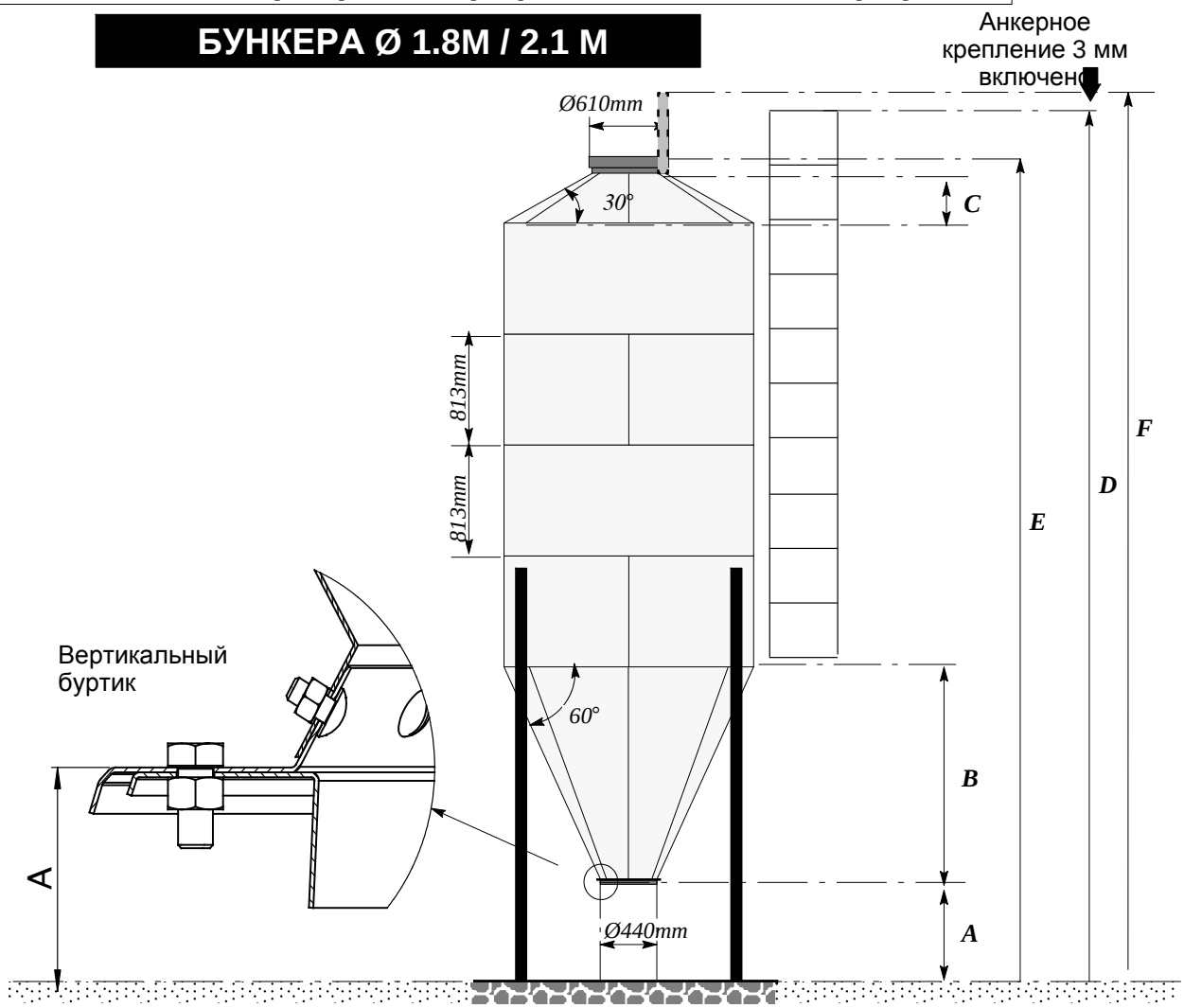

ТИП	601	602	603	604
ВЕС (КГ)*	294	347	410	477
A	800	800	800	800
B	1273	1273	1273	1273
C	374	374	374	374
D	3716	4529	5342	6155
E	3405	4218	5031	5844
Содержание, м³	3,9	6	8,1	10,2
Содержание, М.тонн	2,5	3,9	5,3	6,6

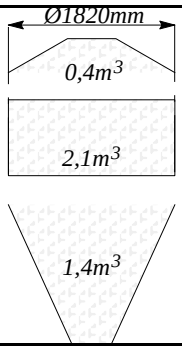

ТИП	702	703	704	705	706
ВЕС (КГ)*	396	447	524	648	714
A	800	800	800	800	800
B	1533	1533	1533	1533	1533
C	460	460	460	460	460
D	4789	5610	6415	7228	8041
E	4564	5377	6190	7003	7816
F	5204	6017	6830	7643	8456
Содержание, м³	8,7	11,6	14,5	17,4	20,3
Содержание, М.тонн	5,7	7,5	9,4	11,1	13,2

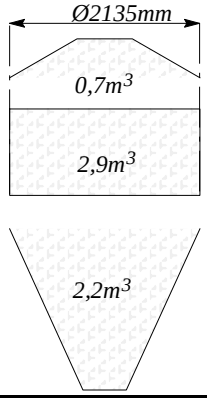

***Макс. вес (включая лестницы и защитную клетку).**

ЧАСТЬ II

КОМПОНЕНТЫ

1. ПО БЕЗВРЕДНОМУ ДЛЯ ОКРУЖАЮЩЕЙ СРЕДЫ ПРОЕКТИРОВАНИЮ

Компания Roxell соблюдает Постановления Комиссии (EU) No. 4/2014 от 6 Января 2014, изменяющие Постановление (EC) No 640/2009, исполняя Директиву 2005/32/EC (Европейский стандарт IEC 60034) Евроейского Парламента и Совета в отношении требований к экологическому дизайну электрических моторов.

2. ОБЩЕНИЕ

При обращении по поводу деталей или запасных частей указывайте соответствующий номер детали (не название).

ОБШИЙ ВИД БУНКЕРА 1.8M & 2.1M

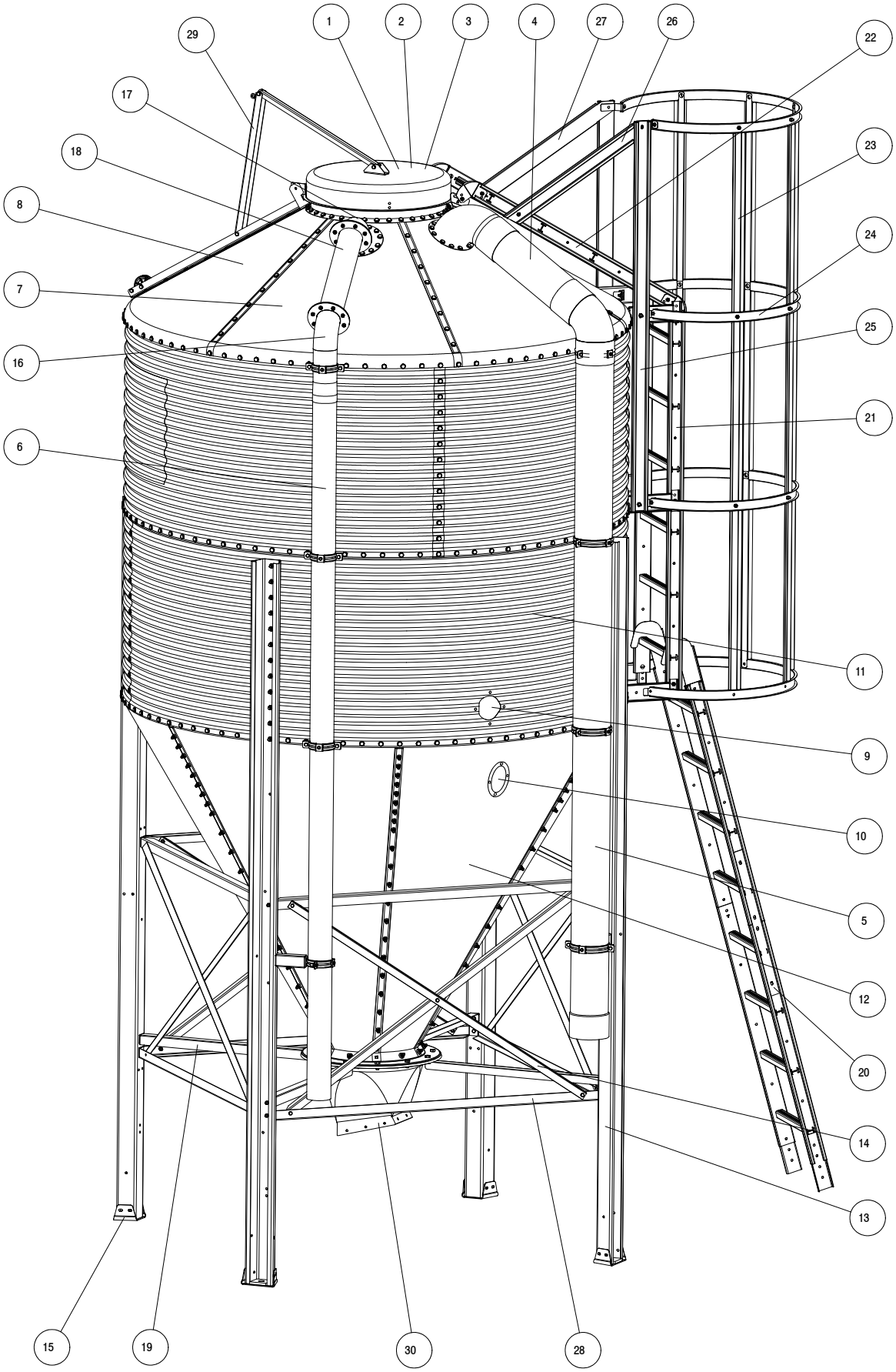

НОМЕРА КОМРОНЕНТОВ

код	название	номер	номер
		1.8M	2.1M
1	МЕХАНИЧЕСКАЯ СИСТЕМА НАПОЛНЕНИЯ 6'/7'	06001309	06001309
2	ПНЕВМАТИЧ. СИСТЕМА НАПОЛНЕНИЯ 6"/7"	06001093	06001093
3	ПНЕВМО-МЕХАН.СИСТЕМА НАПОЛНЕНИЯ 6'/7'	06001317	06001317
4	ВЫПУСКНАЯ ТРУБА Ф 160 X 580 ММ	06000418	06101455
5	ВЫПУСКНАЯ ТРУБА Ф160 X 1950 ММ	06100366	06100366
6	ВПУСКНАЯ ТРУБА, СТАНДАРТНАЯ ДЛИНА 6 М	06100424	06100424
7	КРОВЕЛ.ПЛАСТИНА Д/ВПУСКА/ВЕНТИЛЯЦИИ -7'	06000665	06101885
8	КРОВЕЛЬНАЯ ПЛАСТИНА- СТАНДАРТ 7'	06000657	06101877
9	СМОТР. ОКНО ЛИНИИ ПОДАЧИ КОРМА (КОРПУС)	05900899	05900899
10	СМОТРОВОЕ ОКНО (ВОРОНКА)	06100903	06100903
11	ВЕРХНЯЯ И СРЕДНЯЯ ПЛАСТИНА КОЛЬЦА 1 ММ	06000962	06101893
	ВЕРХ./СРЕД.ПЛАСТ.КОЛЬЦА,1ММ,ОТВ.Ф103ММ	06000996	06101802
	ВЕРХ./СРЕД.ПЛАСТ.КОЛЬЦА,1ММ,ОТВ.Д/СТОЕК		06101844
	ВЕРХ./СР.ПЛАСТ.КОЛЬЦА,1ММ,ЛОГОТИПROXELL	06001002	06101901
	ВЕРХ.И СРЕД.ПЛАСТИНЫ КОЛЬЦА 7' 1,25 ММ	-	06102610
	ПЛАСТ.ВЕРХ./СР.КОЛЬЦА1,25ММ,ОТВЕР.Ф103	-	06102628
	ВЕРХ/СР.ПЛАСТ.КОЛЬЦА,1,25ММ,ОТВ.Д/СТОЕК		06101851
	НИЖН.КОЛЬЦ.ПЛАСТИНА 1 ММ,С МАРКИРОВКОЙ	06000889	-
	ПЛАСТИНА НИЖНЕГО КОЛЬЦА 1 ММ	06000905	06101752
	ПЛАСТИНА НИЖН.КОЛЬЦА 1 ММ,ОТВЕРСТ.Ф103	06000871	06101745
	ПЛАСТИНА НИЖН.КОЛЬЦА 1,25 ММ	-	06101794
	ПЛАСТИНА НИЖ.КОЛЬЦА1,25 ММ,ОТВЕР.Ф103ММ	-	06101786
	ПЛАСТИНА НИЖНЕГО КОЛЬЦА 1,5 ММ	-	06102651
	ПЛАСТИНА НИЖН.КОЛЬЦА1,5ММ, ОТВЕР.Ф103	-	06102644
12	ПЛАСТИНА ВОРОНКИ С ПОКРЫТИЕМ 6'- 1 ММ	06002281	-
	ПЛАСТИНА ВОРОНКИ С ПОКРЫТИЕМ 7'-1,25 ММ	-	06102693
13	НОЖКА БУНКЕРА 6' 2844 X 2,5 ММ	06000814	-
	НОЖКА СИЛОСА 7' 3107 X 2,5 ММ	-	06102479
	НОЖКА СИЛОСА 7' 3920 X 3,5 ММ	-	06102487
*14	X-РАСКОС 7'	06002349	06102461
15	КОМПЛЕКТ АНКЕРОВ М20-6' И 7'	06101117	06101117
16	КОЛЕНО ВХОДНОЕ - КОРПУС	05900071	05900071
17	КОЛЕНО ВХОДНОЕ - КРЫШКА	05900089	05900089
18	СОЕД. ДЕТАЛЬ ДЛЯ ВПУСКНОГО КОЛЕНА 7"	06000681	06101919
19	РАСКОС ВОРОНКИ - 7'	06001606	06102404
20	ЛЕСТНИЦА-СТРЕМЯНКА С КРЮКАМИ 7'/10.5'	06000699	06101935
21	ЛЕСТНИЦА 1 КОЛЬЦО	05900097	05900097
	ЛЕСТНИЦА 2 КОЛЬЦА	05900105	05900105
22	ЛЕСТНИЦА ДЛЯ КРЫШИ 7"	05900097	06101992
23	КРЕПЛЕНИЕ ЗАЩИТНОЙ КЛЕТИ	05900048	05900048
24	ЗАЩИТНАЯ КЛЕТЬ	05900030	05900030
25	РЕЙКА ЗАЩИТНОЙ КЛЕТИ	05900022	05900022
26	ЗАЩИТ.ШИНА Д/ЛЕСТНИЦЫ Д/КРЫШИ ЛЕВ.6&7'	06001028	06001028
27	ЗАЩИТ.ШИНА Д/ЛЕСТНИЦЫ Д/КРЫШИ ПРАВ.6&7'	06001010	06001010
28	НАТЯЖНОЙ ЭЛЕМЕНТ Д/СТОЙКИ ПОДСТАВКИ 7'	06001598	06102198
29	МЕХАН. СИСТЕМА ОТКРЫВАНИЯ 6'/7'- ОЦИНК.	06001390	06001390
30	ВЕРХНЯЯ ВОРОНКА ПОЛИЭТИЛ.ЧЕРНЫЙ,15ГРАД.	03000577	03000577
*	ТОЛЬКО ДЛЯ 604, 704, 705, 706		

НОМЕРА КОМРОНЕНТОВ (НЕ ПОКАЗАНЫ)

код	название	номер 1.8M	номер 2.1M
*	КМП ДЛЯ МОНТАЖА ЛЕСТНИЦЫ	05900154	05900154
*	КМП ДЛЯ МОНТАЖА ЛЕСТНИЦЫ ДЛЯ КРЫШИ	05900162	05900162
*	КМП ДЛЯ МОНТАЖА ЗАЩИТНОЙ КЛЕТИ	05900170	05900170
*	БОКОВОЙ ВЫПУСК ВОРОНКИ СИЛОСА	06100986	06100986
*	КЛАПАН БУНКЕРА	05900626	05900626
*	РУЛОН УПЛОТНИТЕЛЬНЫХ ПОЛОС-2 РЯДА ПО12М	05900014	05900014
*	ВХОДНОЙ ЛЮК 7'	06000491	06101687
*	ПНЕВМО-МЕХАН.СИСТЕМА НАПОЛНЕНИЯ 6'/7'	06001317	06001317
*	ПЕРЕКЛЮЧАТЕЛЬ МИНИМУМА	00201145	00201145
*	СОЕД.ШНЕКА В СБОРД/ВПУСК.ПАТРУБКА БУН.	06100465	06100465
*	КОМПЛЕКТ ДЕТАЛЕЙ ДЛЯ 601	06001341	-
	КОМПЛЕКТ ДЕТАЛЕЙ ДЛЯ 702	06001358	06102412
	КОМПЛЕКТ ДЕТАЛЕЙ ДЛЯ 703	06001366	06102420
	КОМПЛЕКТ ДЕТАЛЕЙ ДЛЯ 704	06001374	06102438
	КОМПЛЕКТ ДЕТАЛЕЙ ДЛЯ 705	-	06102446
	КОМПЛЕКТ ДЕТАЛЕЙ ДЛЯ 706	-	06102453

КМП ДЛЯ МОНТАЖА ЛЕСТНИЦЫ - 05900154

код	название	номер	кол.
1	КРЕПЛЕНИЕ ЛЕСТНИЦЫ	15900582	2
2	БОЛТ M8X25- DIN 933- SP	20200143	2
3	РЕЗИНОВАЯ ПОДКЛАДНАЯ ШАЙБА Ф16XФ7.5X3	20200044	2
4	МЕТАЛЛИЧЕСКАЯ ПОДКЛАДНАЯ ШАЙБА	20200036	2
5	БОЛТ С ПОЛУКРУГЛОЙ ГОЛОВКОЙ M8X20-SP	20200176	4
6	ГАЙКА M8 DIN 934- SP.	20200119	6

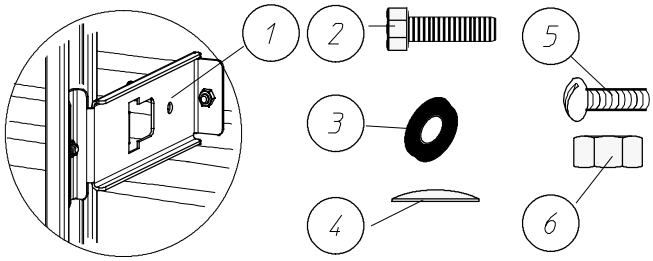

КМП ДЛЯ МОНТАЖА ЗАЩИТНОЙ КЛЕТИ - 05900170

код	название	номер	кол.
1	БОЛТ С ПОЛУКРУГЛОЙ ГОЛОВКОЙ M8X20-SP	20200176	5
2	ГАЙКА M8 DIN 934- SP.	20200119	7
3	БОЛТ M8X16 DIN 933- SP	20200259	2

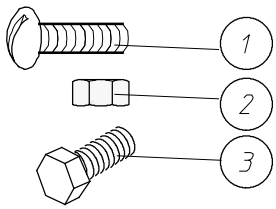

КМП ДЛЯ МОНТАЖА ЛЕСТНИЦЫ ДЛЯ КРЫШИ - 05900162

код	название	номер	кол.
1	УГОЛОК ЛЕСТНИЦЫ 30 ГРАД.	15900962	4
2	БОЛТ M8X25- DIN 933- SP	20200143	6
3	РЕЗИНОВАЯ ПОДКЛАДНАЯ ШАЙБА Ф16XФ7.5X3	20200044	2
4	МЕТАЛЛИЧЕСКАЯ ПОДКЛАДНАЯ ШАЙБА	20200036	2
5	БОЛТ С ПОЛУКРУГЛОЙ ГОЛОВКОЙ M8X20-SP	20200176	8
6	ГАЙКА M8 DIN 934- SP.	20200119	18
7	ОПОРА ЛЕСТНИЦЫ ДЛЯ КРЫШИ, ПРАВАЯ	15900632	1
	ОПОРА ЛЕСТНИЦЫ ДЛЯ КРЫШИ, ЛЕВАЯ	15900848	1
8	БОЛТ M8X40 DIN 933- SP	20200184	6
9	ВЕРХНЯЯ ОПОРА КОРЗИНЫ	15900871	2

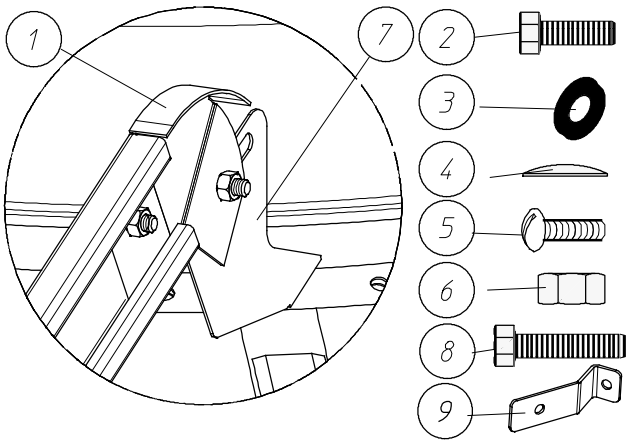

МЕХАН. СИСТЕМА ОТКРЫВАНИЯ

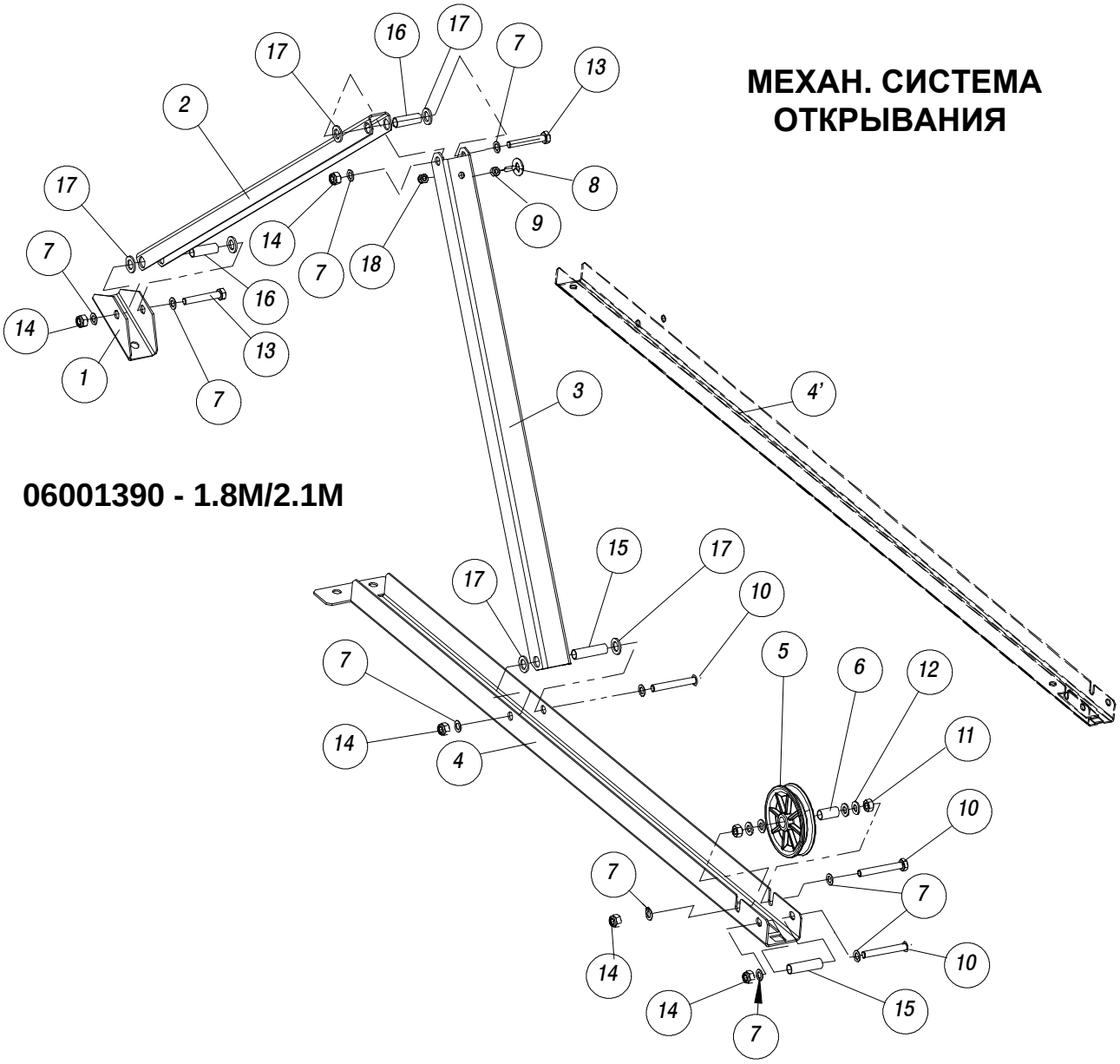

06001390 - 1.8M/2.1M

код	название	номер	кол.
1	ЦЕНТРАЛЬНЫЙ ШАРНИР КРЫШКИ - ОЦИНКОВАННЫЙ	15902174	1
2	ШАРНИРНЫЙ РЫЧАГ ДЛЯ КРЫШКИ - ОЦИНКОВАН.	15902190	1
3	ШАРНИРНЫЙ РЫЧАГ ДЛЯ КРЫШИ - ОЦИНКОВАННЫЙ	15902182	1
4	ФИКСАТОР КРЫШИ 6'/7' - ОЦИНКОВАННЫЙ	16001034	1
5	ШКИФ	15901770	1
6	ТРУБА ИЗ НЕРЖ. СТАЛИ Ф 12 X 1 X 34	15500291	1
7	ШАЙБА PA6 - Ф 14XФ 8.1X1	15902224	10
8	РЫМ-БОЛТ M6X20 - A2	20102661	1
9	ГАЙКА M6 - DIN 934 - НЕРЖ.СТ.	20102257	1
10	БОЛТ M8 X 60 - DIN 933 - A2	20200291	3
11	ГАЙКА M8 - DIN 934 - A2	20103040	2
12	ПОДКЛАДНАЯ ШАЙБА Ф8.4X17X1.6 DIN125 - A2	20102869	4
13	БОЛТ M8X50 - DIN 931 - A2	20109575	2
14	КОНТРГАЙКА M8 - DIN 985 - A2	20102885	5
15	ТРУБА ИЗ НЕРЖ. СТАЛИ Ф 12 X 1 X 44	15902232	2
16	ТРУБА ИЗ НЕРЖ. СТАЛИ Ф 12 X 1 X 34	15902216	2
17	ПОДКЛАДНАЯ ШАЙБА PA6 - Ф20XФ 12X2	15902208	6
18	КОНТРГАЙКА M6-DIN 985-A2	20101960	1

МЕХАНИЧЕСКАЯ СИСТЕМА НАПОЛНЕНИЯ

06001309 - 1.8M/2.1M

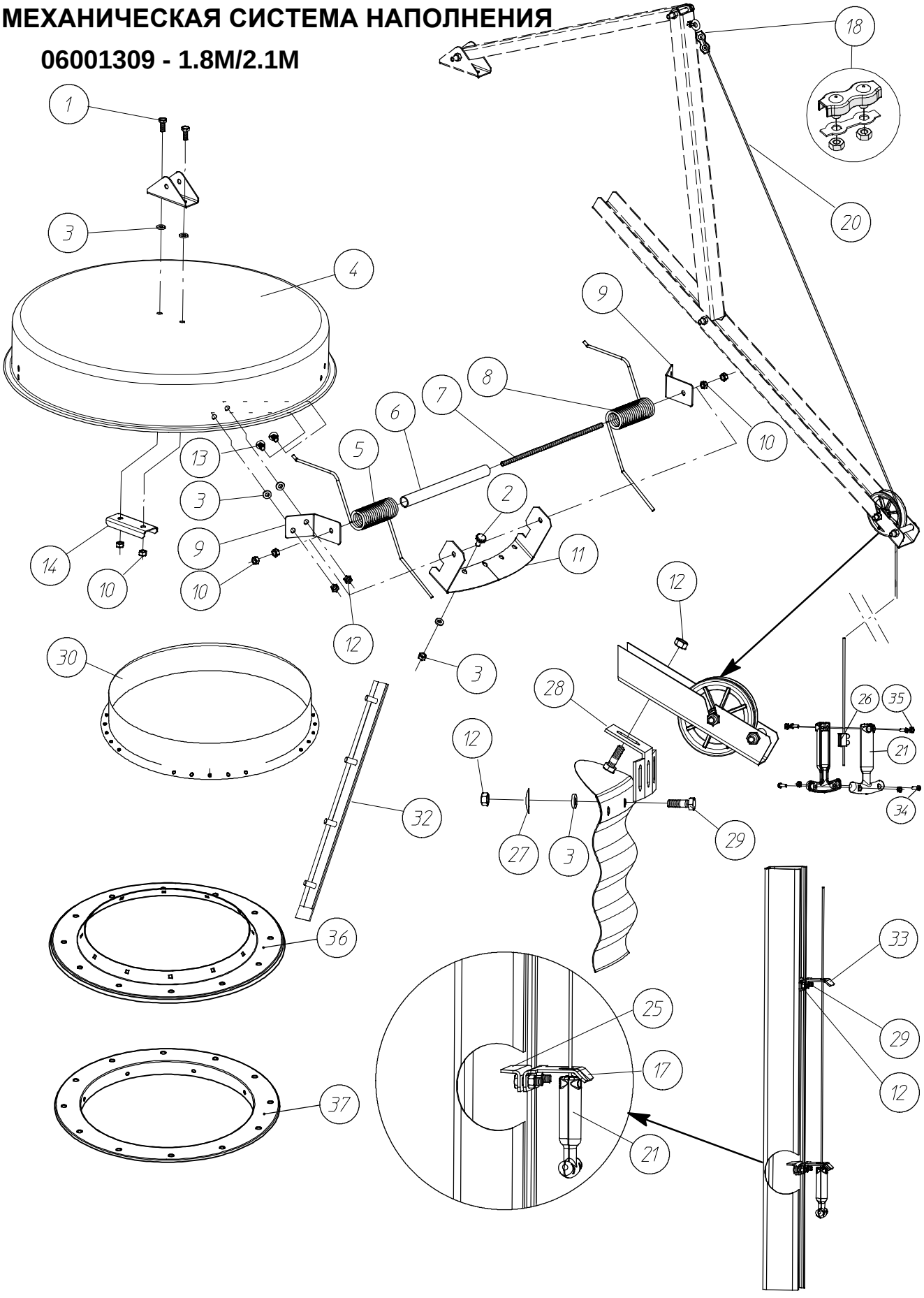

МЕХАНИЧЕСКАЯ СИСТЕМА НАПОЛНЕНИЯ

код	название	номер	кол.
*1	БОЛТ M8X20-DIN 933-A2	19909175	2
*2	БОЛТ M 8 X 20 С РЕЗИНОВЫМ КОЛПАЧКОМ	16103152	8
*3	РЕЗИНОВАЯ ПОДКЛАДНАЯ ШАЙБА Ф16ХФ7.5Х3	20200044	16
4	КРЫШКА- МЕХ. СИСТЕМА НАПОЛНЕНИЯ	15901713	1
5	ПРУЖИНА КРЫШКИ СИЛОСА ЛЕВАЯ	15901580	1
6	ТРУБА ДЛЯ ПРУЖИНЫ КРЫШКИ СИЛОСА	15901606	1
7	ХОДОВОЙ ВИНТ M8X280- НЕРЖ.СТАЛЬ	15901614	1
8	ПРУЖИНА КРЫШКИ СИЛОСА ПРАВАЯ	15901598	1
9	ШАРНИР КРЫШКИ	15900772	2
*10	ГАЙКА M8- DIN 934- A2	20103040	6
11	ДЕРЖАТЕЛЬ ШАРНИРА	15900798	1
*12	ГАЙКА M8 DIN 934- SP.	20200119	17
13	БОЛТ С ПОЛУКРУГЛОЙ ГОЛОВКОЙ M8X20-SP	20200176	4
14	ЗАДНЯЯ ПЛАСТИНА ДЛЯ КРЫШКИ	15901689	1
17	ЗАПИРАЮЩАЯ ПЛАСТИНА	15901747	1
*18	ДВОЙНОЙ ЗАЖИМ ТРОСА НЕРЖ. СТ. - 3ММ	00106945	2
20	ТРОС Ф 3 ММ - НЕРЖ. СТАЛЬ	02203388	10M
21	РУЧКА- ПОЛОВИНА	15901846	2
25	ЗАДНЯЯ ПЛАСТИНА	15901762	2
26	ЗАЖИМНАЯ ПЛАНКА 342 77	15901911	1
27	МЕТАЛЛИЧЕСКАЯ ПОДКЛАДНАЯ ШАЙБА	20200036	2
28	УГЛОВАЯ ОПОРА	15901796	1
29	БОЛТ M8X25- DIN 933- SP	20200143	7
30	БОРТИК НАПОЛНЕНИЯ	16102444	1
32	ПОЛОСА ДОПОЛНИТЕЛЬНОГО СКОЛЬЖЕНИЯ	15900988	6
33	КАБЕЛЬНАЯ ЛИНИЯ	15901804	1
34	ВИНТ С ЦИЛ.ГОЛ.С ШЛИЦЕМ M4X12 DIN84-A2	20109211	4
35	ГАЙКА M4 DIN 934 - A2	20102646	4
36	ГОРИЗОНТАЛЬНЫЙ БОРТИК 6'/7'	16001018	1
37	БОРТИК ВНУТРЕННИЙ НИЖНИЙ	16104499	1
*	МОНТАЖНЫЙ КМП МЕХ. НАПОЛНЕНИЯ	15901671	1

ПНЕВМАТИЧ. СИСТЕМА НАПОЛНЕНИЯ

06001093 - 1.8M/2.1M

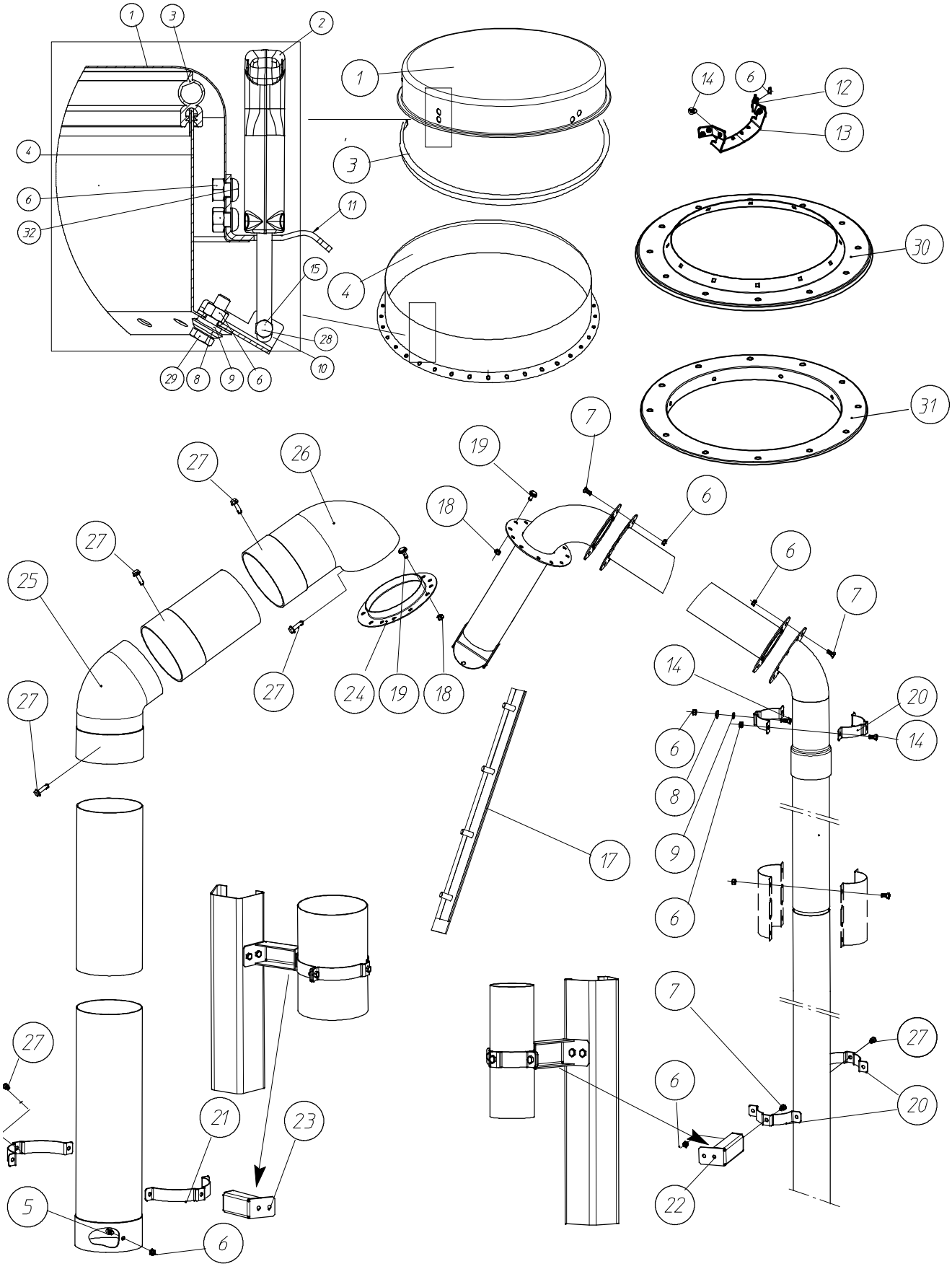

ПНЕВМАТИЧ. СИСТЕМА НАПОЛНЕНИЯ

код	название	номер	кол.
1	КРЫШКА- ПНЕВМ. СИСТЕМА НАПОЛНЕНИЯ	15902398	1
2	ПРУЖИННЫЙ ЗАМОК	15902406	3
3	РЕЗИНОВОЕ ПРУЖИННОЕ КОЛЬЦО	15901515	1
4	БОРТИК НАПОЛНЕНИЯ	16102444	1
5	БОЛТ С ПОЛУКРУГЛОЙ ГОЛОВКОЙ M8X20-SP	20200176	2
*5	БОЛТ С ПОЛУКРУГЛОЙ ГОЛОВКОЙ M8X20-SP	20200176	4
6	ГАЙКА M8 DIN 934- SP.	20200119	62
*7	БОЛТ M8X16 DIN 933- SP	20200259	22
*8	МЕТАЛЛИЧЕСКАЯ ПОДКЛАДНАЯ ШАЙБА	20200036	14
*9	РЕЗИНОВАЯ ПОДКЛАДНАЯ ШАЙБА Ф16ХФ7.5Х3	20200044	14
10	ШАРНИР ДЛЯ ПРУЖИННОГО ЗАМКА	15902422	3
11	СТОПОРНАЯ ПЛАСТИНА ДЛЯ ПРУЖИН.ЗАМКА	15902430	3
12	ШАРНИР КРЫШКИ	15900772	2
13	ДЕРЖАТЕЛЬ ШАРНИРА	15900798	1
14	БОЛТ M8X25- DIN 933- SP	20200143	26
*15	БОЛТ M6X35 DIN 933 A2	20108478	2

код	название	номер	кол.
17	ПОЛОСА ДОПОЛНИТЕЛЬНОГО СКОЛЬЖЕНИЯ	15900988	6
*18	ГАЙКА M8- DIN 934	20200028	24
*19	БОЛТ M 8 X 20 С РЕЗИНОВЫМ КОЛПАЧКОМ	16103152	24
20	ПОЛОВИНА ТРУБНОГО ХОМУТА Ф 102	15900814	10
21	ПОЛОВИНА ТРУБНОГО ХОМУТА Ф 160	15900822	10
22	ОПОРА ТРУБНОГО ХОМУТА Ф102	15900905	1
23	ОПОРА ТРУБНОГО ХОМУТА Ф160	15900897	1
24	СОЕДИНИТЕЛЬ ДЛЯ ВЫПУСКА ВОЗДУХА	16100489	1
25	ПВХ КОЛЕНО ТРУБЫ Ф 160 ММ, 67ГРАД	16104077	1
26	ПВХ КОЛЕНО ТРУБЫ Ф 160 ММ, 87ГРАД	16104051	1
*27	ВИНТ-САМОРЕЗ 6.3 X 25	00103077	24
28	ГАЙКА M6- DIN 934- НЕРЖ .СТ.	20102257	2
29	БОЛТ M8X25- DIN 933- SP	20200143	2
30	ГОРИЗОНТАЛЬНЫЙ БОРТИК 6'/7'	16001018	1
31	БОРТИК ВНУТРЕННИЙ НИЖНИЙ	16104499	1
32	ПЕРЕДН.КРЫШКА ГРОХОТА ISO7380-M8X10-A2	20200382	6
*	МОНТАЖНЫЙ КМП ПНЕВМ. НАПОЛНЕНИЯ	15901150	1

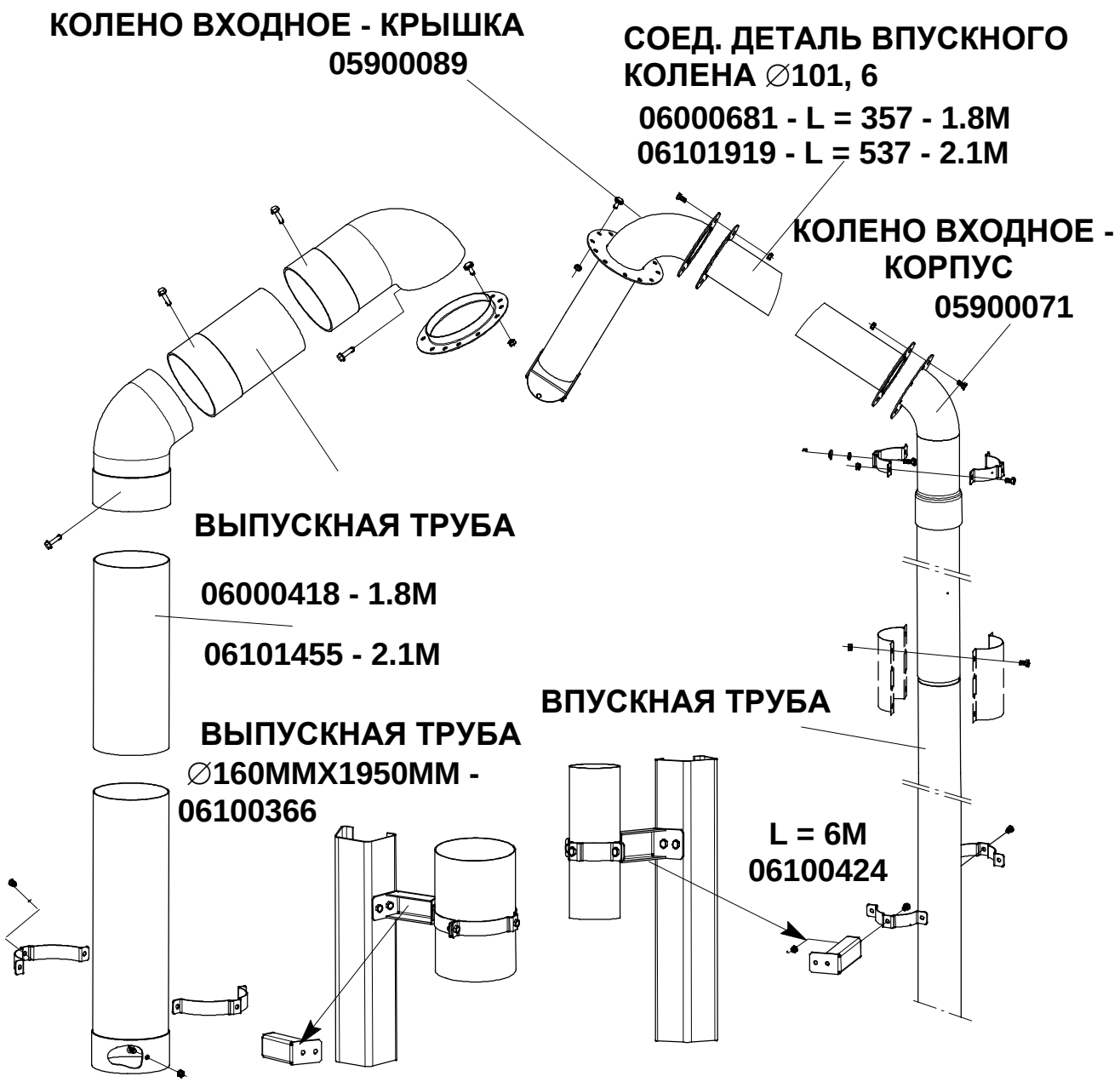

ПНЕВМО-МЕХАН.СИСТЕМА НАПОЛНЕНИЯ
06001317 -1.8M/2.1M

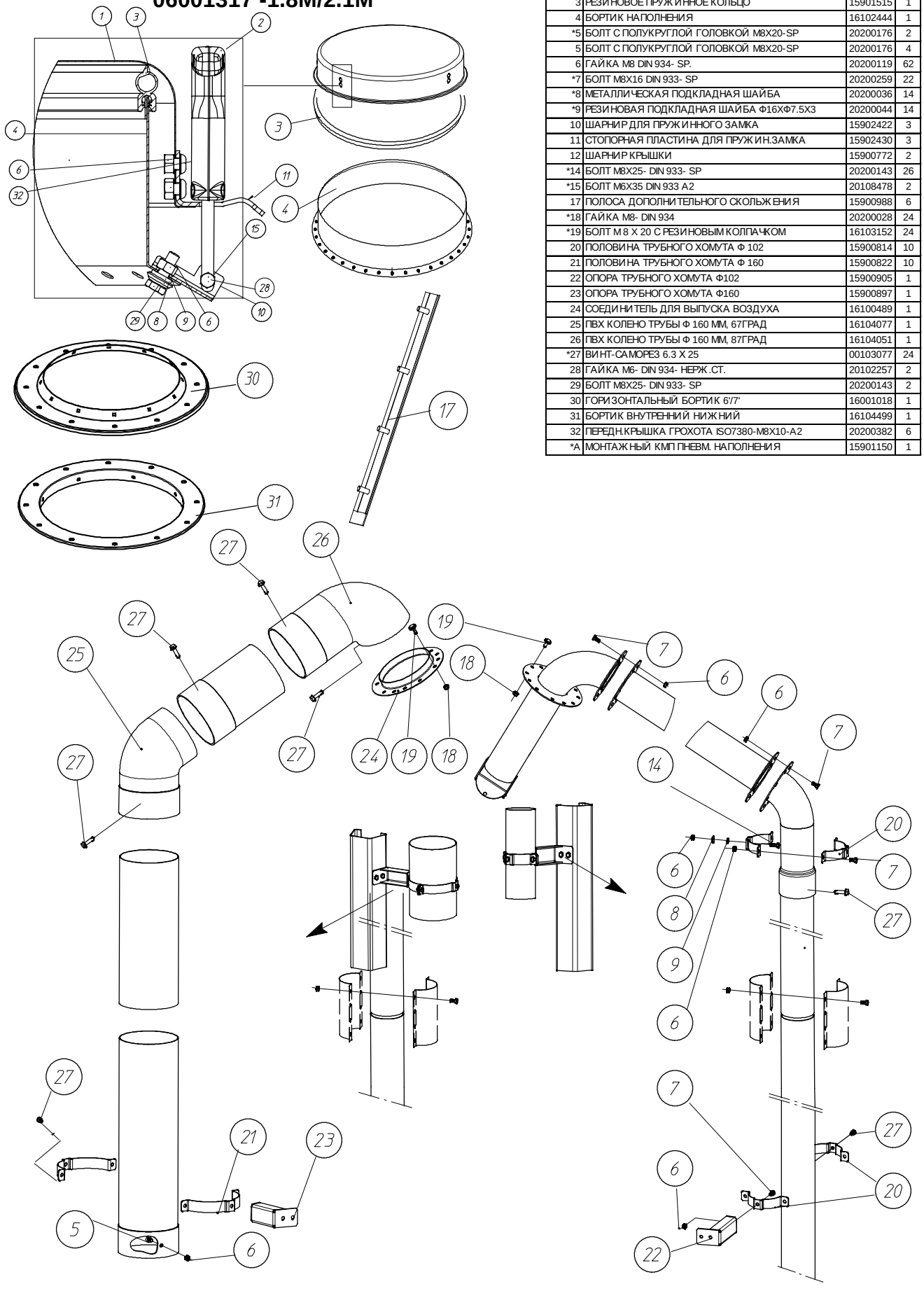

код	название	номер	кол.
1	КРЫШКА- МЕХ.-ПНЕВМ.СИСТЕМА НАПОЛНЕНИЯ	15902380	1
2	ПРУЖИННЫЙ ЗАМОК	15902406	3
3	РЕЗИНОВОЕ ПРУЖИННОЕ КОЛЬЦО	15901515	1
4	БОРТИК НАПОЛНЕНИЯ	16102444	1
*5	БОЛТ С ПОЛУКРУГЛОЙ ГОЛОВКОЙ M8X20-SP	20200176	2
5	БОЛТ С ПОЛУКРУГЛОЙ ГОЛОВКОЙ M8X20-SP	20200176	4
6	ГАЙКА M8 DIN 934- SP.	20200119	62
*7	БОЛТ M8X16 DIN 933- SP	20200259	22
*8	МЕТАЛЛИЧЕСКАЯ ПОДКЛАДНАЯ ШАЙБА	20200036	14
*9	РЕЗИНОВАЯ ПОДКЛАДНАЯ ШАЙБА Ф16ХФ7.5Х3	20200044	14
10	ШАРНИР ДЛЯ ПРУЖИННОГО ЗАМКА	15902422	3
11	СТОПОРНАЯ ПЛАСТИНА ДЛЯ ПРУЖИН.ЗАМКА	15902430	3
12	ШАРНИР КРЫШКИ	15900772	2
*14	БОЛТ M8X25- DIN 933- SP	20200143	26
*15	БОЛТ M6X35 DIN 933 A2	20108478	2
17	ПОЛОСА ДОПОЛНИТЕЛЬНОГО СКОЛЬЖЕНИЯ	15900988	6
*18	ГАЙКА M8- DIN 934	20200028	24
*19	БОЛТ M 8 X 20 С РЕЗИНОВЫМ КОЛПАЧКОМ	16103152	24
20	ПОЛОВИНА ТРУБНОГО ХОМУТА Ф 102	15900814	10
21	ПОЛОВИНА ТРУБНОГО ХОМУТА Ф 160	15900822	10
22	ОПОРА ТРУБНОГО ХОМУТА Ф102	15900905	1
23	ОПОРА ТРУБНОГО ХОМУТА Ф160	15900897	1
24	СОЕДИНИТЕЛЬ ДЛЯ ВЫПУСКА ВОЗДУХА	16100489	1
25	ПВХ КОЛЕНО ТРУБЫ Ф 160 ММ, 67ГРАД	16104077	1
26	ПВХ КОЛЕНО ТРУБЫ Ф 160 ММ, 87ГРАД	16104051	1
*27	ВИНТ-САМОРЕЗ 6.3 X 25	00103077	24
28	ГАЙКА M6- DIN 934- НЕРЖ.СТ.	20102257	2
29	БОЛТ M8X25- DIN 933- SP	20200143	2
30	ГОРИЗОНТАЛЬНЫЙ БОРТИК 6'/7'	16001018	1
31	БОРТИК ВНУТРЕННИЙ НИЖНИЙ	16104499	1
32	ПЕРЕДН.КРЫШКА ГРОХОТА ISO7380-M8X10-A2	20200382	6
*A	МОНТАЖНЫЙ КМП ПНЕВМ. НАПОЛНЕНИЯ	15901150	1

ПНЕВМО-МЕХАН.СИСТЕМА НАПОЛНЕНИЯ

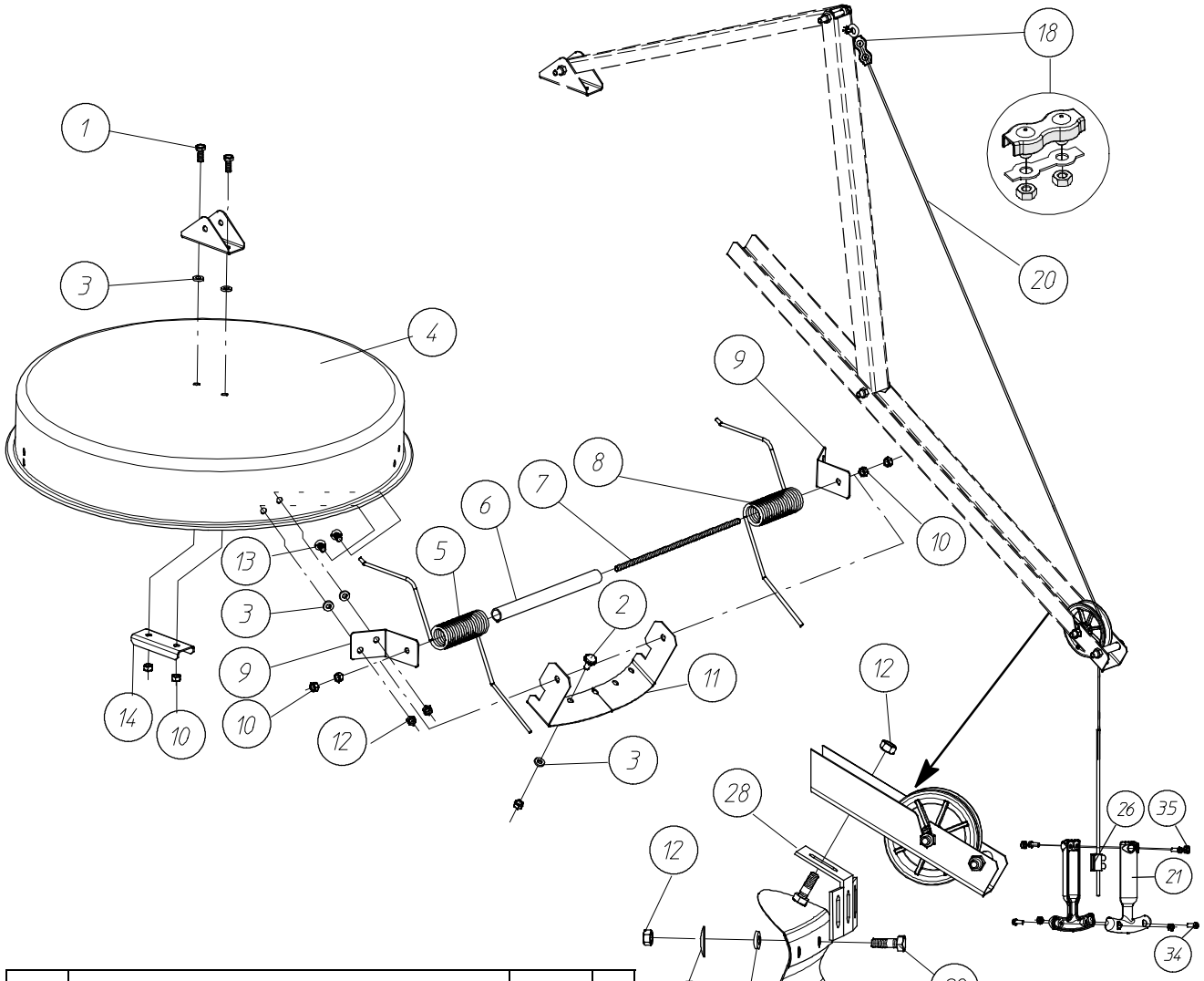

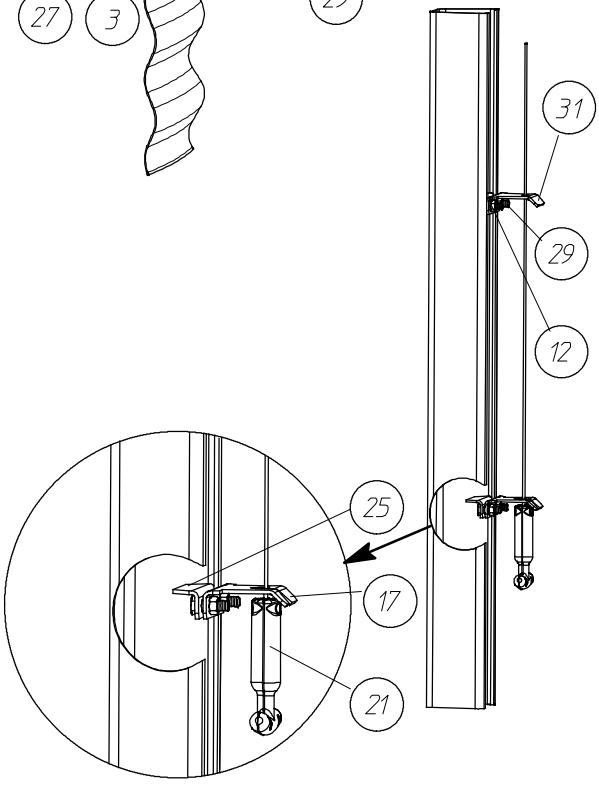

код	название	номер	кол.
*1	БОЛТ M8X20-DIN 933-A2	19909175	2
*2	БОЛТ М 8 Х 20 С РЕЗИНОВЫМ КОЛПАЧКОМ	16103152	8
*3	РЕЗИНОВАЯ ПОДКЛАДНАЯ ШАЙБА Ф16ХФ7.5Х3	20200044	16
4	КРЫШКА- МЕХ.-ПНЕВМ.СИСТЕМА НАПОЛНЕНИЯ	15902380	1
5	ПРУЖИНА КРЫШКИ СИЛОСА ЛЕВАЯ	15901580	1
6	ТРУБА ДЛЯ ПРУЖИНЫ КРЫШКИ СИЛОСА	15901606	1
7	ХОДОВОЙ ВИНТ M8X280- НЕРЖ.СТАЛЬ	15901614	1
8	ПРУЖИНА КРЫШКИ СИЛОСА ПРАВАЯ	15901598	1
9	ШАРНИР КРЫШКИ	15900772	2
*10	ГАЙКА M8- DIN 934- A2	20103040	6
11	ДЕРЖАТЕЛЬ ШАРНИРА	15901572	1
*12	ГАЙКА M8 DIN 934- SP.	20200119	11
13	БОЛТ С ПОЛУКРУГЛОЙ ГОЛОВКОЙ M8X20-SP	20200176	4
14	ЗАДНЯЯ ПЛАСТИНА ДЛЯ КРЫШКИ	15901689	1
17	ЗАПИРАЮЩАЯ ПЛАСТИНА	15901747	1
*18	ДВОЙНОЙ ЗАЖИМ ТРОСА НЕРЖ. СТ. - 3ММ	00106945	1
20	ТРОС Ф 3 ММ - НЕРЖ. СТАЛЬ	02203388	10М
21	РУЧКА- ПОЛОВИНА	15901846	2
25	ЗАДНЯЯ ПЛАСТИНА	15901762	2
26	ЗАЖИМНАЯ ПЛАНКА 342 77	15901911	1
27	МЕТАЛЛИЧЕСКАЯ ПОДКЛАДНАЯ ШАЙБА	20200036	2
28	УГЛОВАЯ ОПОРА	15901796	1
29	БОЛТ M8X25- DIN 933- SP	20200143	7
30	ГАЙКА M8 DIN 934- SP.	20200119	6
31	КАБЕЛЬНАЯ ЛИНИЯ	15901804	1
*B	МОНТАЖНЫЙ КМП МЕХ. НАПОЛНЕНИЯ	15901671	1
A+B	МОНТАЖНЫЙ КМП МЕХ-ПНЕВМ. НАПОЛНЕНИЯ	15901630	1

ЛЕСТНИЦА-СТРЕМЯНКА – ЗАЩИТНОЕ ОГРАЖДЕНИЕ

1.8M/2.1M

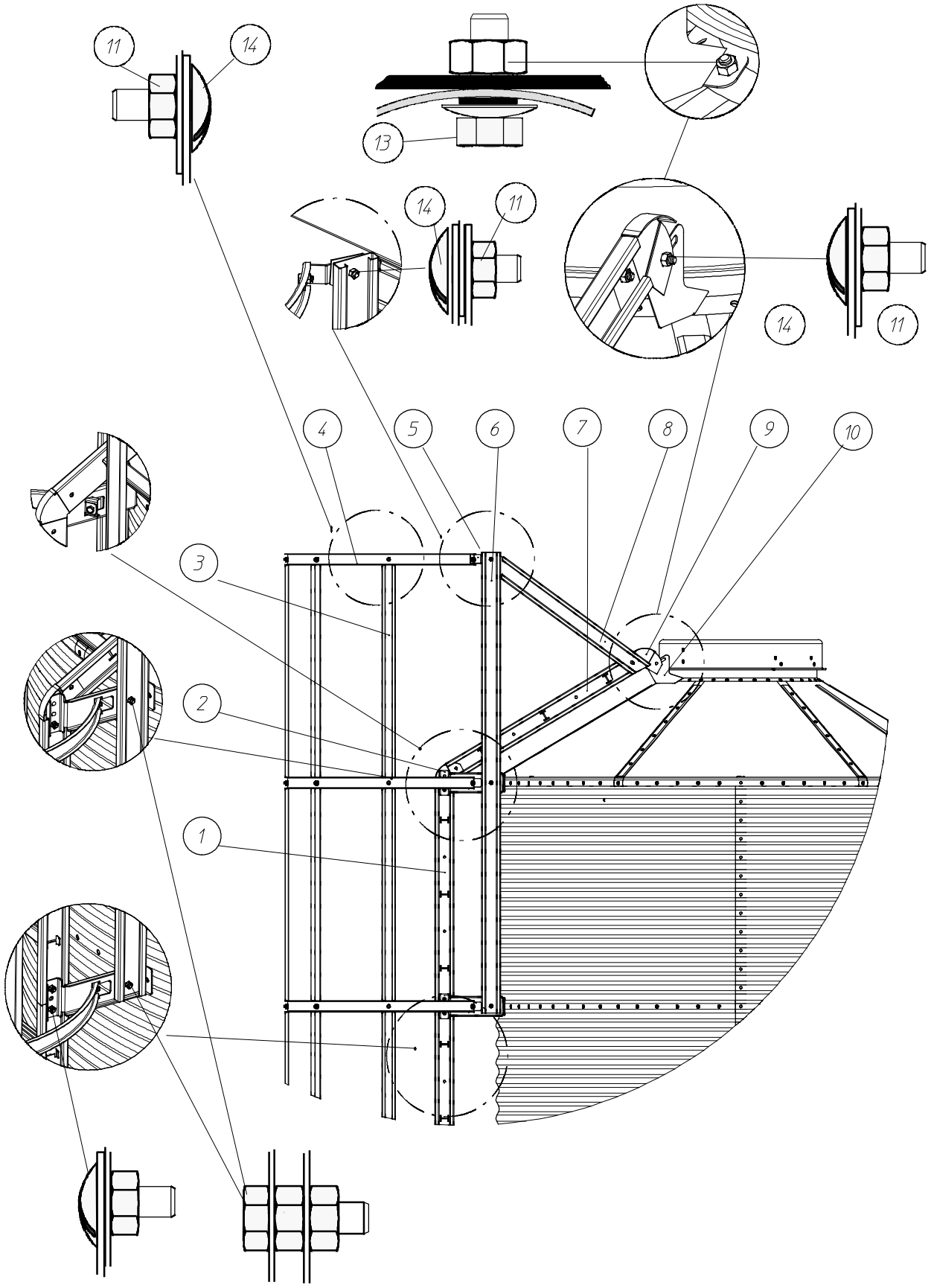

ЛЕСТНИЦА-СТРЕМЯНКА – ЗАЩИТНОЕ ОГРАЖДЕНИЕ

код	название	номер	кол.
*	ЗАВИСИТ ОТ ТИПА СИЛОСА		
1	ЛЕСТНИЦА 2 КОЛЬЦА	05900105	*
	ЛЕСТНИЦА 1 КОЛЬЦО	05900097	*
2	КРЕПЛЕНИЕ ЛЕСТНИЦЫ	15900582	*
3	КРЕПЛЕНИЕ ЗАЩИТНОЙ КЛЕТИ	05900048	*
4	ЗАЩИТНАЯ КЛЕТЬ	05900030	*
5	ВЕРХНЯЯ ОПОРА КОРЗИНЫ	15900871	2
6	ОГРАЖДЕНИЕ ЗАЩИТНОЙ КЛЕТИ	05900022	2
7	ЛЕСТНИЦА-СТРЕМЯНКА ДЛЯ КРЫШИ 9"	06201180	1
	ЛЕСТНИЦА 2 КОЛЬЦА	05900105	1
7	ЛЕСТНИЦА 1 КОЛЬЦО	05900097	1
	ЛЕСТНИЦА ДЛЯ КРЫШИ 7"	06101992	1

код	название	номер	кол.
*8	ЗАЩИТ.ШИНА Д/ЛЕСТНИЦЫ Д/КРЫШИ ЛЕВ.6&7'	06001028	1
	ЗАЩИТ.ШИНА Д/ЛЕСТНИЦЫ Д/КРЫШИ ПРАВ.6&7'	06001010	1
9	УГОЛОК ЛЕСТНИЦЫ 30 ГРАД.	15900962	1
10	ОПОРА ЛЕСТНИЦЫ ДЛЯ КРЫШИ, ЛЕВАЯ	15900848	1
	ОПОРА ЛЕСТНИЦЫ ДЛЯ КРЫШИ, ПРАВАЯ	15900632	1
11	ГАЙКА M8 DIN 934- SP.	20200119	*
13	БОЛТ M8X25- DIN 933- SP	20200143	*
14	БОЛТ С ПОЛУКРУГЛОЙ ГОЛОВКОЙ M8X20-SP	20200176	*
15	БОЛТ M8X40 DIN 933- SP	20200184	6

ЛЕСТНИЦА-СТРЕМЯНКА С КРЮКАМИ

06101935 - 2.1M

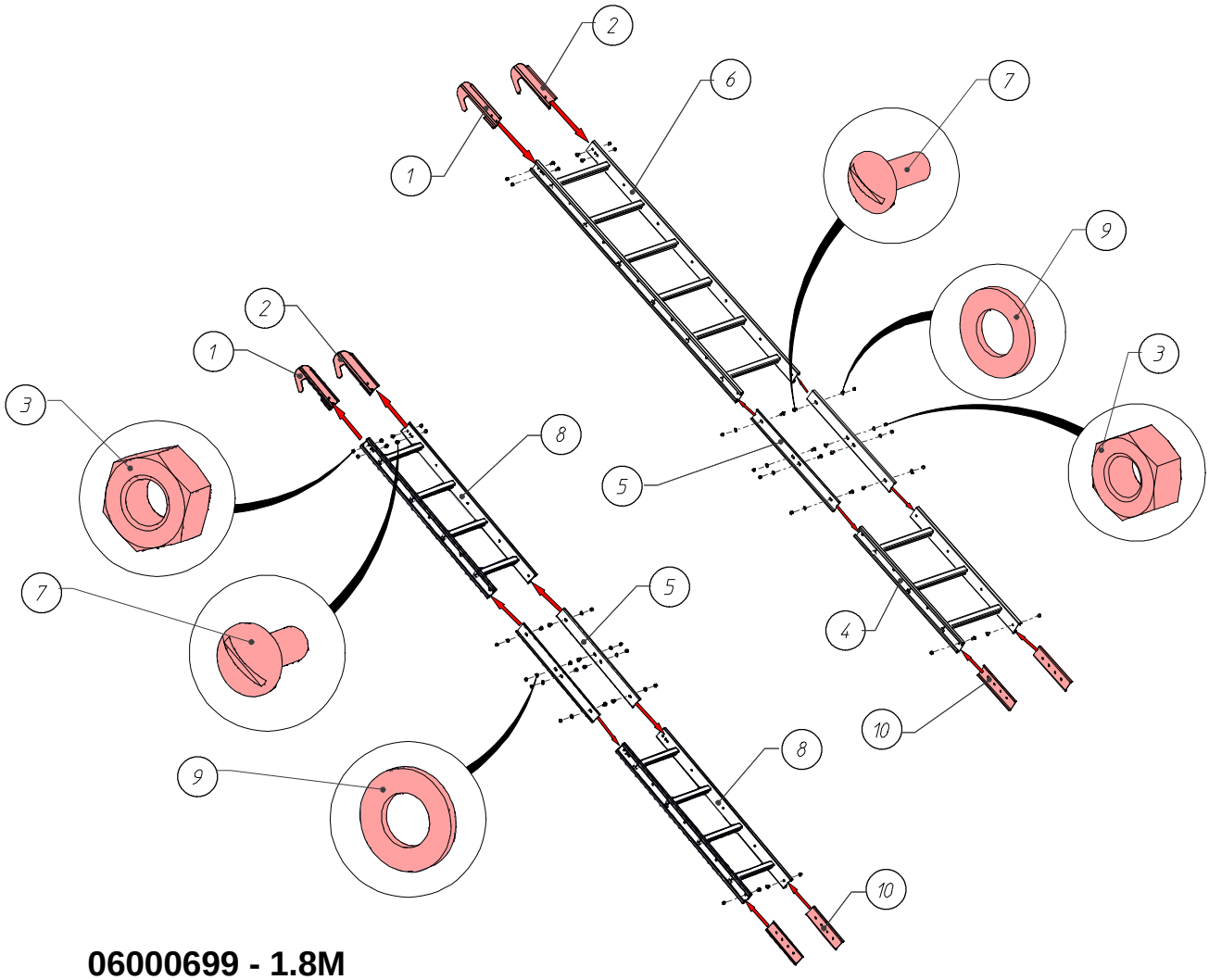

06000699 - 1.8M

код	название	номер	кол.
1	КРЮК- ЛЕВЫЙ ДЛЯ ЛЕСТНИЦЫ	15900780	1
2	КРЮК-ПРАВЫЙ ДЛЯ ЛЕСТНИЦЫ	15900889	1
3	ГАЙКА M8 DIN 934- SP.	20200119	14
4	ЛЕСТНИЦА 1 КОЛЬЦО	05900097	1
5	СОЕДИНИТЕЛЬНАЯ ПЛАСТИНА ДЛЯ ЛЕСТНИЦЫ	15901127	2

код	название	номер	кол.
6	ЛЕСТНИЦА 2 КОЛЬЦА	05900105	1
*7	БОЛТ С ПОЛУКРУГЛОЙ ГОЛОВКОЙ M8X20-SP	20200176	14
8	ЛЕСТНИЦА 4 СТУПЕНЬКИ	06001655	2
*9	ПОДКЛАДНАЯ ШАЙБА Ф9ХФ16Х1.6-DIN126	20100467	8
10	НОЖКА ЛЕСТНИЦЫ	15901119	2
*	МОНТАЖНЫЙ КМП ПОДВСЕНОЙ ЛЕСТНИЦЫ	15901143	1

БОЛЫ И ГАЙКИ (КОМПЛЕКТ)

код	деталь	номер детали	1.8M			2.1M		
			ТИП	КОМПЛЕКТ	кол	ТИП	КОМПЛЕКТ	кол
1	 M8x20	16103152	601	06001341	257	702	06102412	361
			602	06001358	317	703	06102420	425
			603	06001366	376	704	06102438	488
			604	06001374	436	705	06102446	548
						706	06102453	612
2	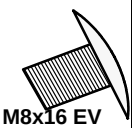 M8x16 EV	20200242	601	06001341	63	702	06102412	107
			602	06001358	63	703	06102420	107
			603	06001366	63	704	06102438	107
			604	06001374	63	705	06102446	107
						706	06102453	107
3	 M8x25	20200143	601	06001341	29	702	06102412	29
			602	06001358	29	703	06102420	29
			603	06001366	29	704	06102438	50
			604	06001374	29	705	06102446	50
						706	06102453	50
4	 M12x25 SP	20200168	601	06001341	13	702	06102412	13
			602	06001358	13	703	06102420	13
			603	06001366	13	704	06102438	13
			604	06001374	13	705	06102446	13
						706	06102453	13
5	 M8 EV	20200028	601	06001341	403	702	06102412	552
			602	06001358	462	703	06102420	616
			603	06001366	521	704	06102438	680
			604	06001374	581	705	06102446	792
						706	06102453	856
6	 M8 SP	20200119	601	06001341	55	702	06102412	55
			602	06001358	55	703	06102420	55
			603	06001366	55	704	06102438	80
			604	06001374	59	705	06102446	80
						706	06102453	80
7	 M12 SP	20200135	601	06001341	17	702	06102412	17
			602	06001358	17	703	06102420	17
			603	06001366	17	704	06102438	17
			604	06001374	17	705	06102446	17
						706	06102453	17
8		20200036	601	06001341	59	702	06102412	63
			602	06001358	63	703	06102420	67
			603	06001366	67	704	06102438	71
			604	06001374	71	705	06102446	126
						706	06102453	130
9	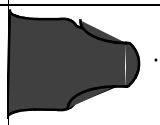	16103699	601	06001341	163	702	06102412	208
			602	06001358	163	703	06102420	208
			603	06001366	163	704	06102438	208
			604	06001374	163	705	06102446	259
						706	06102453	259
10		20200044	601	06001341	50	702	06102412	50
			602	06001358	50	703	06102420	50
			603	06001366	50	704	06102438	50
			604	06001374	50	705	06102446	101
						706	06102453	101
11	 M8x25 EV	20100236	601	06001341	4	702	06102412	4
			602	06001358	4	703	06102420	4
			603	06001366	4	704	06102438	4
			604	06001374	4	705	06102446	8
						706	06102453	8
12	 M8x20 EV	20200150	601	06001341	48	702	06102412	48
			602	06001358	48	703	06102420	48
			603	06001366	48	704	06102438	48
			604	06001374	48	705	06102446	97
						706	06102453	97
13	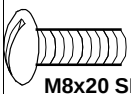 M8x20 SP	20200176	601	06001341	22	702	06102412	22
			602	06001358	22	703	06102420	22
			603	06001366	22	704	06102438	22
			604	06001374	22	705	06102446	22
						706	06102453	22
14	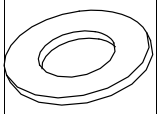	20100467	601	06001341	21	702	06102412	21
			602	06001358	21	703	06102420	21
			603	06001366	21	704	06102438	25
			604	06001374	25	705	06102446	25
						706	06102453	25
15	Наклейка	15902091						

ГОРИЗОНТАЛЬНЫЕ ПОДСТАВКИ

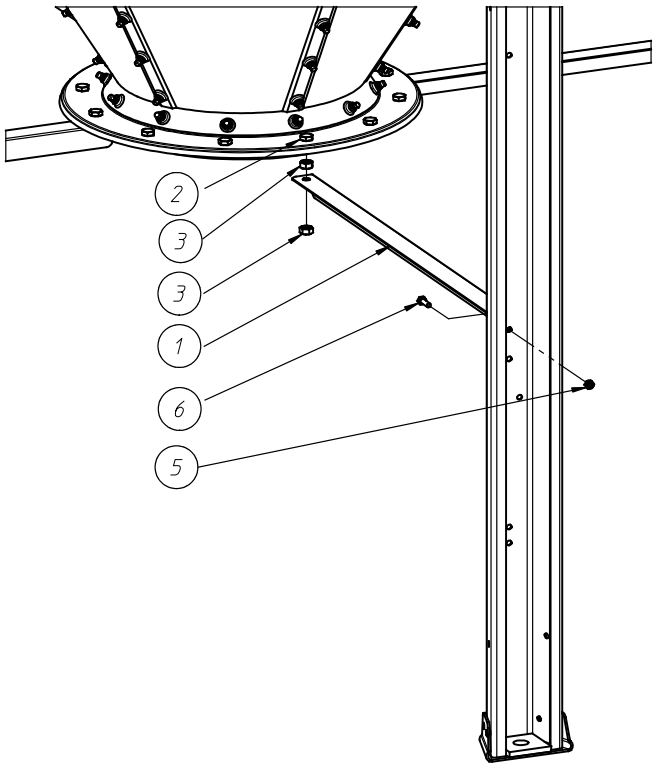

код	название	номер
1	РАСКОС ВОРОНКИ - 6'	06001606
	РАСКОС ВОРОНКИ - 7'	06102404
*2	БОЛТ M12X25 DIN 933- SP	20200168
*3	ГАЙКА M12 DIN 934- SP.	20200135
*5	ГАЙКА M8 DIN 934- SP.	20200119
*6	БОЛТ M8X25- DIN 933- SP	20200143
*	КОМПЛЕКТ ДЕТАЛЕЙ	

X-ОБРАЗНЫЕ ПОДСТАВКИ / ГОРИЗОНТАЛЬНЫЕ ПОДСТАВКИ

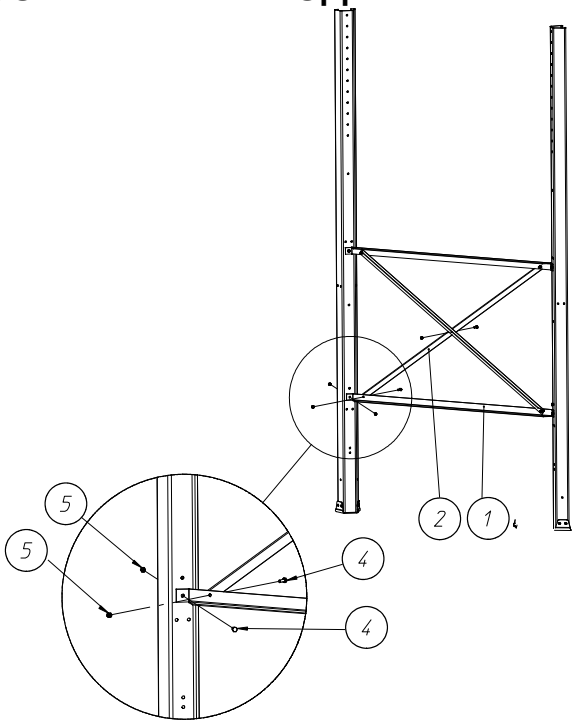

код	название	номер
1	НАТЯЖНОЙ ЭЛЕМЕНТ Д/СТОЙКИ ПОДСТАВКИ 6'	06001598
	НАТЯЖНОЙ ЭЛЕМЕНТ Д/СТОЙКИ ПОДСТАВКИ 7'	06102198
2	X-РАСКОС 6'	06002349
	X-РАСКОС 7'	06102461
*4	БОЛТ M8X25- DIN 933- SP	20200143
*5	ГАЙКА M8 DIN 934- SP.	20200119
*	КОМПЛЕКТ ДЕТАЛЕЙ	

КЛАПАН БУНКЕРА - 05900626

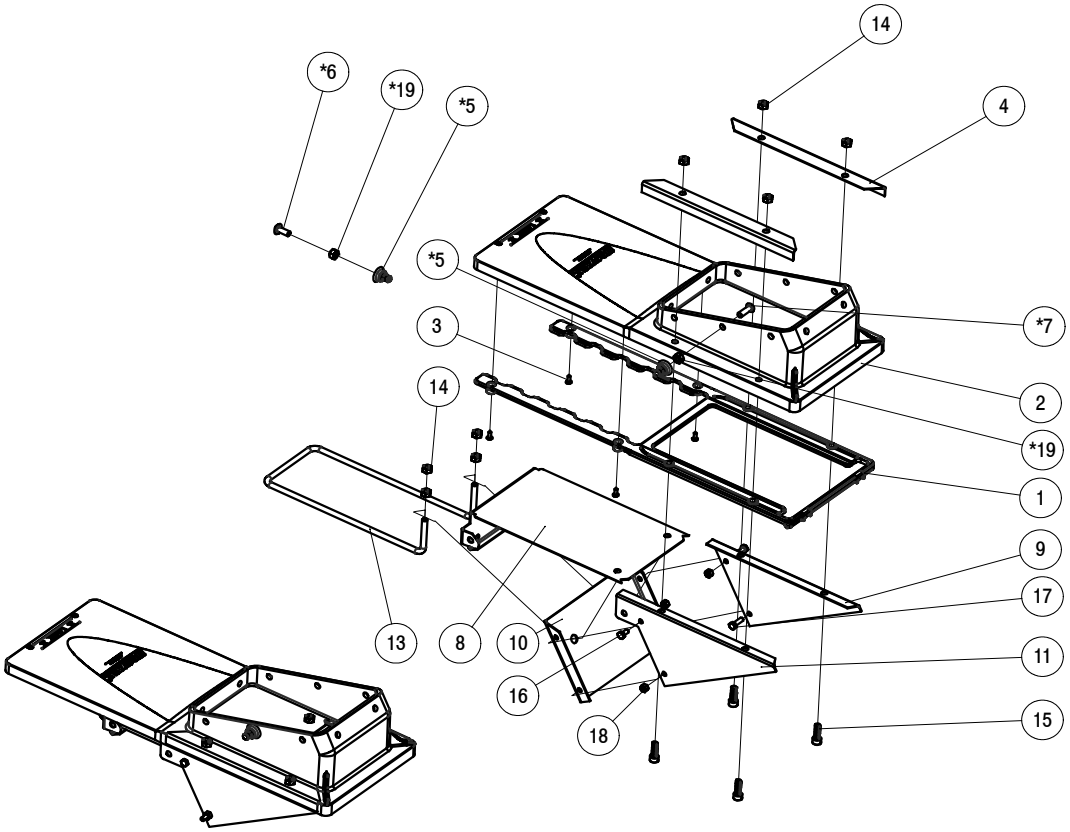

код	название	номер	кол.
1	УПЛОТНИТЕЛЬНАЯ ПЛАСТИНА	13000575	1
2	ТРАНСПОРТИРУЮЩАЯ ПЛАСТИНА	13000567	1
3	ВИНТ Ф4.2X13-D7981-A2	20200267	4
4	УСИЛИТЕЛЬНЫЙ ПРОФИЛЬ	13000591	2
*5	РЕЗИНОВЫЙ КОЛПАЧОК М8	16103699	18
*6	БОЛТ С ПОЛУКРУГЛОЙ ГОЛОВКОЙ М8X20-SP	20200176	18
*7	ВИНТ С ГОЛОВКОЙ ПОД ТОРЦЕВОЙ КЛЮЧ М8X25	20109708	10
8	ЗАДВИЖКА ДЛЯ ЗАПОРНОЙ ЗАДВИЖКИ	15902265	1
9	БОКОВАЯ ПЛАСТИНА-ЛЕВАЯ	16100794	1
10	ЗАДНЯЯ ПЛАСТИНА	16100802	1
11	БОКОВАЯ ПЛАСТИНА - СПРАВА	15902273	1
12	ПРОКЛАДКА 20X10	30800064	1
13	РУКОЯТКА	16104176	1
14	ГАЙКА М8- DIN 934	20200028	8
15	ВИНТ С ГОЛОВ.ПОД ТОРЦ.КЛЮЧ М8X25-DIN912	20101978	4
16	БОЛТ М6 X 10- DIN 933-8.8	20100160	2
17	БОЛТ М6 X 20- DIN 933- 8.8	20100186	2
18	ГАЙКА М6 - DIN 934	20100210	4
*19	ГАЙКА М8 - PA6 ЧЕРНАЯ	20109781	18
*	КОМПЛЕКТ КРЕПЕЖА ДЛЯ ПРОФИЛЕЙ	16105611	

КЛАПАН ВНУТРЕННЕГО НАКОПИТЕЛЯ - 06100986

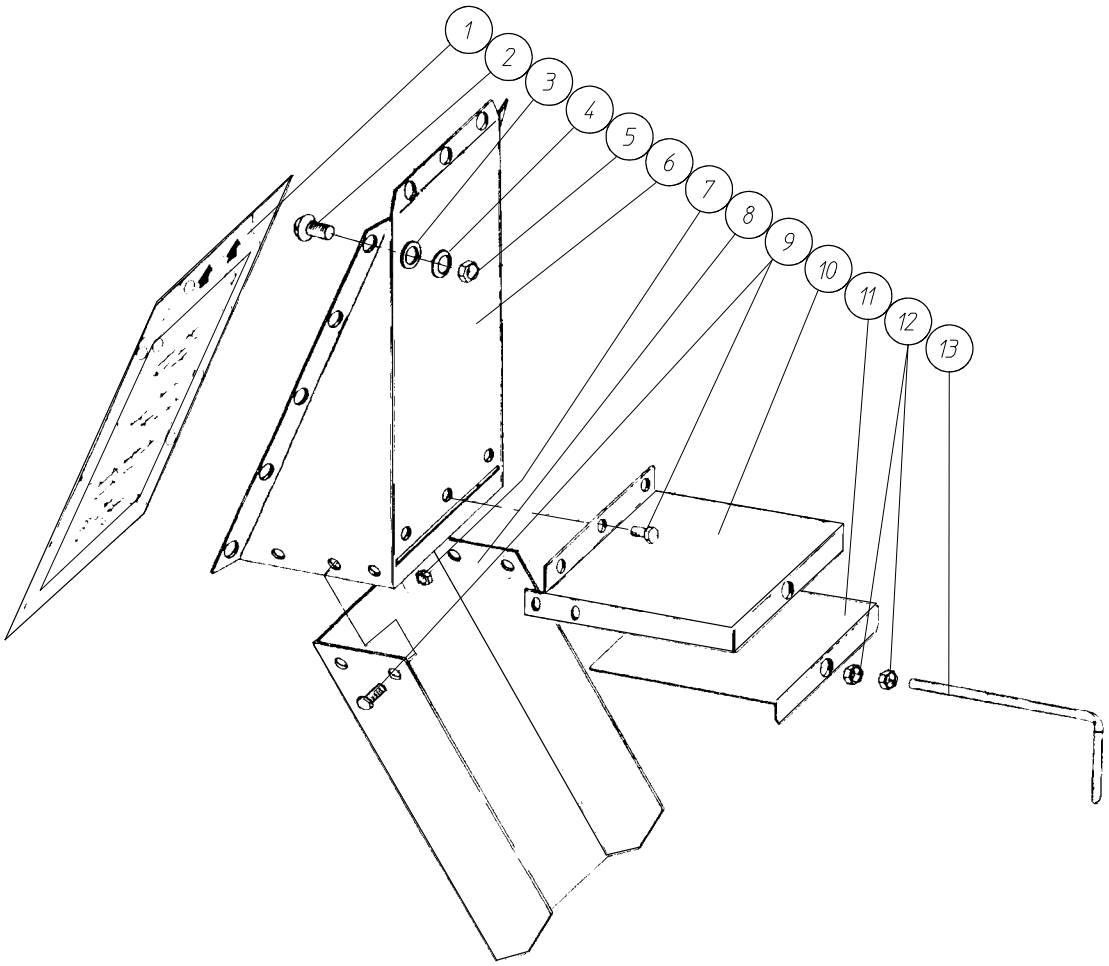

код	название	номер	кол.
1	ЗАВИСИТ ОТ ТИПА СИЛОСА	16101859	1
2	БОЛТ С ПОЛУКРУГЛОЙ ГОЛОВКОЙ M8X20-SP	20200176	13
3	РЕЗИНОВАЯ ПОДКЛАДНАЯ ШАЙБА Ф16ХФ7.5Х3	20200044	13
4	МЕТАЛЛИЧЕСКАЯ ПОДКЛАДНАЯ ШАЙБА	20200036	13
5	ГАЙКА M8 DIN 934- SP.	20200119	13
6	ПЛАСТИНА-ПЕРЕХОДНИК Д/ЗАГРУЗОЧ.ВОРОНКИ	16101842	4
7	ГАЙКА M6 - DIN 934	20100210	9

код	название	номер	кол.
8	НАПРАВЛЯЮЩА ВЫПУСКА	16101834	1
9	БОЛТ M6 X 10- DIN 933-8.8	20100160	9
10	ЭКРАН ПОЛЗУНА	16101818	1
11	ПОЛЗУН	16101826	1
12	ГАЙКА M8 DIN 934- SP.	20200119	2
13	РУКОЯТКА КЛАПАНА	16101800	1

КОМПЛЕКТ АНКЕРОВ M20- 06101117 (Ø 1.8M & 2.1M)

код	название	номер	кол.
			1.8M/2.1M
*1	БОЛТ M8X16 DIN 933- SP	20200259	16
2	ПЛАСТИКОВЫЙ ДЮБЕЛЬ M20 X 170	20200226	4
*3	ТЯЖЕЛАЯ ЧЕТЫРЁХГРАННАЯ ПОДКЛАДНАЯ ШАЙБА	16100273	4
*5	ПОДКЛАДНАЯ ШАЙБА Ф9ХФ16Х1.6-DIN126	20100467	16
*6	ГАЙКА M8 DIN 934- SP.	20200119	16
*7	АНКЕР НОЖКИ	15900574	4
*	КОМПЛЕКТ ДЕТАЛЕЙ		

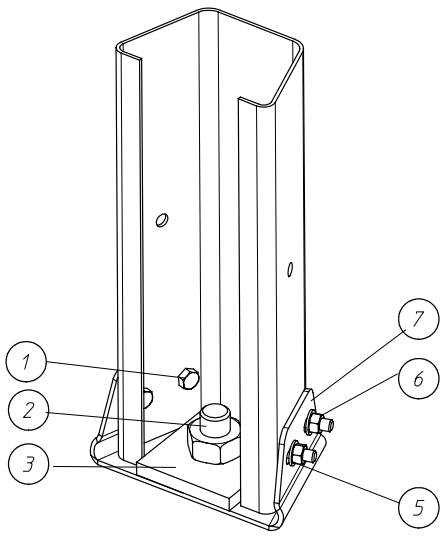

СМОТР. ОКНО ЛИНИИ ПОДАЧИ КОРМА (КОРПУС) - 05900899

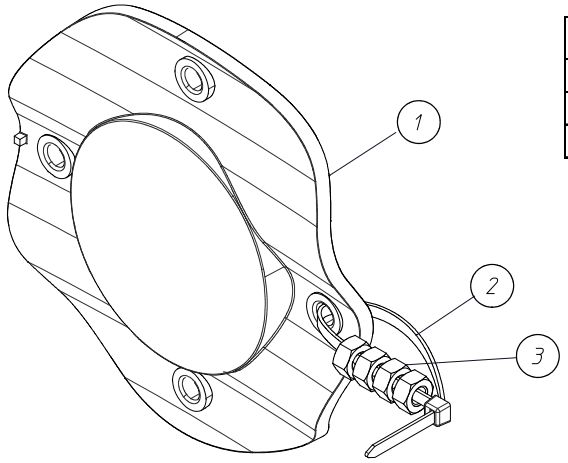

код	название	номер	кол.
1	СМОТР. ОКНО ЛИНИИ ПОДАЧИ КОРМА	15902596	1
2	ШАРНИРНЫЙ УЗЕЛ	00101105	1
3	ГАЙКА M8 - PA6 ЧЕРНАЯ	20109781	4

СМОТР. ОКНО ЛИНИИ ПОДАЧИ КОРМА (ВОРОНКА)- 06100903

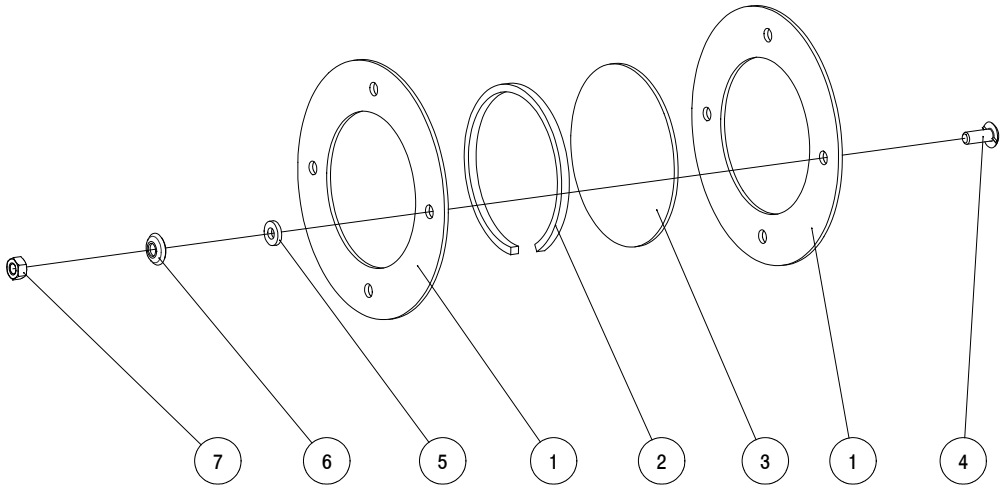

код	название	номер	кол.
1	ФЛАНЕЦ	16101131	2
2	УПЛОТНЕНИЕ ДЛЯ ОКНА ЗАГРУЗОЧ.ВОРОНКИ	16101685	1
3	ОКНО Ф 120 ММ	16101123	1
4	БОЛТ С ПОЛУКРУГЛОЙ ГОЛОВКОЙ M8X20-SP	20200176	4
5	РЕЗИНОВАЯ ПОДКЛАДНАЯ ШАЙБА Ф16XФ7.5X3	20200044	4
6	МЕТАЛЛИЧЕСКАЯ ПОДКЛАДНАЯ ШАЙБА	20200036	4
7	ГАЙКА M8 DIN 934- SP.	20200119	4

РАМА БУНКЕРА В СБОРЕ

Чертежи в комплекте по запросу

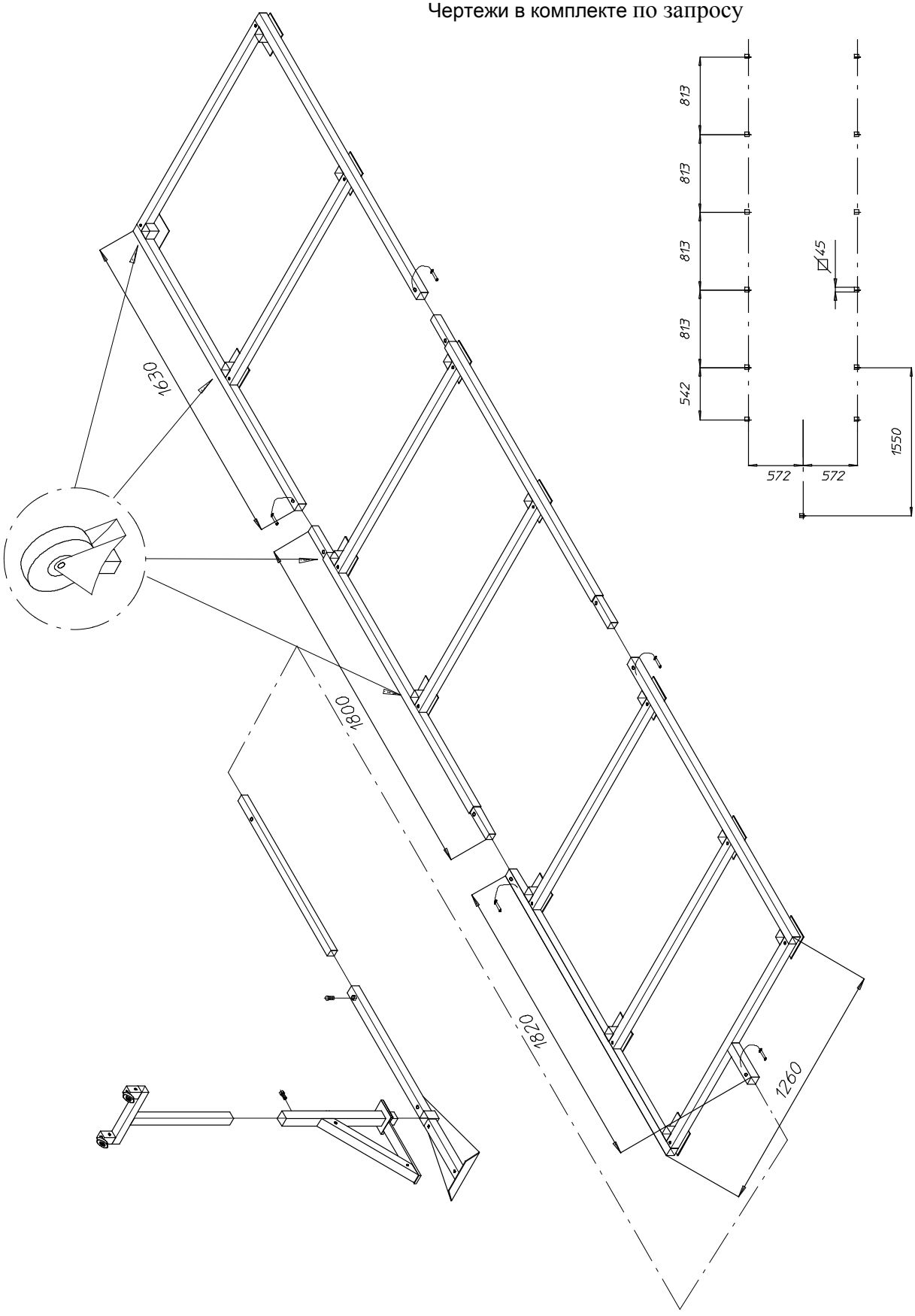

СОЕДИНИТЕЛЬНОЕ КОЛЬЦО - 06100374

код	название	номер	кол.
1	КОЛПАЧКОВАЯ ГАЙКА M8- DIN 985	20100418	3
2	КОЛЬЦО	16100638	1
3	ВИНТ M8X25-DIN 7991	20200051	3

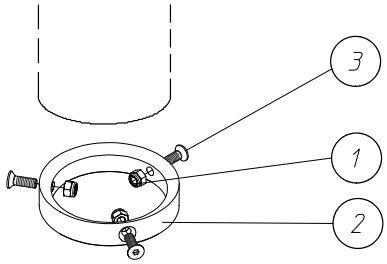

АДАПТЕР ДЛЯ МУФТЫ СЦЕП-ЛЕНИЯ 3" - 06100861

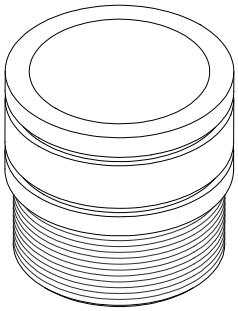

АДАПТЕР ДЛЯ МУФТЫ СЦЕП-ЛЕНИЯ 4" - 05900667

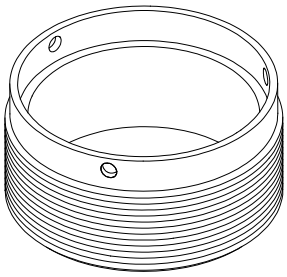

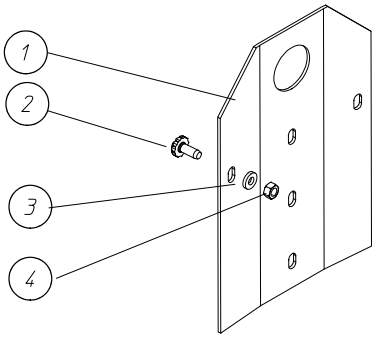

КОМПЛЕКТ ДЛЯ УСТАНОВКИ БУНКЕРА

06100481 - 1.8M/ 2.1M

код	название	номер	кол.
			1.8M/2.1M
1	МОНТАЖНАЯ ПЛАСТИНА СИЛОСА	16100927	2
2	БОЛТ M 8 X 20 С РЕЗИНОВЫМ КОЛПАЧКОМ	16103152	10
3	РЕЗИНОВАЯ ПОДКЛАДНАЯ ШАЙБА Ф16XФ7.5X3	20200044	10
4	ГАЙКА M8- DIN 934	20200028	10

СОЕД.ШНЕКА В СБОРД/ВПУСК.ПАТРУБКА БУН. - 06100465

код	название	номер	кол.
1	ПОЛОВИНА СОЕДИНЕНИЯ ТРУБЫ	16100422	2
2	ГАЙКА M8 DIN 934- SP.	20200119	8
3	БОЛТ M8X16 DIN 933- SP	20200259	8

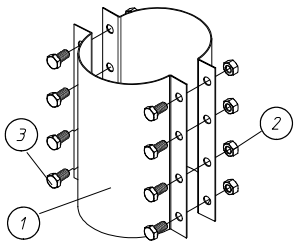

ОПЦИЯ: ПЕРЕКЛЮЧАТЕЛЬ МИНИМ.УРОВНЯ - 00201145

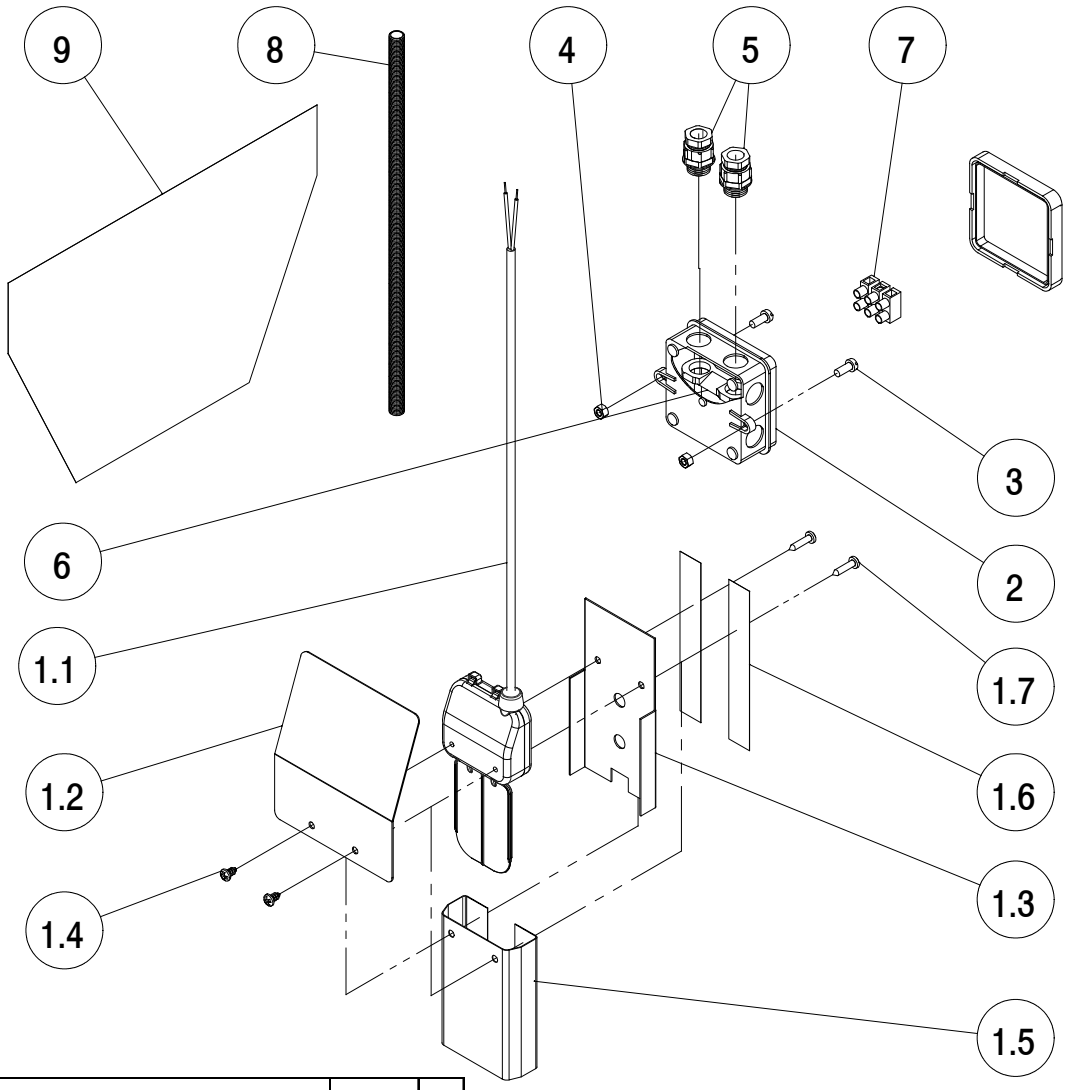

код	название	номер	кол.
1	ПЕРЕКЛЮЧАТЕЛЬ МИНИМУМА В СБОРЕ	10206043	1
1.1	ПЕРЕКЛЮЧАТЕЛЬ МИНИМУМА В СБОРЕ	10203073	1
1.2	КРЫШКА ВЫКЛЮЧАТЕЛЯ	10206035	1
1.3	ОПОРА ПЕРЕКЛЮЧАТЕЛЯ	10203107	1
1.4	ВИНТ 4.2X9.5 DIN 7981	20102745	2
1.5	МЕМБРАНА ПЕРЕКЛЮЧАТЕЛЬ МИНИМУМА	10203115	1
1.6	КЛЕЙКАЯ ЛЕНТА 19X0.23-2-СТОРОННЯЯ	30800726	2
1.7	ВИНТ Ф4.2X19 DIN 7981	20104535	2
2	КОРОБКА ОВО А8	15000037	1
3	ВИНТ М5X12 DIN 84-4.8	20101135	2
4	ГАЙКА М5- DIN 934	20100152	2
5	КАБЕЛЬНОЕ КОЛЬЦО PG 9	15001472	2
6	КОЛЬЦЕВОЙ ДЕРЖАТЕЛЬ КАБЕЛЯ (2XPG9)	15010119	1
7	ХОД ЗАЖИМА (3/6E)	10103109	1
8	ЗАЩИТА ШНУРА ПЕРЕКЛЮЧАТЕЛЯ	13104518	1
9	НАКЛЕЙКА ПЕРЕКЛЮЧАТЕЛЬ МИНИМУМА	10203149	1

ОПЦИЯ: ВХОДНОЙ ЛЮК

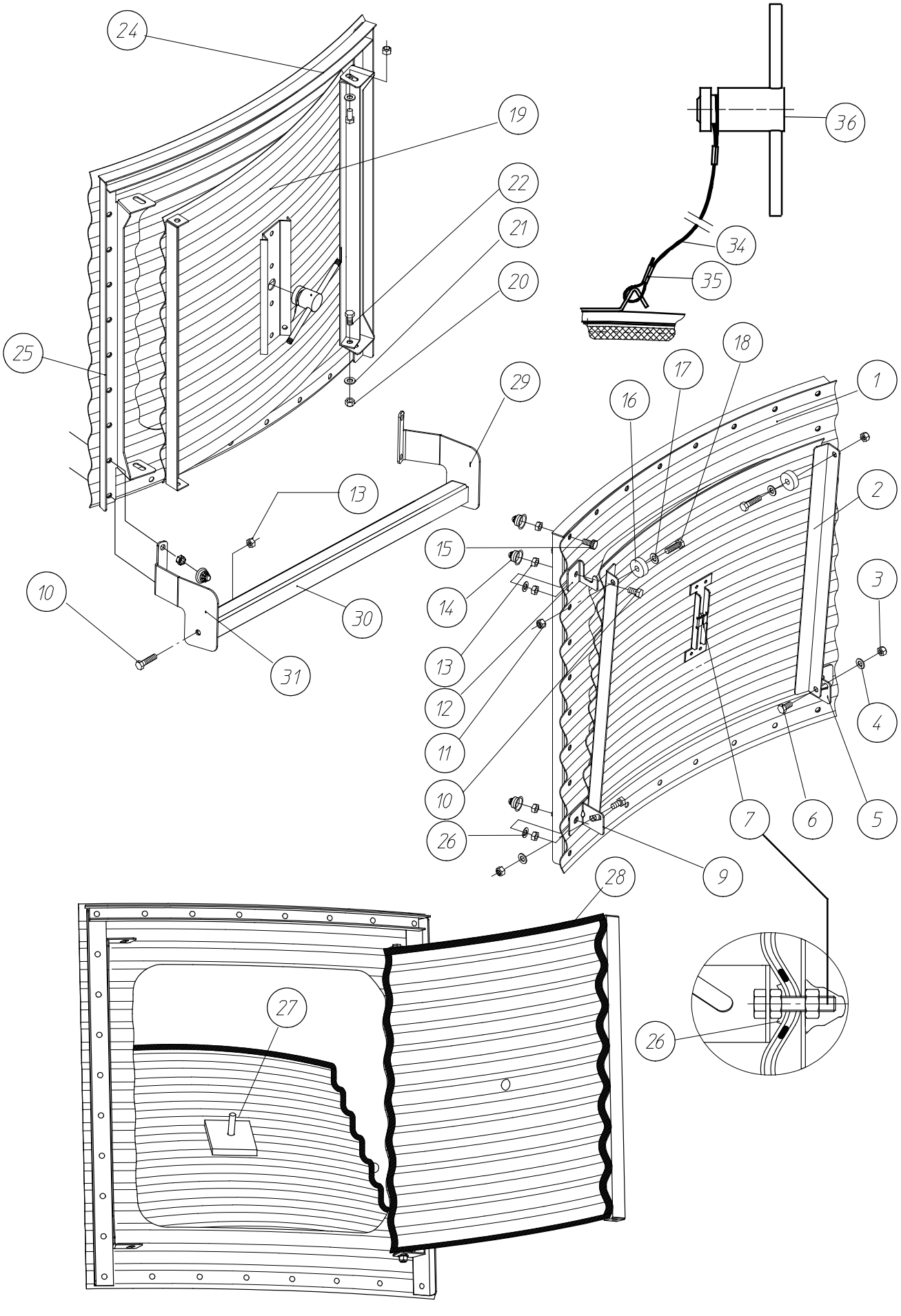

ОПЦИЯ: ВХОДНОЙ ЛЮК -
06000491 - 1.8 M
06101687 - 2.1 M

код	название	номер	кол.
1	ПЛАСТИНА КОРПУСА С ОТДЕЛКОЙ 6'	15900426	1
	ПЛАСТИНА КОРПУСА С ОТДЕЛКОЙ 7'	15900392	1
2	ВНУТРЕННЯЯ ДВЕРНАЯ ПЛАСТИНА СВАРН. 6'	15900285	2
	ВНУТРЕННЯЯ ДВЕРНАЯ ПЛАСТИНА СВАРН.7'	15900053	2
*3	КОНТРГАЙКА M8 - DIN 985 - A2	20102885	2
*4	ПОДКЛАДНАЯ ШАЙБА Ф8.4X17X1.6 DIN125 - A2	20102869	2
*5	ВНУТР.ШАРНИР ПРАВЫЙ	15900202	2
*6	БОЛТ M8X20-DIN 933-A2	19909175	2
7	БОЛТ M10 X 65- DIN 933-ST.ST	15900103	1
*9	ВНУТР.ШАРНИР ЛЕВЫЙ	15900210	1
*10	БОЛТ M8X30-DIN 933-8.8	20100244	5
11	ГАЙКА M8- DIN 934	20200028	2
*12	СТОПОРНАЯ ПЛАСТИНА	15900228	1
*13	ГАЙКА M8 DIN 934- SP.	20200119	37
*14	РЕЗИНОВЫЙ КОЛПАЧОК M8	16103699	32
*15	БОЛТ M 8 X 20 С РЕЗИНОВЫМ КОЛПАЧКОМ	16103152	29
16	ТОЛКАТЕЛЬ РЕЗИНОВЫЙ	15900111	2
17	ПОДКЛАДНАЯ ШАЙБА Ф9XФ16X1.6-DIN126	20100467	2
18	БОЛТ M8X40-DIN 933-8.88	20100251	2
19	НАРУЖНАЯ ДВЕРНАЯ ПЛАСТИНА СВАРН. 6'	15900319	1
*20	КОНТРГАЙКА M8 - DIN 985 - A2	20102885	2
*21	ПОДКЛАДНАЯ ШАЙБА Ф8.4X17X1.6 DIN125 - A2	20102869	2
*22	БОЛТ M8X20-DIN 933-A2	19909175	2
24	ГОРИЗОНТАЛЬНАЯ УПЛОТНИТЕЛЬНАЯ СКОБА 6"	15900327	1
25	ВЕРТИКАЛЬНАЯ УСИЛИТЕЛЬНАЯ СКОБА	15900194	2
*26	РЕЗИНОВАЯ ПОДКЛАДНАЯ ШАЙБА Ф16XФ7.5X3	20200044	3
27	ПРОКЛАДКА 50X50X12	15900244	1
28	ПРОКЛАДКА 20X5	15900251	4.2M
29	ОПОРА ДЛЯ ПОДВЕСНОЙ ЛЕСТНИЦЫ, СПРАВА	15901317	1
30	МОСТИК ДЛЯ ПОДВЕСНОЙ ЛЕСТНИЦЫ	15901325	1
31	ОПОРА ДЛЯ ПОДВЕСНОЙ ЛЕСТНИЦЫ, СЛЕВА	15901333	1
34	ТРОС С ПОКРЫТИЕМ ИЗ ПОЛИАМИДА	00400853	1
35	ЗАЖИМ ТРОСА Ф1.5/2	15900061	2
36	РУЧКА ДВЕРЦЫ В СБОРЕ	15902026	1
*	КРЕПЕЖНЫЙ КМП ДЛЯ ЛЮКА	15900236	1

ШНЕК ЗАПОЛНЕНИЯ БУНКЕРА

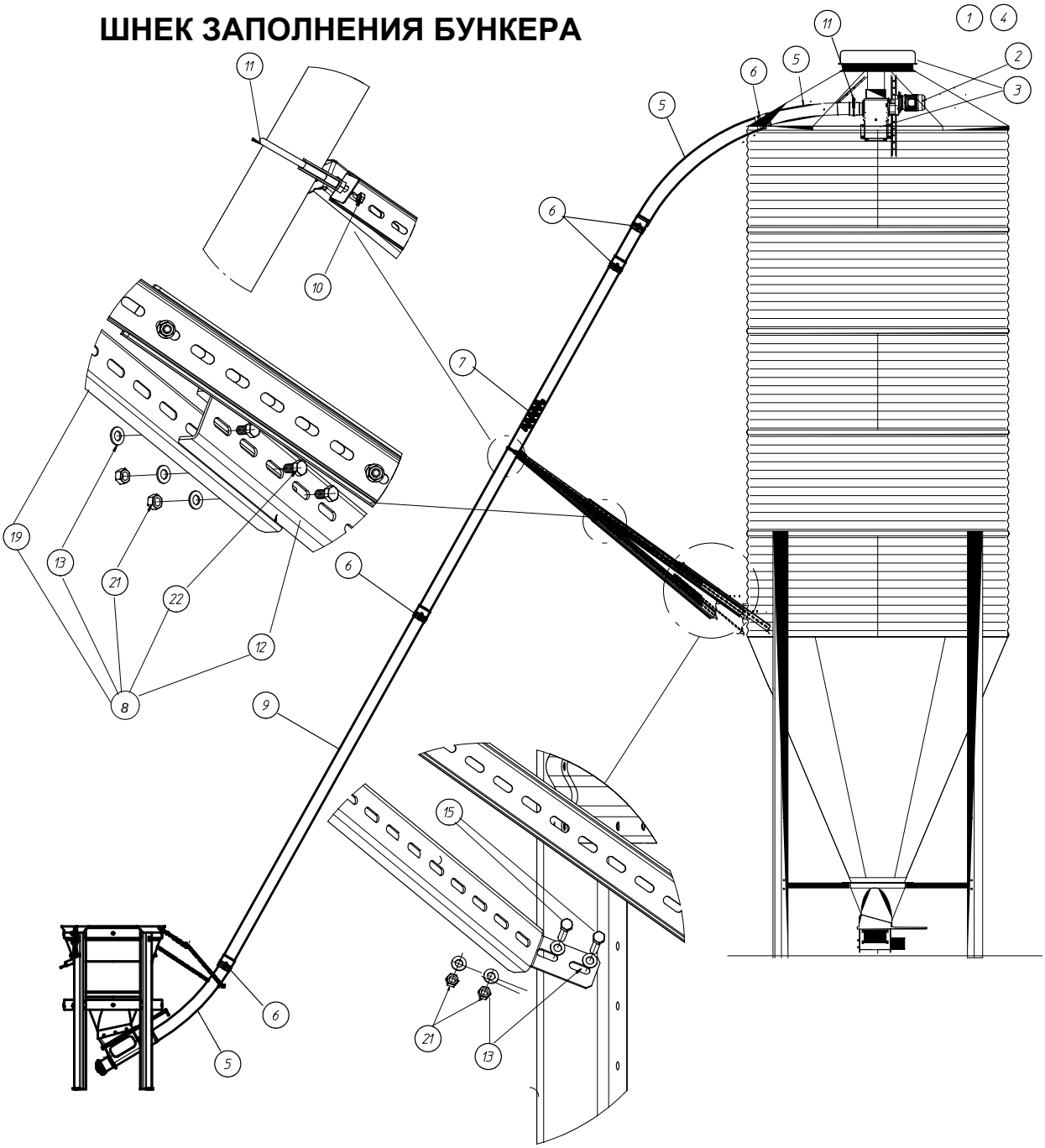

ШНЕК ЗАПОЛНЕНИЯ БУНКЕРА

код	название	номер	кол.
1	БЛОК УПРАВЛЕНИЯ FA 90	03202496	1
2	МОТОР-РЕДУКТОР	Разное	1
3	ПЕРЕХОДНАЯ ДЕТАЛЬ + КРЫШКА	03201878	1
4	ВЫКЛЮЧАТЕЛЬ 2.5-4.0 A	05000369	1
5	КОЛЕНО NOVICOR, 45ГРАД.- Ф 90 ММ	03200326	1
6	ХОМУТ ШЛАНГА Ф 80-100 ММ	03200250	1
7	ШНЕК FA 90	03200409	1
8	УЗЕЛ ОПОРЫ ЛИНИИ НАПОЛНЕНИЯ БУНКЕРА	03201886	1
9	ТРУБА NOVICOR ДЛИНА=3 М - Ф89 ММ	03200300	2
10	ГАЙКА M8 DIN 934- SP.	20200119	26
11	ТРУБНЫЙ ХОМУТ В СБОРЕ, Ф95	03200029	2
12	ГОРИЗОНТАЛЬНЫЙ РАСКОС ДЛ DUCT+CDS	11102696	2
*13	ПОДКЛАДНАЯ ШАЙБА Ф9ХФ16Х1.6-DIN126	20100467	18
14	ПРОФИЛЬ ПОВЫШЕН.ПРОЧНОСТИ КРЫШКИ БУНКЕРА	05900352	1
*15	БОЛТ M8X40-DIN 933-8.88	20100251	4
**16	БОЛТ M8X25-DIN 933-8.8	20100236	8
**17	БОЛТ M6 X 10 - DIN 933-8.8	20100160	8
**18	БОЛТ M 8 X 20 С РЕЗИНОВЫМ КОЛПАЧКОМ	16103152	8
19	ОПОРА ЗАГРУЗКИ БУНКЕРА FA	13202718	2
**20	ГАЙКА M8- DIN 934	20200028	8
*21	ГАЙКА M8 DIN 934- SP.	20200119	10
*22	БОЛТ M8X16 DIN 933- SP	20200259	6
	ГАЙКА M6 - DIN 934	20100210	4
*	КОМПЛЕКТ КРЕПЕЖА	13202726	1
**	КОМПЛЕКТ КРЕПЕЖА	13202734	1

ШНЕК, НАПОЛНЯЮЩИЙ ВНУТРЕННИЙ НАКОПИТЕЛЬ

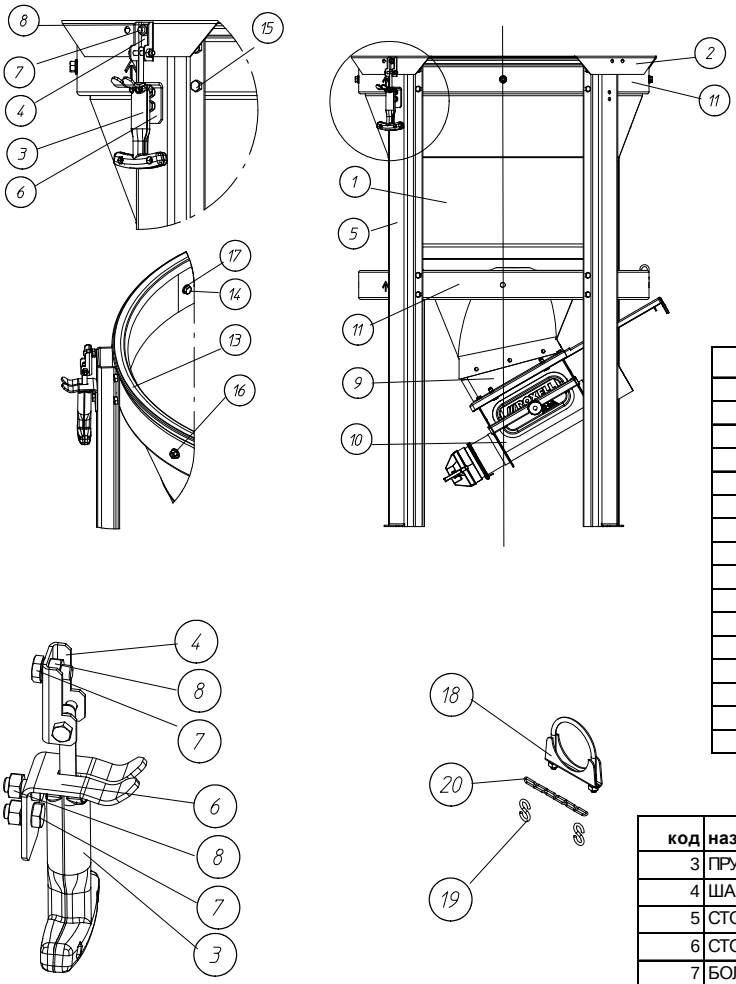

код	название	номер	кол.
1	ВОРОНКА 80 КГ ДЛЯ ВЕСОВ	04904215	1
2	ЧЕХОЛ ДЛЯ СТОЙКИ ВЕСОВ	05900329	1
3	ПРУЖИННЫЙ ЗАМОК	15902406	2
4	ШАРНИР ДЛЯ ПРУЖИННОГО ЗАМКА	15902422	2
5	СТОЙКА ПОЛИЭТИЛЕНОВОЙ ВОРОНКИ 80 КГ	04904710	4
6	СТОПОРНАЯ ПЛАСТИНА ДЛЯ ПРУЖИН.ЗАМКА	15902430	2
7	БОЛТ M8X16 DIN 933- SP	20200259	6
8	ГАЙКА M8 DIN 934- SP.	20200119	6
9	ПРОМЕЖУТОЧНАЯ ПЛАСТИНА- ПЭ-ЧЕРНАЯ	03000585	1
10	ПРИЕМНАЯ ВОРОНКА FA 90	03201969	1
11	ОПОРНОЕ КОЛЬЦО ДЛЯ ПЭ-ВОРОНКИ- ПЛОСКОЕ	14904106	2
13	ЗАЩЕЛКИВАЮЩИЙСЯ ПРОФИЛЬ 2,5 М	04904652	1
14	БОЛТ M8X30-DIN 933-8.8	20100244	4
15	БОЛТ M8X16-DIN 933-8.8	20100228	32
16	ГАЙКА M8- DIN 934	20200028	36
17	ПОДКЛАДНАЯ ШАЙБА Ф9XФ16X1.6-DIN126	20100467	4

код	название	номер	кол.
3	ПРУЖИННЫЙ ЗАМОК	15902406	2
4	ШАРНИР ДЛЯ ПРУЖИННОГО ЗАМКА	15902422	2
5	СТОЙКА ПОЛИЭТИЛЕНОВОЙ ВОРОНКИ 80 КГ	04904710	4
6	СТОПОРНАЯ ПЛАСТИНА ДЛЯ ПРУЖИН.ЗАМКА	15902430	2
7	БОЛТ M8X16 DIN 933- SP	20200259	6
8	ГАЙКА M8 DIN 934- SP.	20200119	6
18	ТРУБНЫЙ ХОМУТ В СБОРЕ, Ф95	03200029	1
19	КРЮК "S"- Ф 5- НЕРЖ.СТ.	15008709	2
20	ЦЕПЬ Ф 3 ММ НЕРЖ.СТ	00103606	2

ДЕТАЛИ

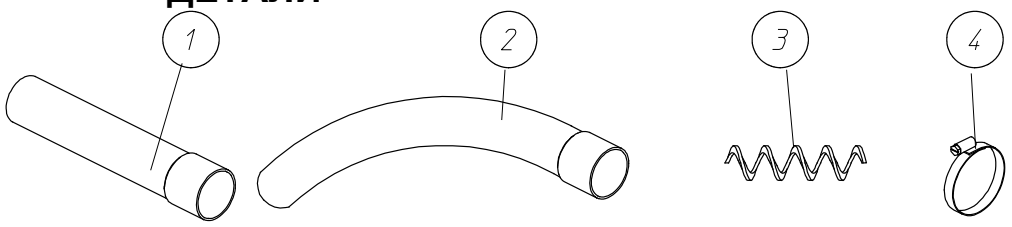

код	название	номер
1	ТРУБА NOVICOR ДЛИНА=3 М - Ф89 ММ	03200300
2	КОЛЕНО NOVICOR, 45ГРАД.- Ф 90 ММ	03200326
3	ШНЕК FA 90	03200409
4	ТРУБНЫЙ ХОМУТ В СБОРЕ, Ф95	03200029

ПРИЕМНАЯ ВОРОНКА FA90 В СБОРЕ - 03202629

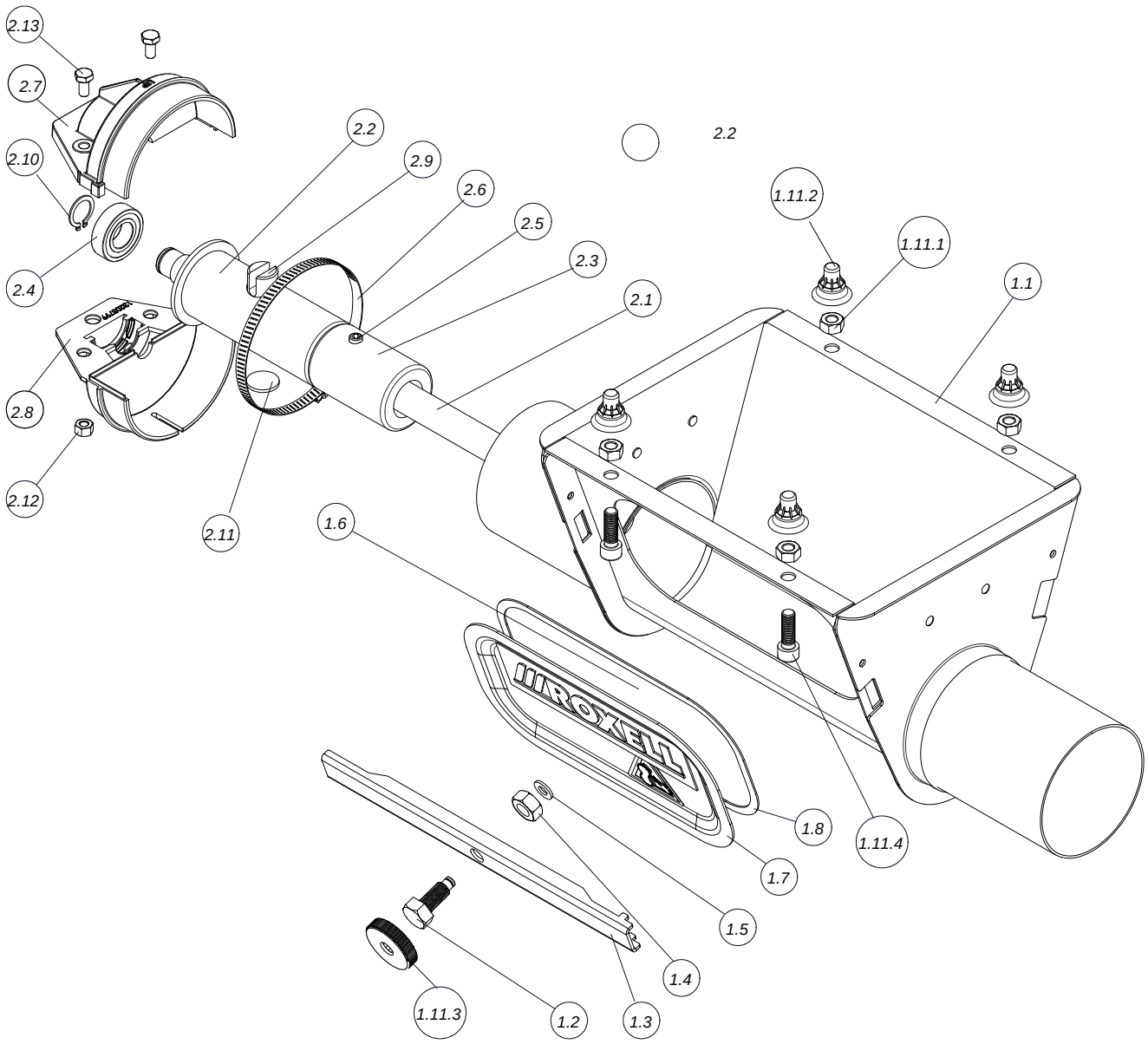

код	название	номер	кол.
1	ЗАГРУЗОЧ.ВОРОНКА И ЗАКРЫВ.ПЛАСТИНА FA90	13202957	1
1.1	СВАРНОЙ КОРПУС ВОРОНКИ FA90	13202965	1
1.2	ЗАКРЫВАЮЩИЙ БОЛТ- ЛАТУННЫЙ МАЛЫЙ	13108154	1
1.3	ЗАКРЫВАЮЩИЙ ПРОФИЛЬ	13107768	1
1.4	ГАЙКА M10-DIN 934	20100277	1
1.5	ВОЛОКОННОЕ КОЛЬЦО	20104287	1
1.6	Е-КОЛЬЦО Ф 5-DIN 6799-A2	20102018	1
1.7	ЗАКРЫВАЮЩАЯ ПАНЕЛЬ	13107776	1
1.8	УПЛОТНЕНИЕ 15X2	30800874	1
1.9	ЯРЛЫК ROXELL- 160 X 40	10101129	1
1.10	ЯРЛЫК- ОПАСНОСТЬ ДЛЯ РУК	13106596	1
1.11	КОМПЛЕКТ КРЕПЕЖА	13108055	1
1.11.1	ГАЙКА M8 DIN 934- SP.	20200119	4
1.11.2	РЕЗИНОВЫЙ КОЛПАЧОК M8	16103699	4
1.11.3	РУЧКА С НАКАТКОЙ	13107842	1
1.11.4	ВИНТ С ГОЛОВ.ПОД ТОРЦ.КЛЮЧ M8X25-DIN912	20101978	4

код	название	номер	кол.
2	АНКЕР И ПОДШИПНИК В СБОРЕ FA90	13204011	1
2.1	АНКЕР ПОДШИПНИКА ВАЛА FA75-90	13109731	1
2.2	СВАРНАЯ АНКЕРНАЯ ТРУБА Ф 44	13201769	1
2.3	ОГРАНИЧИТЕЛЬ Ф 44	13201744	1
2.4	ПОДШИПНИК 17X35X10- 6003 LLU	13201066	1
2.5	КМП ВИНТОВ M8 X 10- DIN 916	20100434	3
2.6	ХОМУТ ШЛАНГА Ф 80-100 ММ	03200250	1
2.7	КОЛПАЧОК ДЕРЖ АТ.ПОДШИПНИКА ВЕРХН.Ф90	13203781	1
2.8	КОЛПАЧОК ДЕРЖ АТ.ПОДШИПНИКА НИЖНИЙ-Ф90	13203799	1
2.9	ПАЛЕЦ ЗАЖ ИМА	13100482	1
2.10	СТОПОРНОЕ КОЛЬЦО Ф 17X1- DIN471	20101333	1
2.11	РАСПОРКА	13200134	2
2.12	КОНТРГАЙКА M6 - DIN 985	20100400	2
2.13	БОЛТ M6 X 10 - DIN 933-8.8	20100160	2

КМП.ЗАП.ЧАСТ. Д/КОЛП.ДЕРЖ.ПОДШИПН. - Ф90 - 03202726

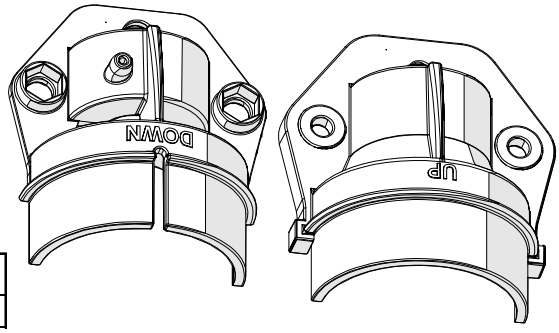

код	название	номер	кол.
1	КМП.ЗАП.ЧАСТ.Д/КОЛП.ДЕРЖ АТ.ПОДШИПН.Ф90	03202726	10

ПРОМЕЖУТОЧНАЯ ПЛАСТИНА- ПЭ-ЧЕРНАЯ - 03000585

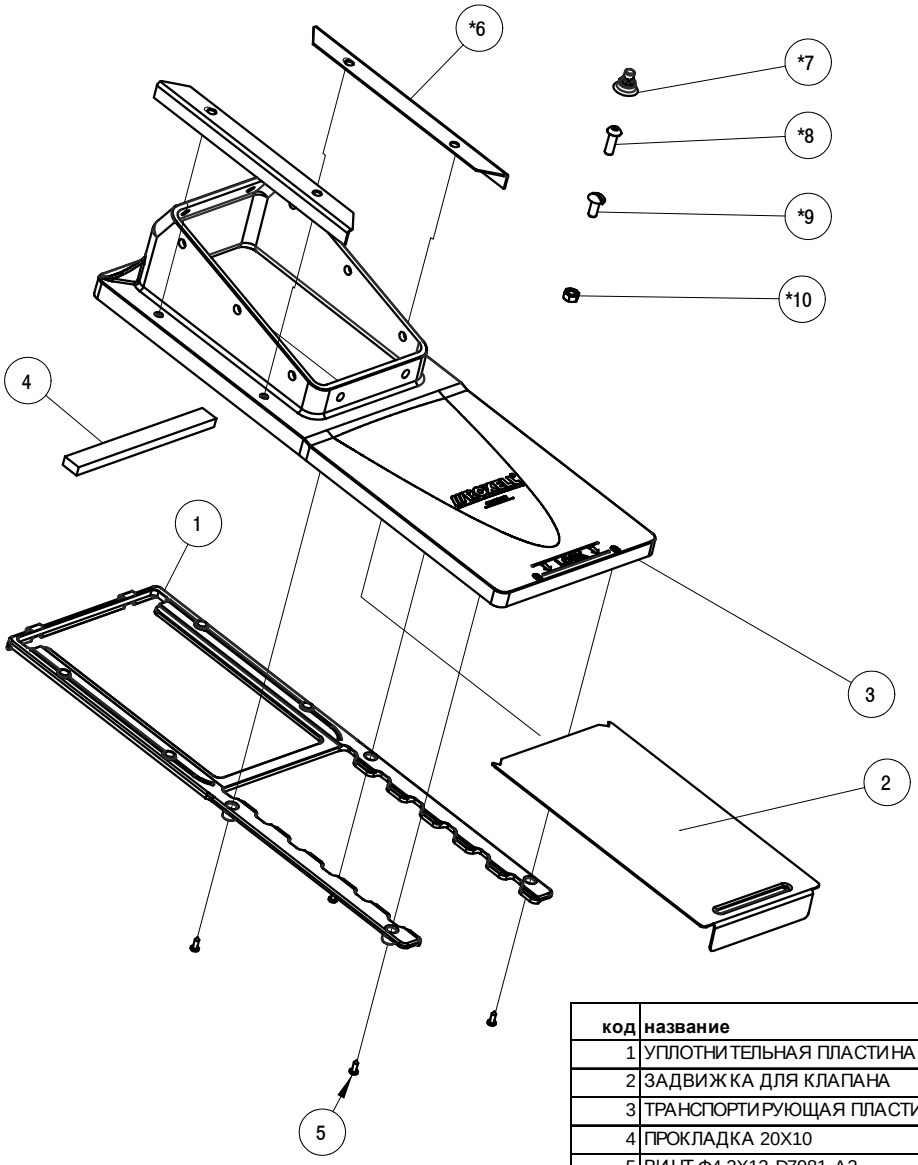

код	название	номер	кол.
1	УПЛОТНИТЕЛЬНАЯ ПЛАСТИНА	13000575	1
2	ЗАДВИЖКА ДЛЯ КЛАПАНА	13000583	1
3	ТРАНСПОРТИРУЮЩАЯ ПЛАСТИНА	13000567	1
4	ПРОКЛАДКА 20X10	30800064	1
5	ВИНТ Ф4.2X13-D7981-A2	20200267	4
*6	УСИЛИТЕЛЬНЫЙ ПРОФИЛЬ	13000591	2
*7	РЕЗИНОВЫЙ КОЛПАЧОК М8	16103699	18
*8	ВИНТ С ГОЛОВКОЙ ПОД ТОРЦЕВОЙ КЛЮЧ М8X25	20109708	10
*9	БОЛТ С ПОЛУКРУГЛОЙ ГОЛОВКОЙ М8X20-SP	20200176	8
*10	ГАЙКА М8 - PA6 ЧЕРНАЯ	20109781	18
*	КОМПЛЕКТ КРЕПЕЖА ДЛЯ ПРОФИЛЕЙ	13000971	1

ОПОР.КОЛЬЦО ДЛЯ ПЭ ВОРОНКИ 80 КГ- 04904702

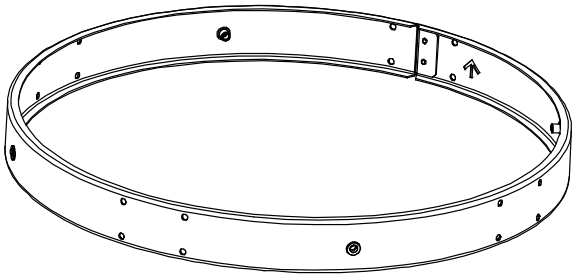

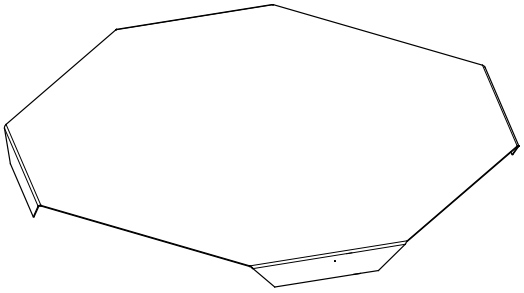

ЧЕХОЛ ДЛЯ СТОЙКИ ВЕСОВ - 05900329

КМП ДЛЯ ШНЕКА-НАПОЛНИТЕЛЯ БУНКЕРА - 05900337

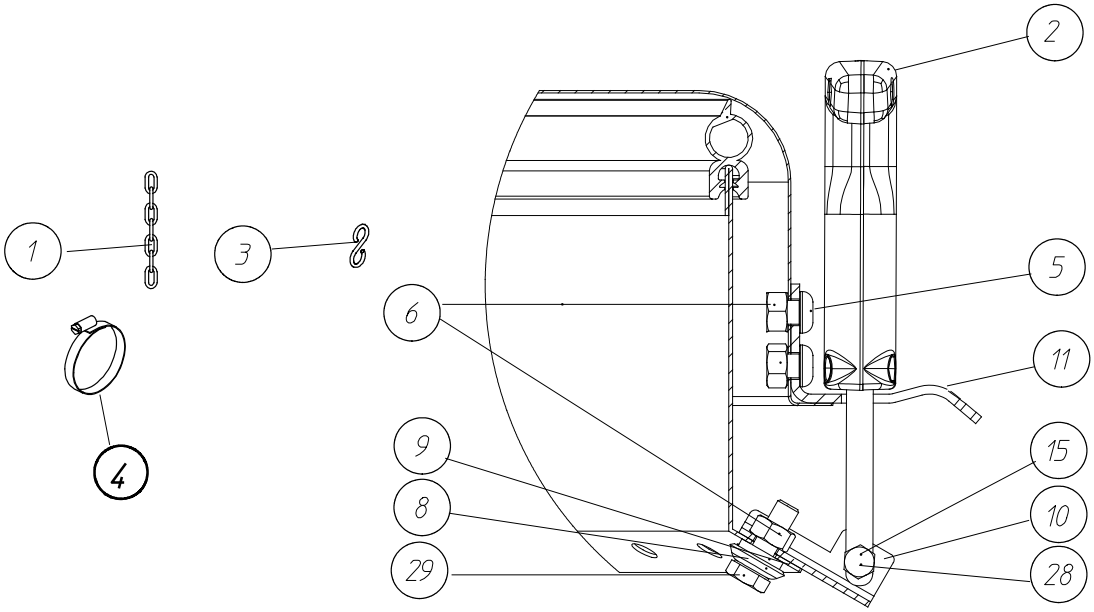

код	название	номер	кол.
1	ЦЕПЬ Ф 3 ММ НЕРЖ.СТ	00103606	2
2	ПРУЖИННЫЙ ЗАМОК	15902406	2
3	КРЮК "S"- Ф 5- НЕРЖ.СТ.	15008709	2
4	ТРУБНЫЙ ХОМУТ В СБОРЕ, Ф95	03200029	2
5	ПЕРЕДН.КРЫШКА ГРОХОТА ISO7380-M8X10-A2	20200382	4
6	ГАЙКА M8 DIN 934- SP.	20200119	6
8	МЕТАЛЛИЧЕСКАЯ ПОДКЛАДНАЯ ШАЙБА	20200036	14

код	название	номер	кол.
9	РЕЗИНОВАЯ ПОДКЛАДНАЯ ШАЙБА Ф16ХФ7.5Х3	20200044	14
10	ШАРНИР ДЛЯ ПРУЖИННОГО ЗАМКА	15902422	2
11	СТОПОРНАЯ ПЛАСТИНА ДЛЯ ПРУЖИН.ЗАМКА	15902430	2
15	БОЛТ M6X35 DIN 933 A2	20108478	2
28	ГАЙКА M6- DIN 934- НЕРЖ.СТ.	20102257	2
29	БОЛТ M8X25- DIN 933- SP	20200143	2

ВСТРЯХИВАТЕЛЬ В СБОРЕ - 03000007

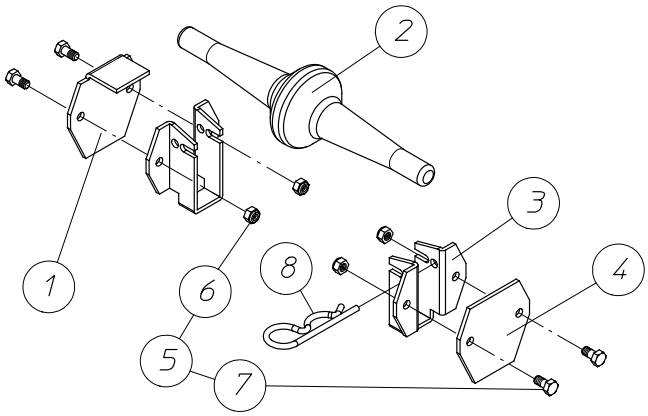

код	название	номер	кол.
1	ФИКСАТОР ВСТРЯХИВАТЕЛЯ ЗАБЛОКИРОВАННЫЙ	13107990	1
2	ВСТРЯХИВАТЕЛЬ	13107966	1
3	ДЕРЖАТЕЛЬ ВСТРЯХИВАТЕЛЯ	13107974	2
4	ФИКСАТОР ВСТРЯХИВАТЕЛЯ	13107982	1
5	КМП КРЕПЕЖА	13108014	1
6	КОЛПАЧКОВАЯ ГАЙКА M6- DIN 985	20100400	4
7	БОЛТ M6 X 10- DIN 933-8.8	20100160	4
8	РАЗВОДНОЙ ШПЛИНТ Ф4	20103933	1

ВОРОНКА 80 КГ ДЛЯ ВЕСОВ - 04904215



СТОЙКА ПОЛИЭТИЛЕНОВОЙ ВОРОНКИ 80 КГ - 04904710



БОЛТЫ И ГАЙКИ ПОЛИЭТ.ВОРОНКИ НА 80 КГ - 04904637

код	название	номер	кол.
1	БОЛТ M8X16-DIN 933-8.8	20100228	40
2	БОЛТ M8X30-DIN 933-8.8	20100244	4
3	ПОДКЛАДНАЯ ШАЙБА Ф9XФ16X1.6-DIN126	20100467	4
4	ПРОБКА ТИП S12 X 60 ММ	20104709	4
5	ШУРУП 8X60-DIN571	20108072	4
6	ГАЙКА M8- DIN 934	20200028	44
7	ВОЗВЫШАЮЩАЯ ПЛАСТИНА 115X64X1	14903744	2
	ВОЗВЫШАЮЩАЯ ПЛАСТИНА 115X64X2	14903751	2

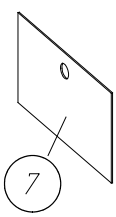

ПЕРЕХОДНАЯ ДЕТАЛЬ + КРЫШКА - 03202579

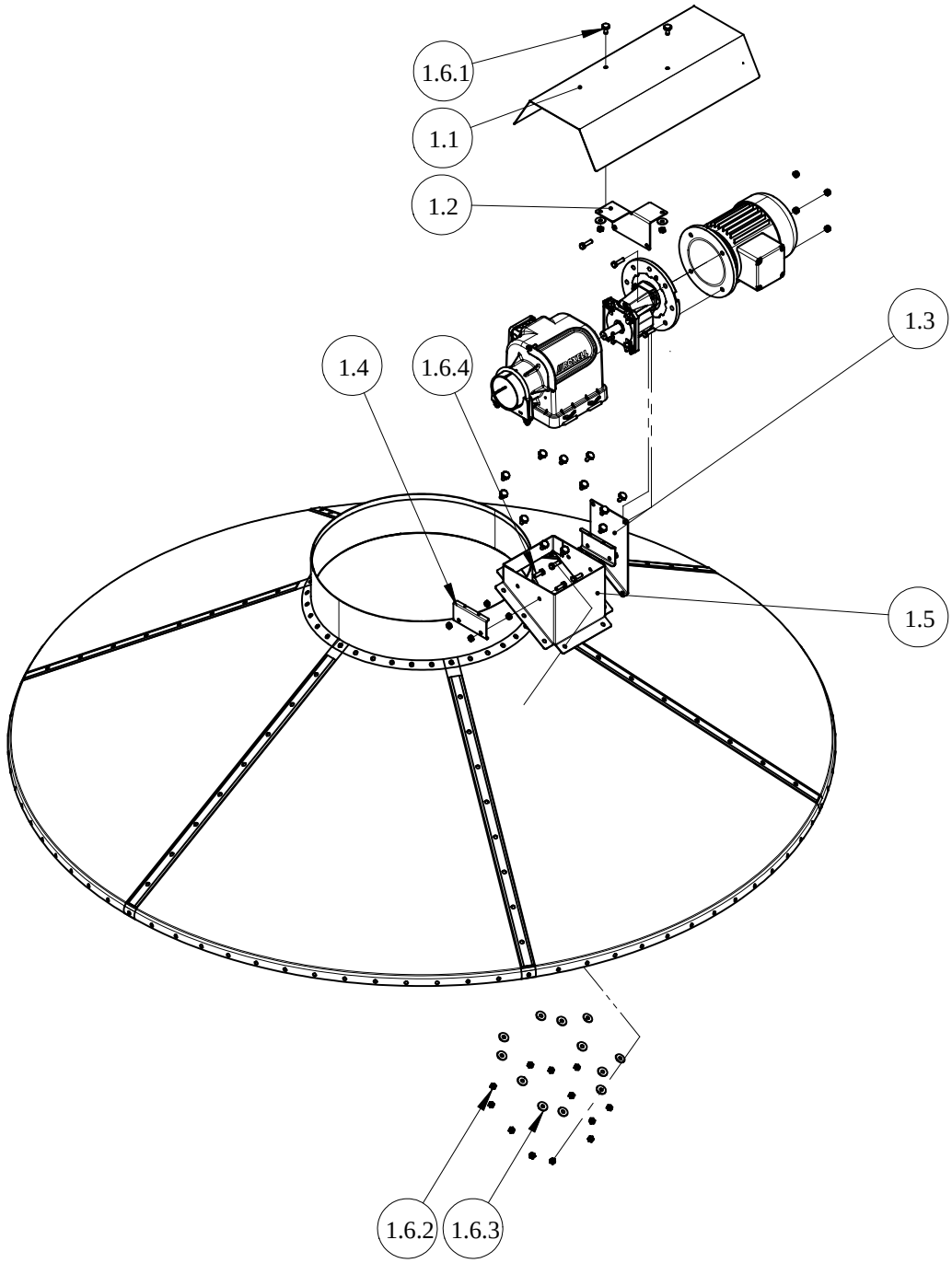

код	название	номер	кол.
1	ПЕРЕХОДНАЯ ДЕТАЛЬ + КРЫШКА	03202579	1
1.1	КРЫШКА БЛОКА УПРАВЛЕНИЯ	13203872	1
1.2	ОПОРА ДЛЯ КРЫШКИ БЛОКА УПРАВЛЕНИЯ	13203880	1
1.3	ОПОРА РЕДУКТОРА И ДВИГАТЕЛЯ	13203898	1
1.4	ЗАЖИМНАЯ ПЛАСТИНА ДЛЯ ПЕРЕДАТОЧ.ДЕТАЛИ	13203906	2
1.5	БЛОК УПРАВЛЕНИЯ ПЕРЕДАЧЕЙ	13203914	1
1.6	КОМПЛЕКТ КРЕПЕЖА	13203922	1
1.6.1	БОЛТ М 8 Х 20 С РЕЗИНОВЫМ КОЛПАЧКОМ	16103152	14
1.6.2	ГАЙКА М8- DIN 934	20200028	22
1.6.3	ПОДКЛАДНАЯ ШАЙБА D. 8.4X25X2- DIN 9021	20102794	14
1.6.4	БОЛТ М8X25-DIN 933-8.8	20100236	4
1.7	СИЛИКОН- N	30800239	1

ПРОФИЛЬ ПОВЫШЕН.ПРОЧНОСТИ КРЫШКИ БУНКЕ-РА, 2 НАБОРА - 05900352

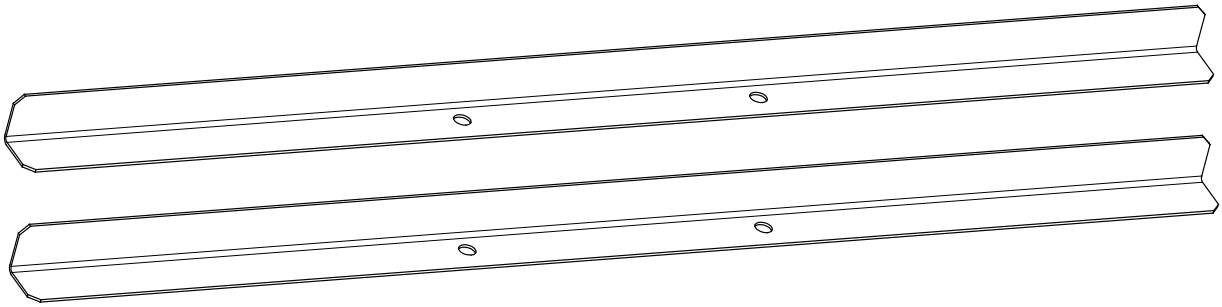

УЗЕЛ ОПОРЫ ЛИНИИ НАПОЛНЕНИЯ БУНКЕРА - 03201886

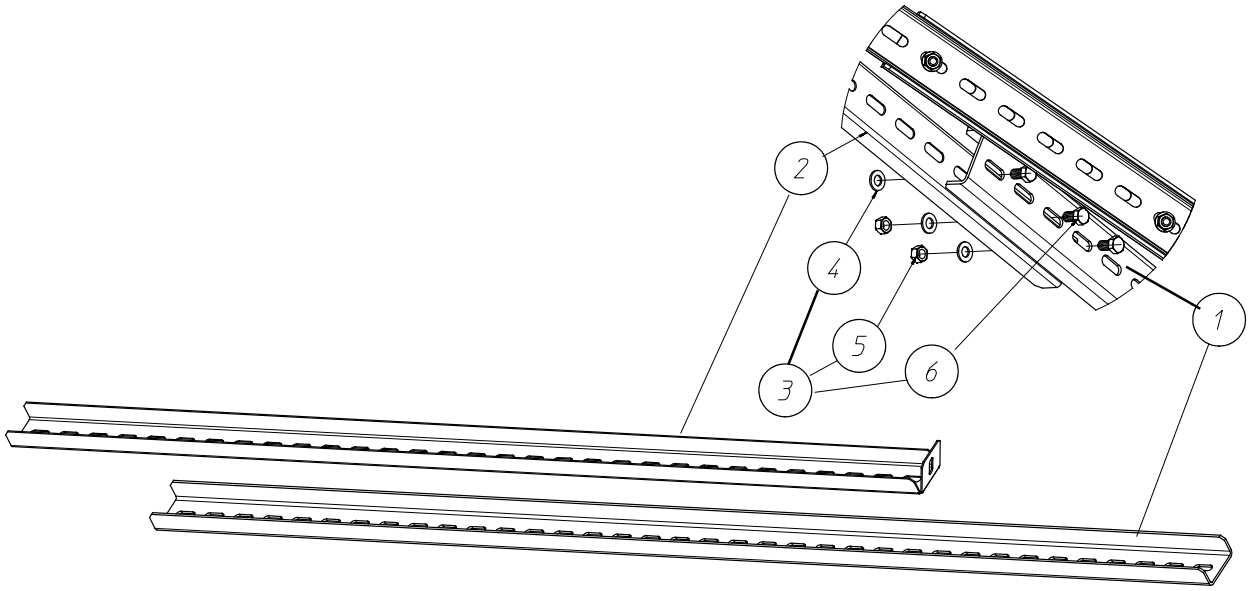

код	название	номер	кол.
1	ГОРИЗОНТАЛЬНЫЙ РАСКОС ДЛ DUCT+CDS	11102696	2
2	ОПОРА ЗАГРУЗКИ БУНКЕРА FA	13202718	2
3	КОМПЛЕКТ КРЕПЕЖА	13202726	1
4	ПОДКЛАДНАЯ ШАЙБА Ф9ХФ16Х1.6-DIN126	20100467	10
5	ГАЙКА M8 DIN 934- SP.	20200119	6
6	БОЛТ M8X16 DIN 933- SP	20200259	6

ЗАЩИТНАЯ КЛЕТЬ 1.8M & 2.1M

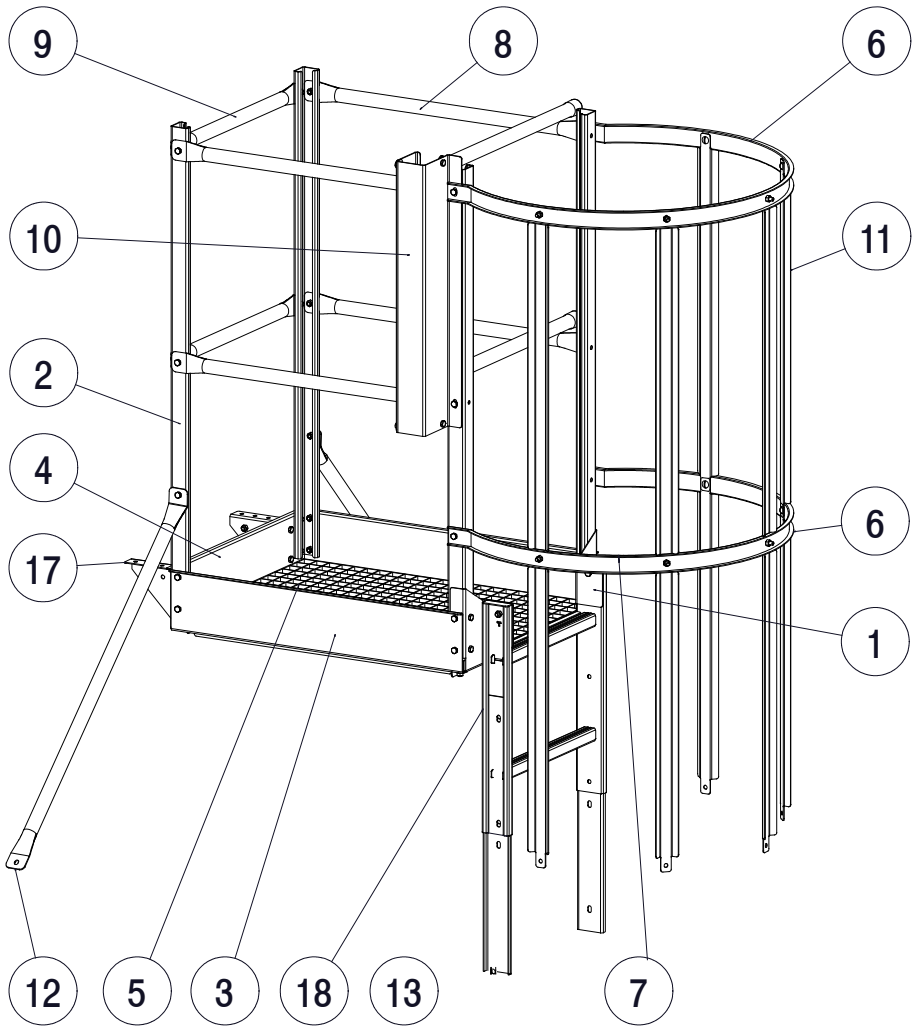

код	название	название	номер	номер	кол.
			1.8M	2.1M	
1	КРЕПЕЖНАЯ ПЛАСТИНА - ЗАЩИТНАЯ КЛЕТЬ	КРЕПЕЖНАЯ ПЛАСТИНА - ЗАЩИТНАЯ КЛЕТЬ	05901145	05901145	1
2	СТОЙКА - ЗАЩИТНАЯ КЛЕТЬ	СТОЙКА - ЗАЩИТНАЯ КЛЕТЬ	05901137	05901137	4
3	ПЛАСТИНА ОТБОЙНИКА-ЗАЩИТНАЯ КЛЕТЬ 6'	ПЛАСТИНА ОТБОЙНИКА-ЗАЩИТНАЯ КЛЕТЬ 7'	06002388	06102766	2
4	ПЛАСТИНА ОТБОЙН.ЗАЩИТ.КЛЕТЬ-ЗАДН.ЧАСТЬ	ПЛАСТИНА ОТБОЙН.ЗАЩИТ.КЛЕТЬ-ЗАДН.ЧАСТЬ	05901152	05901152	1
5	ГАЛЬВ. РЕШЕТКА - ЗАЩИТНАЯ КЛЕТЬ 6'	ГАЛЬВ. РЕШЕТКА - ЗАЩИТНАЯ КЛЕТЬ 7'	06002380	06102758	1
6	ЗАЩИТНОЙ КЛЕТИ-ЗАЩИТНАЯ КЛЕТЬ	ЗАЩИТНОЙ КЛЕТИ-ЗАЩИТНАЯ КЛЕТЬ	05901159	05901159	2
7	ПОЛУКОЛЬЦО ЗАЩИТНОЙ КЛЕТИ-ЗАЩ. КЛ.6/7'	ПОЛУКОЛЬЦО ЗАЩИТНОЙ КЛЕТИ-ЗАЩ. КЛ.6/7'	06102782	06102782	5
8	ПОРУЧЕНЬ - ЗАЩИТНАЯ КЛЕТЬ 6'	ПОРУЧЕНЬ - ЗАЩИТНАЯ КЛЕТЬ 7'	06002396	06102774	4
9	ПОРУЧЕНЬ - ЗАЩИТНАЯ КЛЕТЬ	ПОРУЧЕНЬ - ЗАЩИТНАЯ КЛЕТЬ	05901167	05901167	2
10	САМОЗАКРЫВАЮЩ. ВОРОТА - ЗАЩИТНАЯ КЛЕТЬ	САМОЗАКРЫВАЮЩ. ВОРОТА - ЗАЩИТНАЯ КЛЕТЬ	05901175	05901175	1
11	КРЕПЛЕНИЕ ЗАЩИТНОЙ КЛЕТИ	КРЕПЛЕНИЕ ЗАЩИТНОЙ КЛЕТИ	05900048	05900048	5
12	ОПОРНАЯ ТРУБА - ЗАЩИТНАЯ КЛЕТЬ 6'	ОПОРНАЯ ТРУБА - ЗАЩИТНАЯ КЛЕТЬ 7'	06002404	06102790	2
13	СОЕДИНИТЕЛЬНАЯ ПЛАСТИНА ДЛЯ ЛЕСТНИЦЫ	СОЕДИНИТЕЛЬНАЯ ПЛАСТИНА ДЛЯ ЛЕСТНИЦЫ	15901127	15901127	2
*14	БОЛТ С ПОЛУКРУГЛОЙ ГОЛОВКОЙ M8X20-SP	БОЛТ С ПОЛУКРУГЛОЙ ГОЛОВКОЙ M8X20-SP	20200176	20200176	10
*15	ГАЙКА M8 DIN 934- SP.	ГАЙКА M8 DIN 934- SP.	20200119	20200119	52
*16	БОЛТ M8X16 DIN 933- SP	БОЛТ M8X16 DIN 933- SP	20200259	20200259	42
17	ОПОРНАЯ ПЛАСТИНА - ЗАЩИТНАЯ КЛЕТЬ	ОПОРНАЯ ПЛАСТИНА - ЗАЩИТНАЯ КЛЕТЬ	05901191	05901191	2
18	ЛЕСТНИЦА 2 СТУПЕНЬКИ	ЛЕСТНИЦА 2 СТУПЕНЬКИ	05901199	05901199	1
*	НЕ ПОКАЗАНЫ	НЕ ПОКАЗАНЫ			

САМОЗАКРЫВАЮЩ. ВОРОТА - ЗАЩИТНАЯ КЛЕТЬ - 05901175

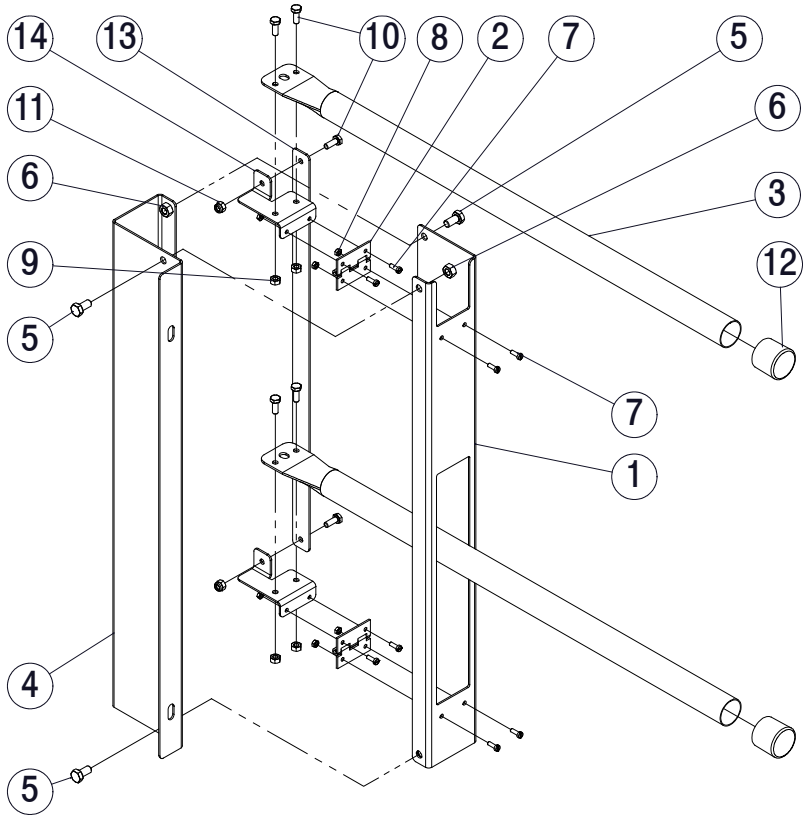

код	название	номер	кол.
1	КОРПУС - САМОЗАКРЫВАЮЩИЕСЯ ВОРОТА	15902693	1
2	ПЕТЛЯ 50X40ММ	01801315	2
3	ПОРУЧЕНЬ - САМОЗАКРЫВАЮЩИЕСЯ ВОРОТА	15902701	2
4	КОРПУС - САМОЗАКРЫВАЮЩИЕСЯ ВОРОТА	15902925	1
5	БОЛТ М8X16 DIN 933- SP	20200259	4
6	ГАЙКА М8 DIN 934- SP.	20200119	4
7	ВИНТ С ЦИЛ.ГОЛ.С ШЛИЦЕМ М4X12 DIN84-A2	20109211	8
8	ГАЙКА М4 DIN 934 - A2	20102646	8
9	ГАЙКА М6- DIN 934- НЕРЖ.СТ.	20102257	4
10	БОЛТ М6 X 16- DIN 933- A2	20102323	6
11	КОНТРГАЙКА М6-DIN 985-A2	20101960	2
12	ПЛАСТИКОВЫЙ КОЖУХ Ф 32	13104328	2
13	СОЕД. ПЕРЕКЛАДИНА - САМОЗАКРЫВ. ВОРОТА	15902917	1
14	СОЕД. ПЛАСТИНА - САМОЗАКРЫВ. ВОРОТА	15902709	2

ЗАЩИТНАЯ ДВЕРЦА ДЛЯ ЛЕСТНИЦЫ - 05901215

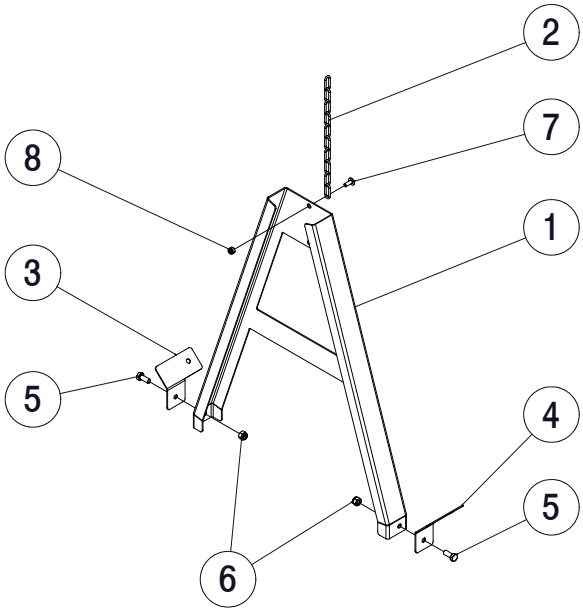

ОПОРНАЯ ПЛАСТИНА - ЗАЩИТНАЯ КЛЕТЬ- 05901183

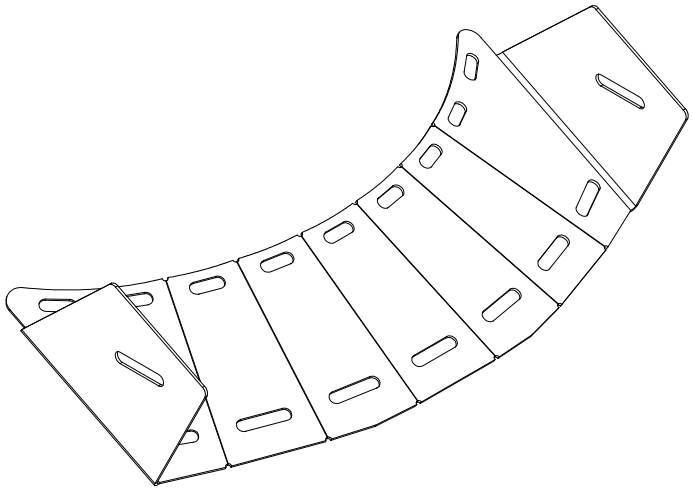

БОЛТЫ И ГАЙКИ - ЗАЩИТНАЯ КЛЕТЬ- 05901223

код	название	номер	кол.
1	БОЛТ С ПОЛУКРУГЛОЙ ГОЛОВКОЙ M8X20-SP	20200176	14
2	ГАЙКА M8 DIN 934- SP.	20200119	74
3	БОЛТ M8X16 DIN 933- SP	20200259	44
4	БОЛТ M8X25- DIN 933- SP	20200143	20
5	РЕЗИНОВАЯ ПОДКЛАДНАЯ ШАЙБА Ф16ХФ7.5Х3	20200044	16
6	МЕТАЛЛИЧЕСКАЯ ПОДКЛАДНАЯ ШАЙБА	20200036	16

БЛОК УПРАВЛЕНИЯ FA 90 - 03202496

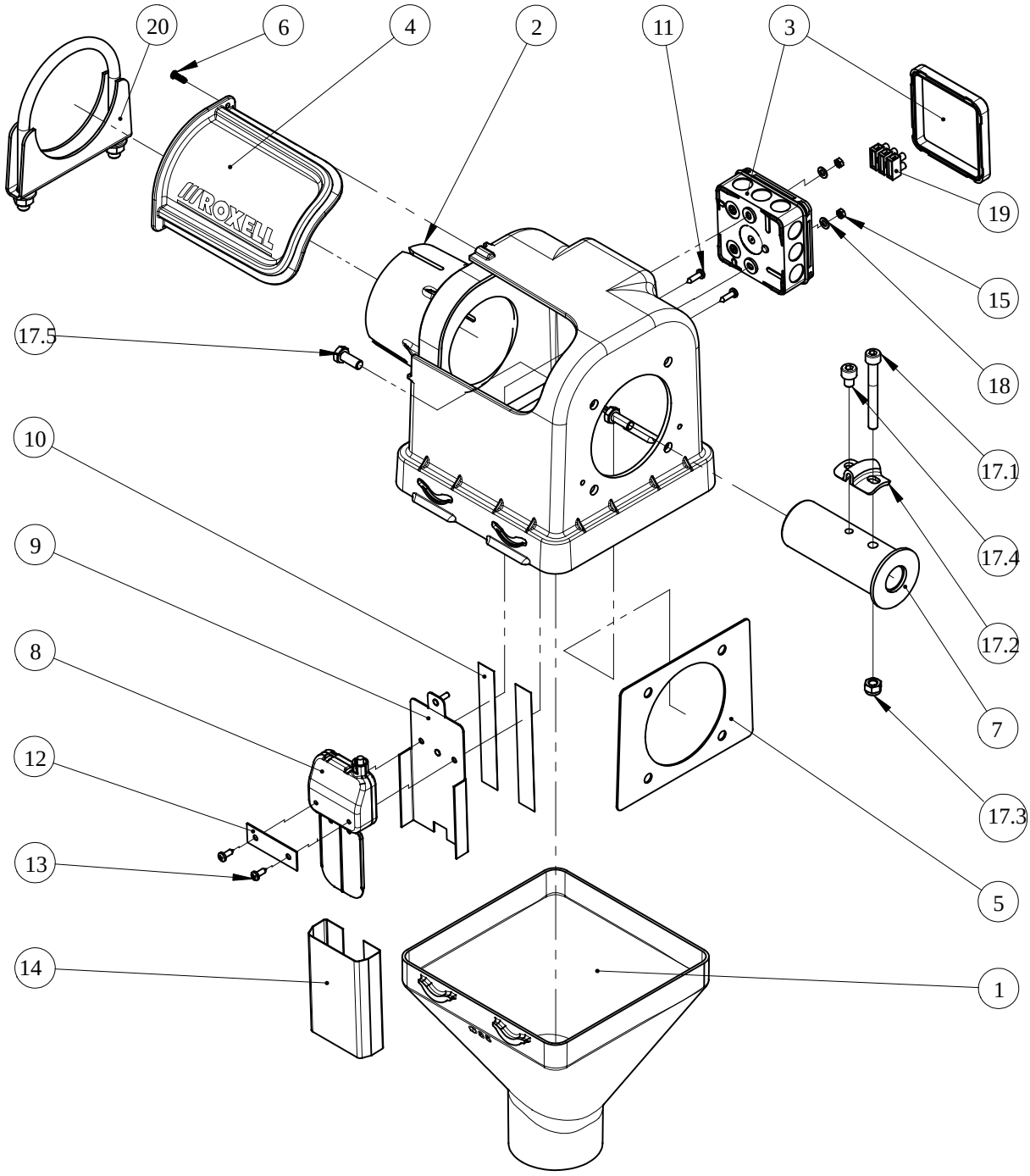

код	название	номер	кол.
1	СБРОС ДЛЯ ВЫПУСКНОЙ ТРУБЫ Ф85	13203815	1
2	КОРПУС - БЛОК УПРАВЛЕНИЯ Ф 89	13203807	1
3	ПОРТАТИВНАЯКОРОБКА IPW AX4-IP55	15009814	1
4	ОКНО	13000500	1
5	ПЛАСТИНА УСИЛЕНИЯ Ф 56-75-90-ДВИГАТЕЛЬ	13109046	1
6	САМОНАРЕЗАЮЩИЙ ВИНТ 4X12-A2	12502043	1
7	СВАРНОЙ ШКИВ	13201561	1
8	АВАРИЙНЫЙ ПЕРЕКЛЮЧАТЕЛЬ В СБОРЕ	13104567	1
9	ПЛАСТИНКА ПЕРЕКЛЮЧАТЕЛЯ С ПРИЖИМ.ВИНТОМ	13109533	1
10	КЛЕЙКАЯ ЛЕНТА 19X0.23-2-СТОРОННЯЯ	30800726	2
11	ВИНТ 4.2 X 16- DIN 7981	20102331	2
12	РЕЙКА СОЕДИНЕНИЯ ПЕРЕКЛЮЧАТЕЛЯ	13105259	1

код	название	номер	кол.
13	ВИНТ 8 X 1/2"	20100525	2
14	МЕМБРАНА ПЕРЕКЛЮЧАТЕЛЬ МИНИМУМА	10203115	1
15	ГАЙКА M4	20100681	2
19	ХОД ЗАЖИМА (3/6E)	10103109	1
17	КМП КРЕПЕЖА CU FA90	13203849	1
17.1	ВИНТ С ГОЛОВ.ПОД ТОРЦ.КЛЮЧ M8X70-DIN912	20101986	1
17.2	АНКЕРНЫЙ ЗАЖИМ	13104575	1
17.3	КОЛПАЧКОВАЯ ГАЙКА M8 - DIN 985	20100418	1
17.4	ВИНТ С ГОЛОВ.ПОД ТОРЦ.КЛЮЧ M8X10-DIN912	20102778	1
17.5	БОЛТ M8X20-DIN 933-8.8	20200150	4
18	ПОДКЛАДНАЯ ШАЙБА 5,3X10X1-DIN 125-A2	20102315	2
20	ТРУБНЫЙ ХОМУТ В СБОРЕ, Ф 100 ММ	03202561	1

БЛОК ПИТАНИЯ

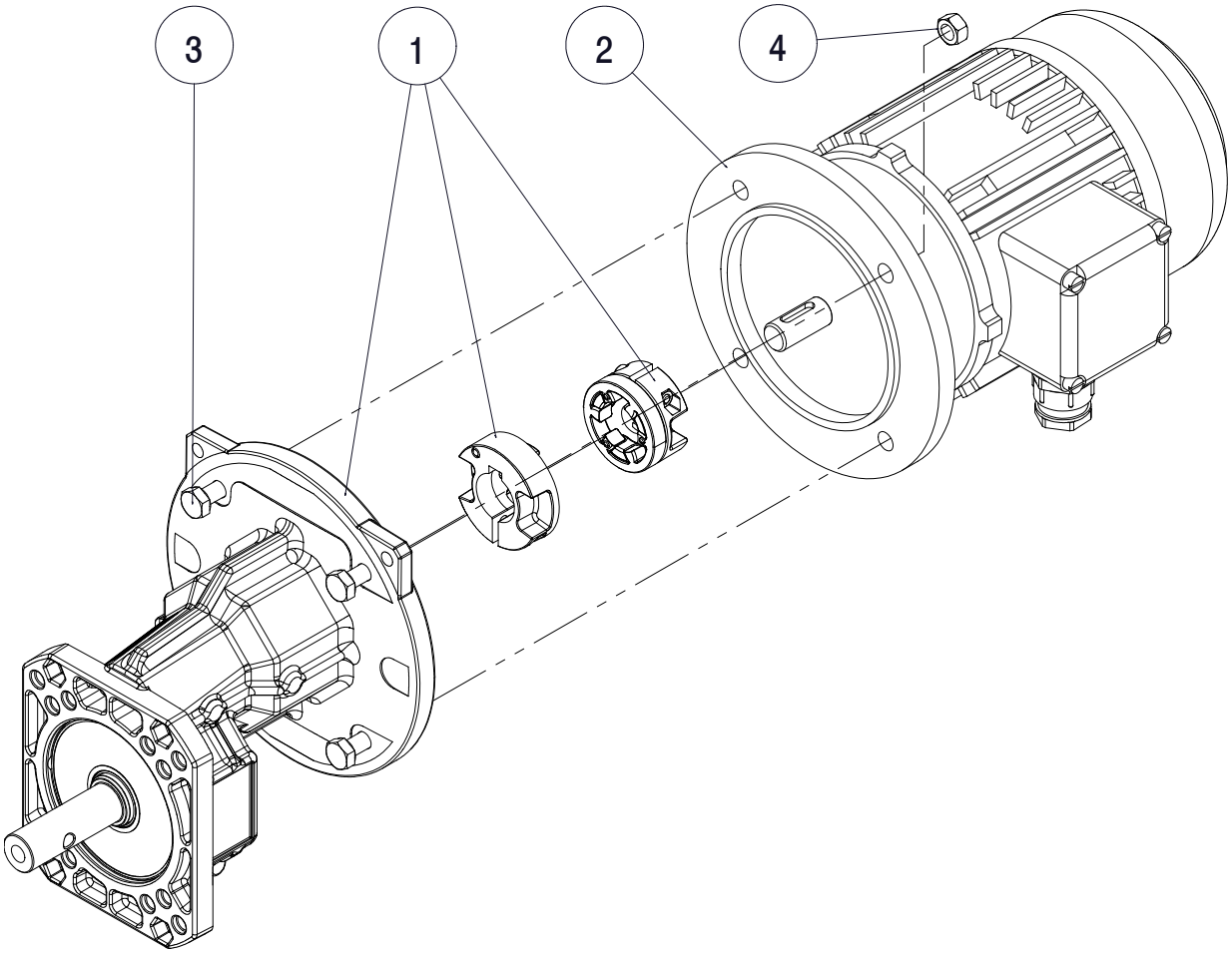

название	номер
ЗАПАСНЫЕ ЧАСТИ	по запросу
КРЫШКА ВЕНТИЛЯТОРА	по запросу
СОЕДИНИТЕЛЬНАЯ КОРОБКА	по запросу
КОНДЕНСАТОР 1-ФАЗНЫЙ МОТОР	по запросу
КАБЕЛЬНОЕ КОЛЬЦО	по запросу

код	название	номер	кол.
	МОТОР-РЕДУКТОР	0..(См. Таблицу)	1
1	МОТОР	1..(См. Таблицу)	1
3	РЕДУКТОР	1..(См. Таблицу)	1
4	БОЛТ M8X30-DIN 933-8.8	20100244	4
5	КОЛПАЧКОВАЯ ГАЙКА M8 - DIN 985	20100418	4

Система	FA-90
Редуктор со шпоночным пазом	
Редуктор с F-обр. муфтой, сталь	13203633
Редуктор с F-обр. муфтой, аллюм.	13204148
Тип комплекта эластичной муфты (CS 71-80-90)	CS80 13204196
Вал мотора	**Ø19**
Передаточное число	2.944
Число оборотов ведомого вала	450
Размер конструкции	80
Частота эл.мотора 50 Гц (об/мин)	1500
Частота эл.мотора 60 Гц (об/мин)	1800
Объем подачи, кг	3.100
Макс. Время Работы	2 H/day
3x230/400 В, 50 Гц IE1	**03202734**
Электромотор IE1	13203385 (1,1kW)
3x230/400 В, 50 Гц IE2	**03202742**
Электромотор IE2	13204212 (1,1kW IE2)
3x200/346 В, 50 Гц	**03202750**
Электромотор	11024247 (1,1kW)
1x230 В, 50 Гц	**03202758**
Электромотор	13203351 (1,3kW)
3x220-230/380-400 В, 60 Гц	**03202766**
Электромотор	19916030 (1,3kW)
3x200/346 В, 60 Гц	**03202774**
Электромотор	13203369 (1,3kW)
3x254/440 В, 60 Гц	**03202782**
Электромотор	13203377 (1,3kW)
1x220 В, 60 Гц	**03202790**
Электромотор	13203419 (1,3kW)

БЛОК ЗАЩИТЫ МОТОРА

(ДЛЯ 1 БЛОКА УПРАВЛЕНИЯ С МОТОРОМ)

.

Мотор	Подачи напряжение		
50 ГЦ	1x230В	3x230В	3x400В
0.37 КВТ	05000666	05000658	05000609
0.55 КВТ	-	05000666	05000609
0.74 КВТ	05000674	05000666	05000658
1.10 КВТ	-	05000674	05000666
1.30 КВТ	05000682	-	-
1.50 КВТ	-	05000690	05000690

Мотор	Подачи напряжение		
60 ГЦ	1x220В	3x220В	3x380В
0.45 КВТ	-	05000658	05000609
0.55 КВТ	05000666	-	-
0.66 КВТ	-	05000666	05000658
0.90 КВТ	05000690	05000674	05000666
1.32 КВТ	-	05000690	05000666
1.80 КВТ	-	05000682	05000674

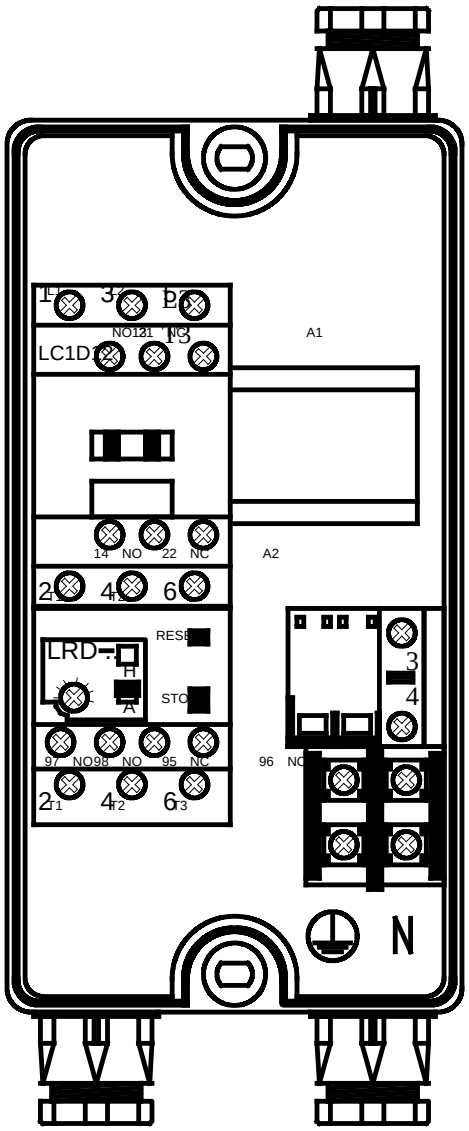

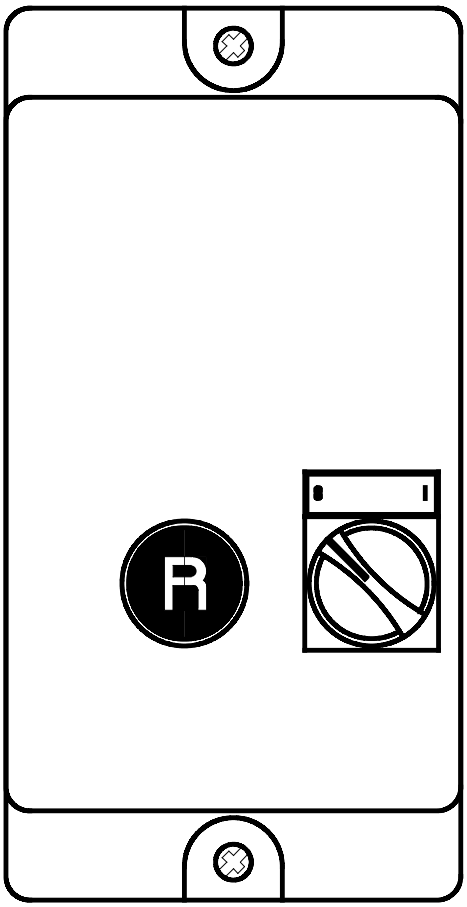

ЧАСТЬ III

ИНСТРУКЦИИ ПО УСТАНОВКЕ

ОБШИЙ ВИД БУНКЕРА 1.8M & 2.1M

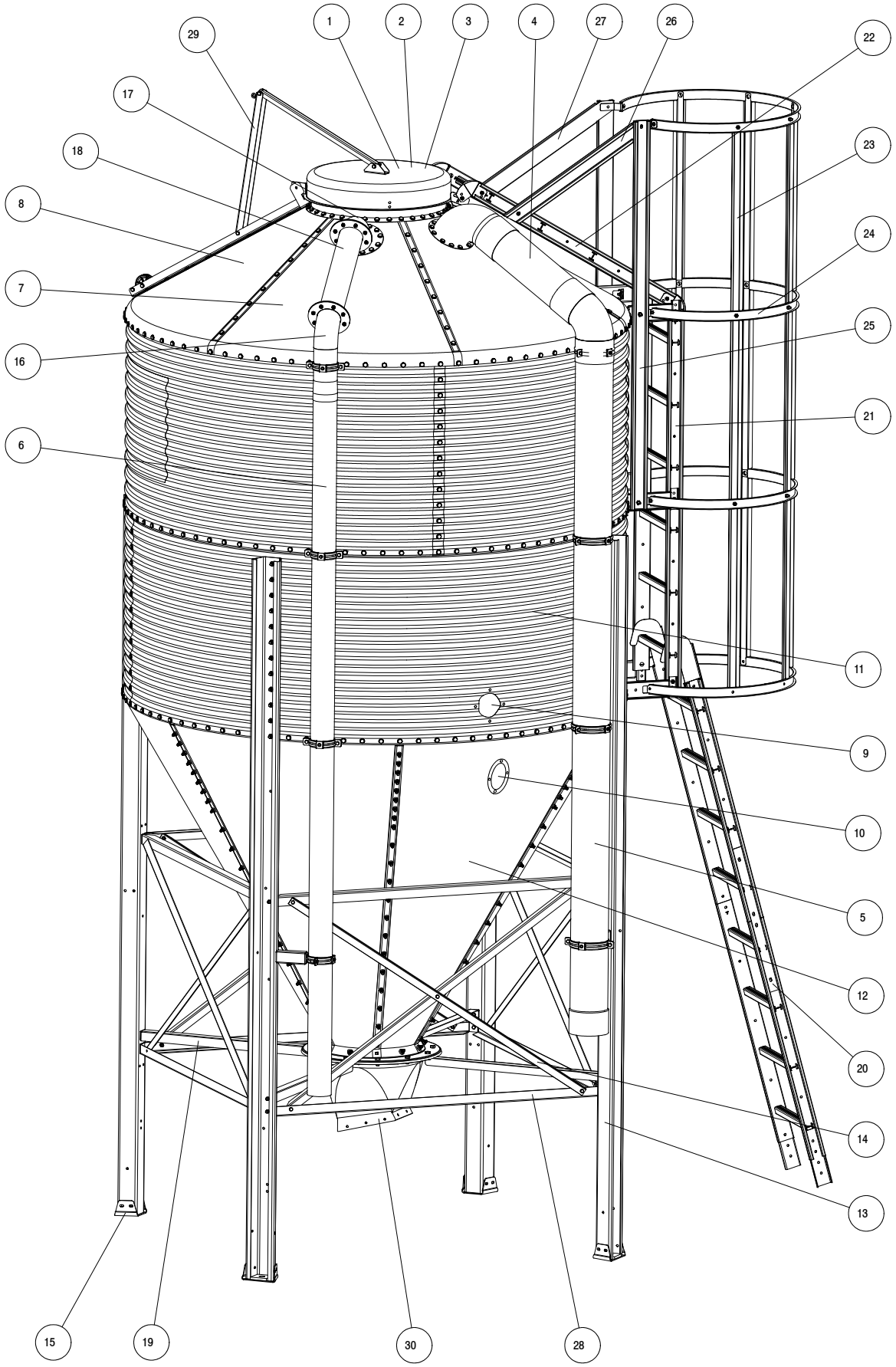

НОМЕРА КОМРОНЕНТОВ

код	название	номер	номер
		1.8M	2.1M
1	МЕХАНИЧЕСКАЯ СИСТЕМА НАПОЛНЕНИЯ 6'/7'	06001309	06001309
2	ПНЕВМАТИЧ. СИСТЕМА НАПОЛНЕНИЯ 6"/7"	06001093	06001093
3	ПНЕВМО-МЕХАН.СИСТЕМА НАПОЛНЕНИЯ 6'/7'	06001317	06001317
4	ВЫПУСКНАЯ ТРУБА Ф 160 X 580 ММ	06000418	06101455
5	ВЫПУСКНАЯ ТРУБА Ф160 X 1950 ММ	06100366	06100366
6	ВПУСКНАЯ ТРУБА, СТАНДАРТНАЯ ДЛИНА 6 М	06100424	06100424
7	КРОВЕЛ.ПЛАСТИНА Д/ВПУСКА/ВЕНТИЛЯЦИИ -7'	06000665	06101885
8	КРОВЕЛЬНАЯ ПЛАСТИНА- СТАНДАРТ 7'	06000657	06101877
9	СМОТР. ОКНО ЛИНИИ ПОДАЧИ КОРМА (КОРПУС)	05900899	05900899
10	СМОТРОВОЕ ОКНО (ВОРОНКА)	06100903	06100903
11	ВЕРХНЯЯ И СРЕДНЯЯ ПЛАСТИНА КОЛЬЦА 1 ММ	06000962	06101893
	ВЕРХ./СРЕД.ПЛАСТ.КОЛЬЦА,1ММ,ОТВ.Ф103ММ	06000996	06101802
	ВЕРХ./СРЕД.ПЛАСТ.КОЛЬЦА,1ММ,ОТВ.Д/СТОЕК		06101844
	ВЕРХ./СР.ПЛАСТ.КОЛЬЦА,1ММ,ЛОГОТИПROXELL	06001002	06101901
	ВЕРХ.И СРЕД.ПЛАСТИНЫ КОЛЬЦА 7' 1,25 ММ	-	06102610
	ПЛАСТ.ВЕРХ./СР.КОЛЬЦА1,25ММ,ОТВЕР.Ф103	-	06102628
	ВЕРХ/СР.ПЛАСТ.КОЛЬЦА,1,25ММ,ОТВ.Д/СТОЕК		06101851
	НИЖН.КОЛЬЦ.ПЛАСТИНА 1 ММ,С МАРКИРОВКОЙ	06000889	-
	ПЛАСТИНА НИЖНЕГО КОЛЬЦА 1 ММ	06000905	06101752
	ПЛАСТИНА НИЖН.КОЛЬЦА 1 ММ,ОТВЕРСТ.Ф103	06000871	06101745
	ПЛАСТИНА НИЖН.КОЛЬЦА 1,25 ММ	-	06101794
	ПЛАСТИНА НИЖ.КОЛЬЦА1,25 ММ,ОТВЕР.Ф103ММ	-	06101786
	ПЛАСТИНА НИЖНЕГО КОЛЬЦА 1,5 ММ	-	06102651
	ПЛАСТИНА НИЖН.КОЛЬЦА1,5ММ, ОТВЕР.Ф103	-	06102644
12	ПЛАСТИНА ВОРОНКИ С ПОКРЫТИЕМ 6'- 1 ММ	06002281	-
	ПЛАСТИНА ВОРОНКИ С ПОКРЫТИЕМ 7'-1,25 ММ	-	06102693
13	НОЖКА БУНКЕРА 6' 2844 X 2,5 ММ	06000814	-
	НОЖКА СИЛОСА 7' 3107 X 2,5 ММ	-	06102479
	НОЖКА СИЛОСА 7' 3920 X 3,5 ММ	-	06102487
*14	X-РАСКОС 7'	06002349	06102461
15	КОМПЛЕКТ АНКЕРОВ М20-6' И 7'	06101117	06101117
16	КОЛЕНО ВХОДНОЕ - КОРПУС	05900071	05900071
17	КОЛЕНО ВХОДНОЕ - КРЫШКА	05900089	05900089
18	СОЕД. ДЕТАЛЬ ДЛЯ ВПУСКНОГО КОЛЕНА 7"	06000681	06101919
19	РАСКОС ВОРОНКИ - 7'	06001606	06102404
20	ЛЕСТНИЦА-СТРЕМЯНКА С КРЮКАМИ 7'/10.5'	06000699	06101935
21	ЛЕСТНИЦА 1 КОЛЬЦО	05900097	05900097
	ЛЕСТНИЦА 2 КОЛЬЦА	05900105	05900105
22	ЛЕСТНИЦА ДЛЯ КРЫШИ 7"	05900097	06101992
23	КРЕПЛЕНИЕ ЗАЩИТНОЙ КЛЕТИ	05900048	05900048
24	ЗАЩИТНАЯ КЛЕТЬ	05900030	05900030
25	РЕЙКА ЗАЩИТНОЙ КЛЕТИ	05900022	05900022
26	ЗАЩИТ.ШИНА Д/ЛЕСТНИЦЫ Д/КРЫШИ ЛЕВ.6&7'	06001028	06001028
27	ЗАЩИТ.ШИНА Д/ЛЕСТНИЦЫ Д/КРЫШИ ПРАВ.6&7'	06001010	06001010
28	НАТЯЖНОЙ ЭЛЕМЕНТ Д/СТОЙКИ ПОДСТАВКИ7'	06001598	06102198
29	МЕХАН. СИСТЕМА ОТКРЫВАНИЯ 6'/7'- ОЦИНК.	06001390	06001390
30	ВЕРХНЯЯ ВОРОНКА ПОЛИЭТИЛ.ЧЕРНЫЙ,15ГРАД.	03000577	03000577
*	ТОЛЬКО ДЛЯ 604, 704, 705, 706		

БУНКЕРА 600 ∅ 1.8M ROXELL

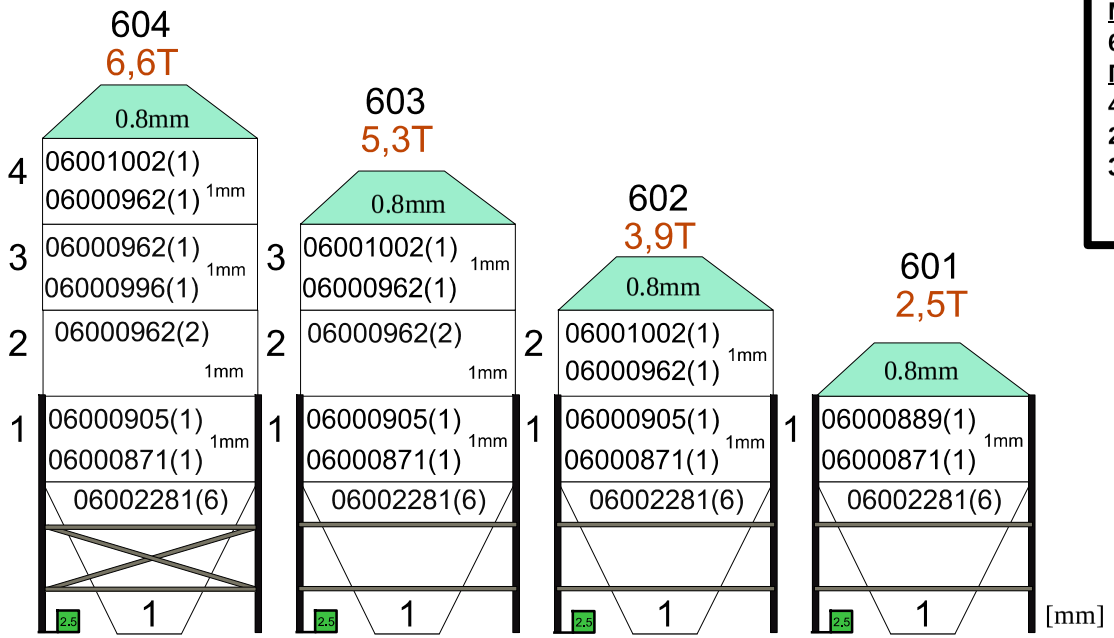

МЕХАНИЧЕСКОЕ НАПОЛНЕРИЕ:
6x 06000657 СЕКЦИЯ КРЫШИ СТАНДАРТНАЯ
ПНЕВМАТИЧЕСКОЕ НАПОЛНЕНИЕ
4x 06000657 СЕКЦИЯ КРЫШИ СТАНДАРТНАЯ
2x 06000665 СЕКЦИЯ КРЫШИ - СИСТЕМА ЗАПОЛНЕНИЯ /СБРОСА

ОПОРА СТОЙКИ ГОРИЗОНТАЛЬНАЯ - ВИД СНИЗУ

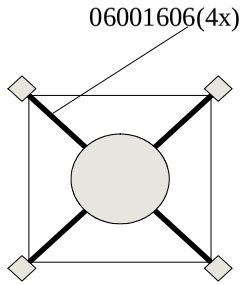

ПОДШИПНИКИ1 ROXELL ДЛЯ 604

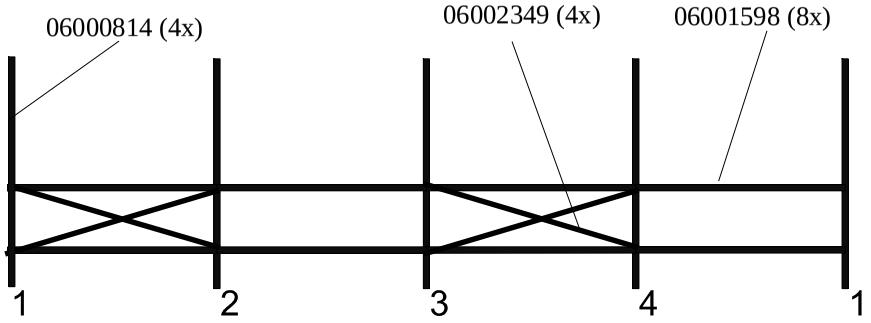

ПОДШИПНИКИ1 ROXELL ДЛЯ 603-602-601

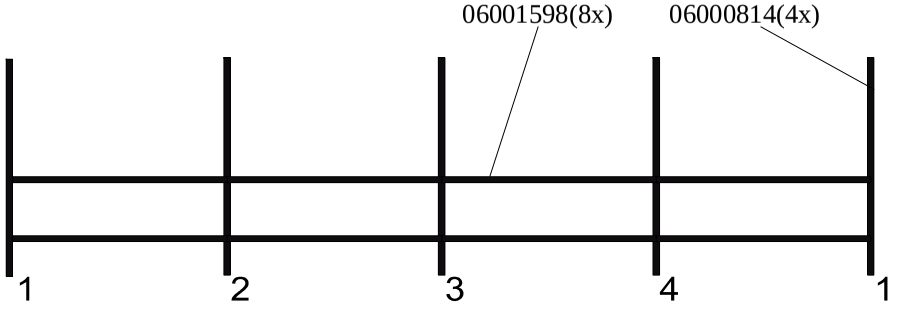

БУНКЕРА 700 ∅ 2.1M ROXELL

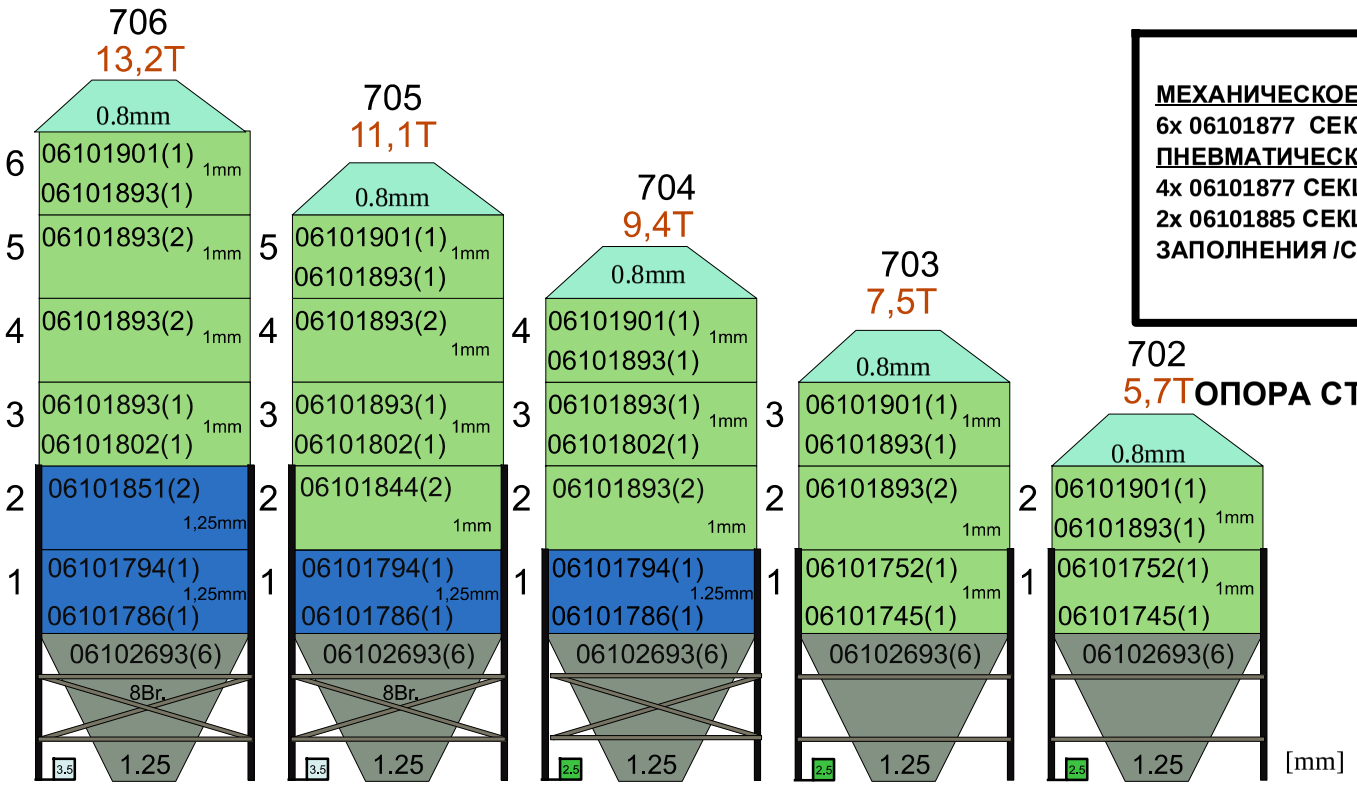

МЕХАНИЧЕСКОЕ НАПОЛНЕРИЕ:
6x 06101877 СЕКЦИЯ КРЫШИ СТАНДАРТНАЯ
ПНЕВМАТИЧЕСКОЕ НАПОЛНЕНИЕ
4x 06101877 СЕКЦИЯ КРЫШИ СТАНДАРТНАЯ:
2x 06101885 СЕКЦИЯ КРЫШИ - СИСТЕМА ЗАПОЛНЕНИЯ /СБРОСА

ОПОРА СТОЙКИ ГОРИЗОНТАЛЬНАЯ - ВИД СНИЗУ

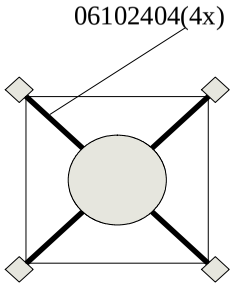

ПОДШИПНИКИ1 ROXELL ДЛЯ 706- 705- 704

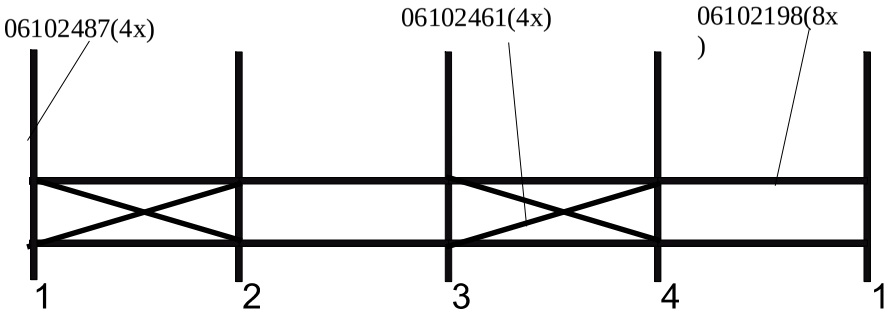

ПОДШИПНИКИ1 ROXELL ДЛЯ 703- 702

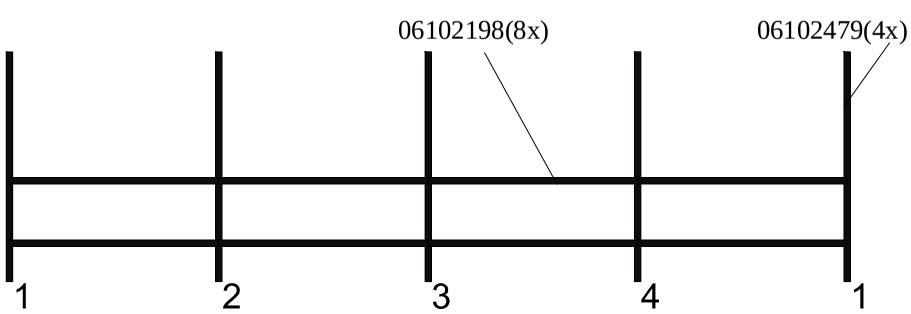

ПЕРЕД МОНТАЖОМ БУНКЕРА

1. Проверьте сразу после доставки количество и состояние доставленных частей. Претензии направляйте в транспортную компанию.

2. Осторожно обращайтесь с деталями, чтобы не повредить цинковое покрытие.

3. Храните детали в сухом помещении.

4. Храните замазку при комнатной температуре.
Во время **сборки**, также держите герметик при комнатной температуре.

5. Допускается хранение не более двух упаковок листов весом 1 т в стопке. Это позволяет предотвратить деформацию листов.

6. Запасные детали хранятся на стеллажах, в контейнерах или на поддонах.

7. Используйте специально разработанную раму для монтажа бункера.

8. Прочтите все инструкции по монтажу перед началом работы. Выполняйте последовательно шаги, указанные в Части III настоящего руководства.

9. Для стран Европы: после монтажа наклейте этикетку (15902091, см. комплект запчастей) на впускную или выпускную трубу или на внутренний накопитель бункера на уровне глаз.

ПОДГОТОВКА К МОНТАЖУ

ДАЛЕЕ ПРИВЕДЕНА ИСЧЕРПЫВАЮЩАЯ ИНФОРМАЦИЯ (ПО КАЖДОЙ МОДЕЛИ БУНКЕРА) О РАЗМЕРАХ И ПОЛОЖЕНИИ ЧАСТЕЙ БУНКЕРА (ЛИСТОВ, НОЖЕК, БОЛТОВ, ГАЕК И Т. Д.).

ВНИМАНИЕ: ЗАТЯНУТЬ БОЛТЫ И ГАЙКИ С КРУТЯЩИМ МОМЕНТОМ **ОТ 13 НМ ДО 26 НМ!**
ИЛИ: 09700105:ШТЫРЬ ДЛЯ СБОРКИ БУНКЕРА

ВНИМАНИЕ: Болты с пластиковой головкой можно удерживать **гаечным ключом 17.**

код	название	номер
1	БОЛТ М 8 Х 20 С РЕЗИНОВЫМ КОЛПАЧКОМ	16103152
2	БОЛТ М 8 Х 16 ДЛЯ ВОРОНКИ СИЛОСА	20200242
3	БОЛТ М8Х25- DIN 933- SP	20200143
4	БОЛТ М12Х25 DIN 933- SP	20200168
5	ГАЙКА М8- DIN 934	20200028
6	ГАЙКА М8 DIN 934- SP.	20200119
7	ГАЙКА М12 DIN 934- SP.	20200135
8	МЕТАЛЛИЧЕСКАЯ ПОДКЛАДНАЯ ШАЙБА	20200036
9	РЕЗИНОВЫЙ КОЛПАЧОК М8	16103699
10	РЕЗИНОВАЯ ПОДКЛАДНАЯ ШАЙБА Ф16ХФ7.5Х3	20200044
11	БОЛТ М8Х25-DIN 933-8.8	20100236
12	БОЛТ М8Х20-DIN 933-8.8	20200150
*13	БОЛТ С ПОЛУКРУГЛОЙ ГОЛОВКОЙ М8Х20-SP	20200176
*	НЕ ПОКАЗАНЫ	

РАСПОЛОЖЕНИЕ БОЛТОВ, ГАЕК И ШАЙБ

РАСПОЛОЖЕНИЕ БОЛТОВ, ГАЕК И ШАЙБ

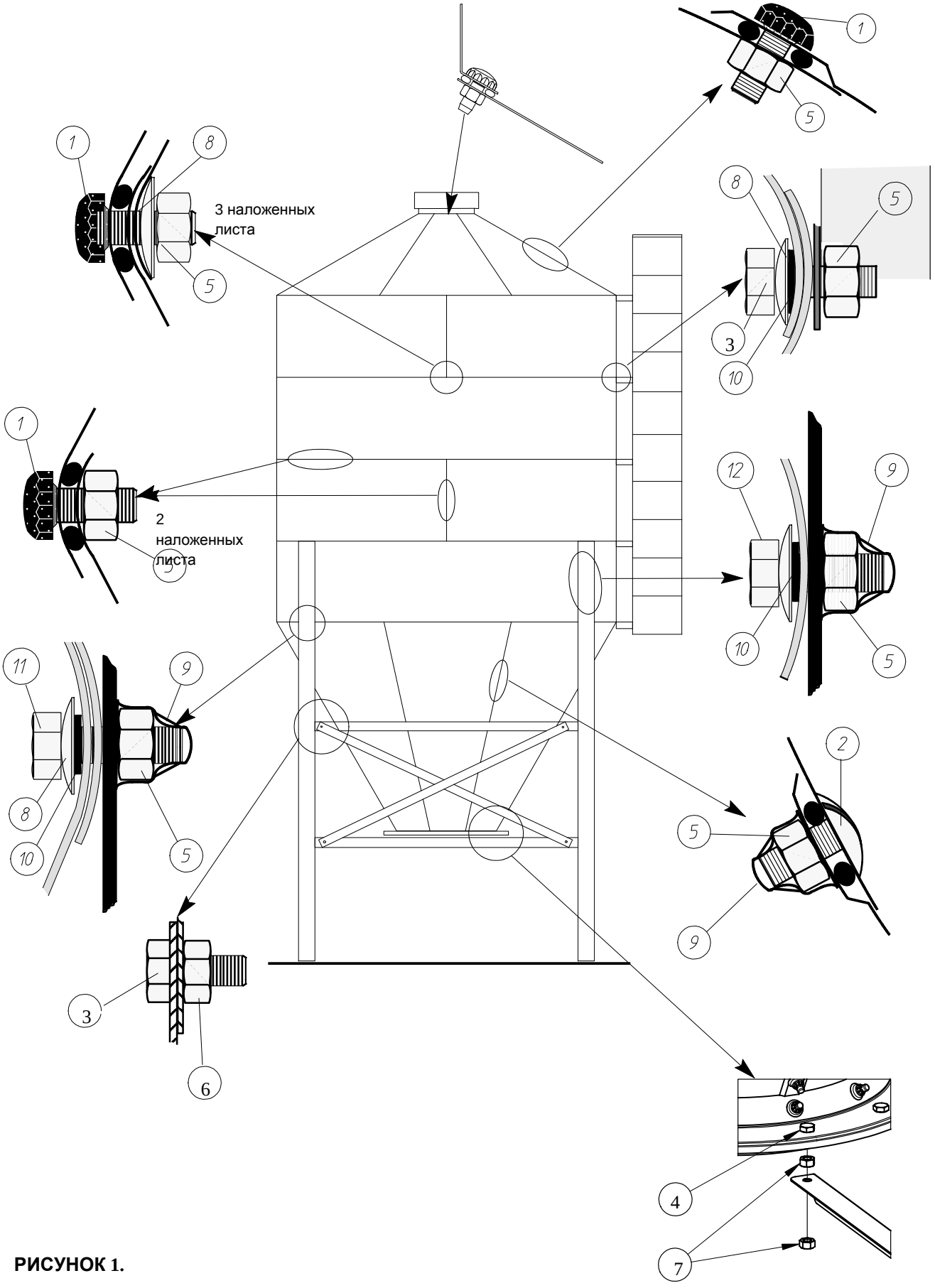

РИСУНОК 1.

ИНСТРУМЕНТЫ

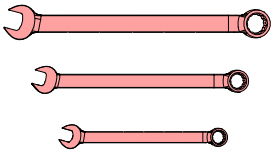

13, 17, 22, 30

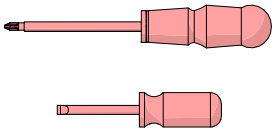

(рабочая часть 10 мм



БУРИ ∅9 + по бетону ∅20



13, 22

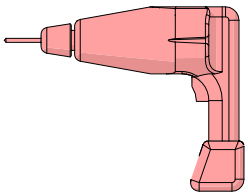









09700105: Штырь для сборки бункера (2x) (S 525)

РИСУНОК 2.

ПОЛОЖЕНИЕ ЭЛЕМЕНТОВ

ОБРАЗЕЦ

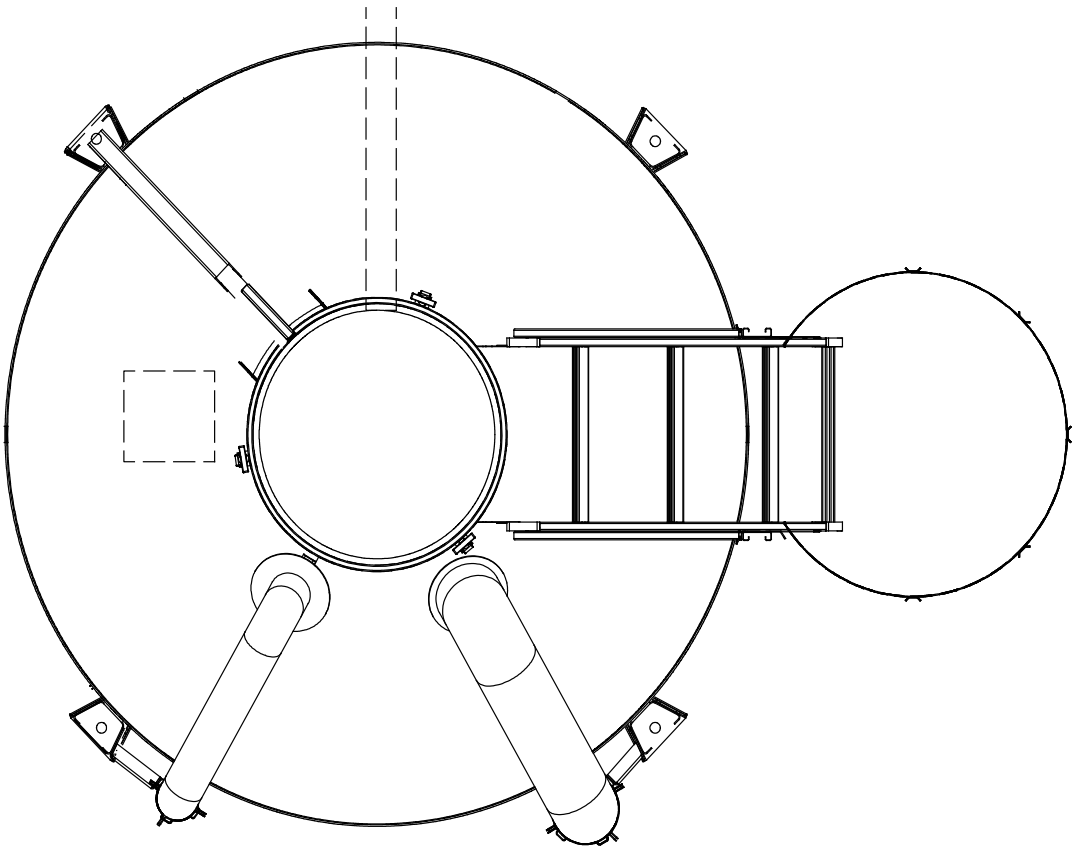

РИСУНОК 3.

ВАША УСТАНОВКА

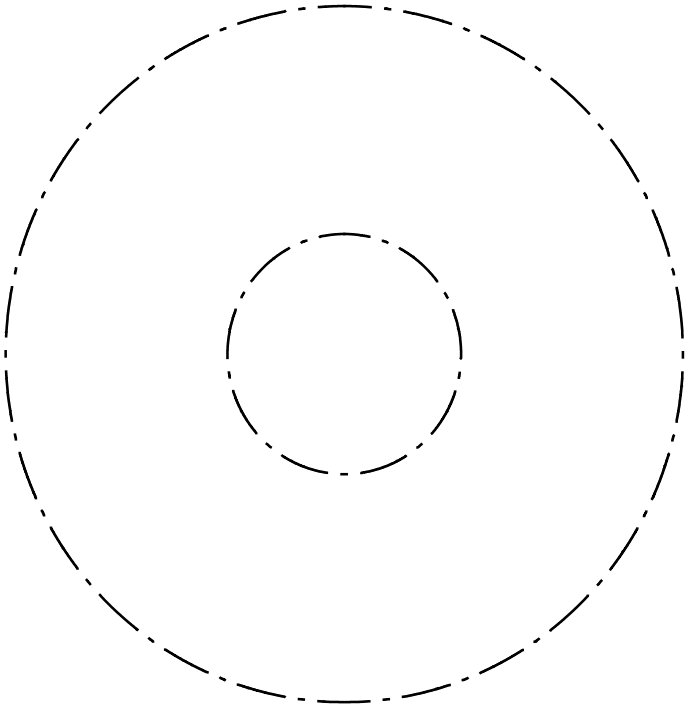

РИСУНОК 4.

БЕТОНИРОВАНИЕ ФУНДАМЕНТА

ВНИМАНИЕ:
Подпочва должна выдерживать давление не менее 0,05 мН/м².
Фундамент должен быть морозоустойчивым.

Прочность бетона: 250 кг цемента на м³ бетона – фракция щебня 0-32 (мм – арматурый каркас Q131 (диаметр арматуры 4-5 мм).

1.8 M & 2.1M

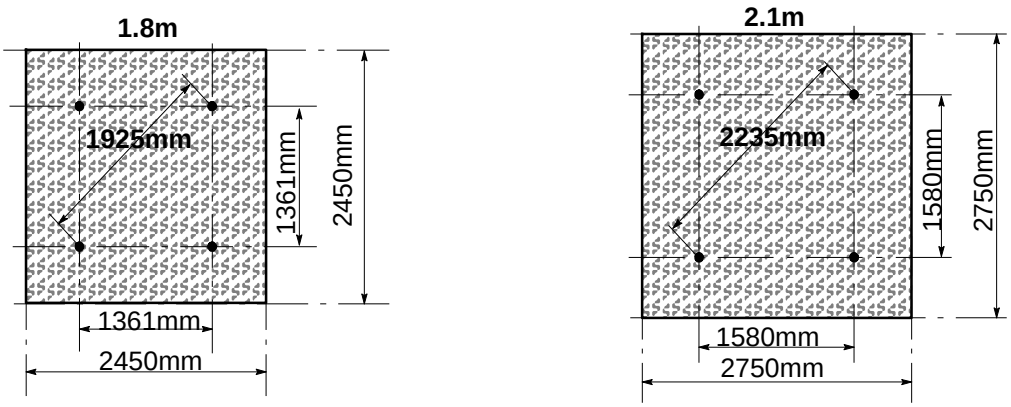

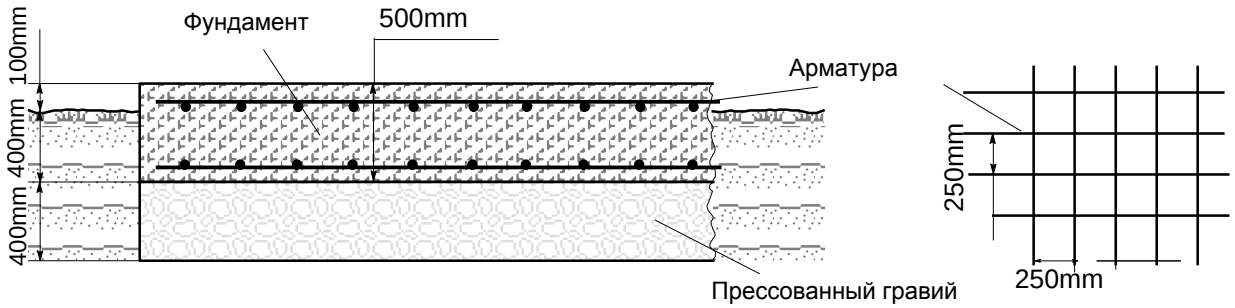

При использовании расширительных болтов:
- Сначала выполните монтаж бункера и установите его на место.
- Отметьте отверстия.
- Сдвиньте бункер в сторону.
- Просверлите отверстия диам. 20 мм.
- Установите бункер (стойки) поверх отверстий
- Закрепите стойки с помощью расширительных болтов M20x170.

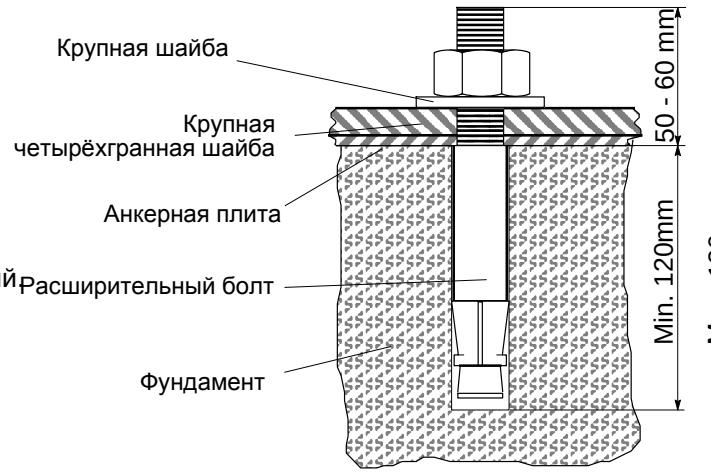

РИСУНОК 5.

МОНТАЖ КОРПУСА БУНКЕРА

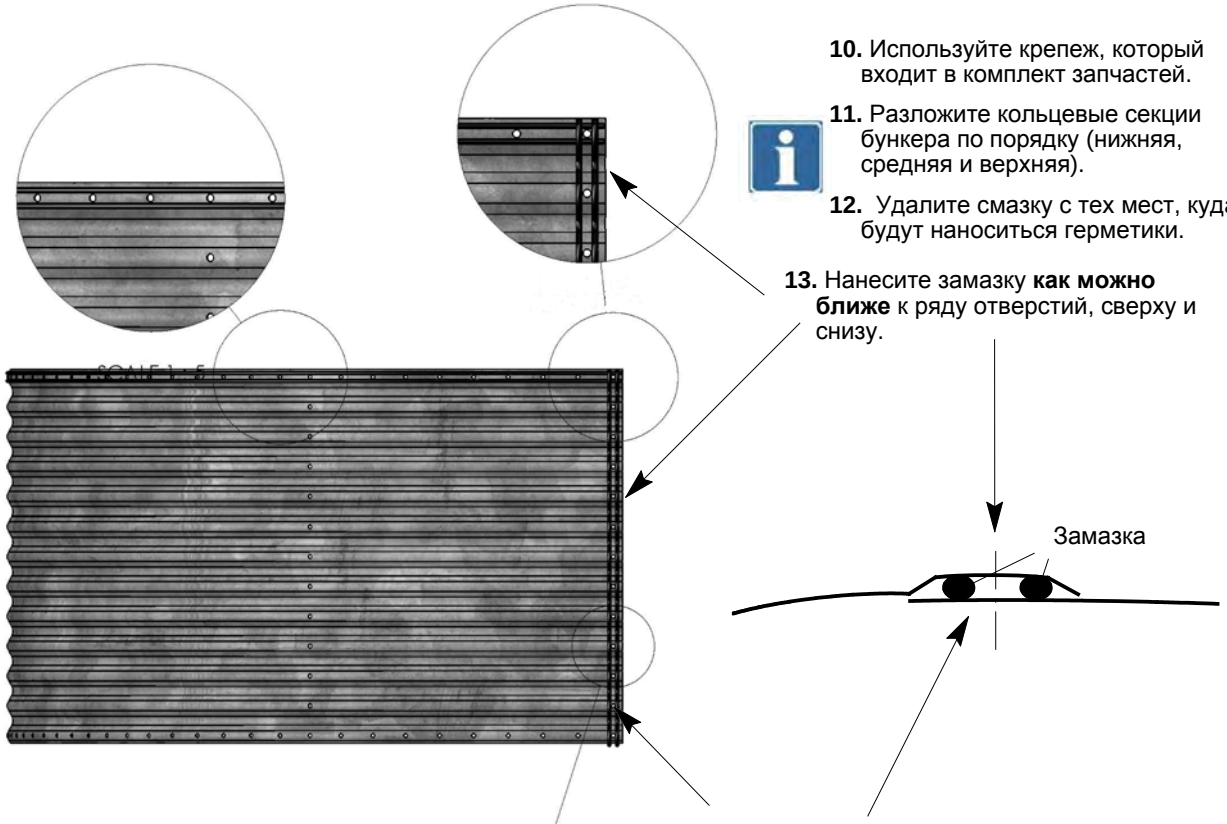

10. Используйте крепеж, который входит в комплект запчастей.

11. Разложите кольцевые секции бункера по порядку (нижняя, средняя и верхняя).

12. Удалите смазку с тех мест, куда будут наноситься герметики.

13. Нанесите замазку **как можно ближе** к ряду отверстий, сверху и снизу.

14. Нанесите замазку **как можно ближе** к ряду отверстий с правоу левой стороны перед размещением следующей секции.

РИСУНОК 6.

СБОРКА 1. КОЛЬЦО

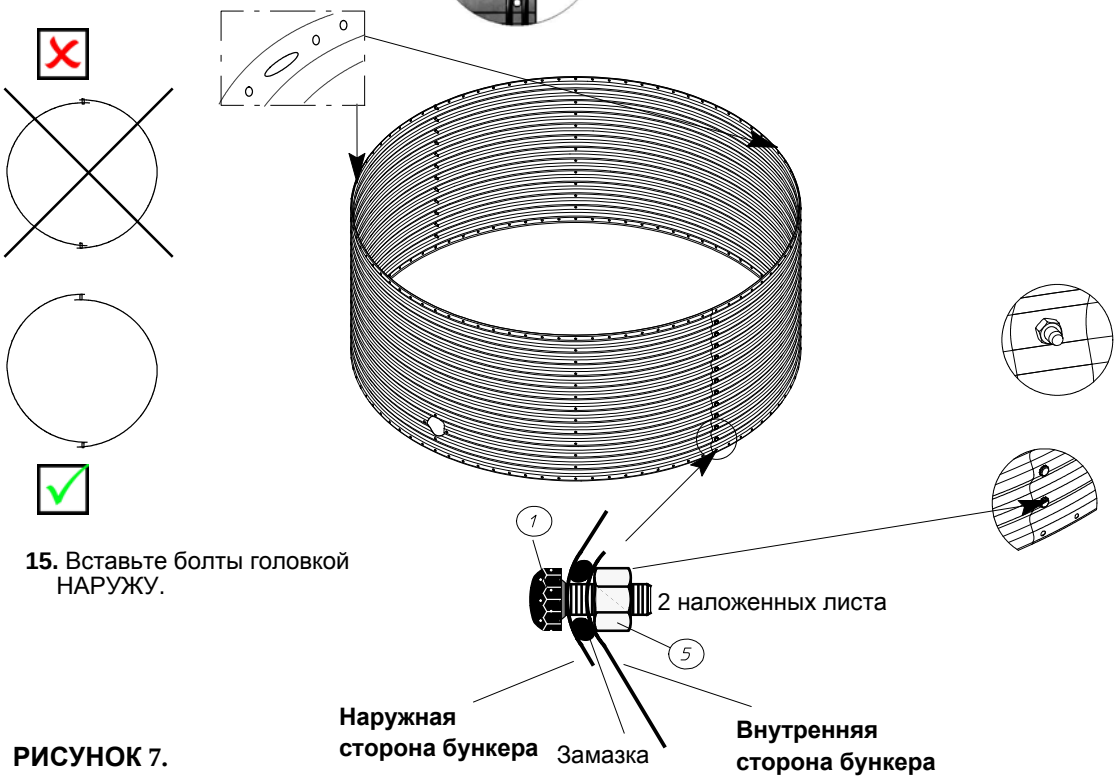

15. Вставьте болты головкой НАРУЖУ.

РИСУНОК 7.

Затяните вручную. Затягивать гайки внутри кольца гаечным ключом или гайковёртом можно только после монтажа всех частей бункера.
НЕОБХОДИМО ОБЕСПЕЧИВАТЬ МОМЕНТ ЗАТЯЖКИ БОЛТОВ В ПРЕДЕЛАХ 13-26 НМ!

СБОРКА 2. КОЛЬЦО

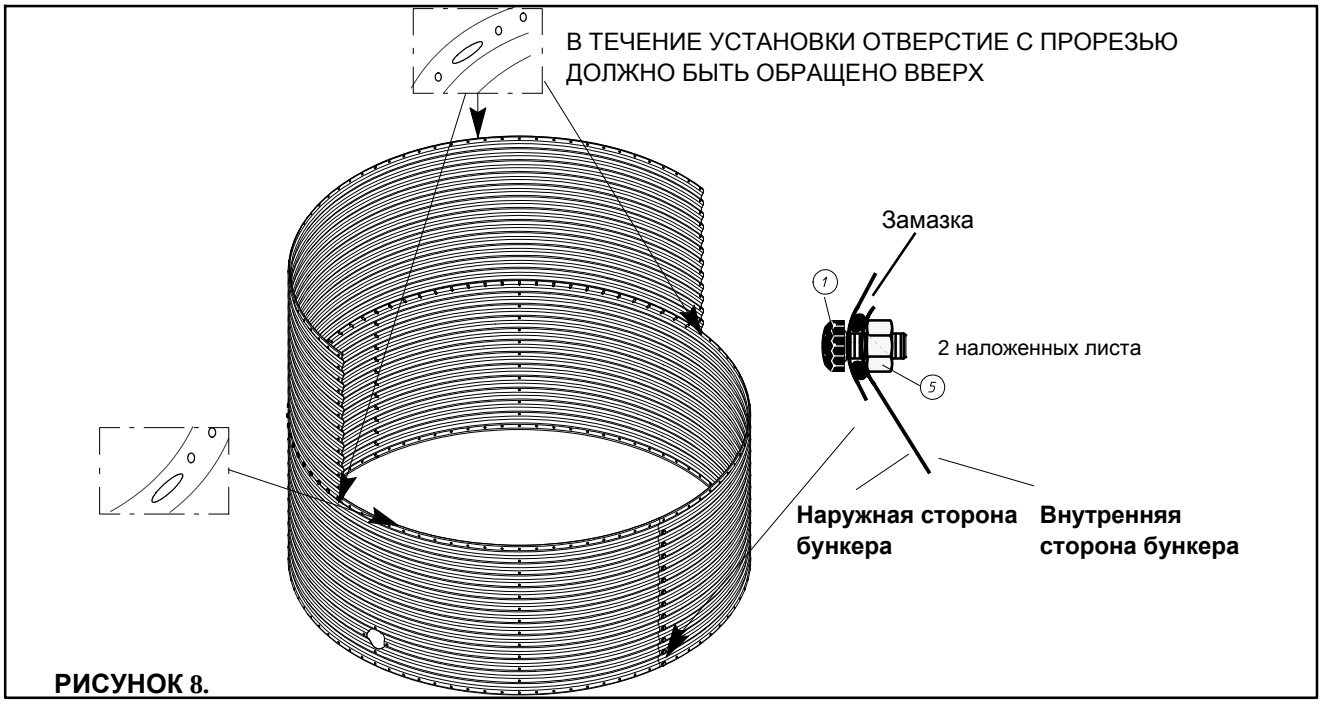

РИСУНОК 8.

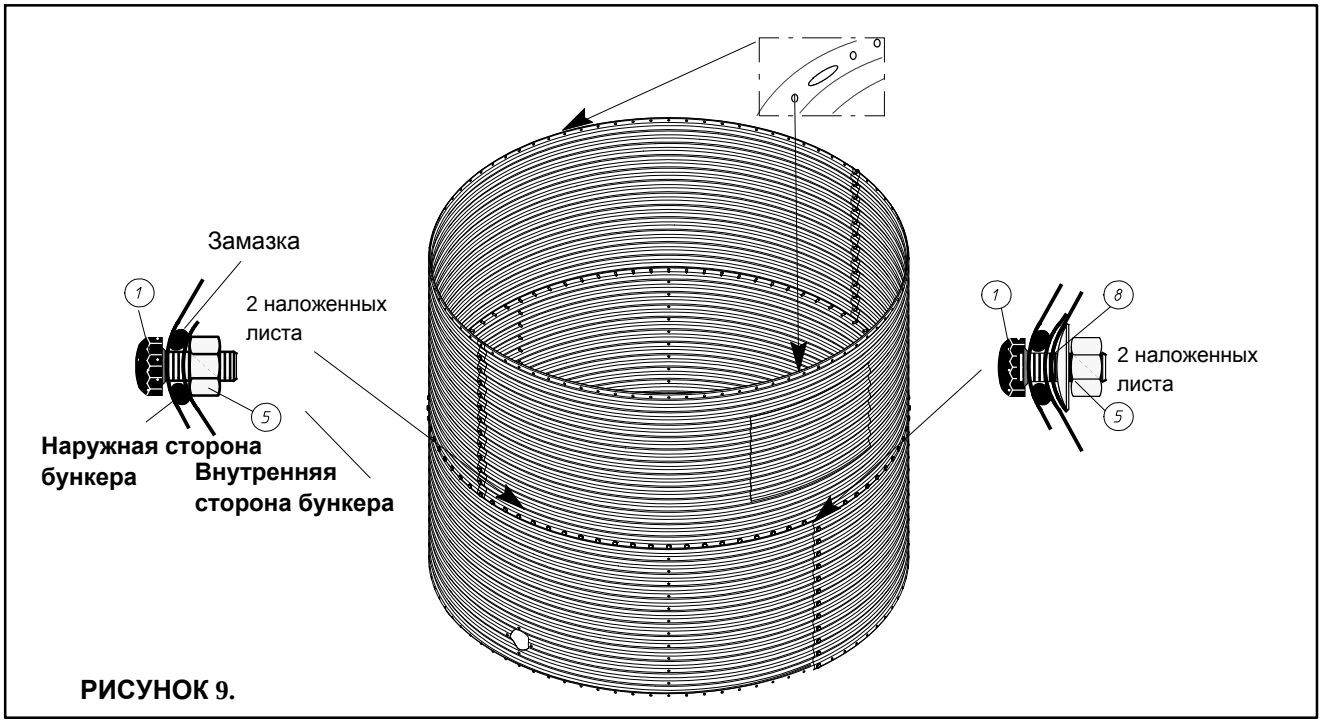

РИСУНОК 9.

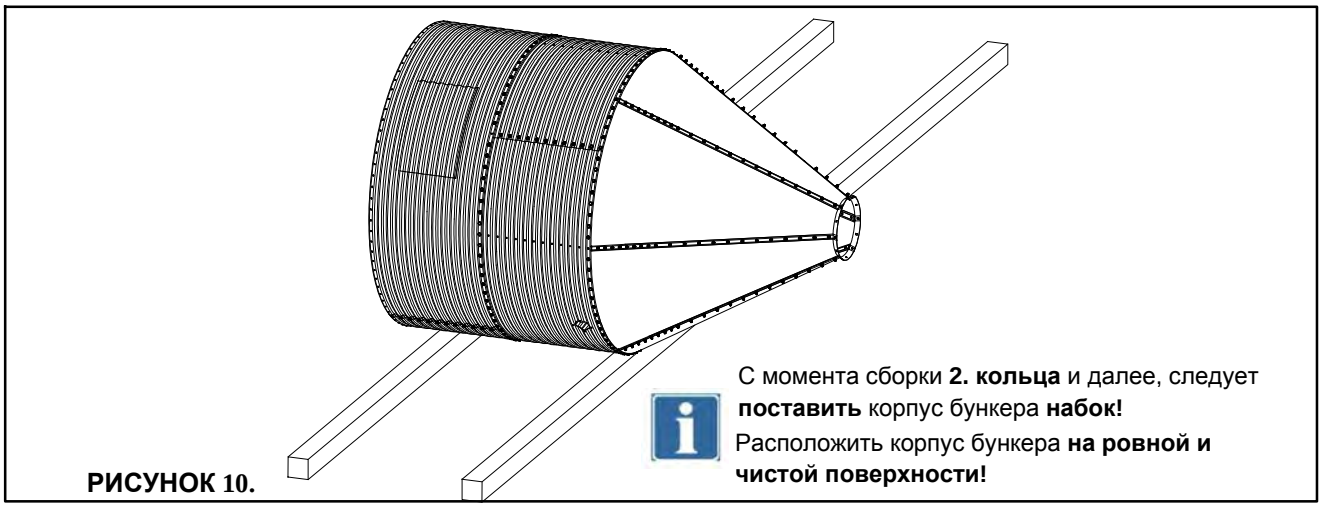

РИСУНОК 10.

СБОРКА ЗАГРУЗОЧНОГО УСТРОЙСТВА

Начните с секции 1 накопителя!

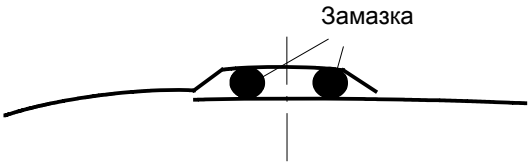

1. Удалите смазку с тех секций внутреннего накопителя, куда будут наноситься герметики.

2. Нанесите замазку справа и слева от каждого ряда отверстий.

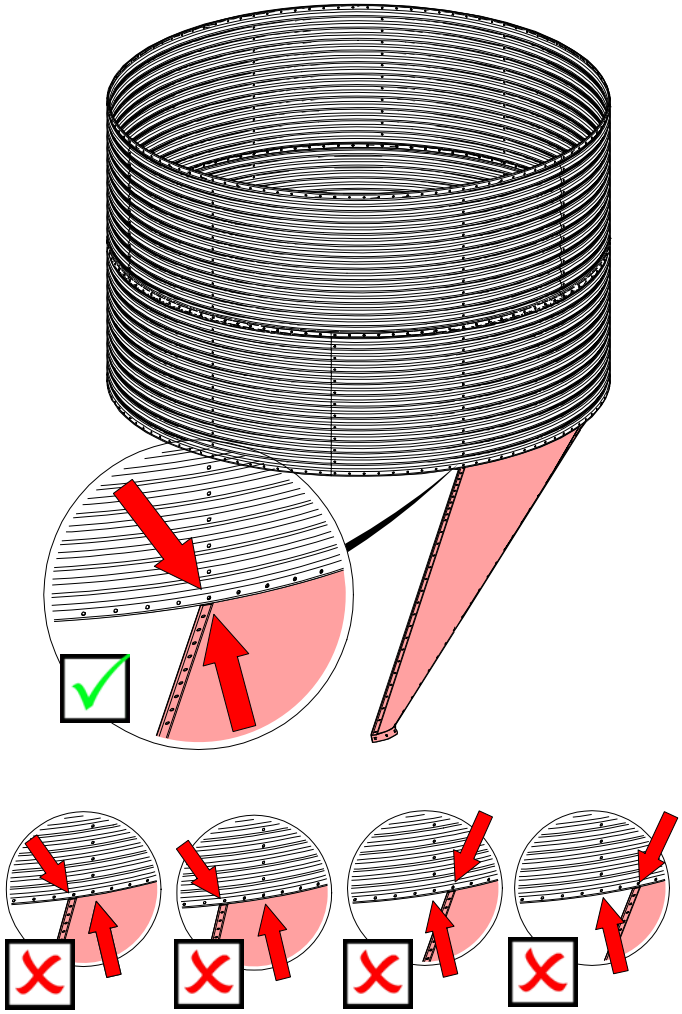

РИСУНОК 11.

3. Вставьте секцию в корпус бункера.
Затяните болты таким же образом, как и в корпусе бункера.

4. Расположите следующие секции, устанавливая петли согласно схеме.

5. Все наложения должны быть ориентированы в одном направлении.

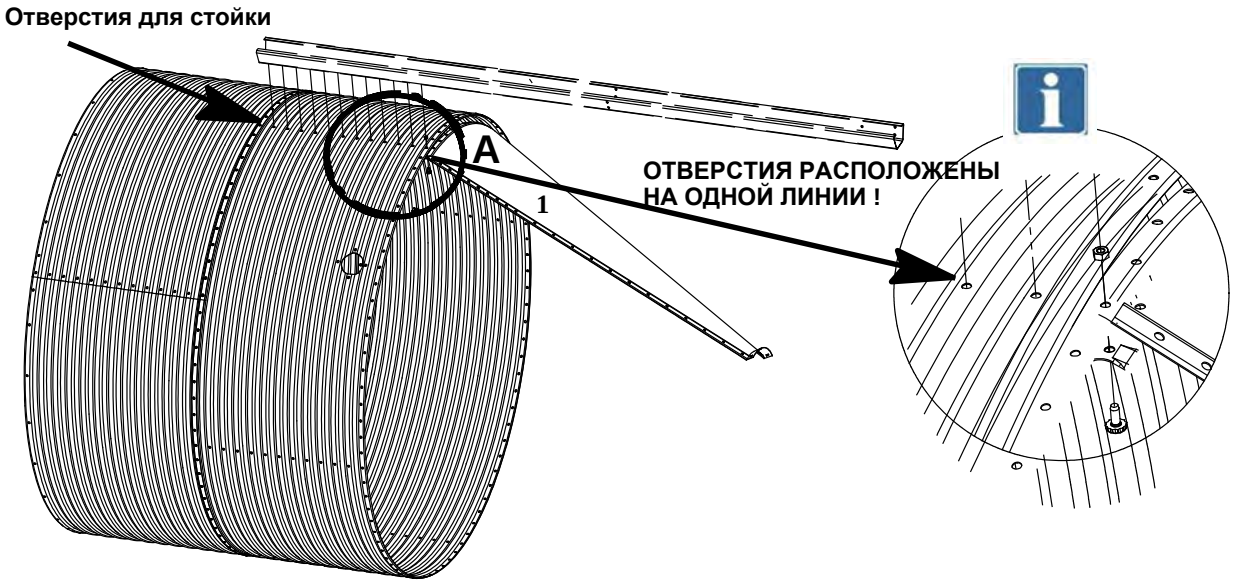

6. Вставьте следующие секции, как показано на рисунке, Рисунок 11.

7. Все наложения должны быть ориентированы в одном направлении.

8. Соедините секции с внутренней стороны накопителя с помощью болтов с полукруглыми головками.

9. Установите в 4 отверстия в нижней секции накопителя вместо скругленных болтов полосы «потока корма».

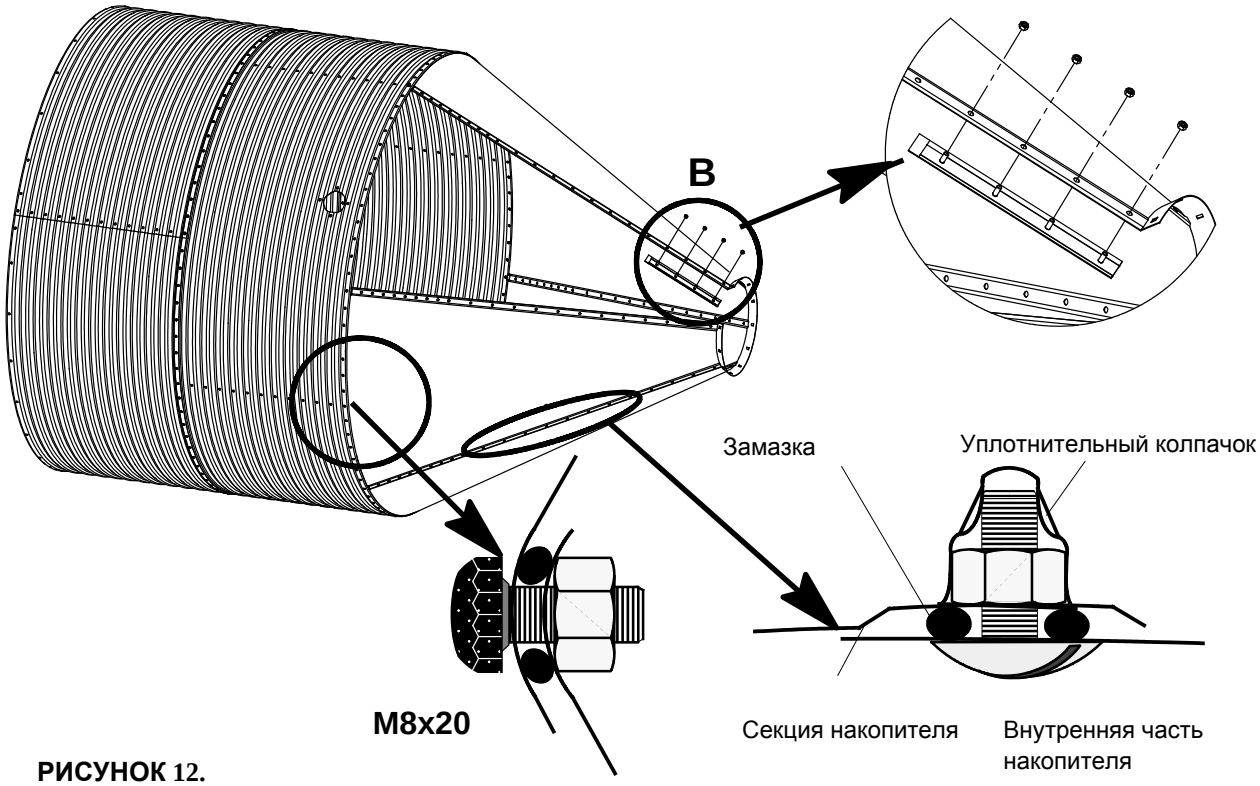

РИСУНОК 12.

УСТАНОВКА КРЫШИ БУНКЕРА

1. Удалите смазку с тех секций крыши, куда будут наноситься герметики.

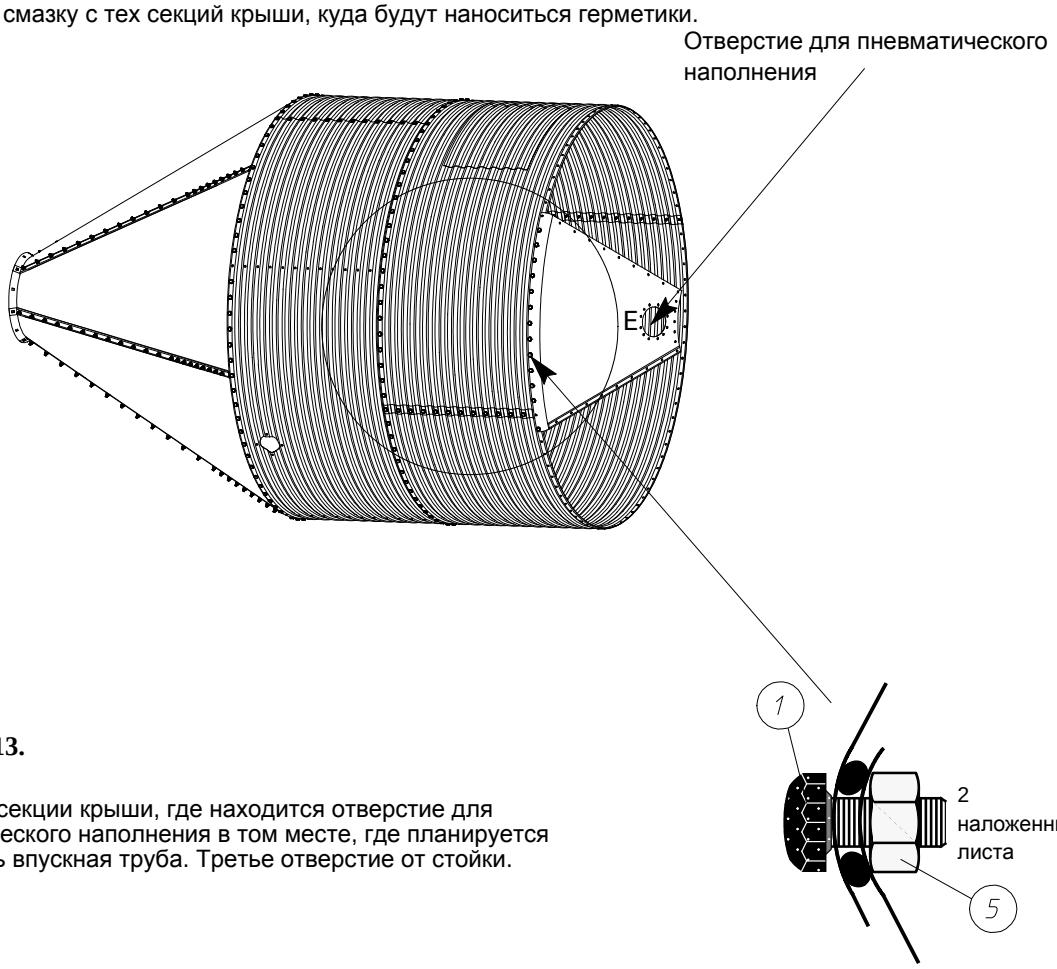

РИСУНОК 13.

2. Начните с секции крыши, где находится отверстие для пневматического наполнения в том месте, где планируется установить впускная труба. Третье отверстие от стойки.

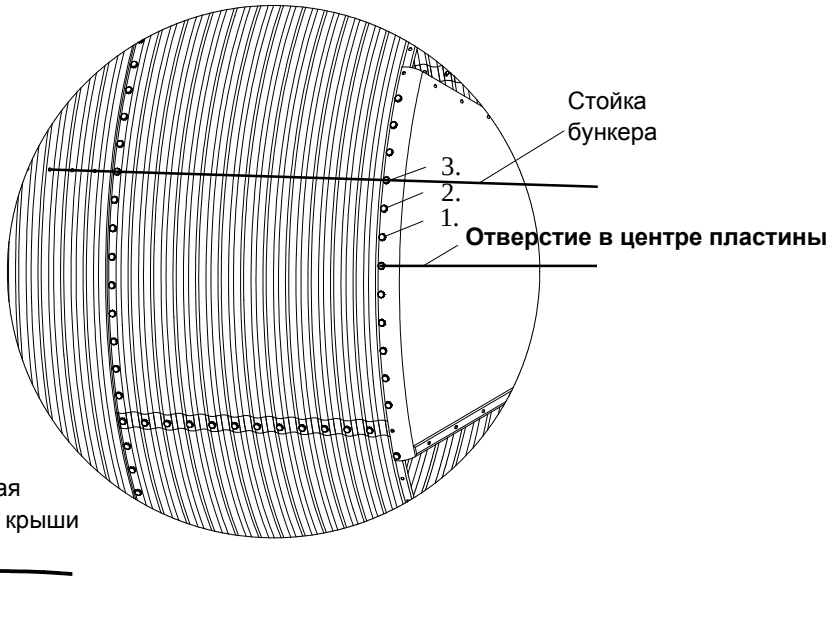



Используйте замазку между швами.

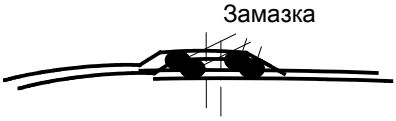

РИСУНОК 14.

УСТАНОВКА КРЫШИ БУНКЕРА

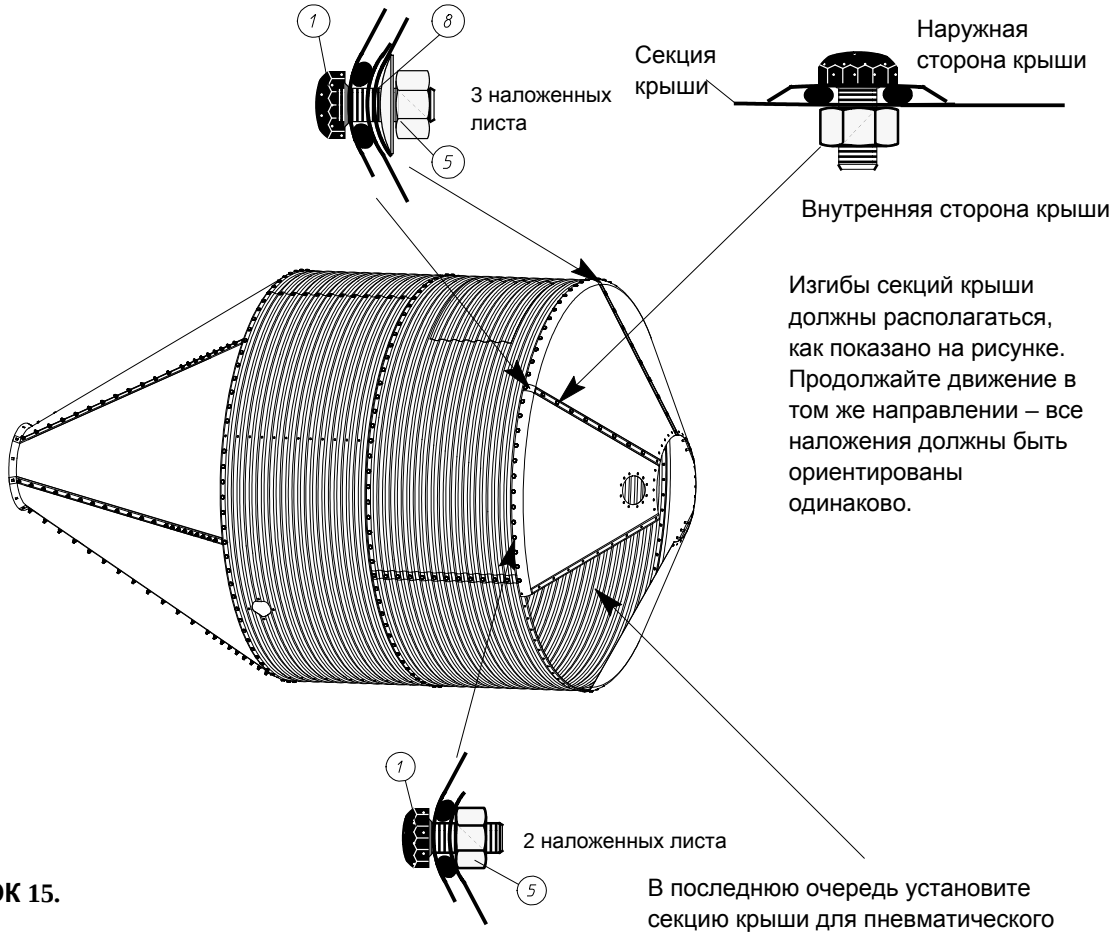

Изгибы секций крыши должны располагаться, как показано на рисунке. Продолжайте движение в том же направлении – все наложения должны быть ориентированы одинаково.

РИСУНОК 15.

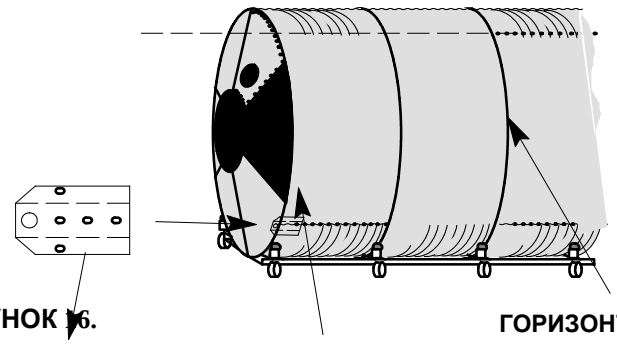

В последнюю очередь установите секцию крыши для пневматического выпуска (с отверстием). Рекомендуется установить секцию крыши для пневматического наполнения ближе к секции крыши для пневматического **выпуска**. Это способствует снижению пылеобразования до абсолютного минимума. ЗАПРЕЩАЕТСЯ устанавливать эти секции противоположно друг другу.

РИСУНОК 16. **ГОРИЗОНТАЛЬНЫЙ ШОВ**

Если **необходимо установить монтажный комплект для бункера** или **лестницы для крыши,** сделайте это сейчас**!**

ЗАТЯНИТЕ ВСЕ БОЛТЫ (СНАЧАЛА **В ГОРИЗОНТАЛЬНЫХ ШВАХ**) НАЧИНАЯ С ЦЕНТРА (ПАЗ) КАЖДОЙ СЕКЦИИ СО СТОРОНЫ ГАЙКИ.

УТОГ

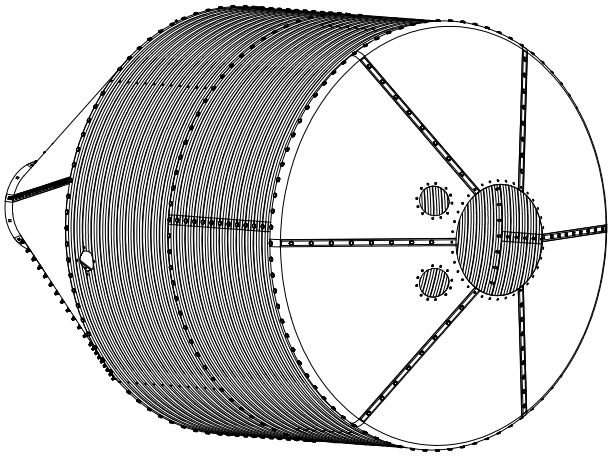

РИСУНОК 17.

УСТАНОВКА БУРТИКА НА ВСТРОЕННЫЙ БУРТИК ВНУТРЕННЕГО ПРИЕМНИКА ДЛЯ Ø1.8M, Ø2.1M :

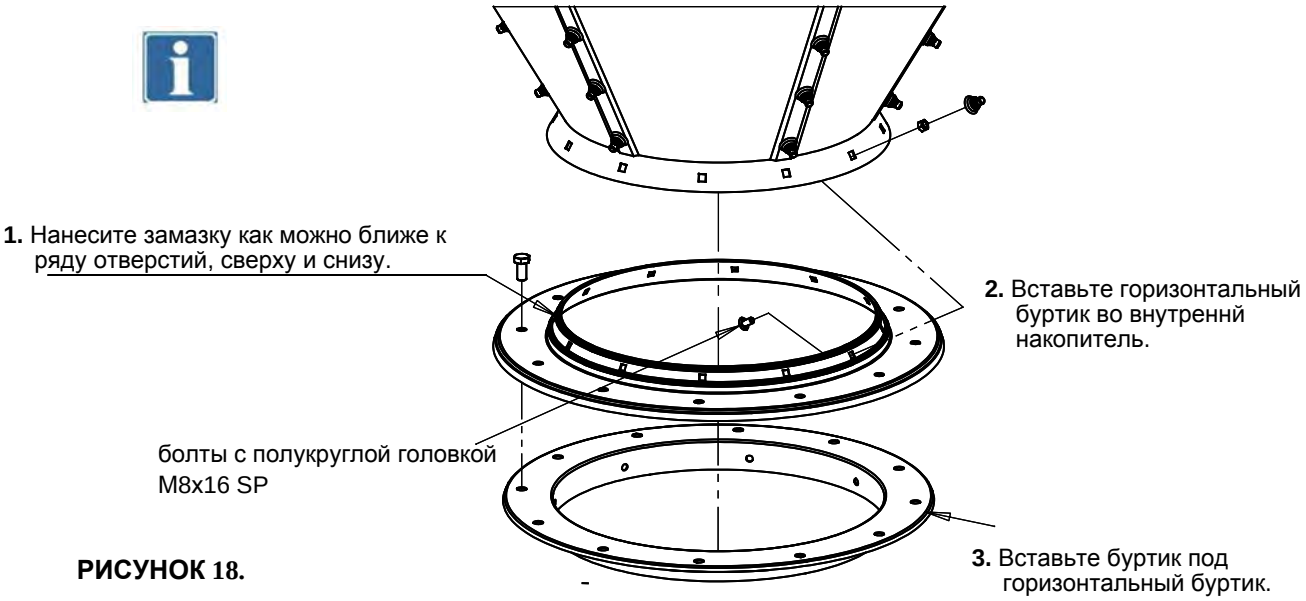

РИСУНОК 18.

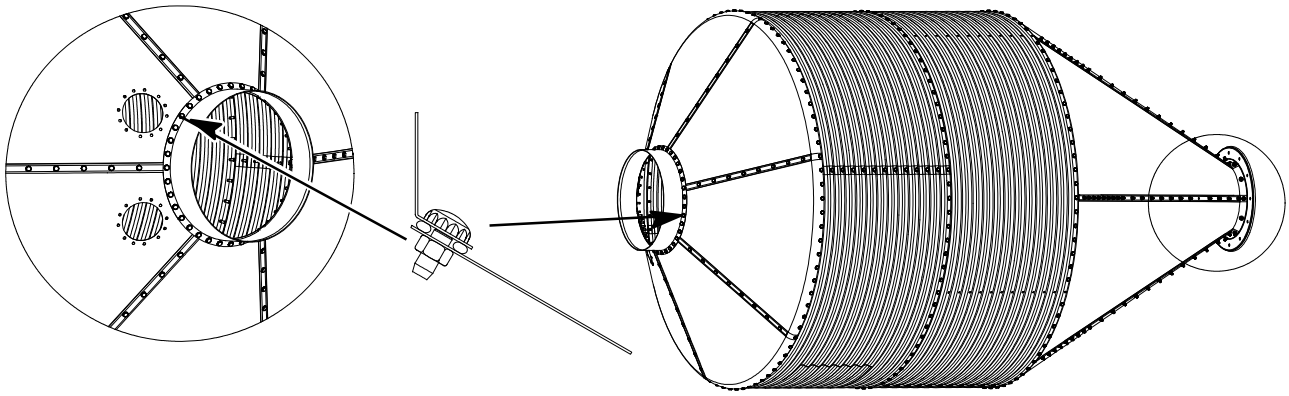

Соединение болтов с втулками

РИСУНОК 19.

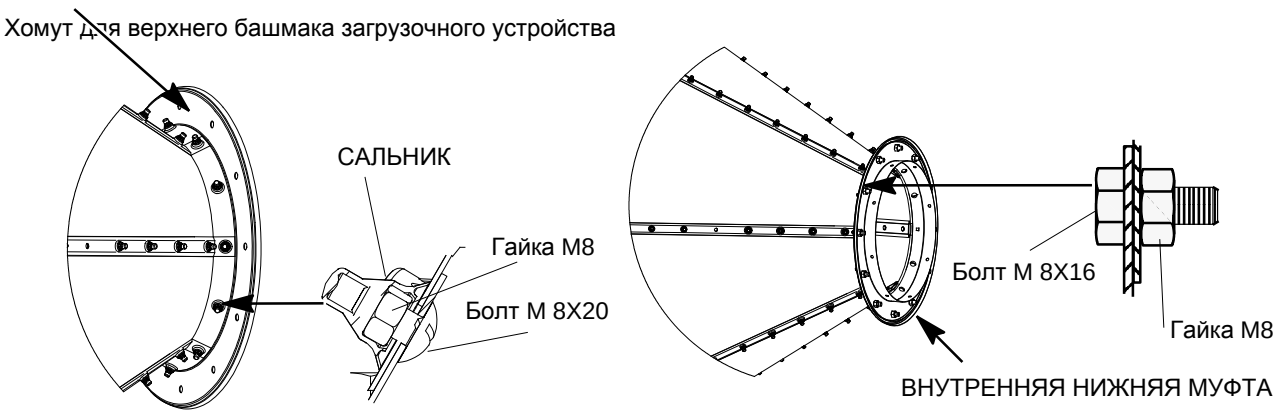

РИСУНОК 20.

УСТАНОВКА СТОЕК БУНКЕРА

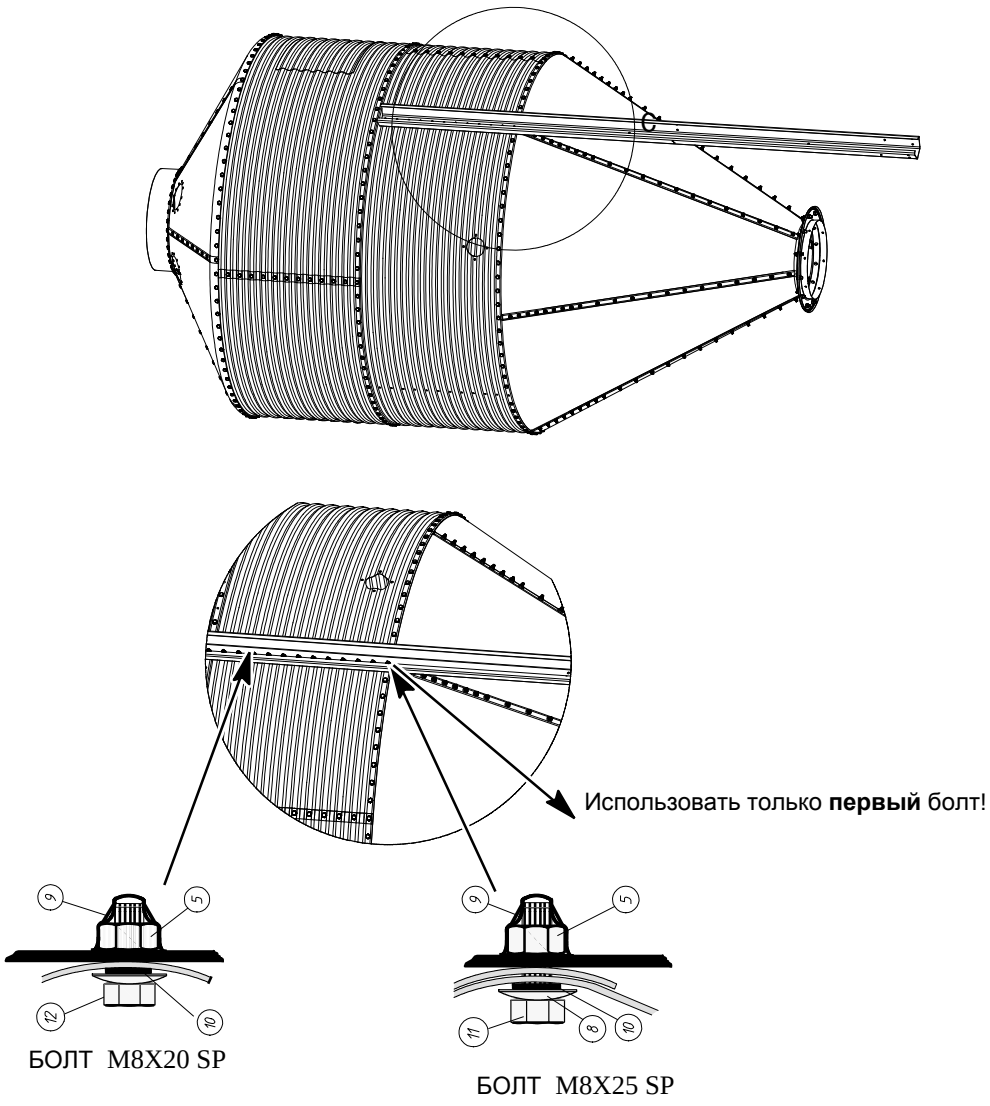

РИСУНОК 21.

УСТАНОВКА ВСЕХ СТОЕК БУНКЕРА

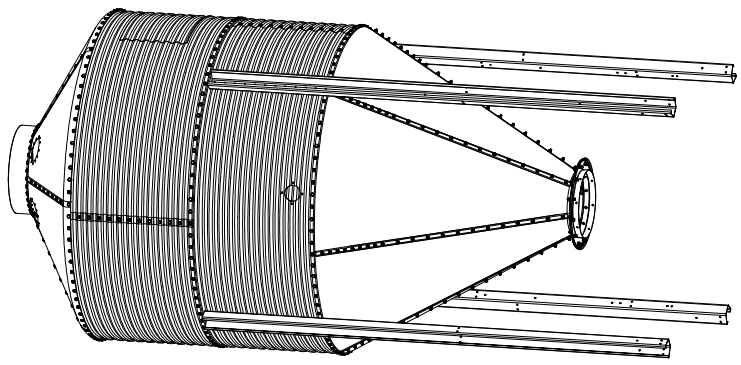

РИСУНОК 22.

УСТАНОВКА СТОЕК БУНКЕРА

Затяните болты и гайки **после установки всех подставок!!!**

КРЕПЛЕНИЕ К КОРПУСУ

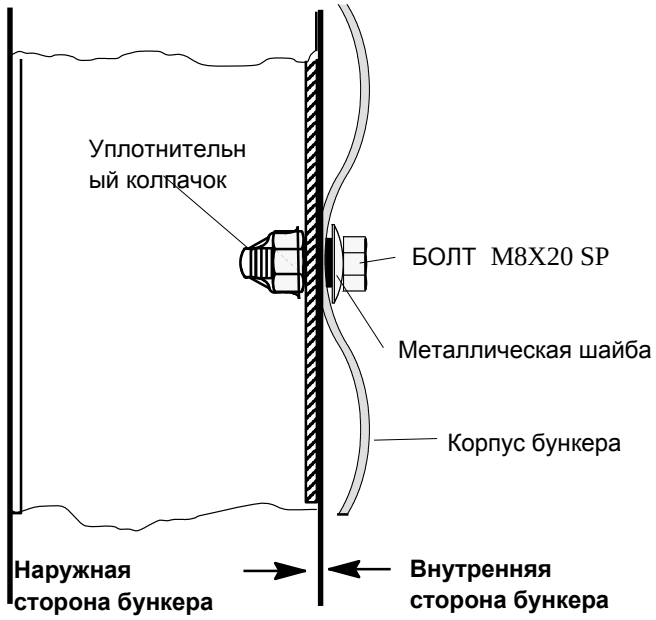

РИСУНОК 23.

КРЕПЛЕНИЕ К СТЫКУ КОРПУСА И ВНУТРЕННЕГО НАКОПИТЕЛЯ

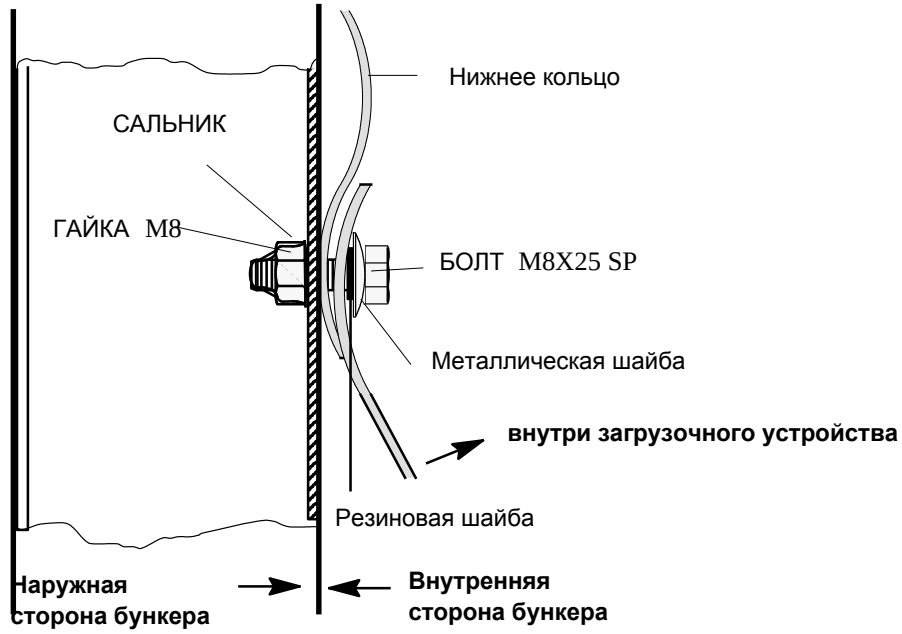

РИСУНОК 24.

УСТАНОВКА ПОДСТАВОК БУНКЕРА

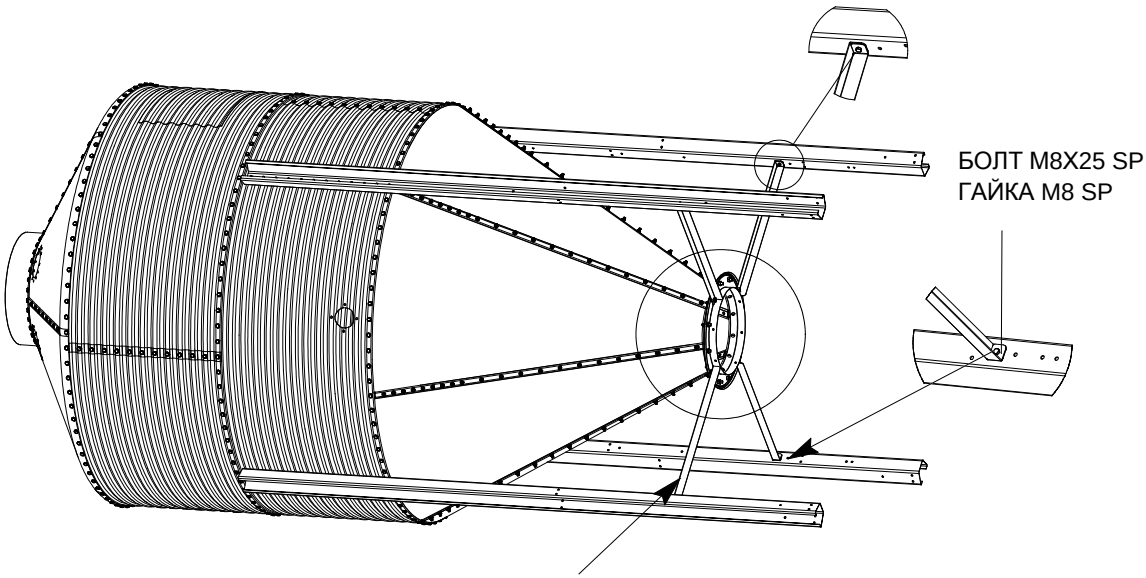

установите подставки для внутреннего накопителя за каждой стойкой.

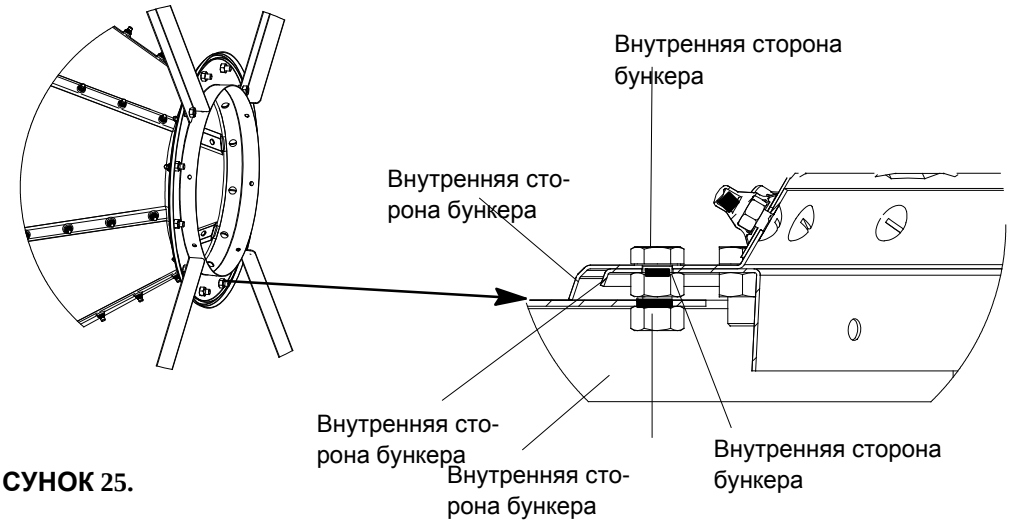

РИСУНОК 25.

УСТАНОВКА ГОРИЗООНТАЛЬНЫХ ПОДСТАВОК

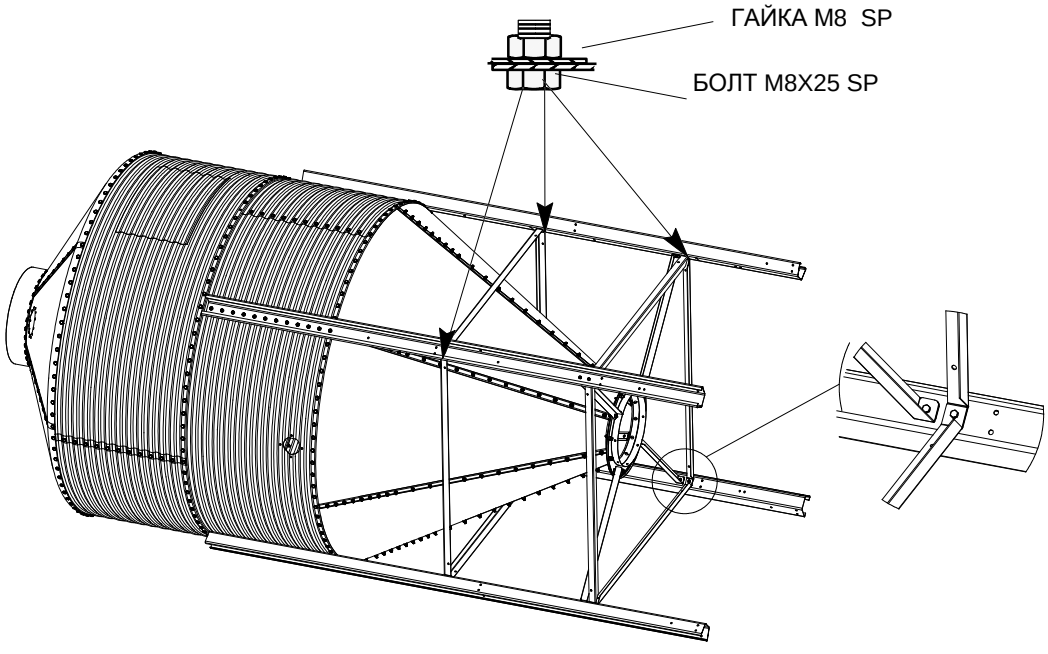

РИСУНОК 26.

ОБВЯЗКА ЗАГРУЗОЧНОГО

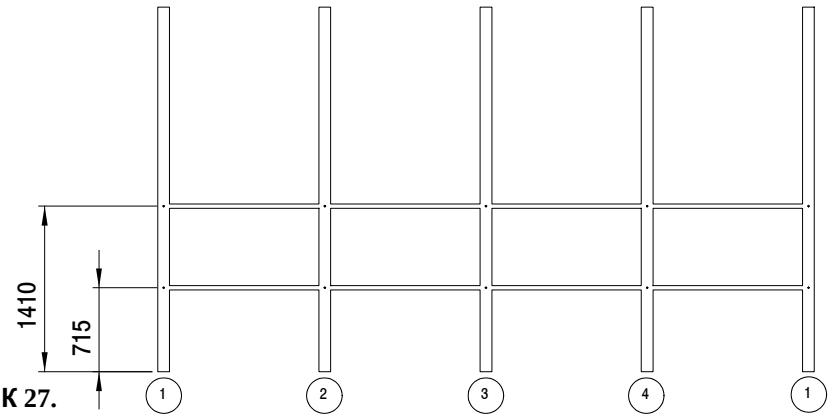

РИСУНОК 27. **Связи** **601 & 602 & 603**

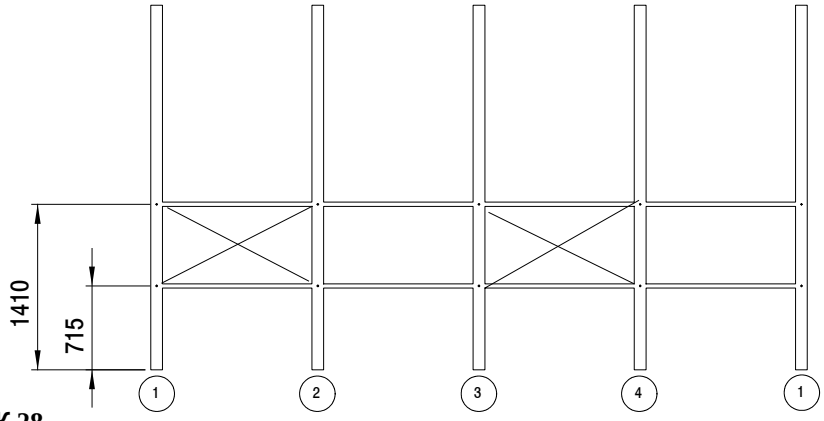

РИСУНОК 28. **Связи** **604**

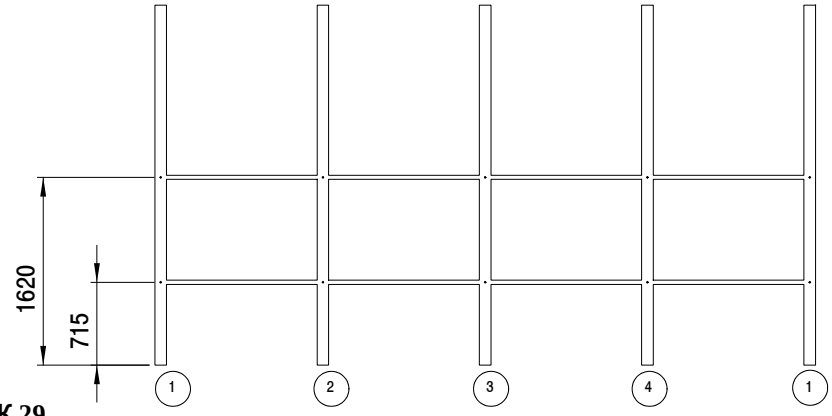

РИСУНОК 29. **Связи** **702 & 703**

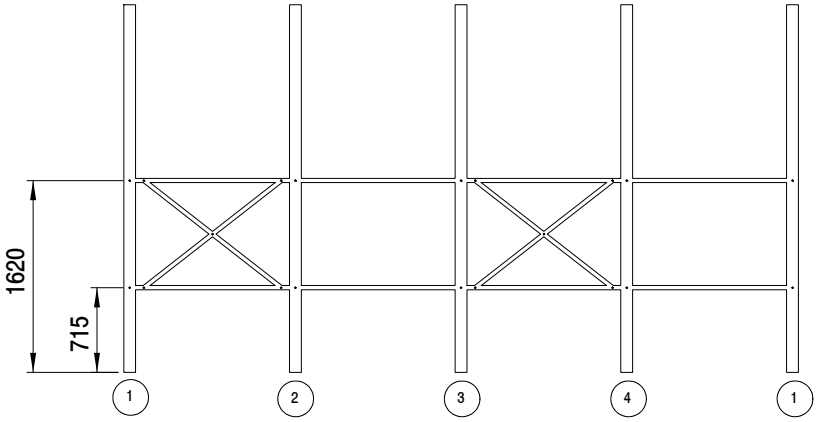

РИСУНОК 30. **Связи** **704 & 705 & 706**

УСТАНОВКА СВЯЗИЙ 1.8M & 2.1M

| - 1.8M & 2.1M СИТУАЦИЯ **601, 602, 603, 702, 703**

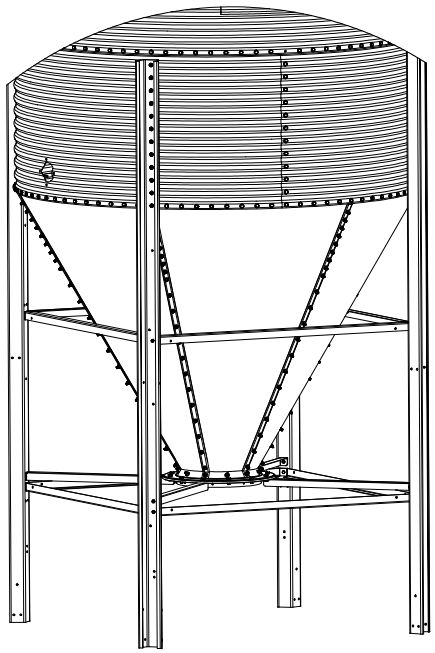

РИСУНОК 31.

УСТАНОВКА ГОРИЗОНТАЛЬНЫХ ПОДСТАВОК И КРЕСТООБРАЗНЫХ СКОБ

| - 1.8M & 2.1M СИТУАЦИЯ **604, 704, 705, 706**

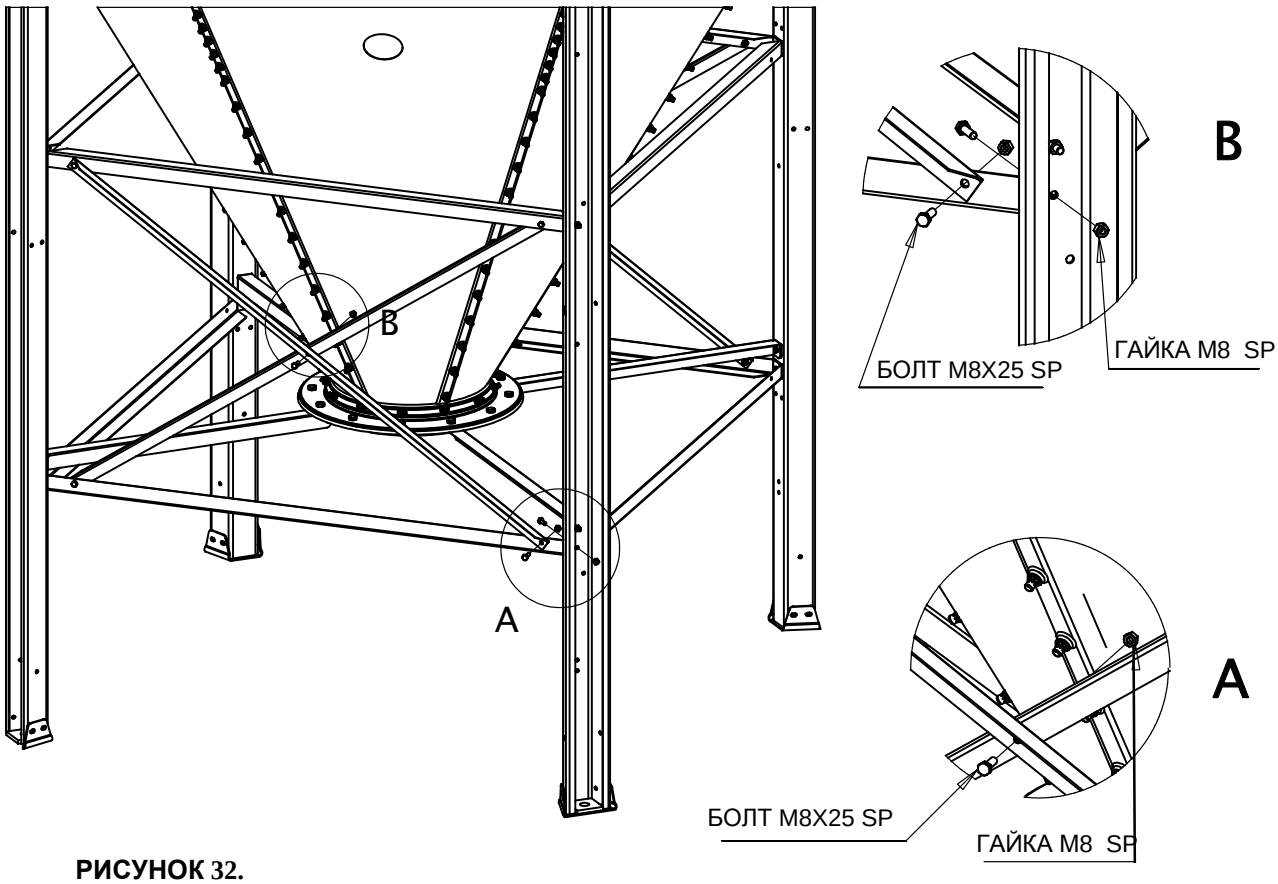

РИСУНОК 32.

ПОЛОЖЕНИЕ КРЕПЁЖНЫХ СКОБ

Завинтите 1 самосверлящий винт через каждую крепёжную скобу во впускную трубу.

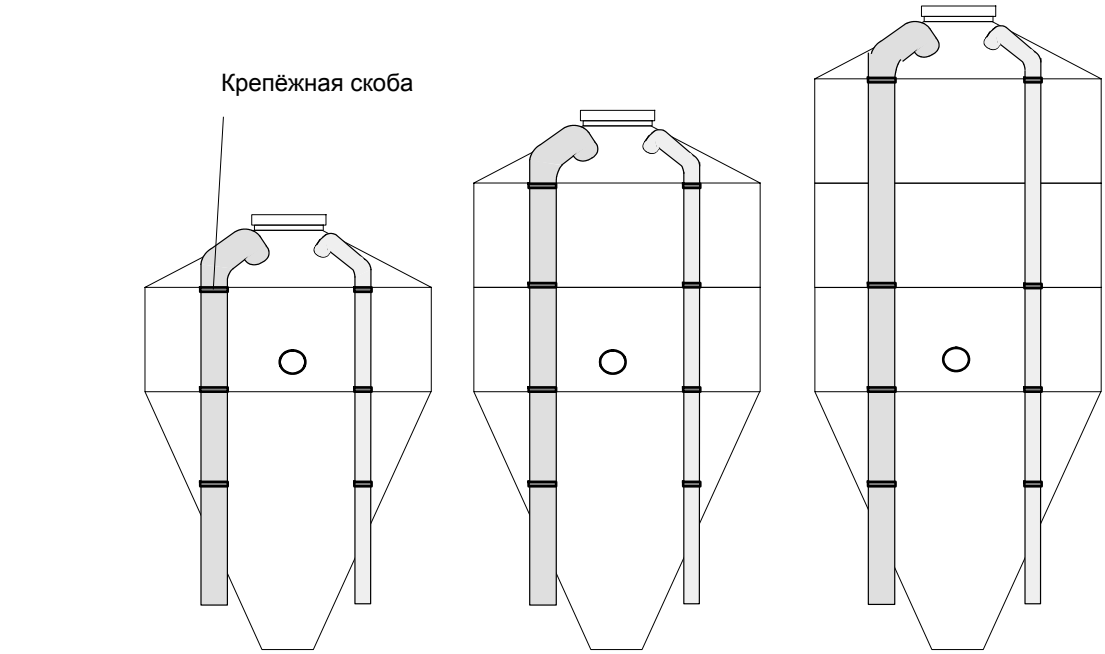

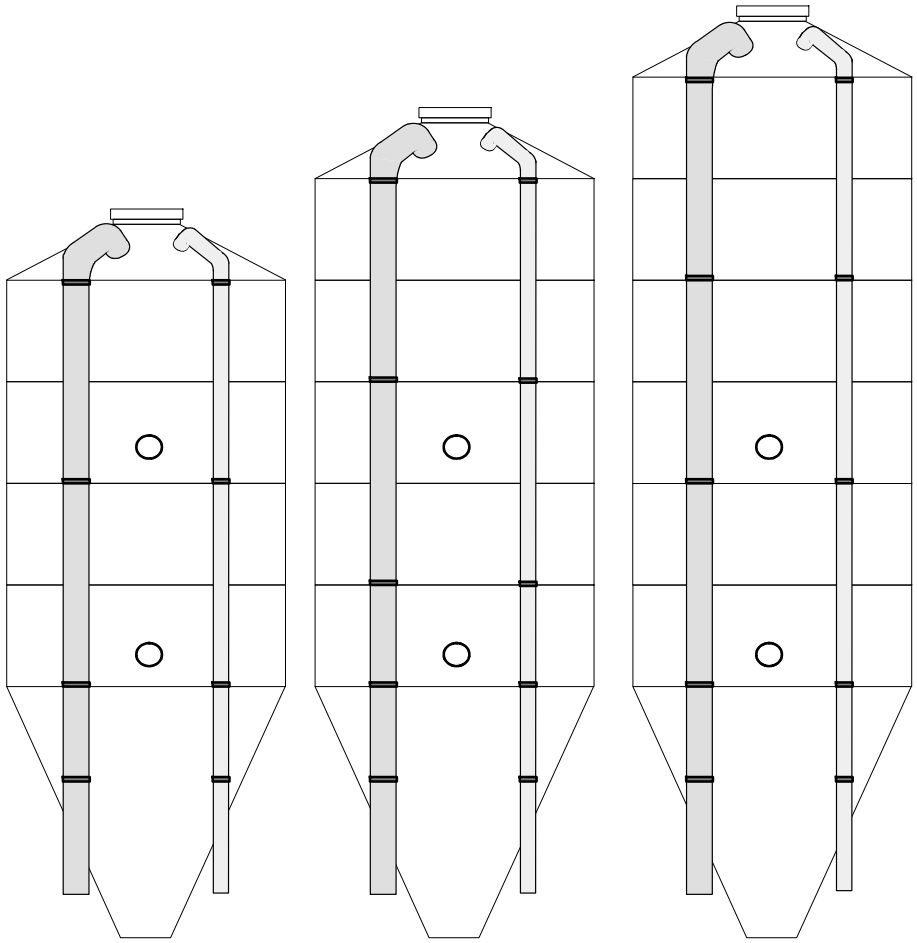

РИСУНОК 33.

ПОЛОЖЕНИЕ ВПУСКНОИ И ВЫПУСКНОИ ТРУБ – СТОИКИ БУНКЕРА

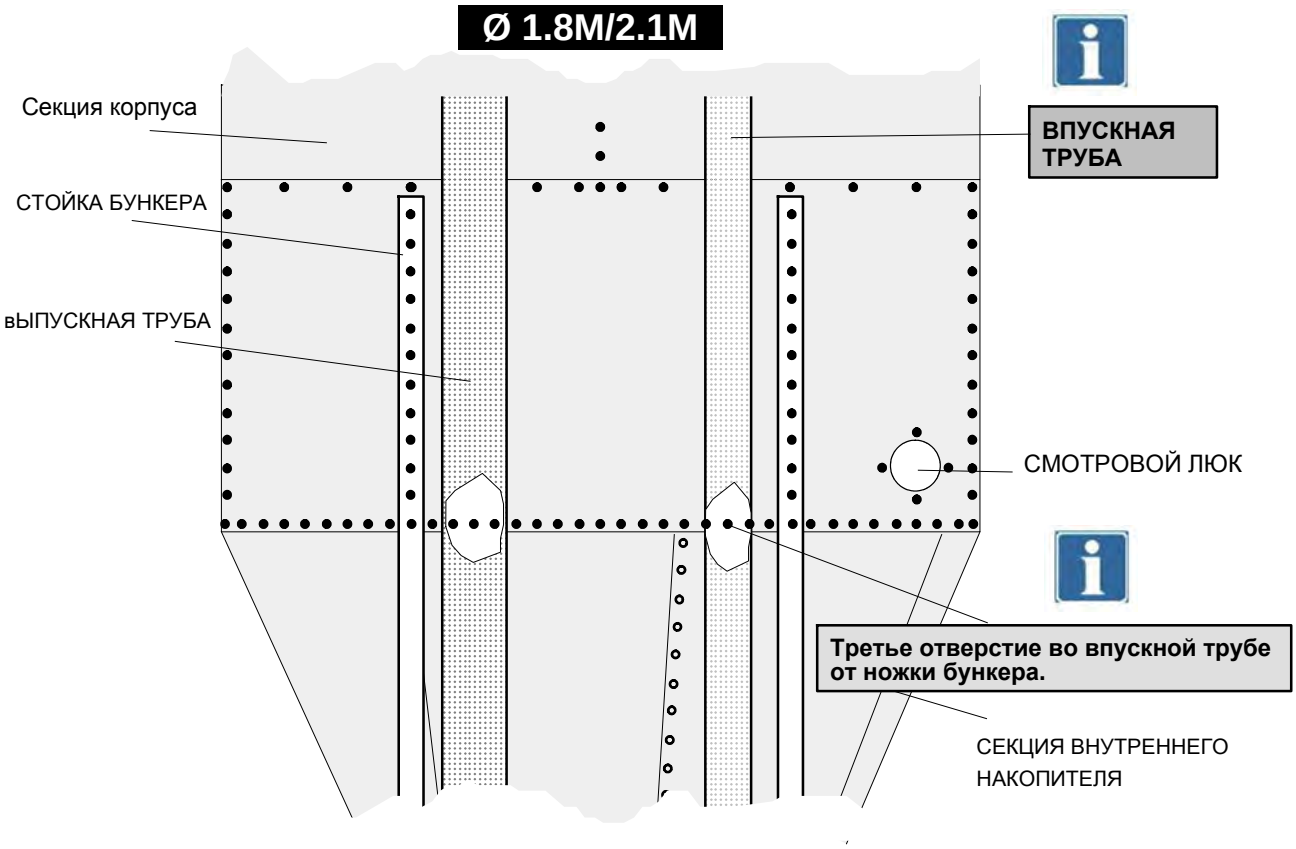

РИСУНОК 34.

УСТАНОВКА КЛАПАНА ВНУТРЕННЕГО НАКОПИТЕЛЯ (ОПЦИЯ)

2. Наклейте маркировочную табличку в нужном месте.

3. Проделайте отверстия в секции накопителя и снимите заусеницы.
ЗАПРЕЩАЕТСЯ ИСПОЛЬЗОВАТЬ ШЛИФОВАЛЬНЫ КРУГ: ОН МОЖЕТ НАРУШИТЬ ЦИНКОВОЕ ПОКРЫТ

4. Просверлите 17 отверстий ∅ 9 мм.

5. Положите 1 ряд замазки по обе стороны отверстий и установите клапан накопителя.

1. Круглые головки болтов с внутренней стороны накопителя.
Плотно затяните клапан накопителя.

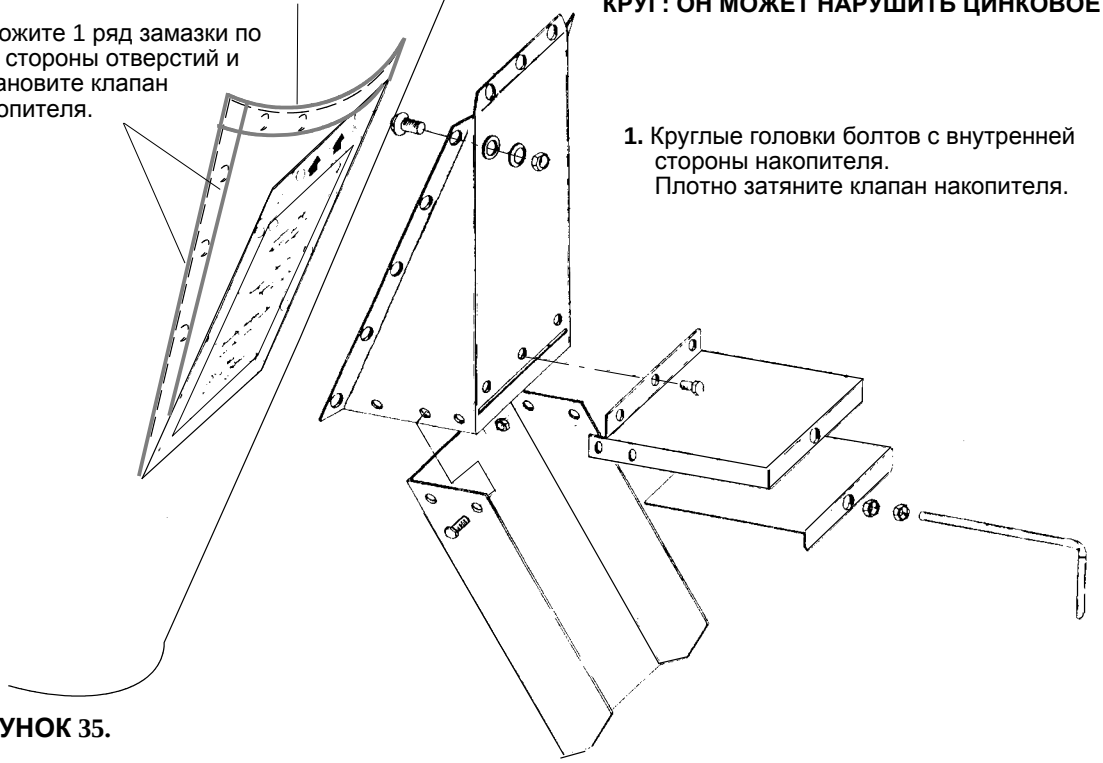

РИСУНОК 35.

УСТАНОВКА ВПУСКНОЙ И ВЫПУСКНОЙ ТРУБЫ

1. Прикрепите фланец выпускной трубы к секции крыши для пневматического выпуска.

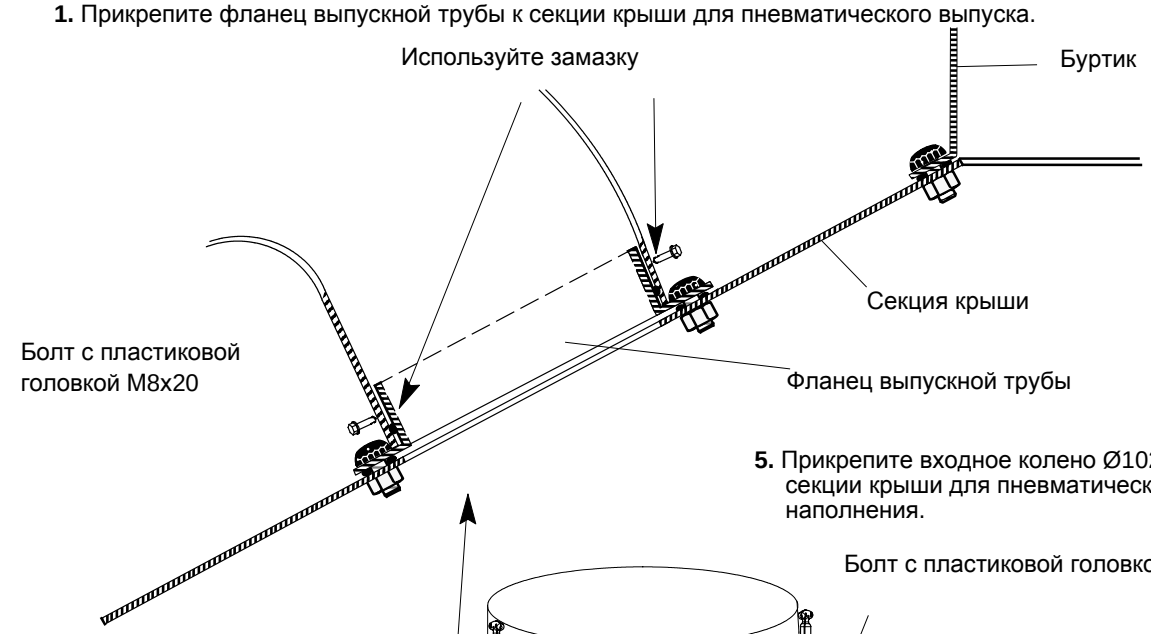

5. Прикрепите входное колено Ø102 мм к секции крыши для пневматического наполнения.

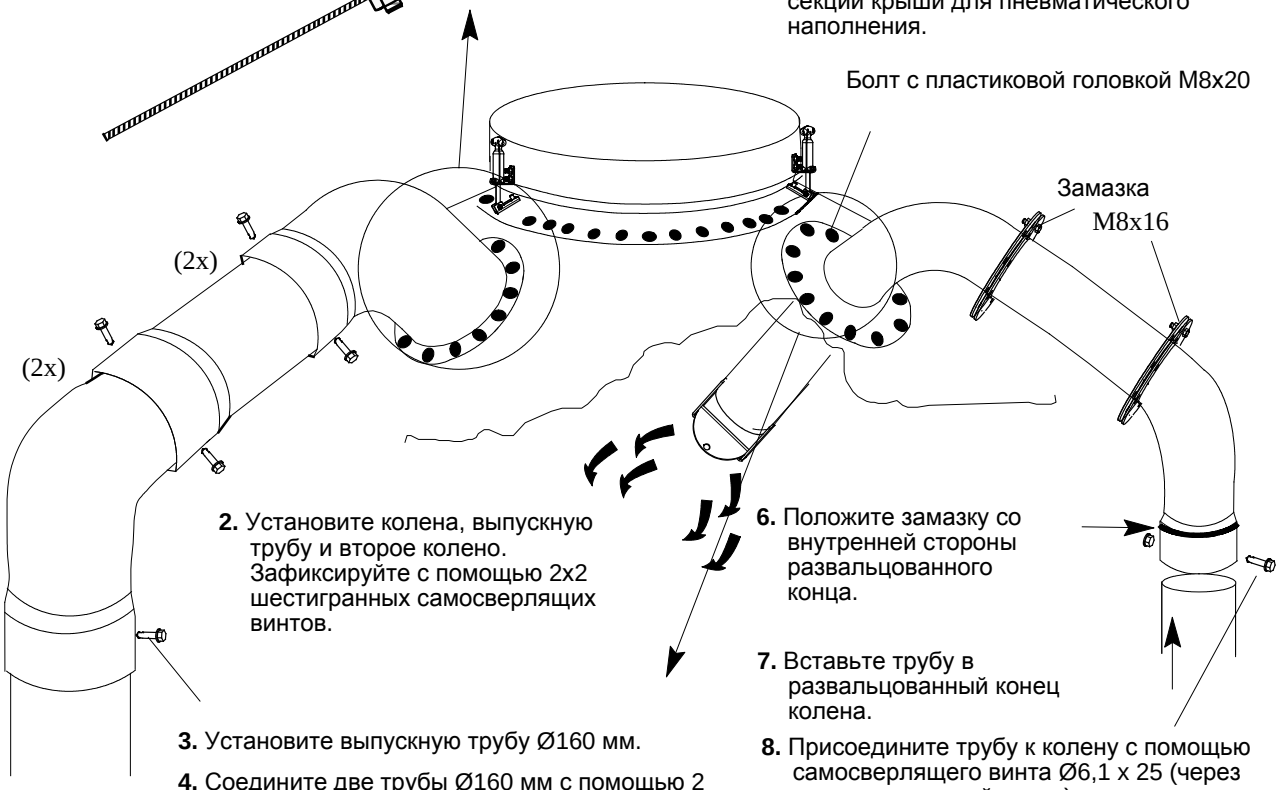

2. Установите колена, выпускную трубу и второе колено. Зафиксируйте с помощью 2x2 шестигранных самосверлящих винтов.

6. Положите замазку со внутренней стороны развальцованного конца.

7. Вставьте трубу в развальцованный конец колена.

3. Установите выпускную трубу Ø160 мм.

4. Соедините две трубы Ø160 мм с помощью 2 шестигранных самосверлящих винтов.

8. Присоедините трубу к колену с помощью самосверлящего винта Ø6,1 x 25 (через развальцованный конец).

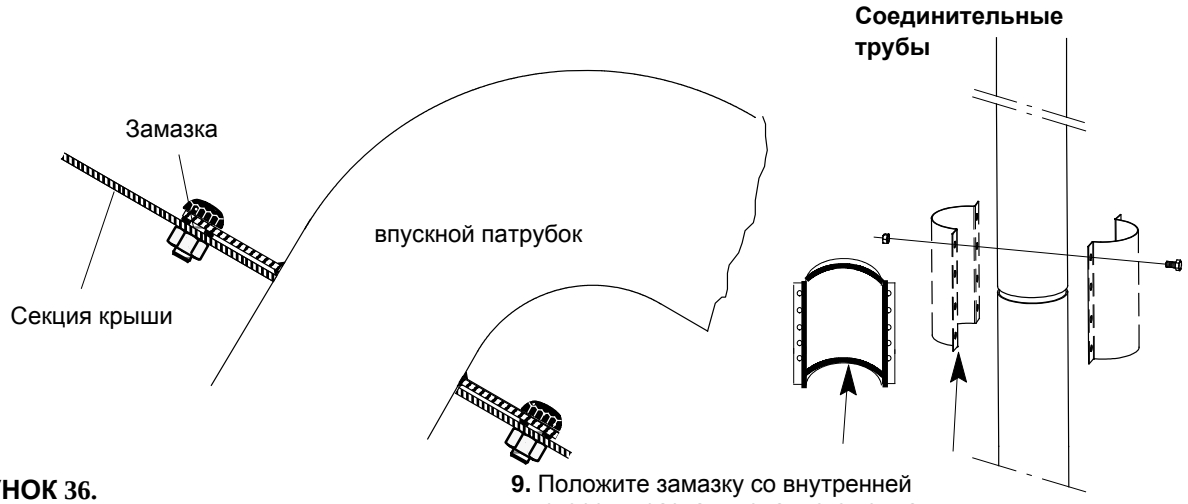

РИСУНОК 36.

9. Положите замазку со внутренней стороны развальцованного конца.

УСТАНОВКА СОЕДИНИТЕЛЬНОГО КОЛЬЦА

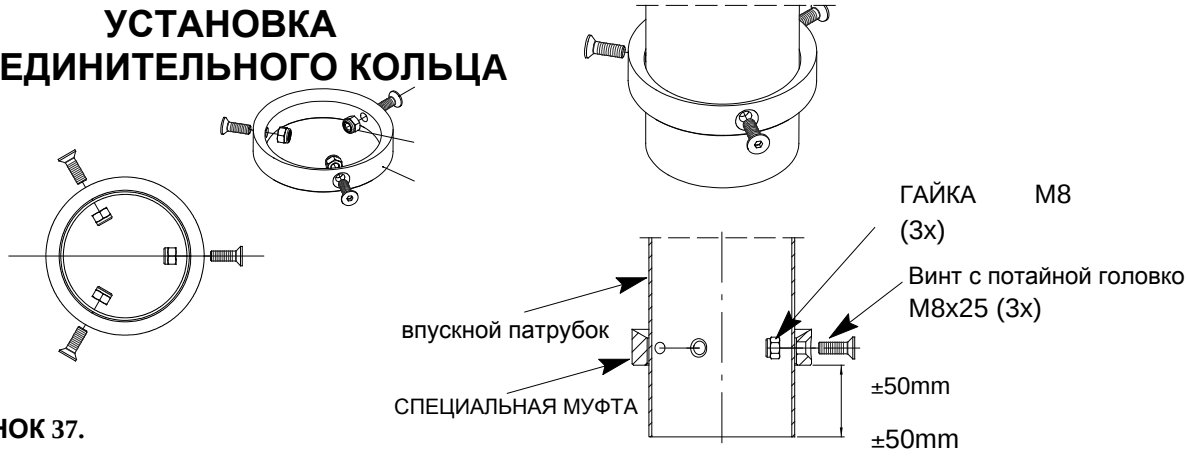

РИСУНОК 37.

УСТАНОВКА АДАПТЕРА ДЛЯ МУФТЫ СЦЕПЛЕНИЯ- 3”

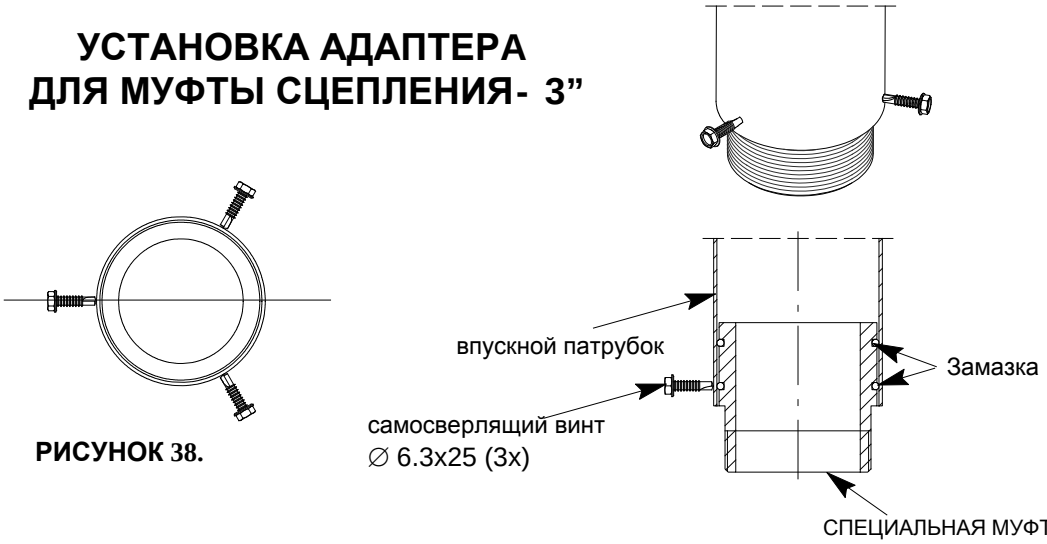

РИСУНОК 38.

УСТАНОВКА АДАПТЕРА ДЛЯ МУФТЫ СЦЕПЛЕНИЯ- 4”

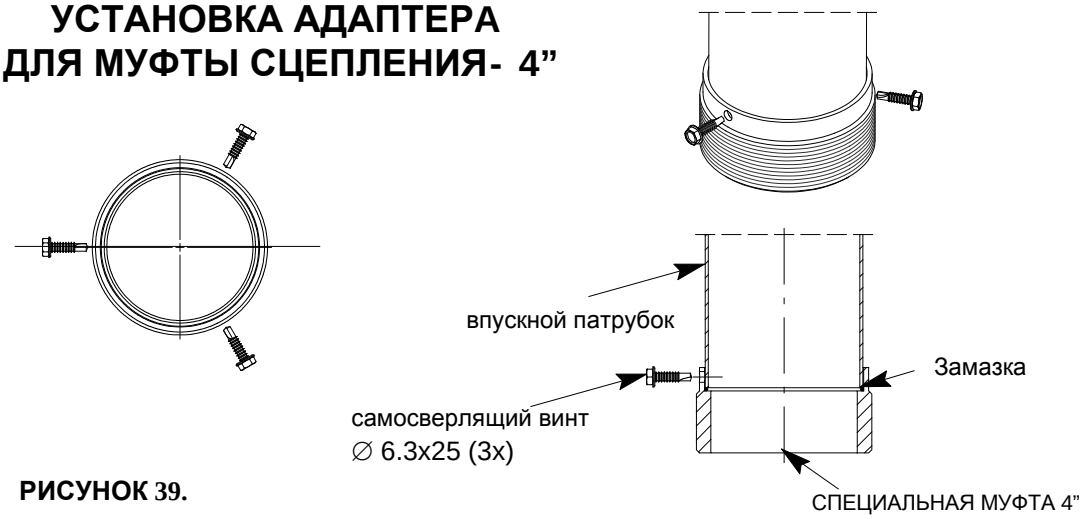

РИСУНОК 39.

СОЕД.ШНЕКА В СБОРД/ВПУСК.ПАТРУБКА БУН.

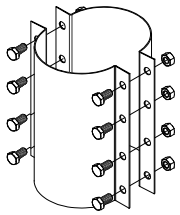

РИСУНОК 40.

РЕЗУЛЬТАТ УСТАНОВКИ ТРУБ

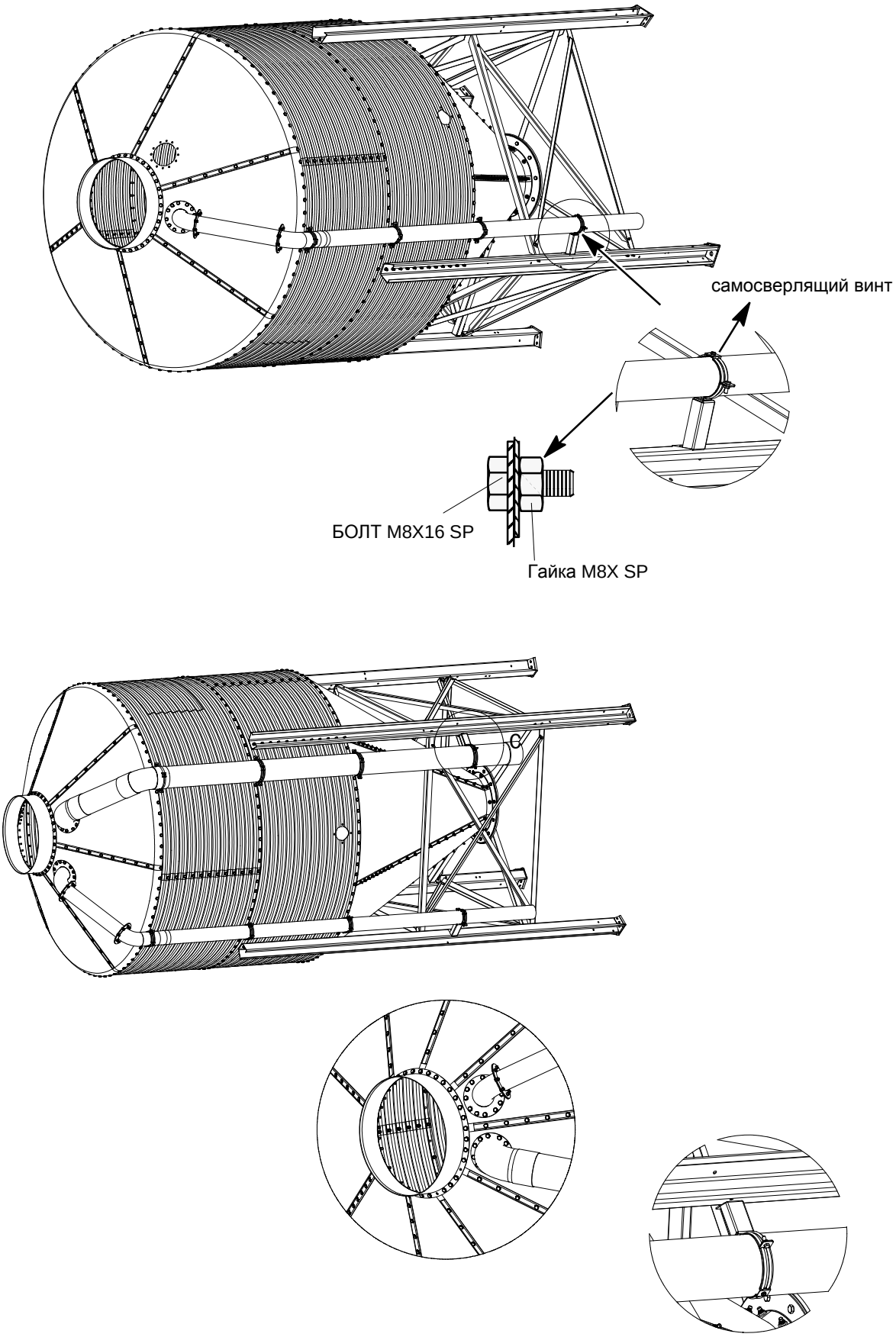

РИСУНОК 41.

ПОРЯДОК МОНТАЖА ЛЕСТНИЦЫ

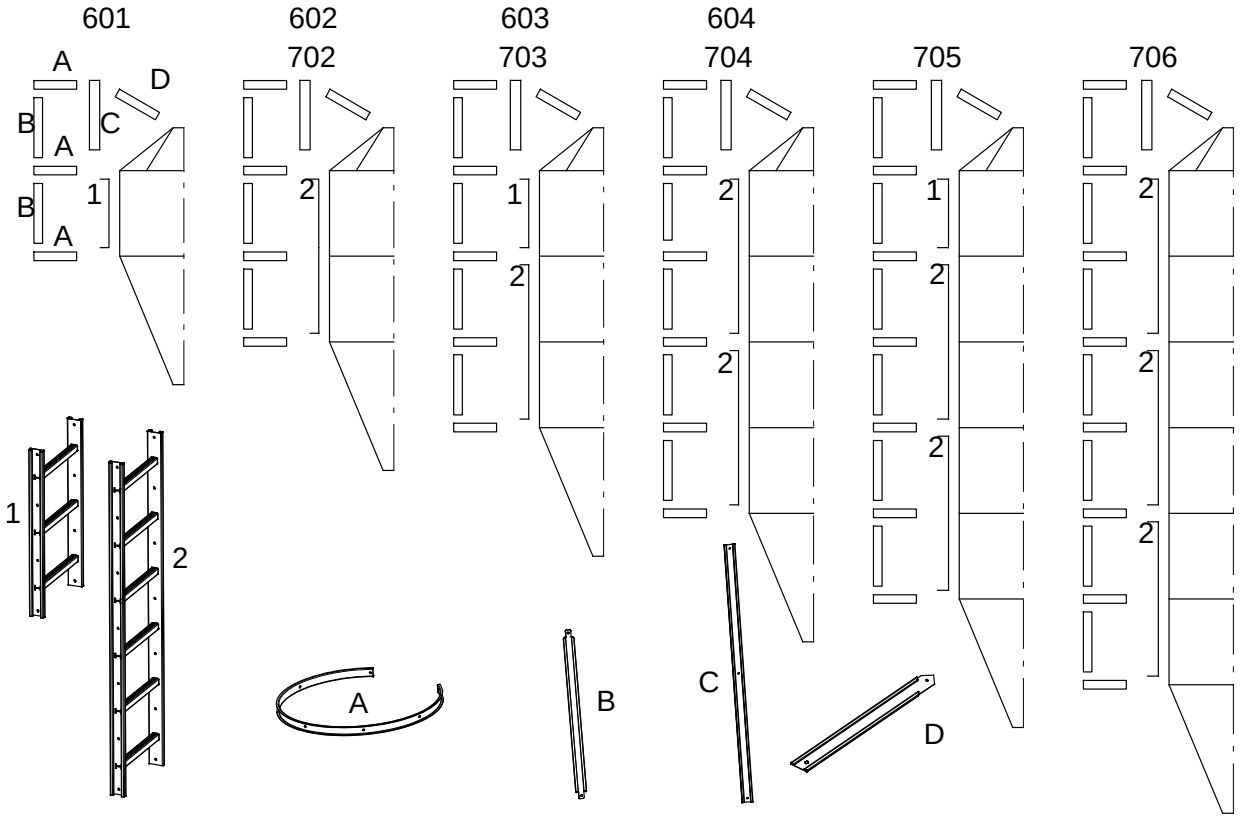

РИСУНОК 42.

УСТАНОВКА ОПОР ЛЕСТНИЦЫ

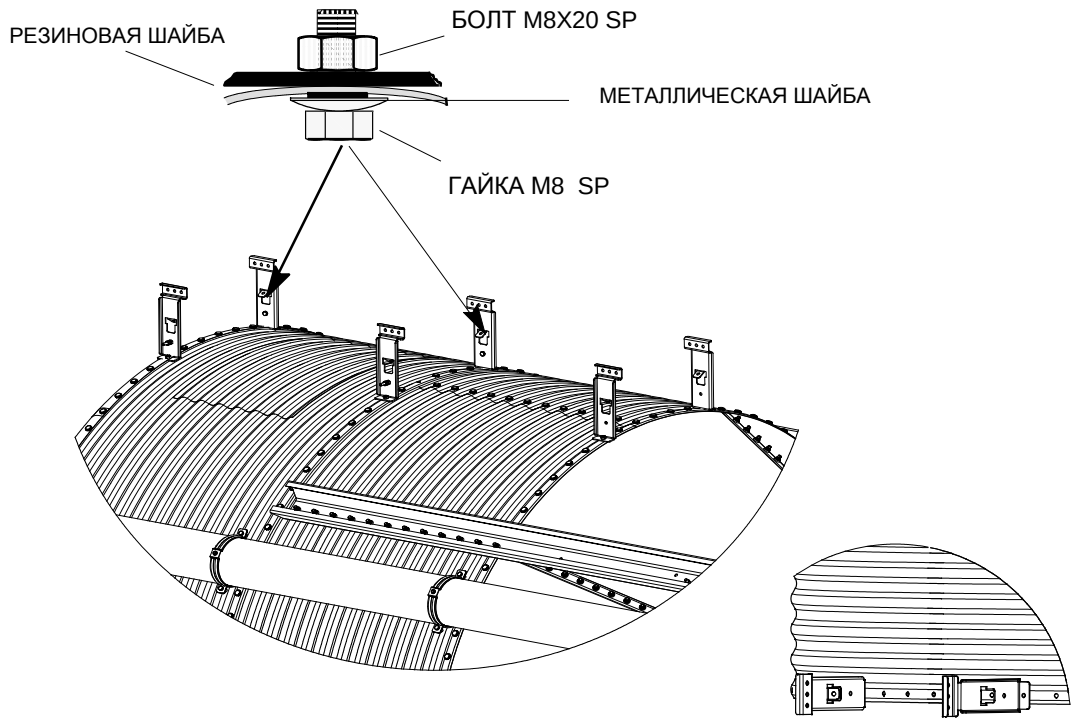

Установите опоры лестницы на корпусе бункера (5 отверстий в промежутках).

РИСУНОК 43.

УСТАНОВКА ОСНОВНОИ ЛЕСТНИЦЫ

Вставьте секции лестницы в опоры лестницы.

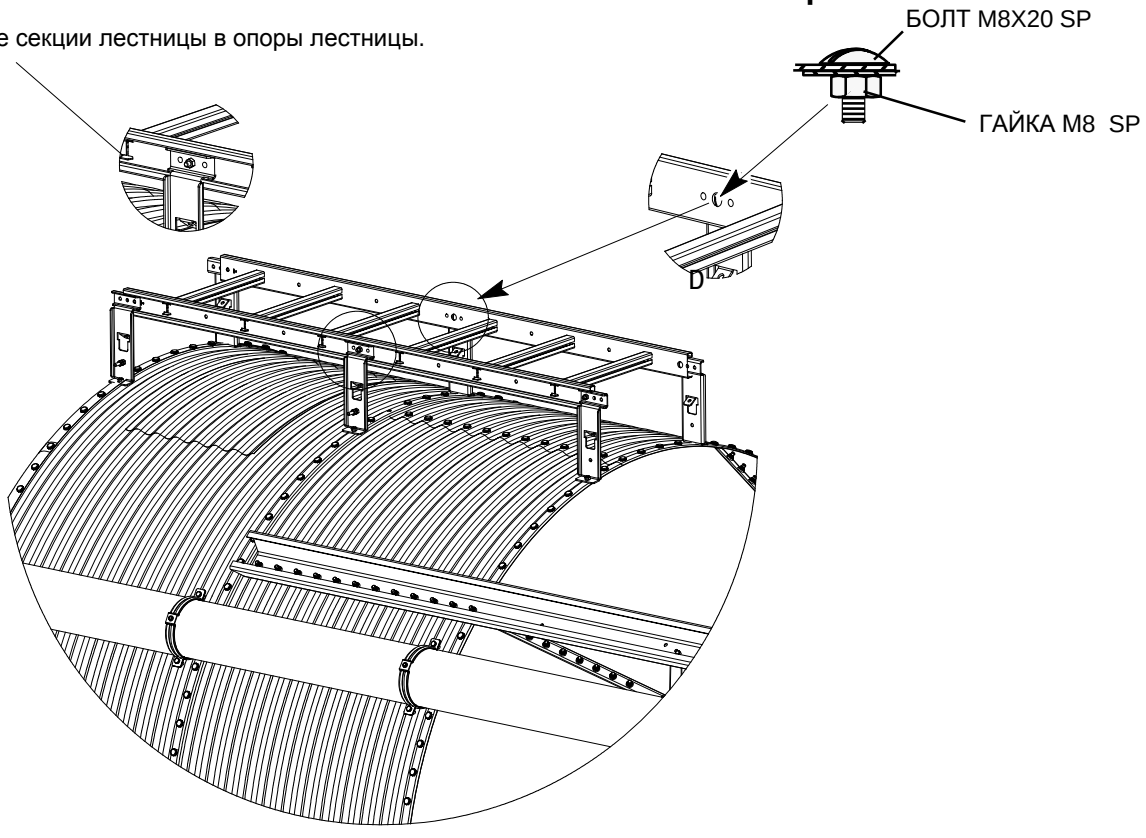

РИСУНОК 44.

УСТАНОВКА КРЫШНОИ ЛЕСТНИЦЫ

Установите угловую скобу на верхней части лестницы.

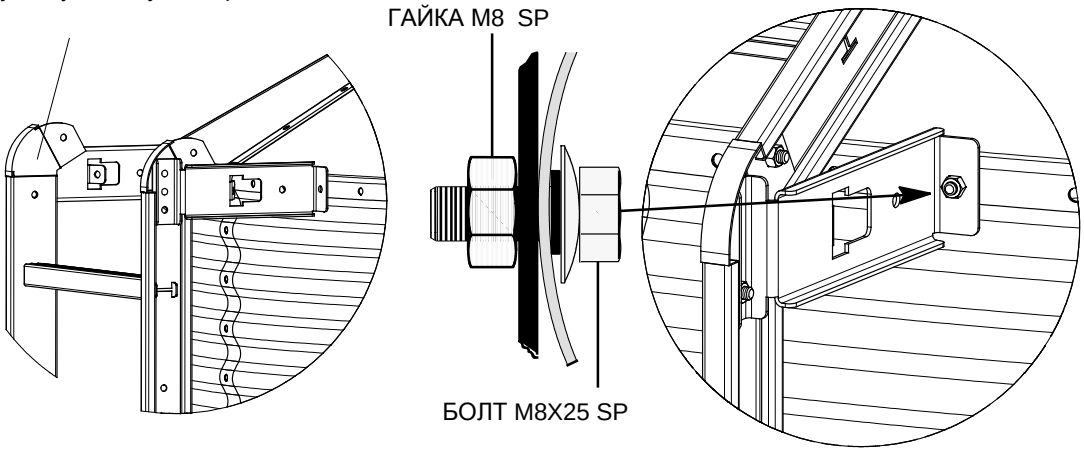

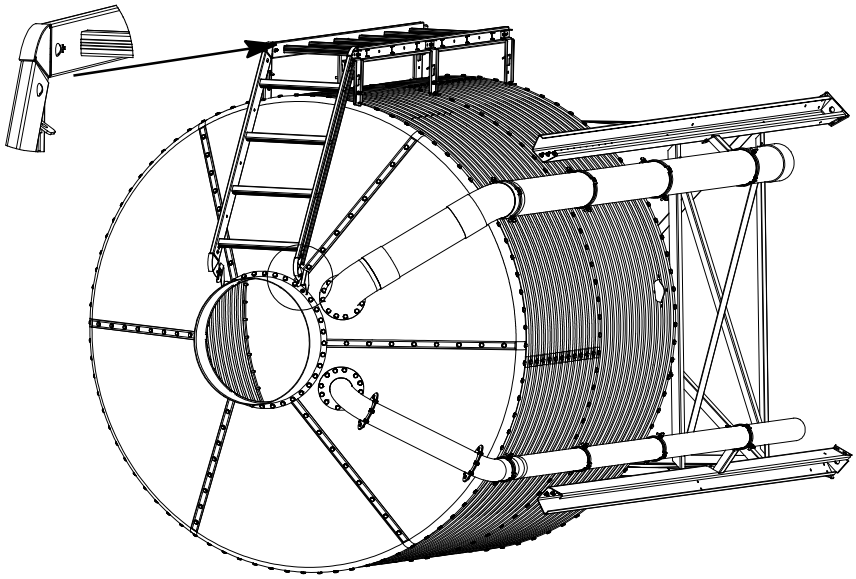

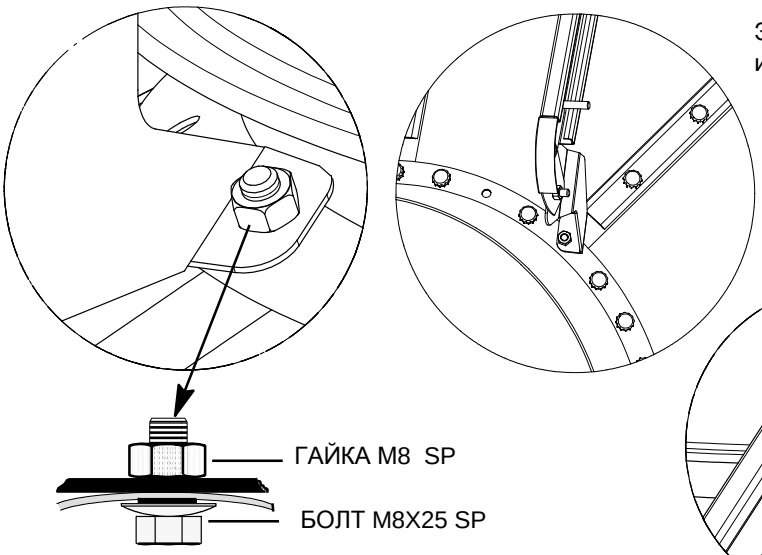

Закрепите соединитель лестницы для крыши и буртика наполнения.

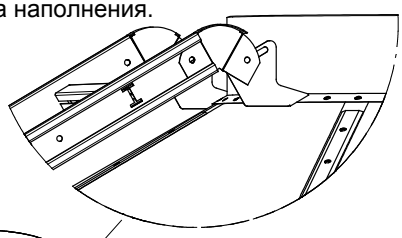

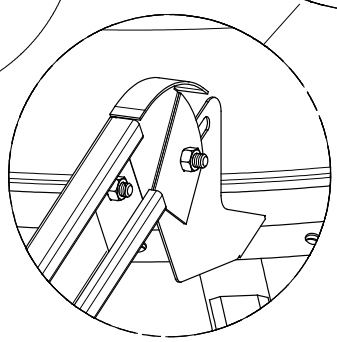

РИСУНОК 45.

УСТАНОВКА СТРАХОВОЧНЫХ ОПОР ЛЕСТНИЦЫ

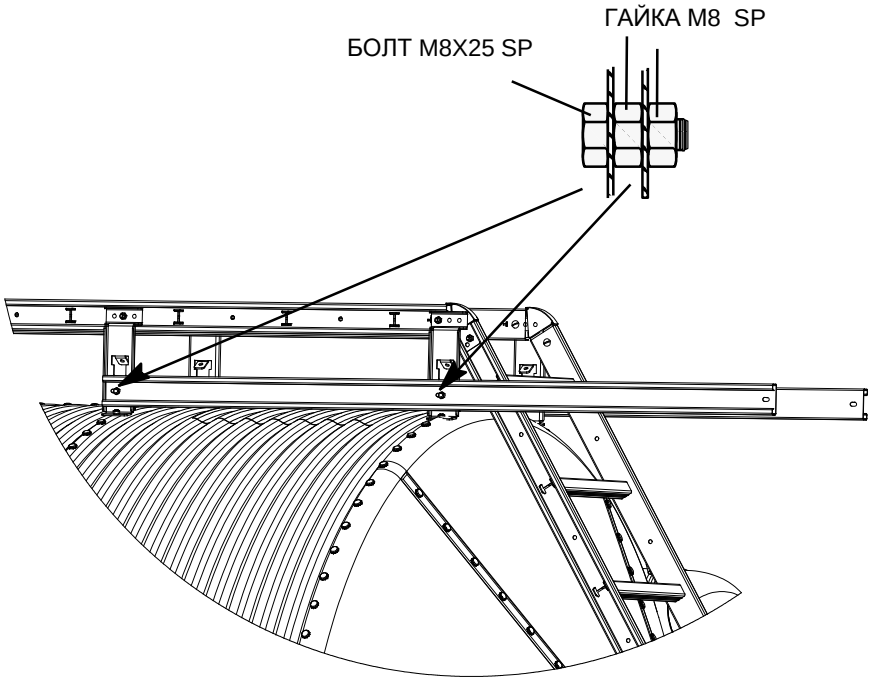

РИСУНОК 46.

УСТАНОВКА СТРАХОВОЧНЫХ ОПОР КРЫШНОЙ ЛЕСТНИЦЫ

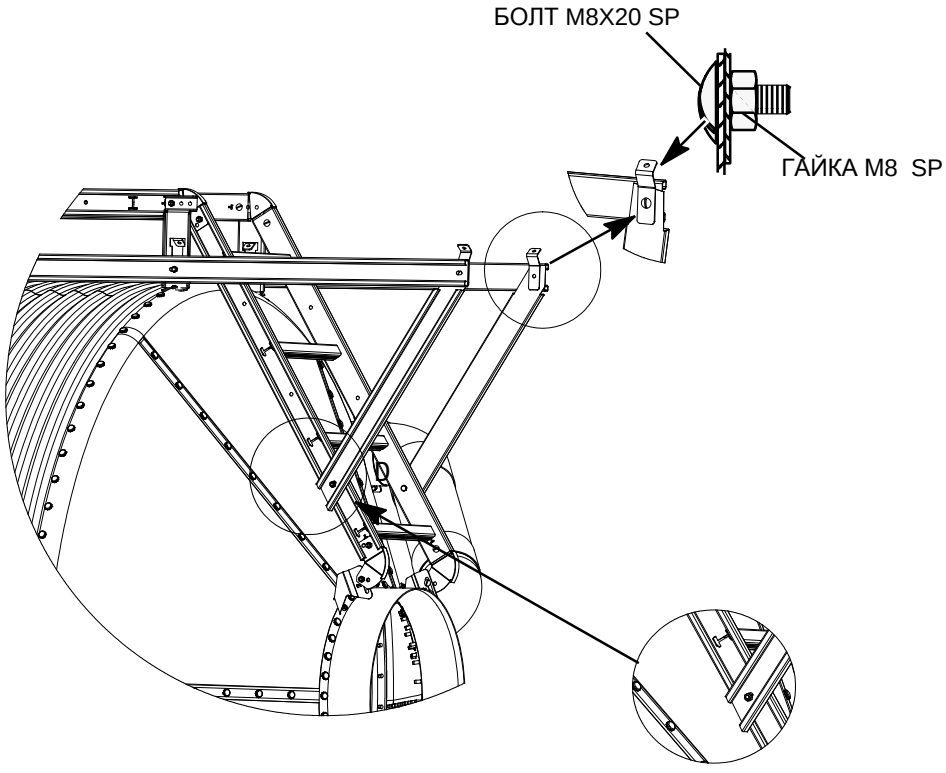

РИСУНОК 47.

УСТАНОВКА ЗАЩИТОГО ОГРАЖДЕНИЯ

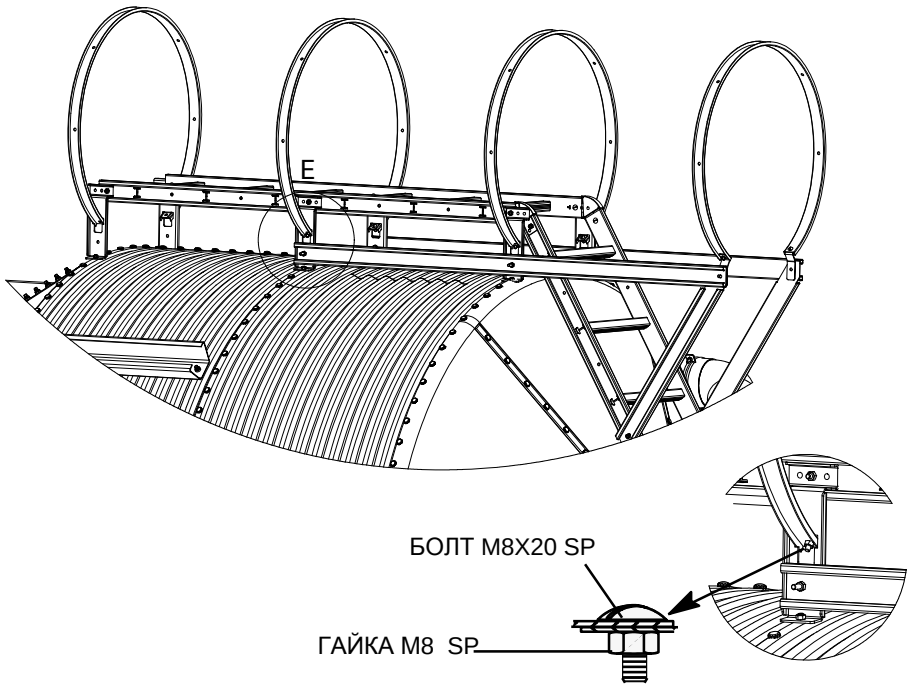

РИСУНОК 48.

УСТАНОВКА БАЛК

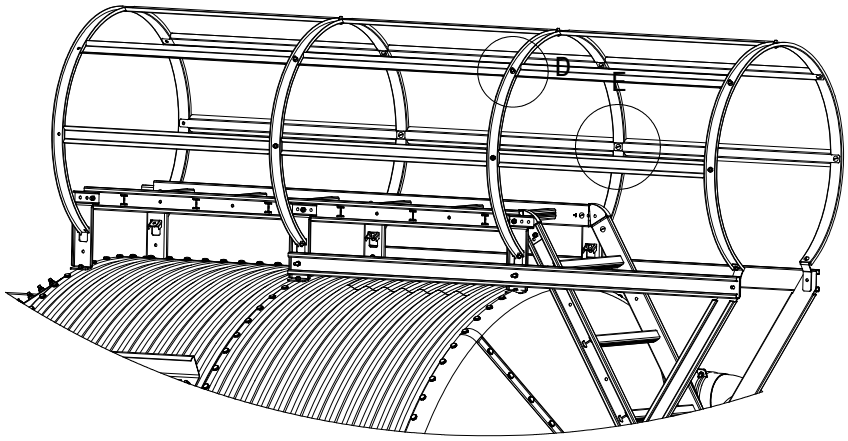

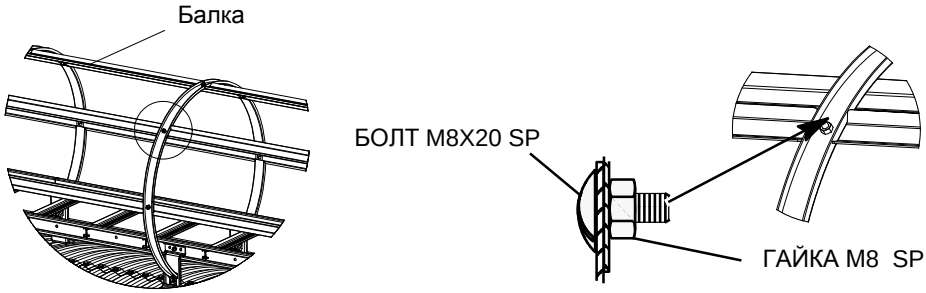

РИСУНОК 49.

УСТАНОВКА ОКНА БУНКЕРА/СМОТРОВОГО ЛЮКА

В КОРПУСЕ

Положите 2 x 2 слоя замазки

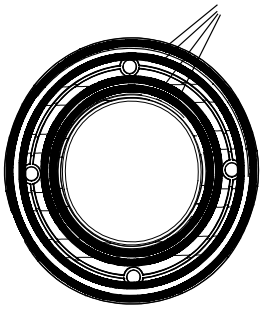

с этой стороны.

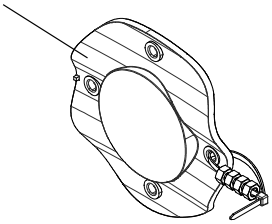

Секция корпуса

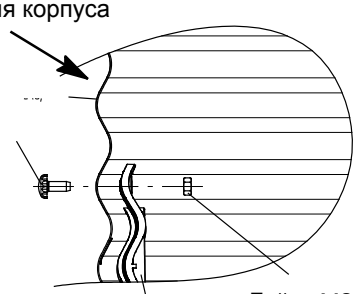

Гайка M8 - PA6 - черный

Окно

ВЫТЯГИВАЕТСЯ ВРУЧНУЮ

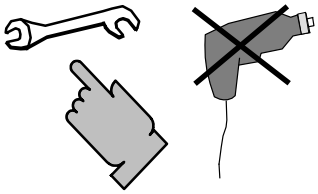

Наружная сторона бункера

внутренней БУНКЕРА

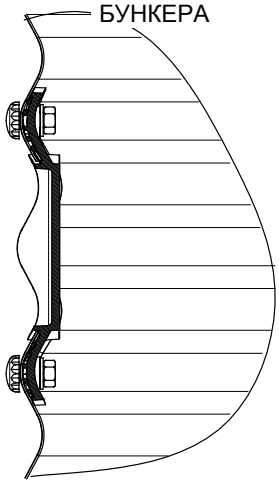

В кормораздатчике

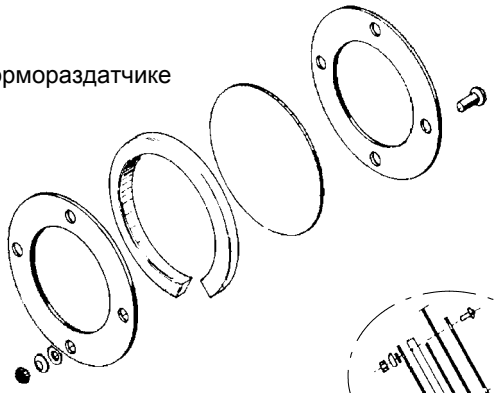

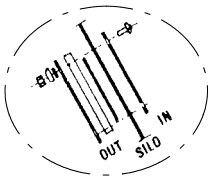

ВЫТЯГИВАЕТСЯ ВРУЧНУЮ

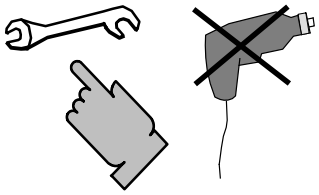

РИСУНОК 50.

УСТАНОВКА КРЫШКИ (ПНЕВМАТИЧЕСКОЕ НАПОЛНЕНИЕ)

1. Если используется пневматическое и механическое наполнение, резиновый держатель должен быть плотно прикреплён к буртику.

5. Установите крышку на буртик, зафиксируйте с помощью трех Г-образных крюков.

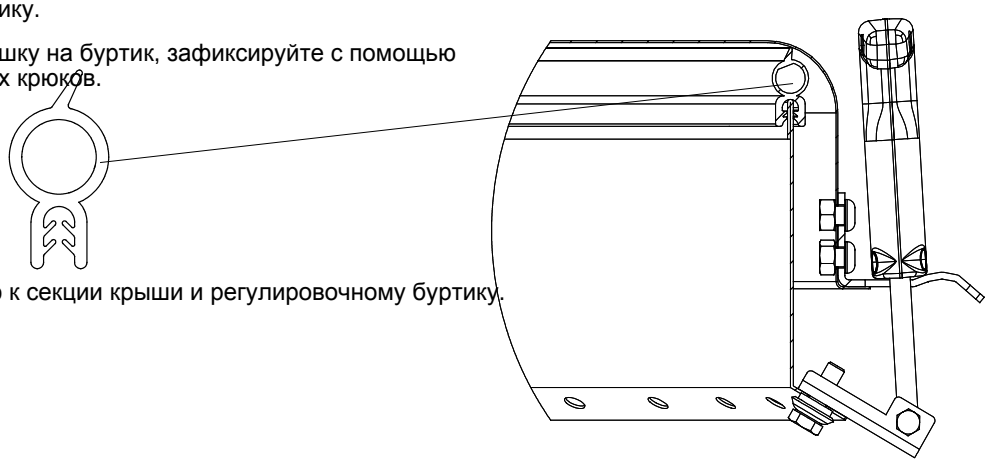

2. Прикрепите петлю к секции крыши и регулировочному буртику.

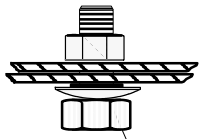

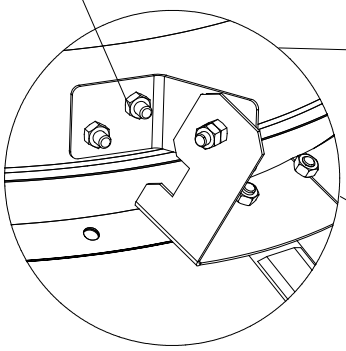

3. Прикрепите петлю крышки к крышке.

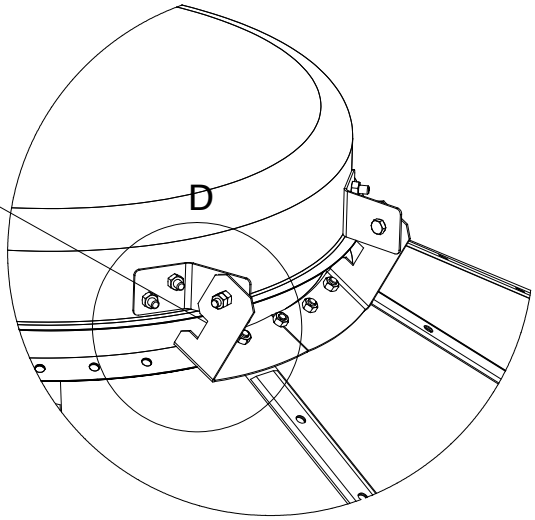

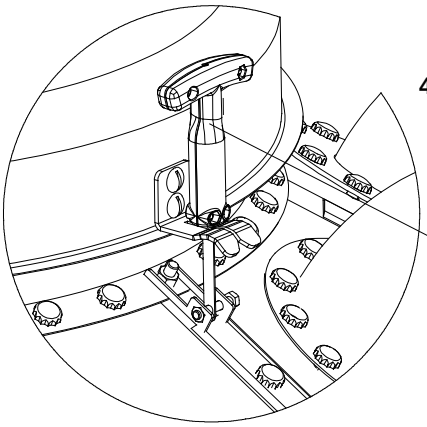

4. Установите петлю для пружинной защелки.

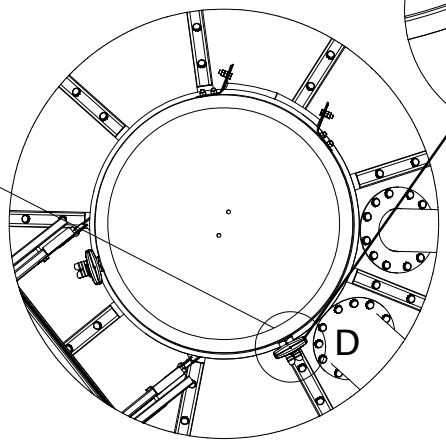

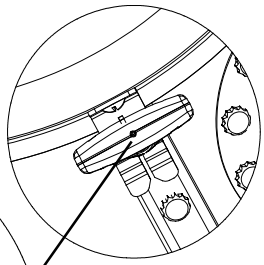

РИСУНОК 51.

УСТАНОВКА КРЫШКИ (МЕХАНИЧЕСКОЕ НАПОЛНЕНИЕ)

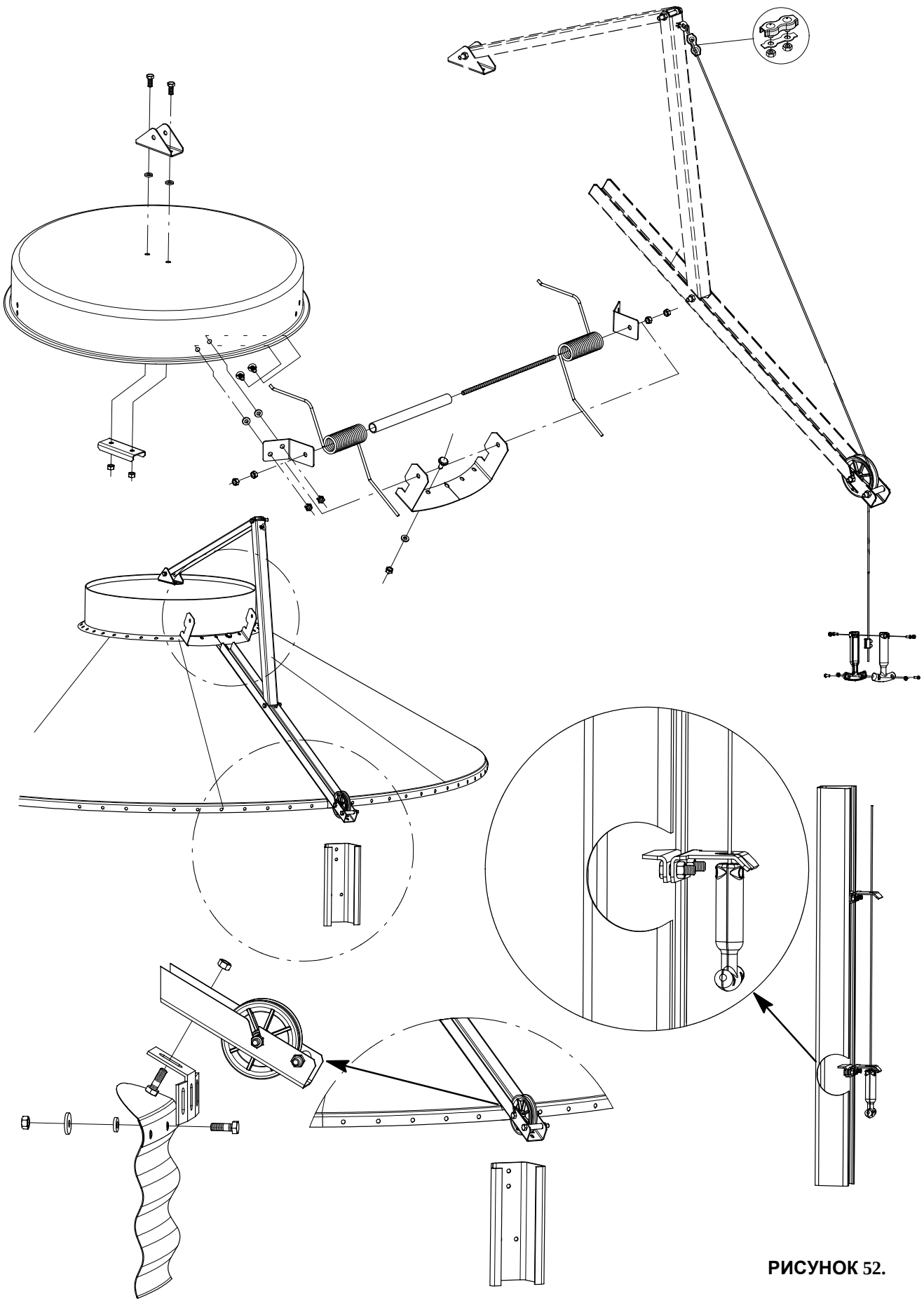

РИСУНОК 52.

УСТАНОВКА КРЫШКИ (МЕХАНИЧЕСКОЕ НАПОЛНЕНИЕ)

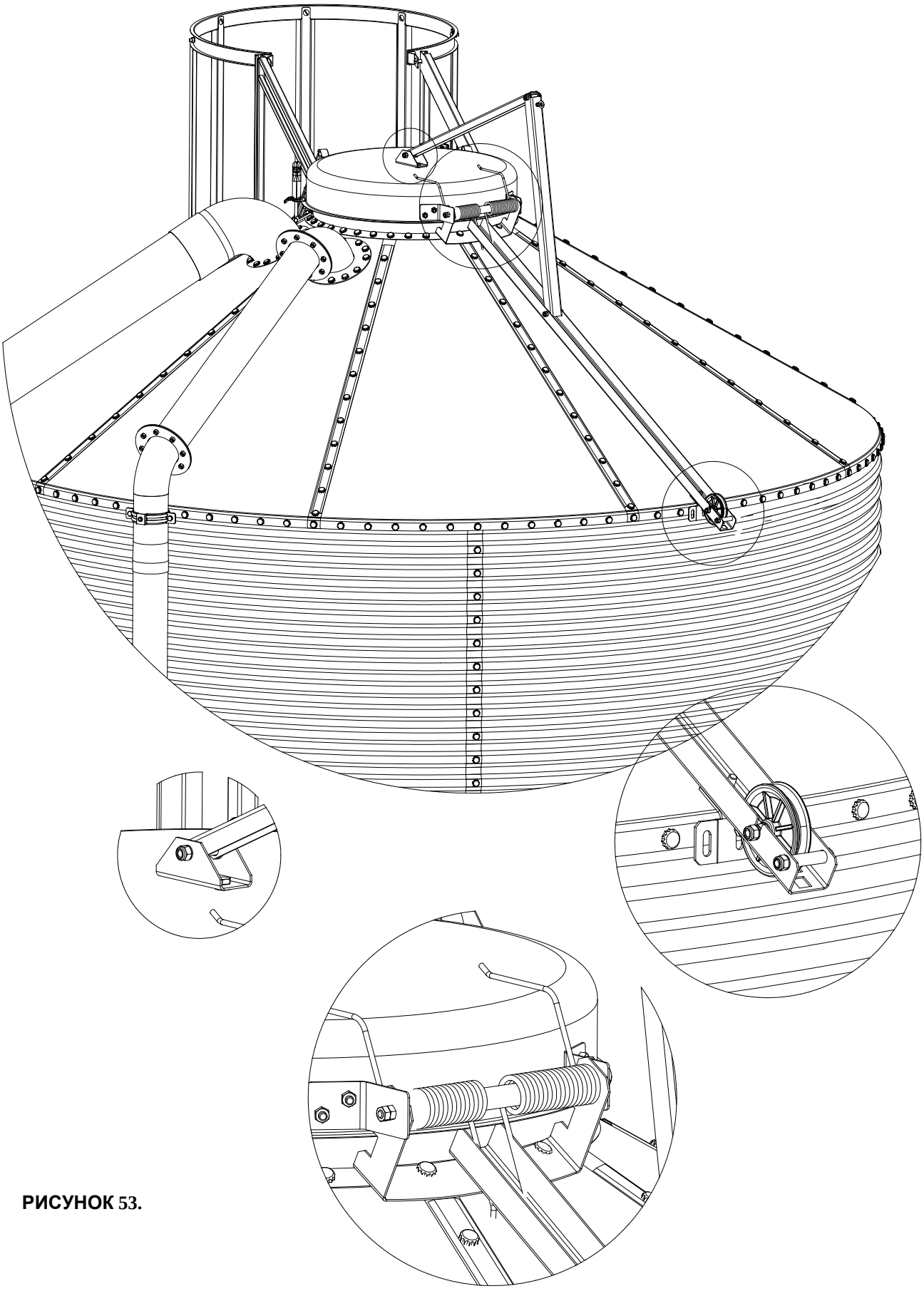

РИСУНОК 53.

УСТАНОВКА ВХОДНОГО ЛЮКА В НИЖНЕМ КОЛЬЦЕ (ДОПОЛНИТЕЛЬНО)

1. Приложите раму к выбранному месту и отметьте отверстия.

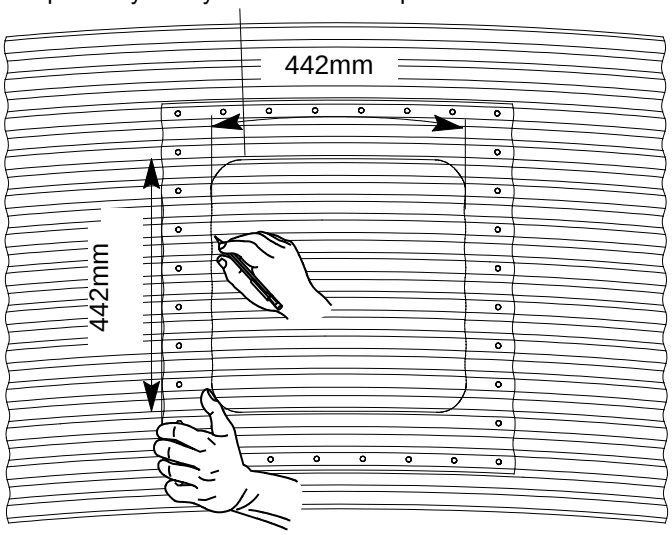

РИСУНОК 54.

2. Уберите раму и вырежьте отверстие с помощью шлифовального круга (по внешней стороне меток (не более 10 мм)).

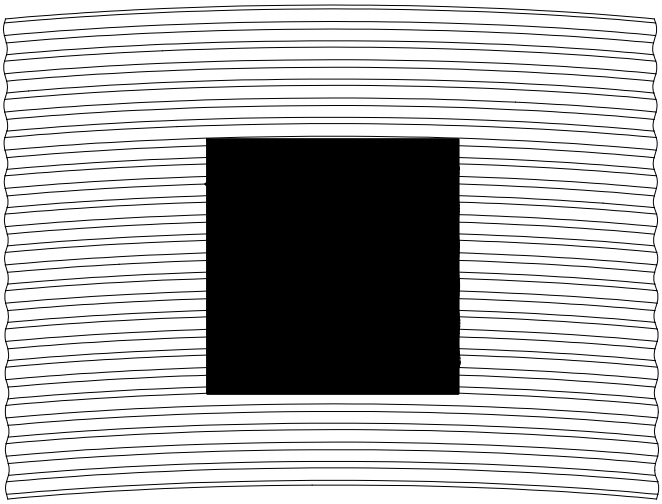

РИСУНОК 55.

Тщательно зачистите заусеницы!

3. Наложите 2 слоя замазки со внутренней стороны рамы и по обе стороны отверстий.

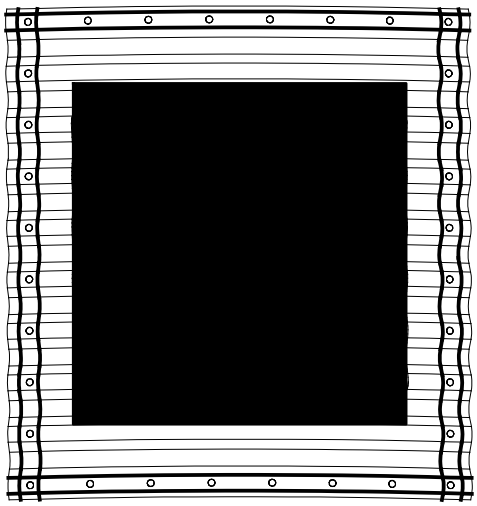

РИСУНОК 56.

4. Зафиксируйте раму с помощью затяжных винтов с наружной стороны кольца бункера и просверлите отверстия.

5. Наложите 2 слоя замазки со обратной стороны уплотнительного профиля и по обе стороны отверстий (**1**).
Наложите 2 слоя замазки на обе стороны уплотнительного профиля.

6. Зафиксируйте уплотнительный профиль и раму на кольце корпуса с помощью болта, гайки и шайб уплотнительного колпачка (**1**).

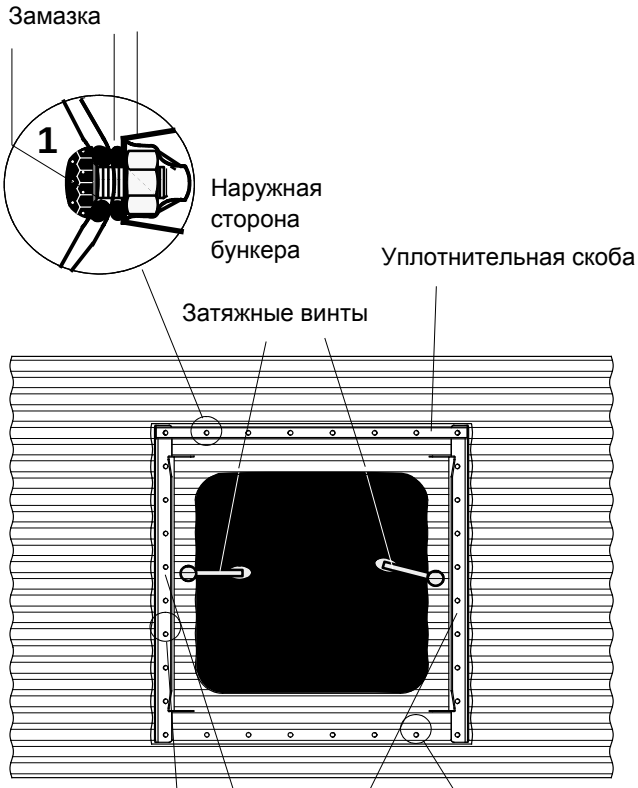

РИСУНОК 57.

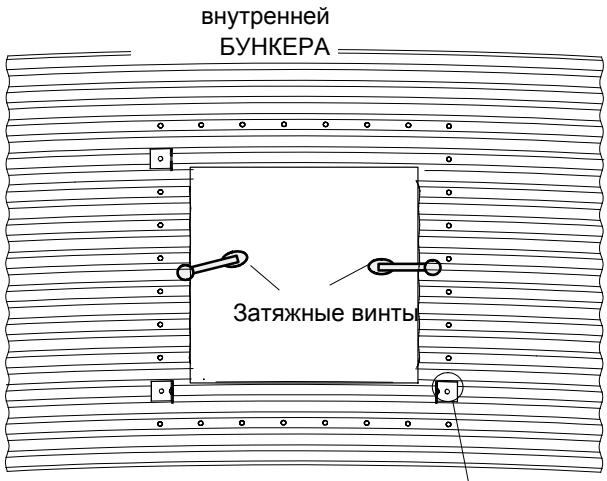

РИСУНОК 58.



7. Прикрепите оба вертикальных усилительных профиля (**2**) к двум внутренним дверным петлям (**3**).

8. Зафиксируйте нижнюю сторону рамы (**4**).

9. Установите внутреннюю дверцу. При затягивании самонарезающихся винтов необходимо оставить для дверцы некоторый допуск (см. подробное описание)

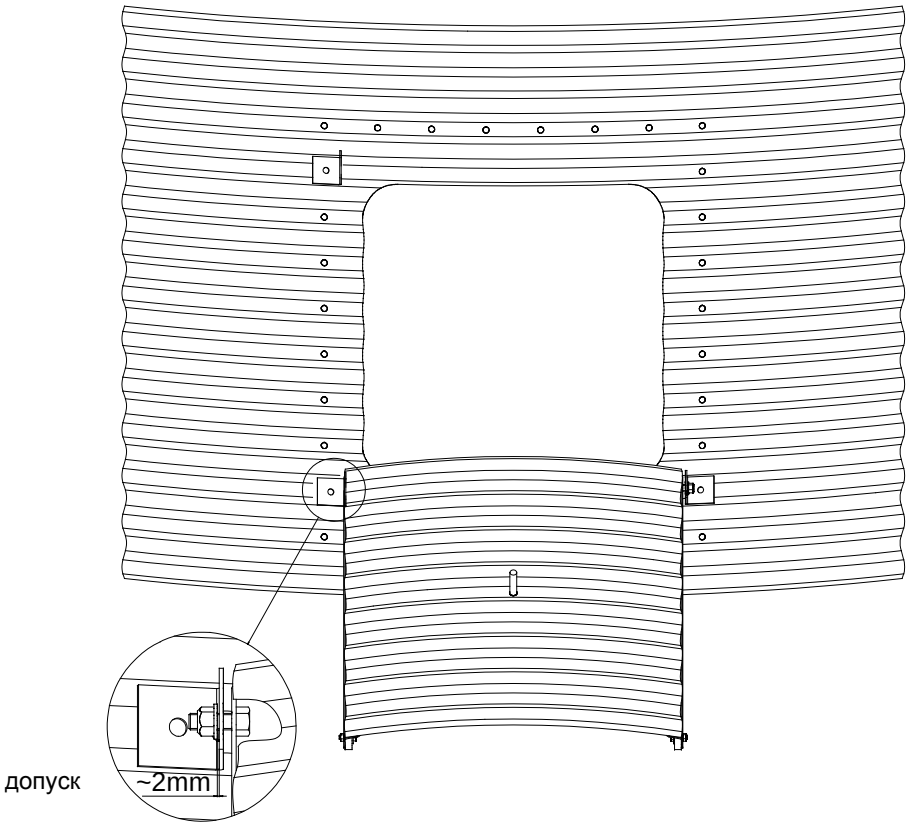

Рисунок 59.

10. Установите внешнюю дверцу (поворачивающуюся влево или вправо). Отрегулируйте петли таким образом, чтобы волны дверцы совпадали с волнами рамы (см. подробно).

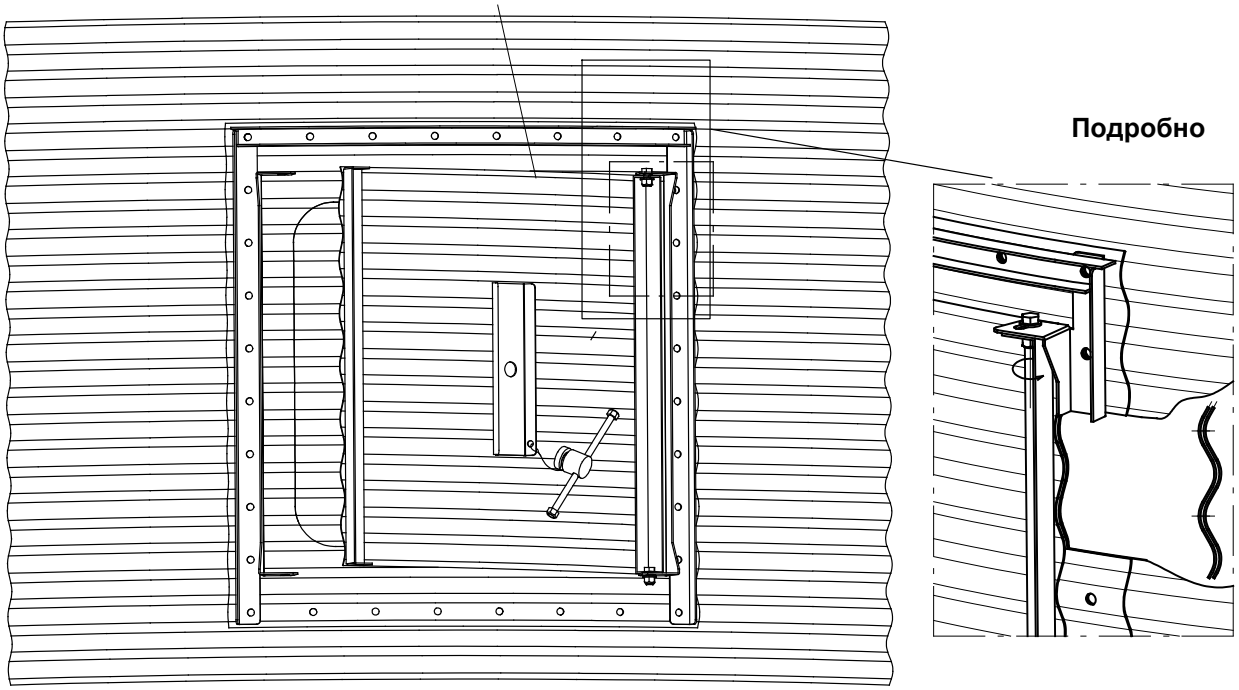

11. Последовательно закройте внутреннюю и внешнюю дверцы. Закройте замок, повернув обе дверцы в противоположные стороны с помощью дверной ручки.

Рисунок 60.

ЗАЩИТНАЯ КЛЕТЬ 1.8M & 2.1M

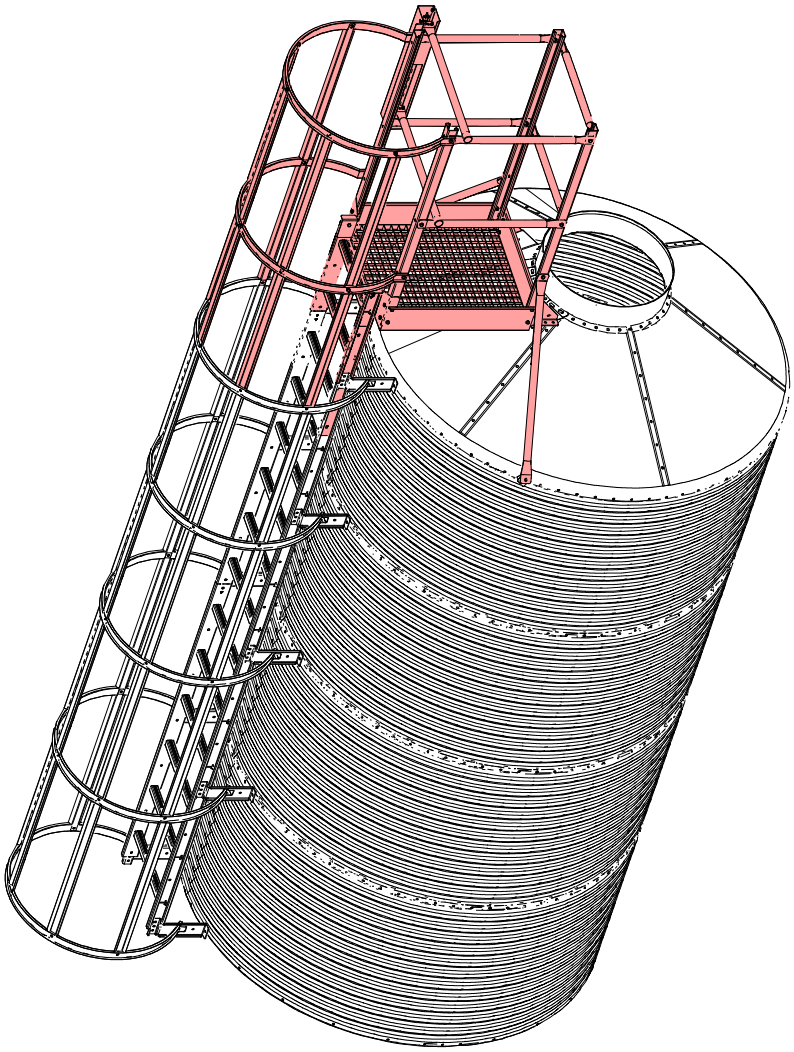

РИСУНОК 61.

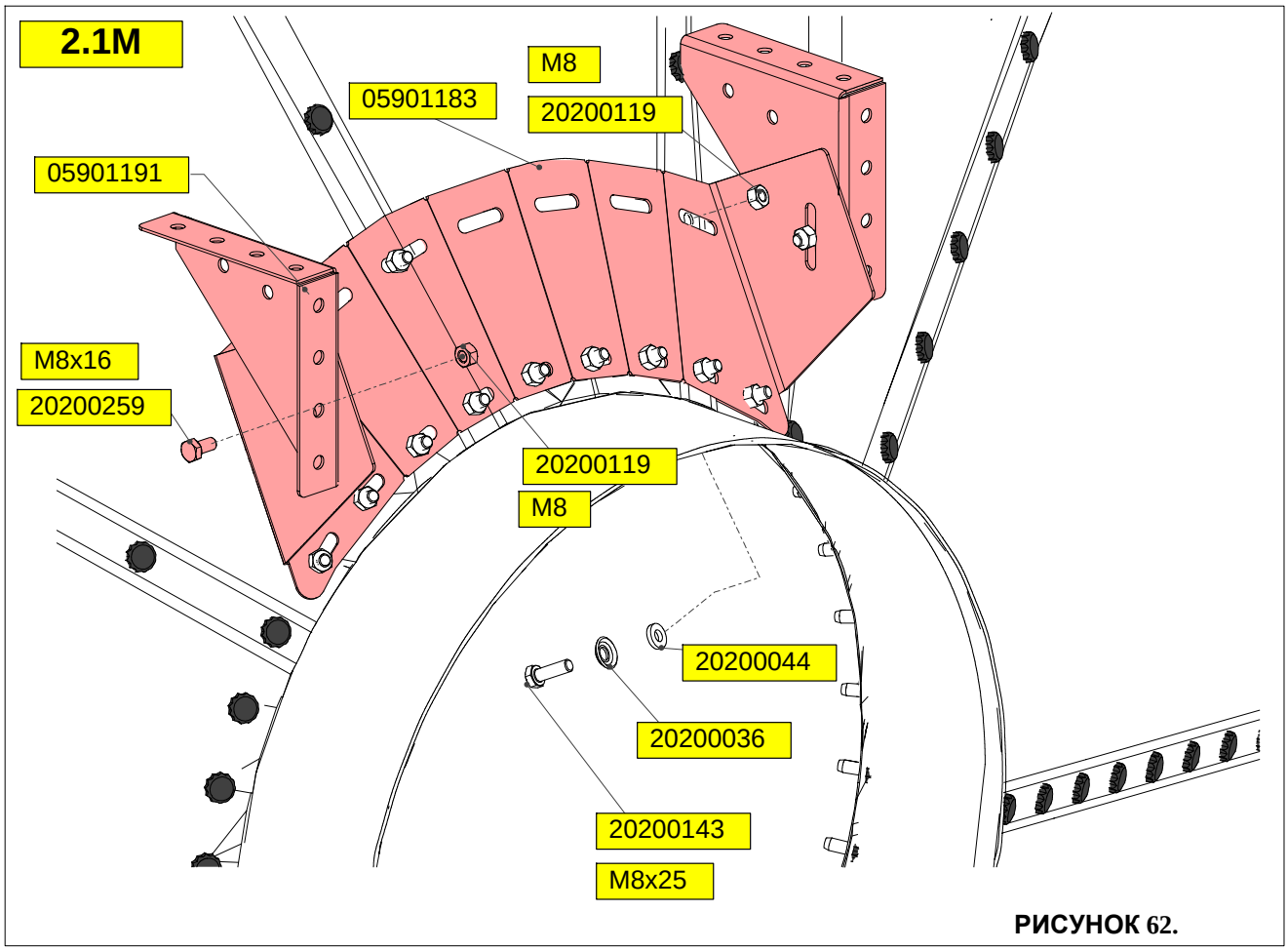

РИСУНОК 62.

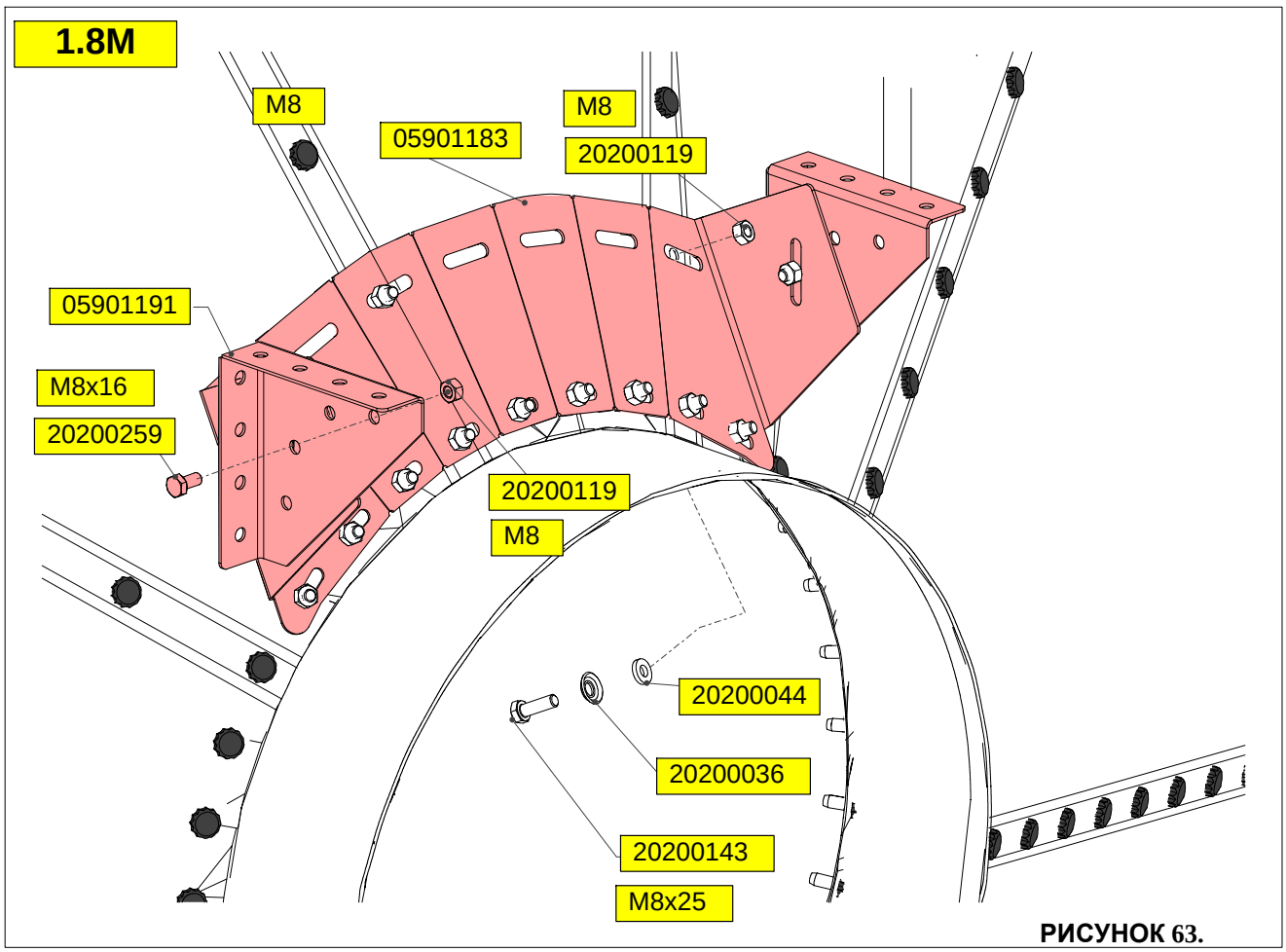

РИСУНОК 63.

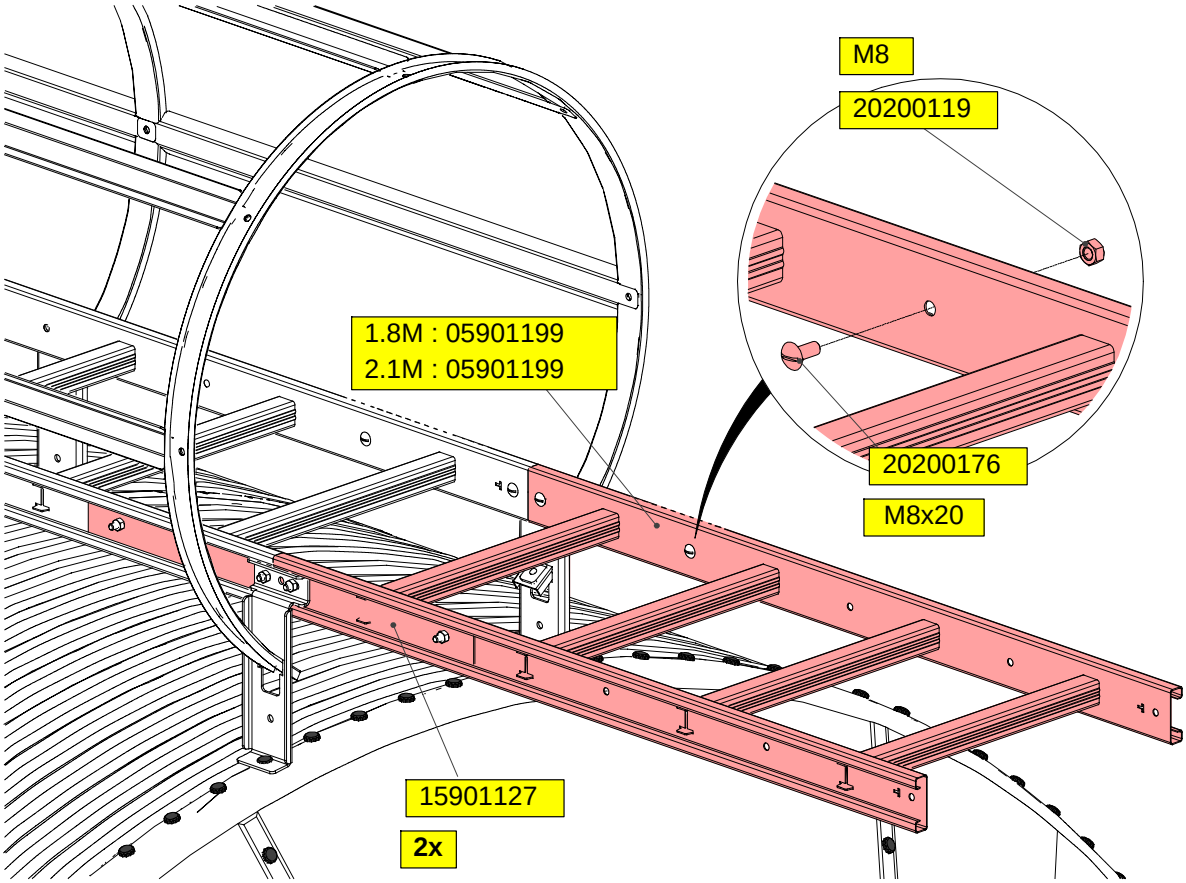

РИСУНОК 64.

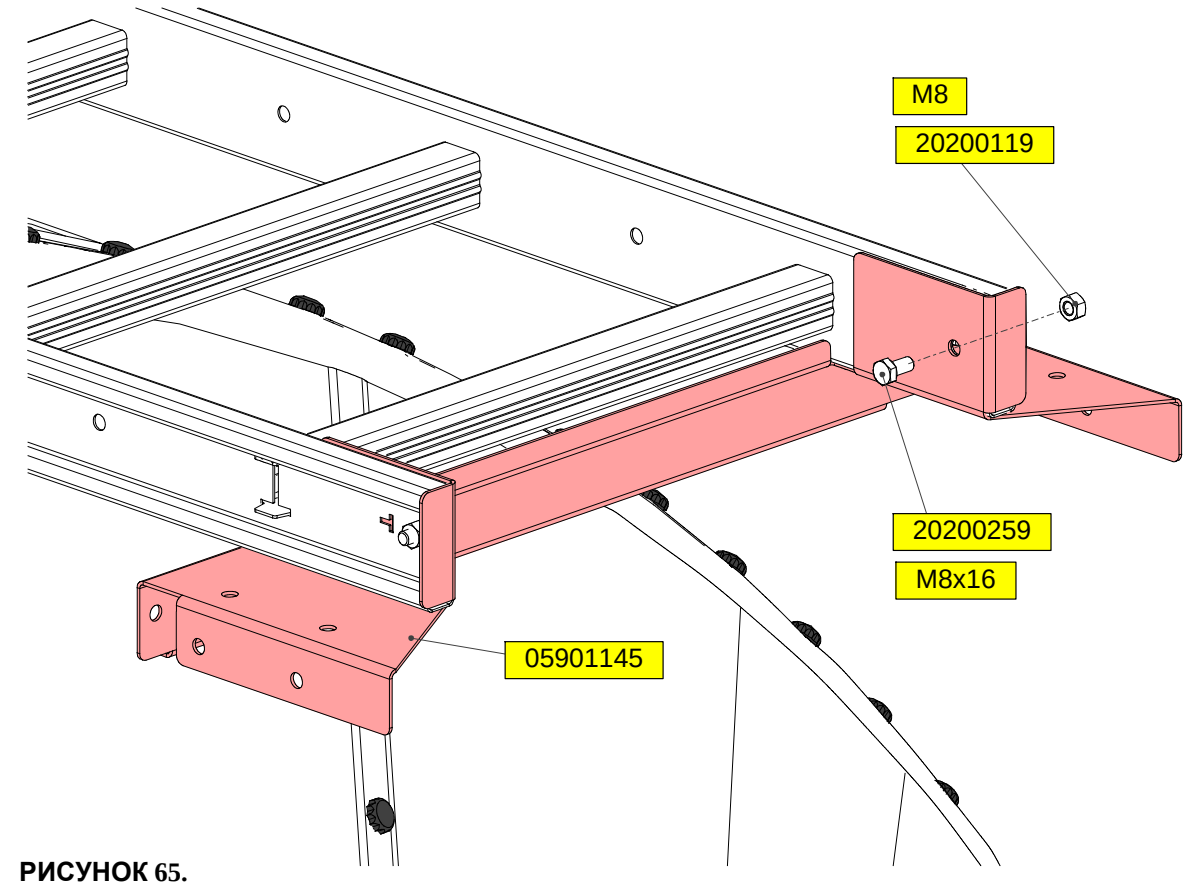

РИСУНОК 65.

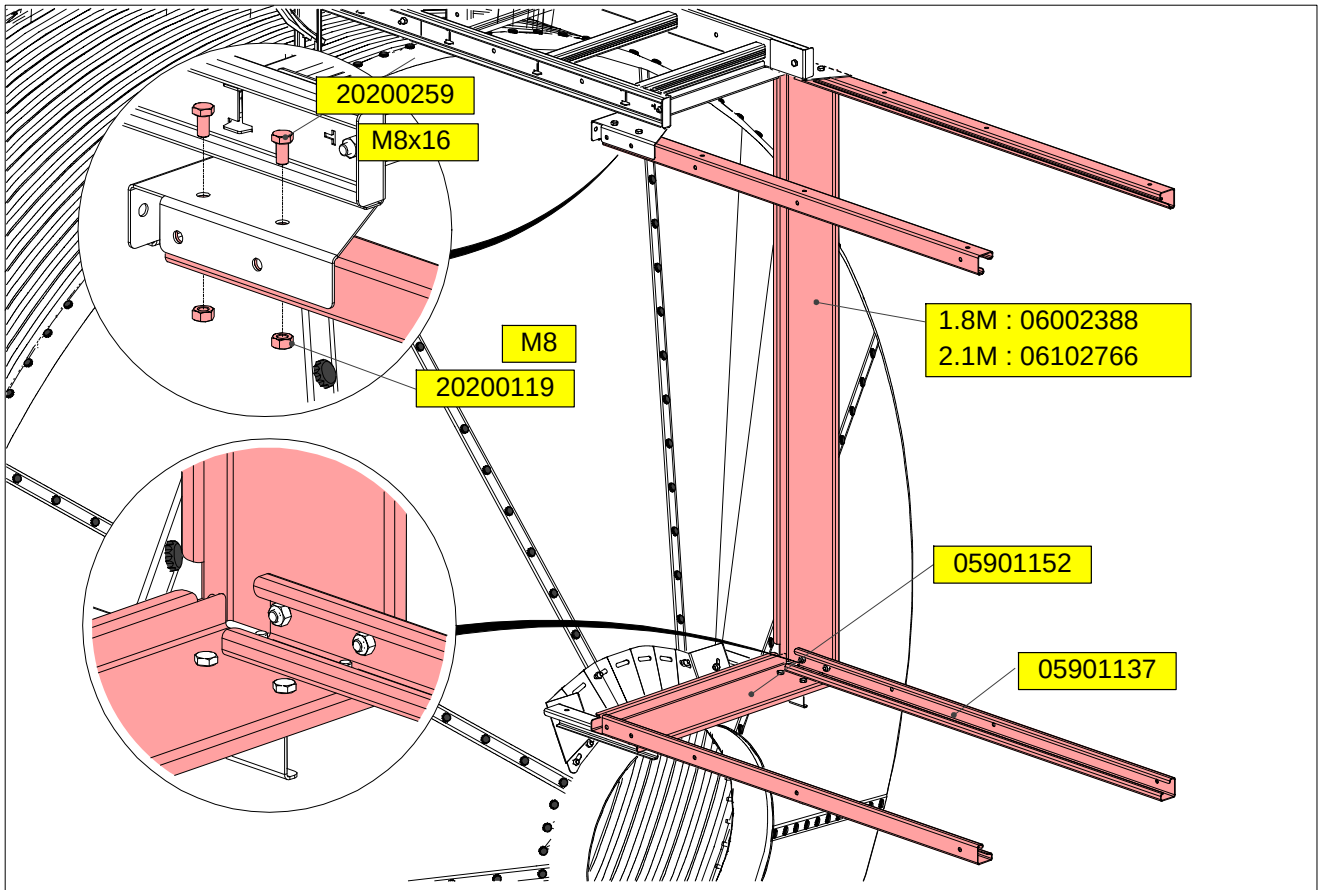

РИСУНОК 66.

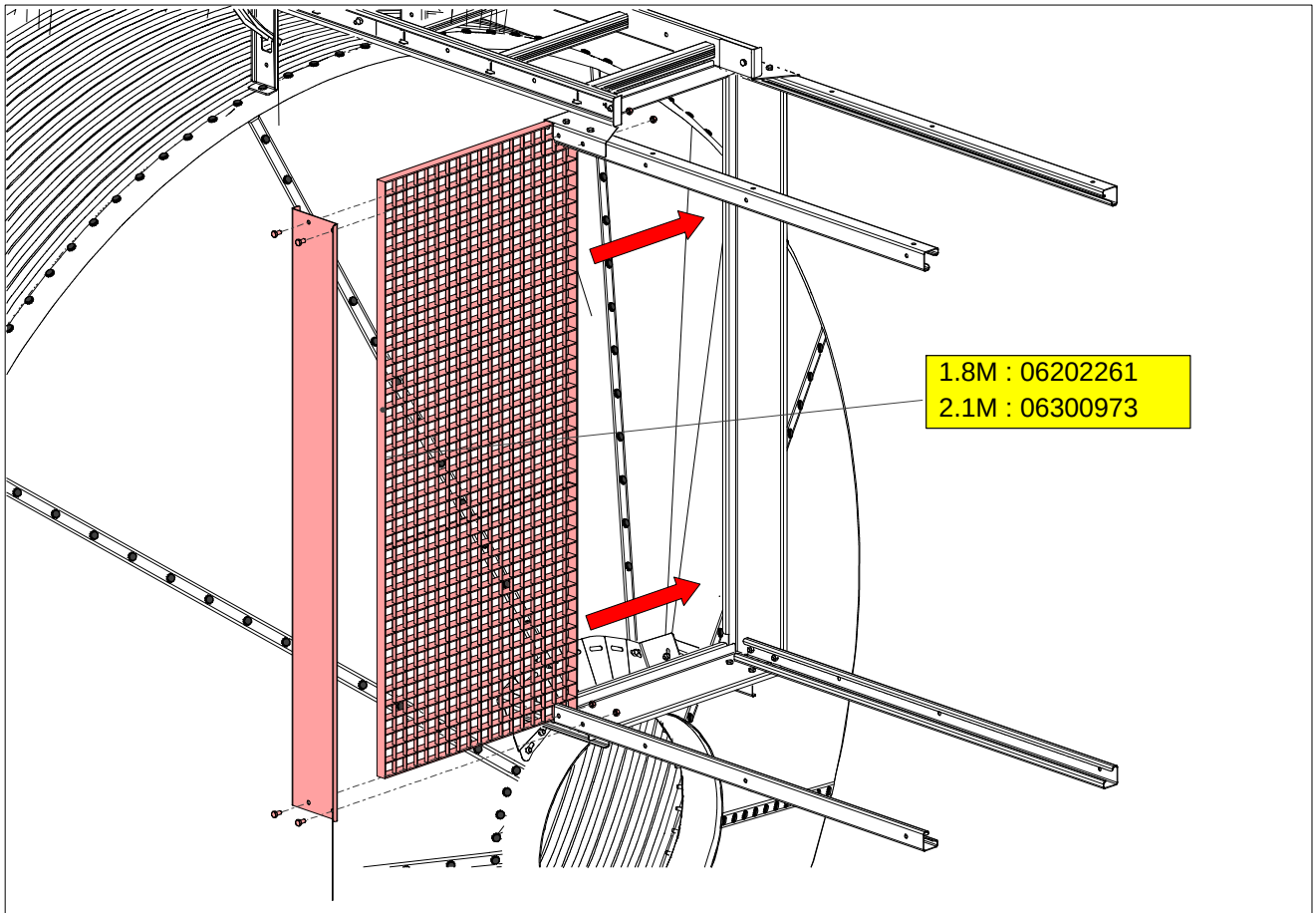

РИСУНОК 67.

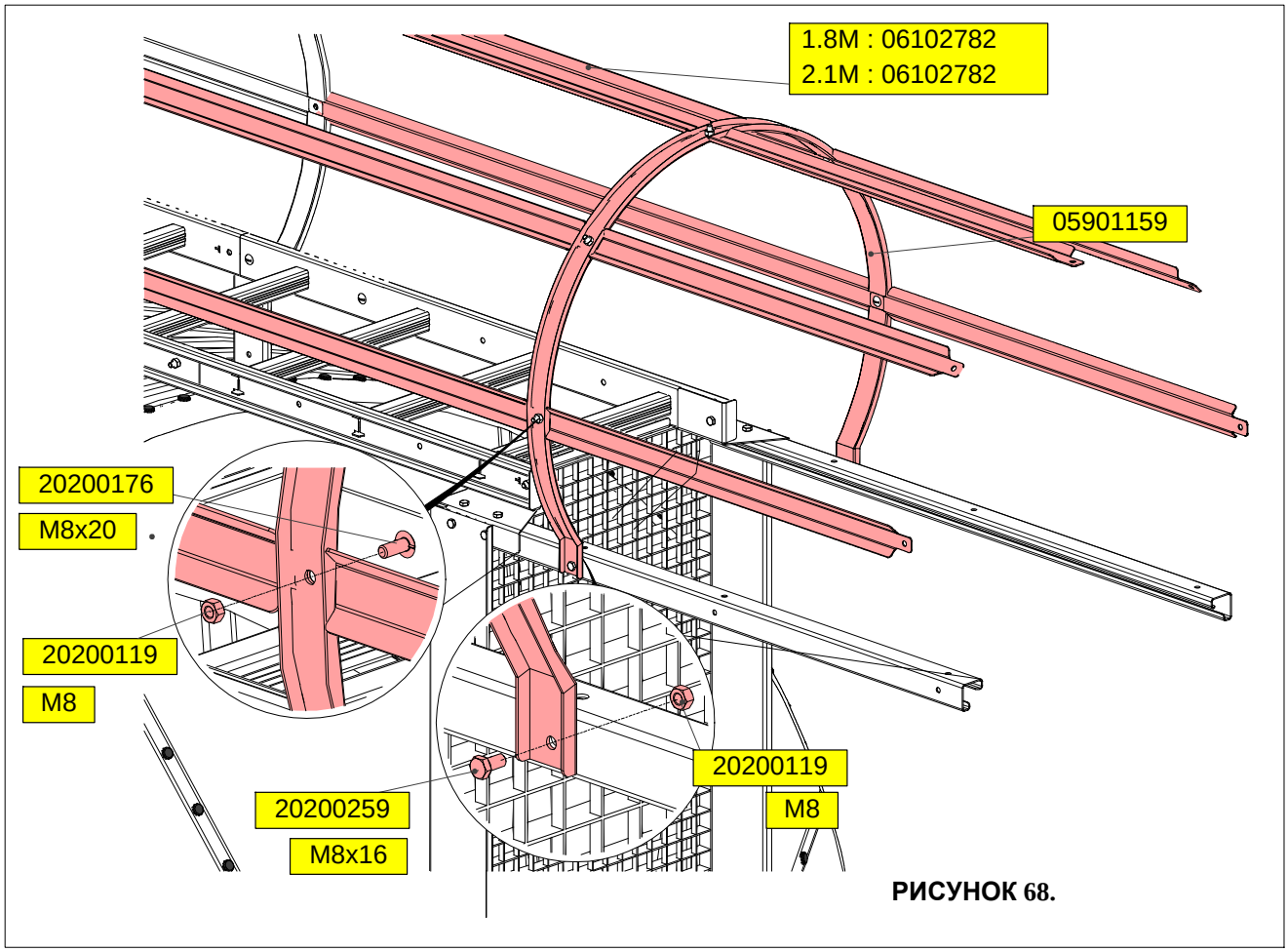

РИСУНОК 68.

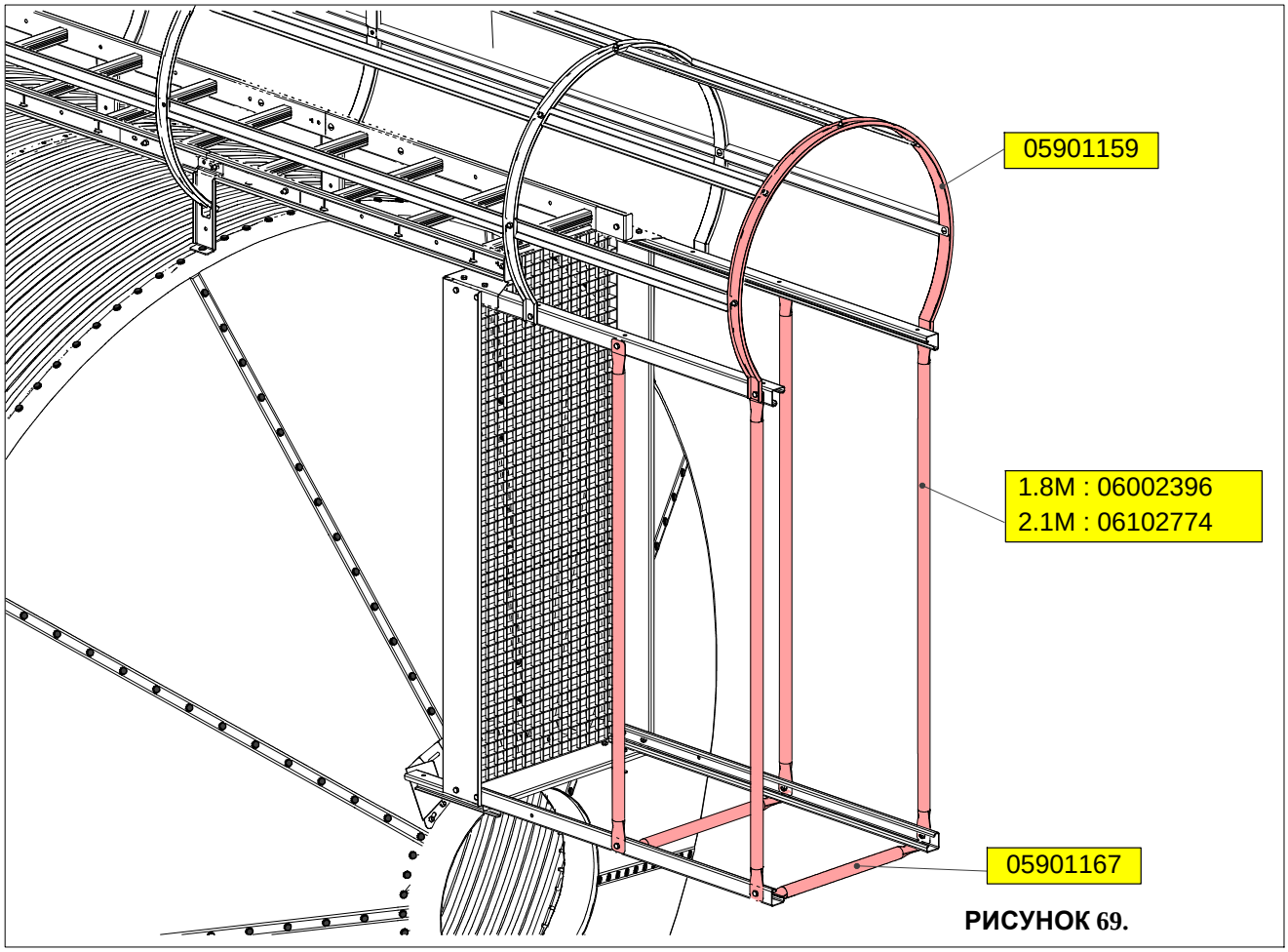

РИСУНОК 69.

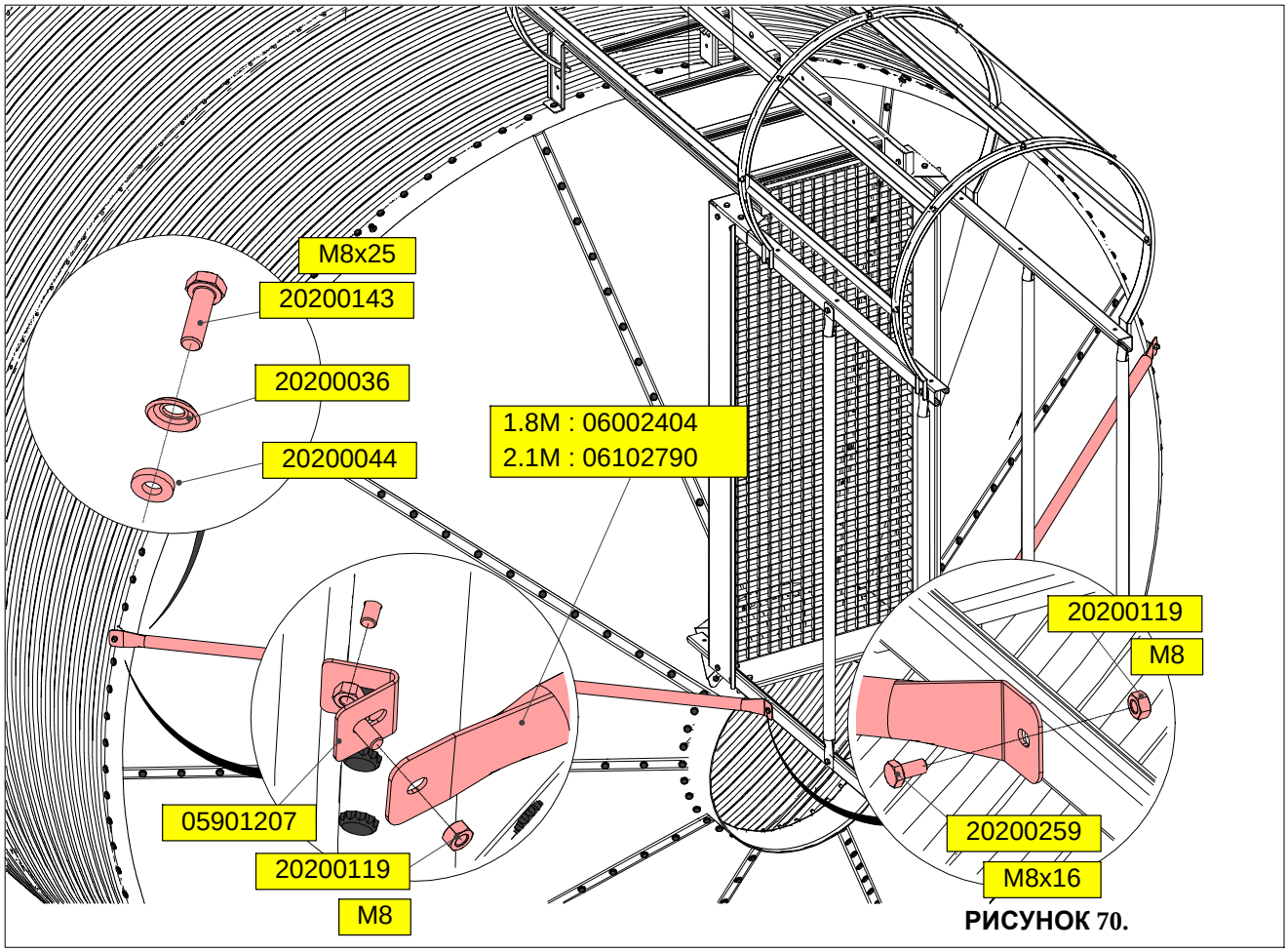

РИСУНОК 70.

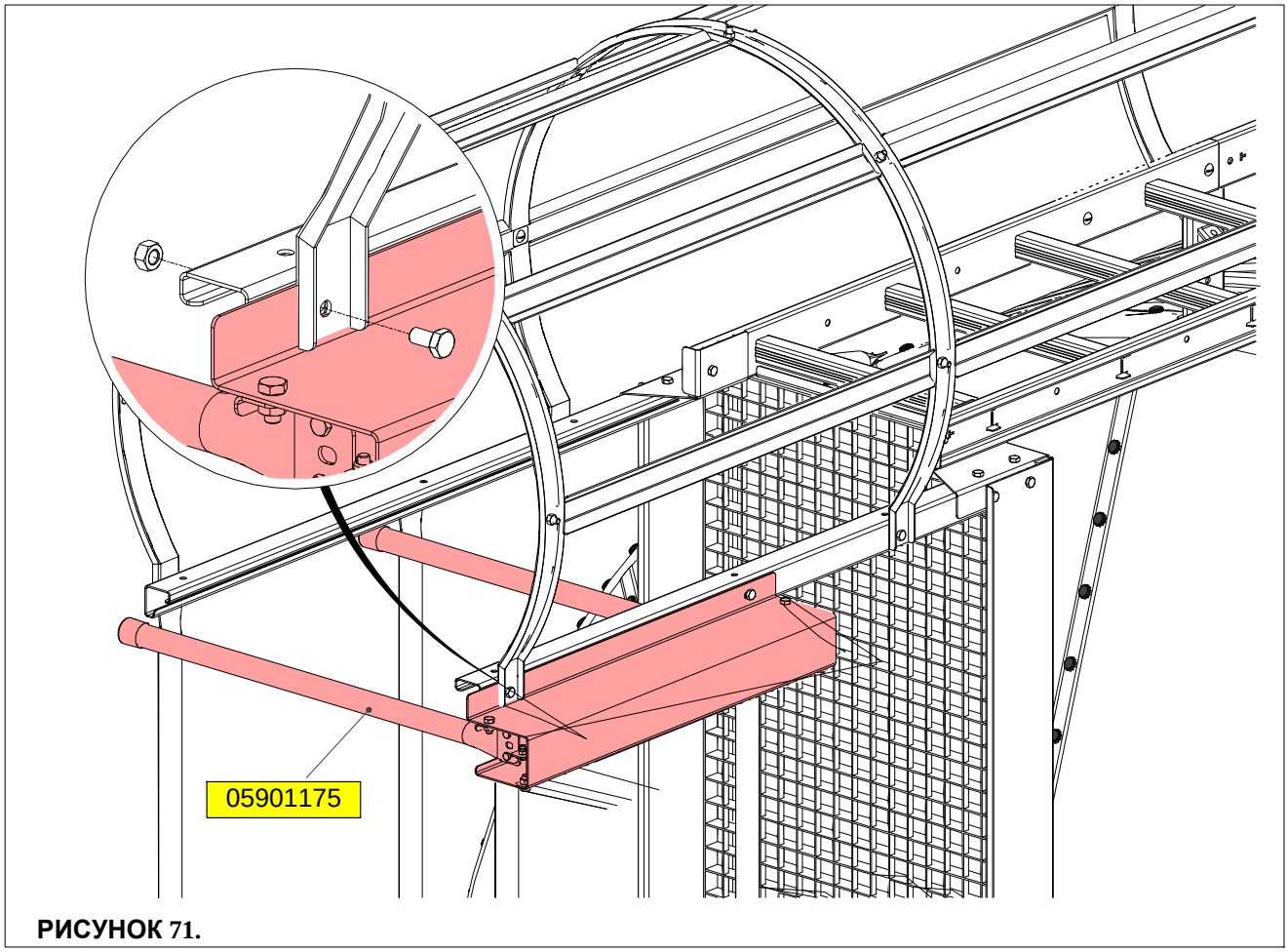

РИСУНОК 71.

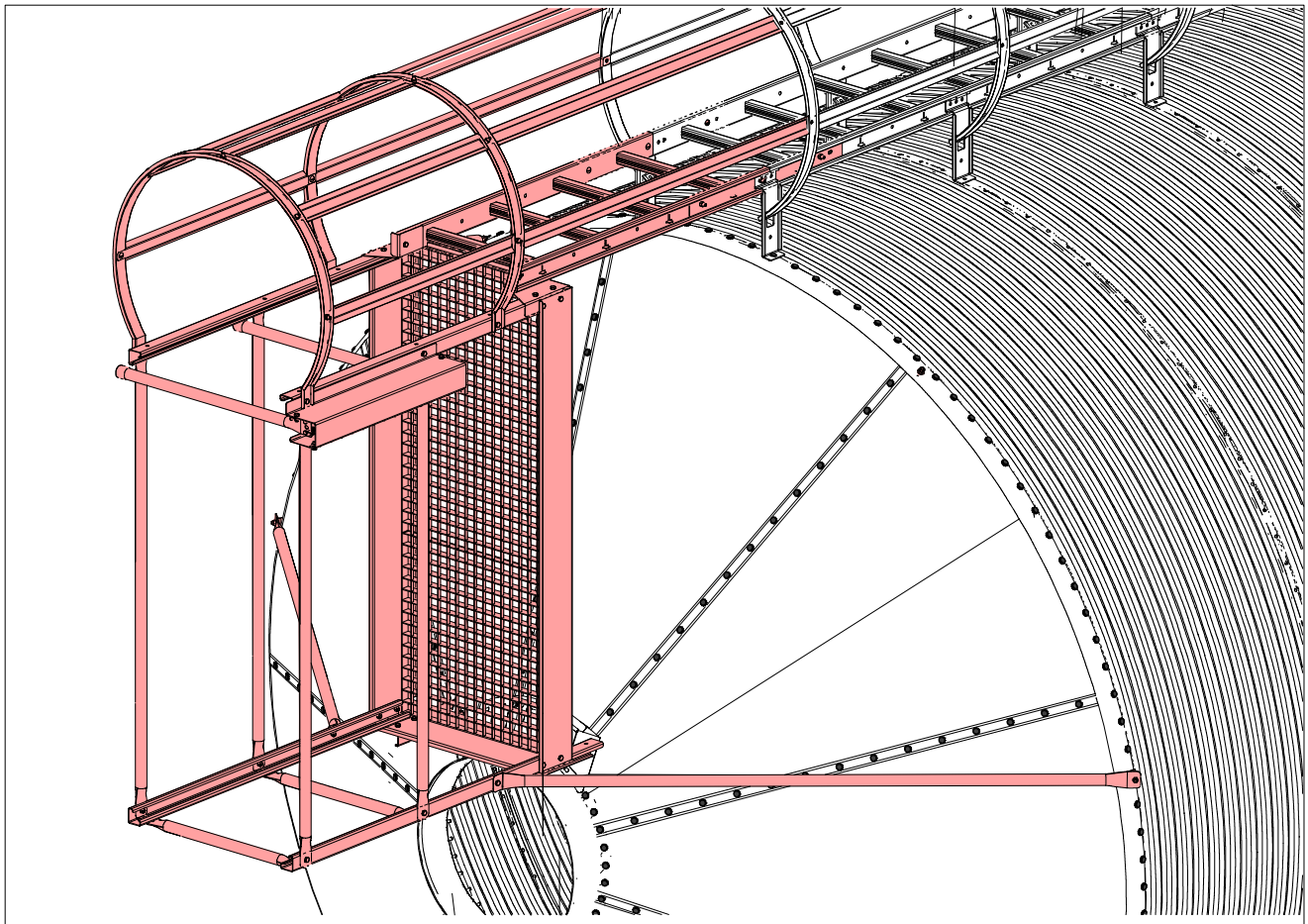

РИСУНОК 72.

ЗАЩИТНАЯ ДВЕРЦА

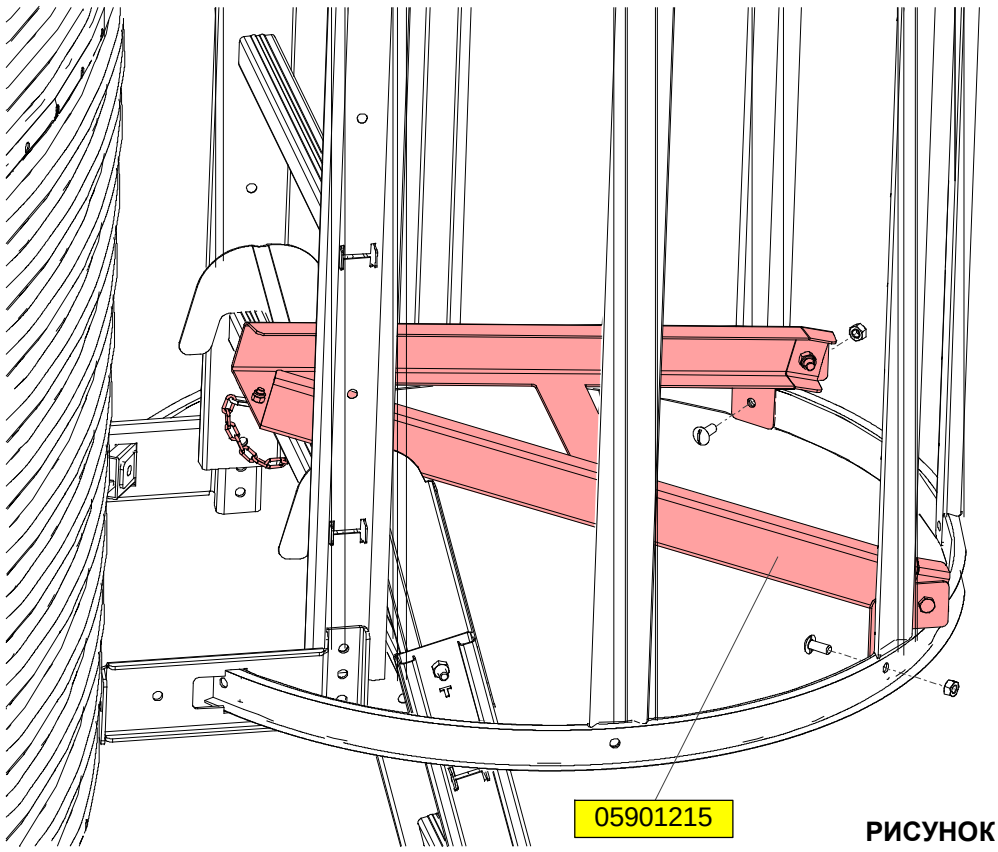

РИСУНОК 73.

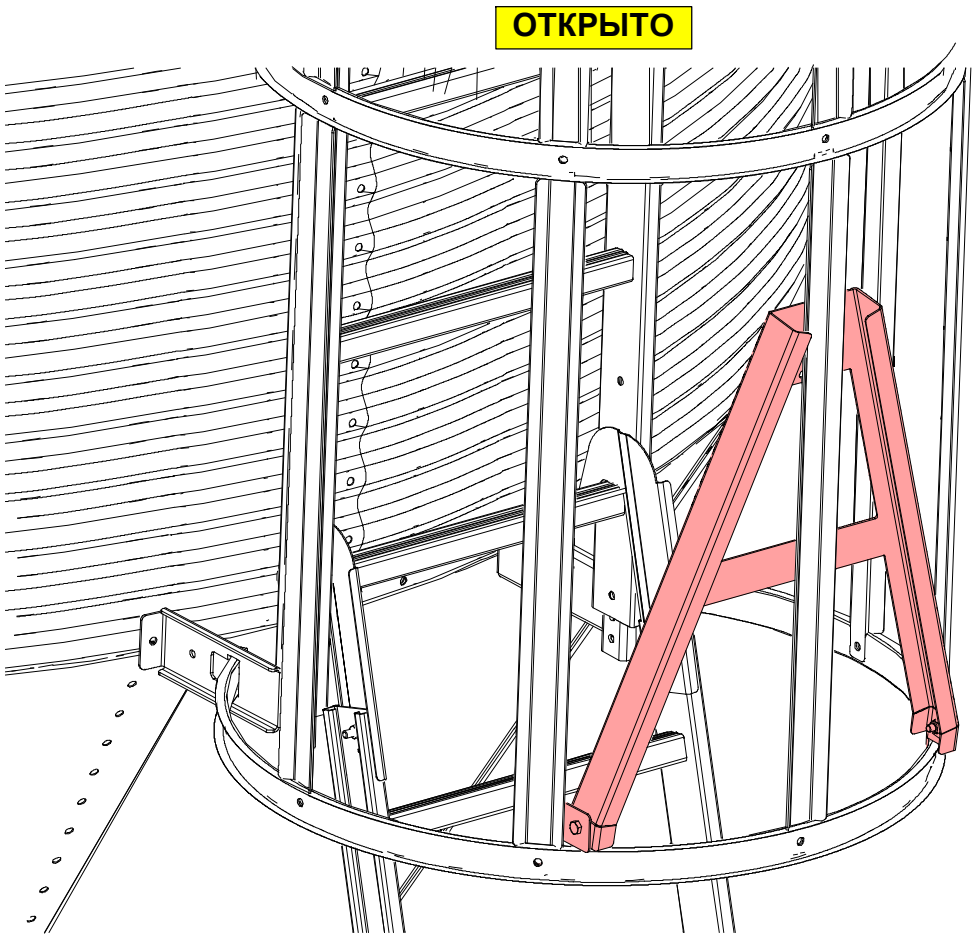

РИСУНОК 74.

ЗАКРЫТО

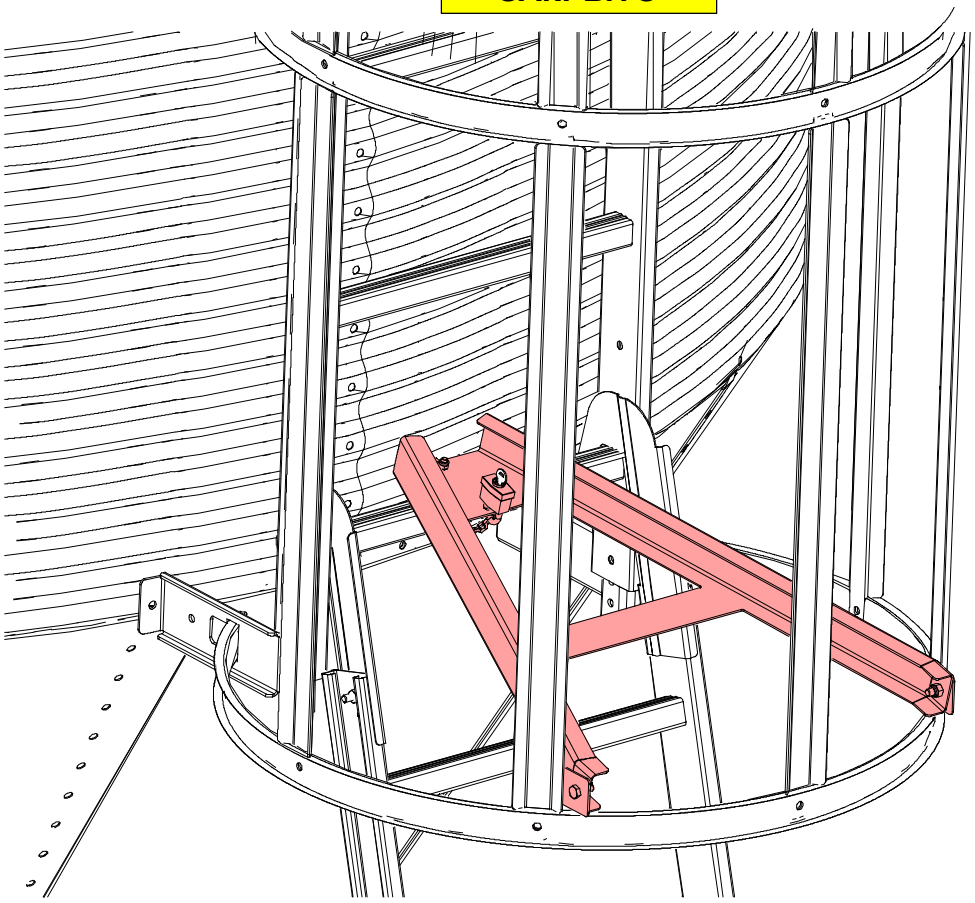

РИСУНОК 75.

ЗАБЛОКИРОВАНО

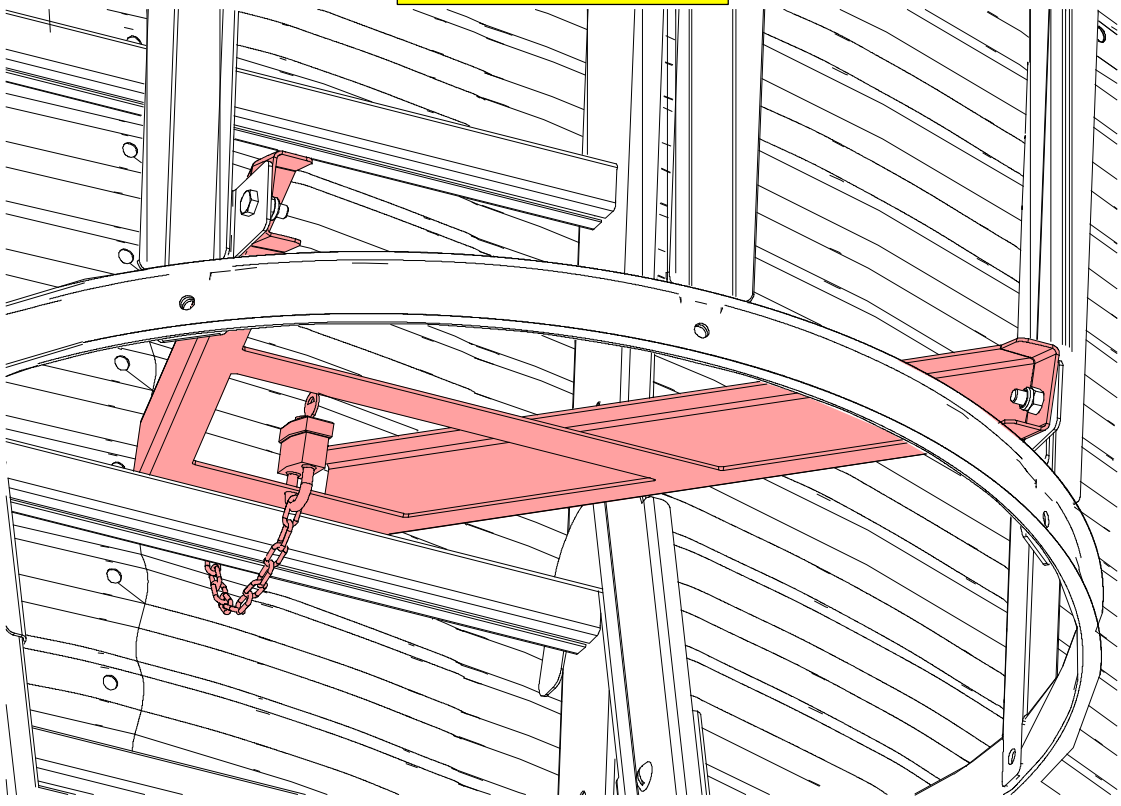

РИСУНОК 76.

ПОДЪЁМ БУНКЕРА

ОПАСНОСТЬ

Проверьте возможные препятствия сверху, линии электропередач и т. д. ПЕРЕД установкой бункера на фундамент.

Очень осторожно поднимите бункер.

Бункеры большего размера и веса поднимать тяжелее, поэтому рекомендуется использовать для этого кран соответствующей грузоподъемности.

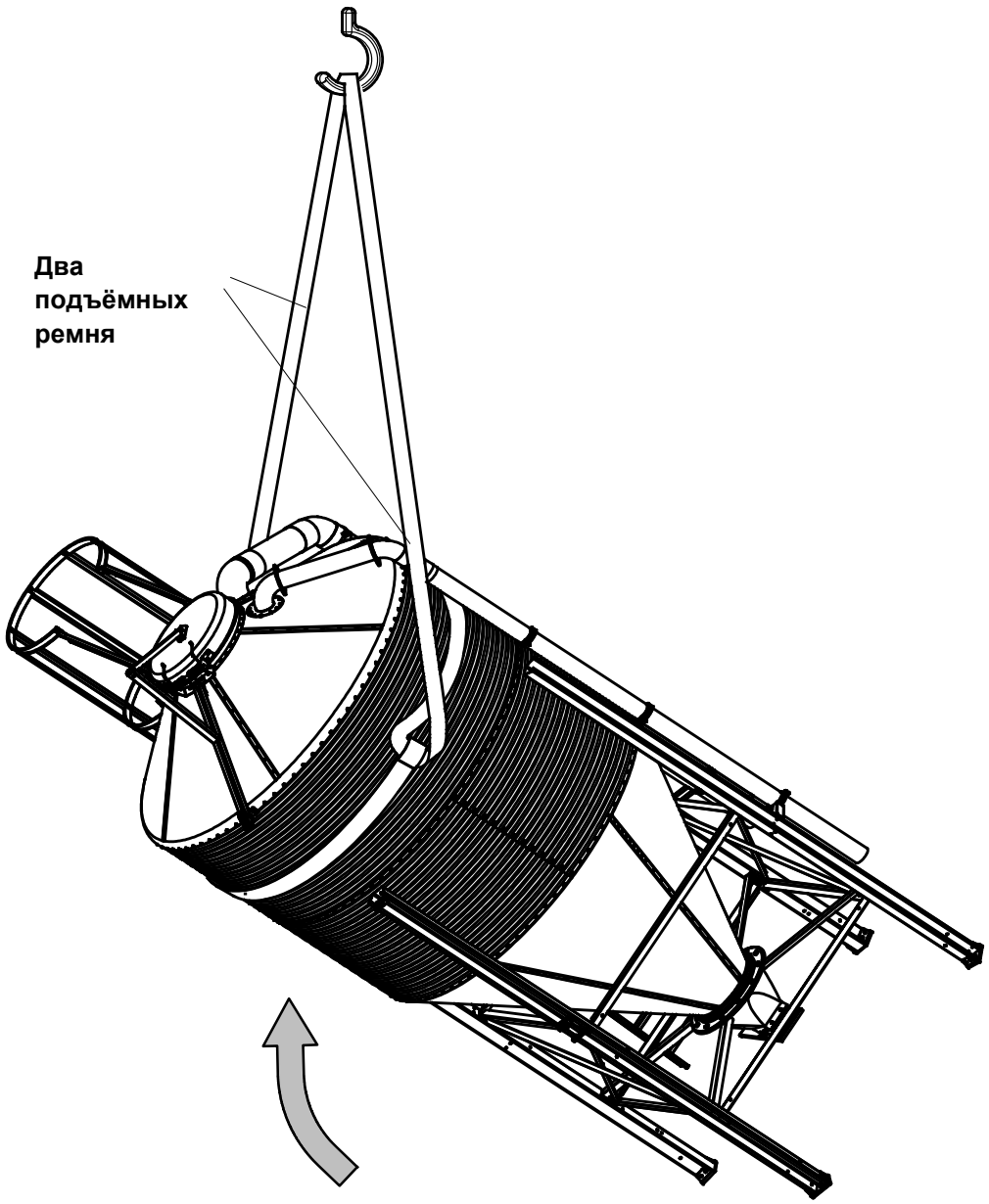

Рисунок 77.

ЗАЗЕМЛЕНИЕ БУНКЕРА

ОПАСНОСТЬ

Каждый бункер должен иметь два заземления, равномерно размещённых вокруг бункера.

Убедитесь, что электрическое оборудование правильно установлено и заземлено квалифицированным электриком согласно национальным и местным электротехническим правилам и нормам.

Примечание. Оборудование для заземления не входит в комплект бункера. Сборщик обязан обеспечить оборудование для заземления.

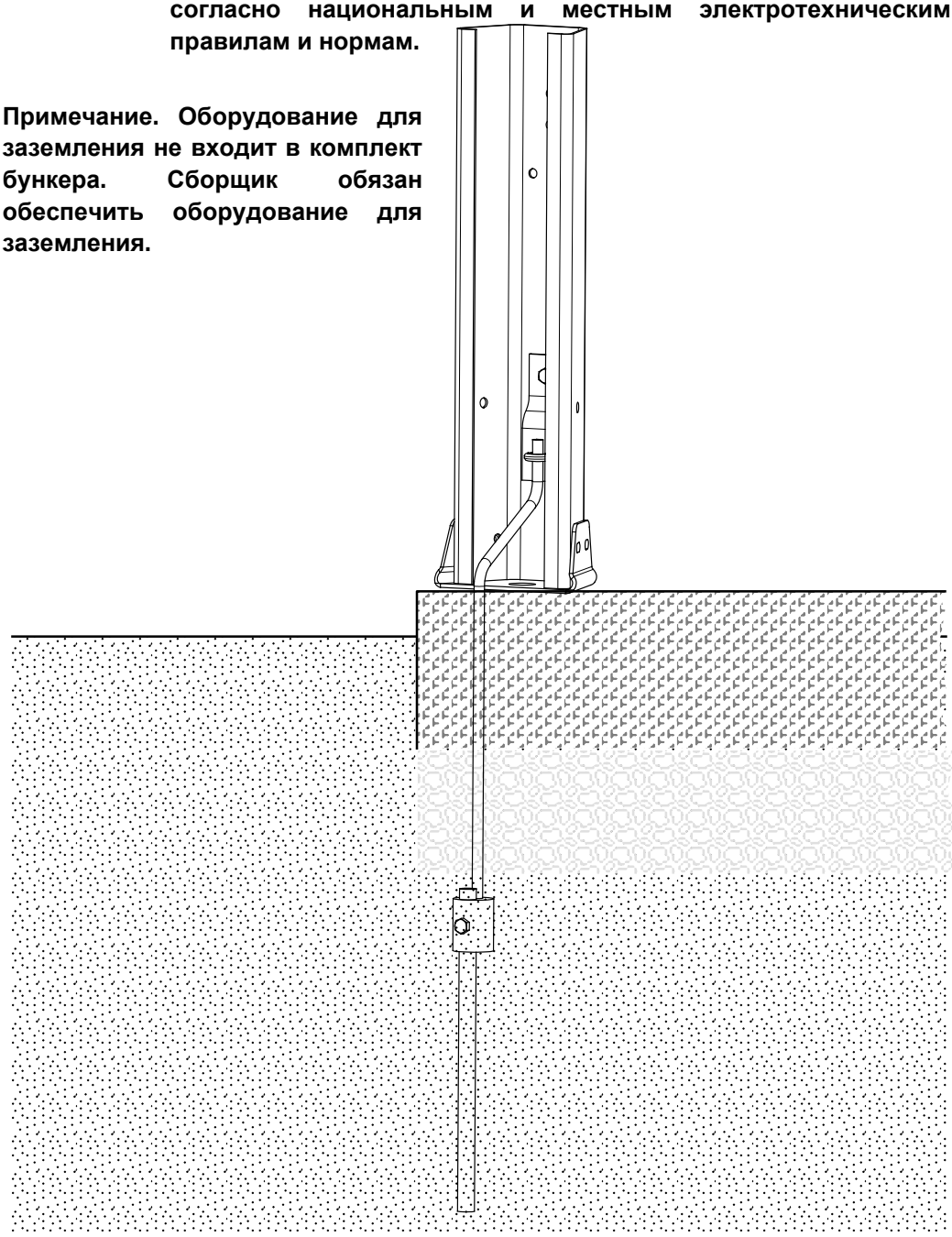

Рисунок 78.

МОНТАЖ ЛЕСТНИЦЫ С КРЮКАМИ

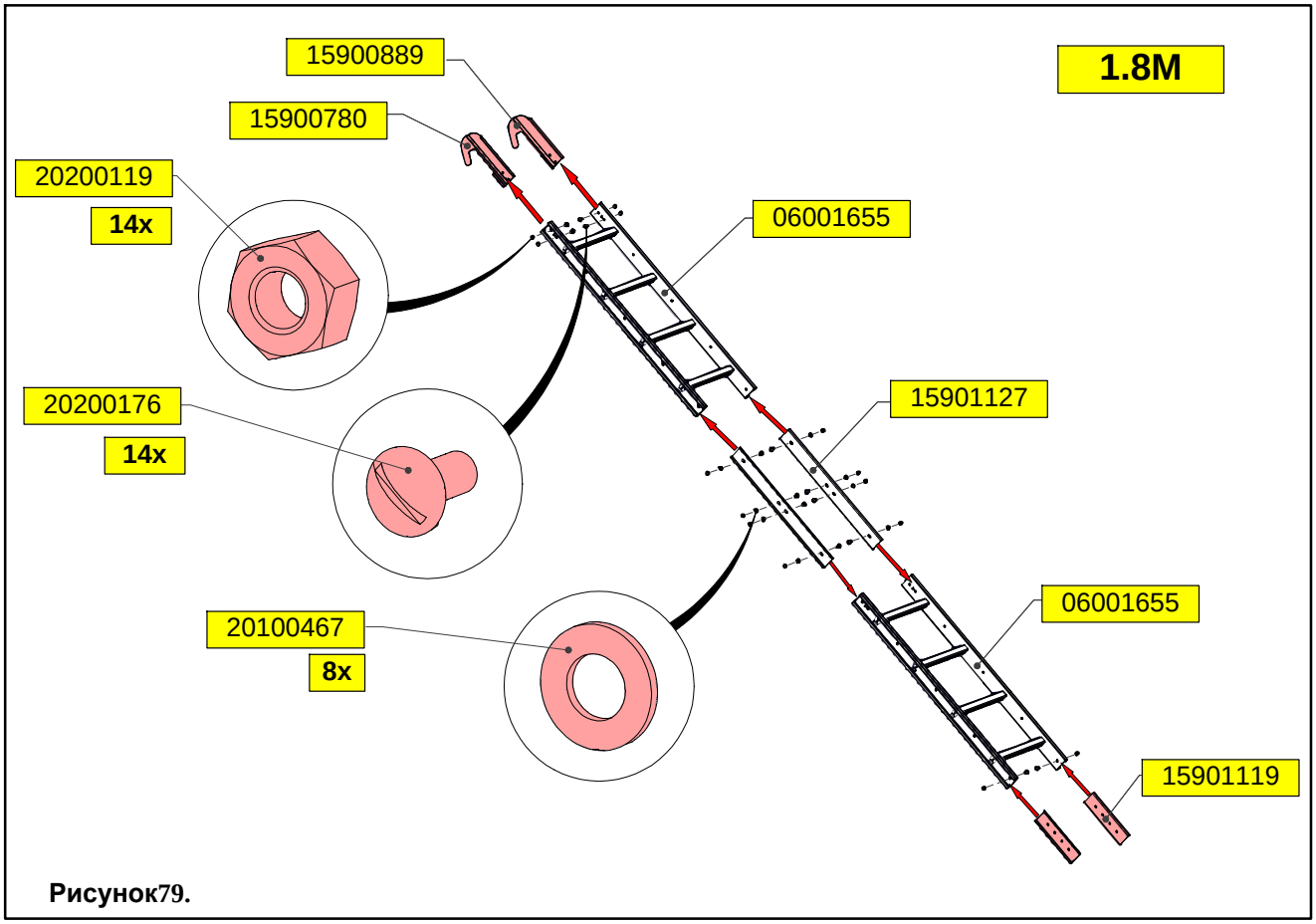

Рисунок79.

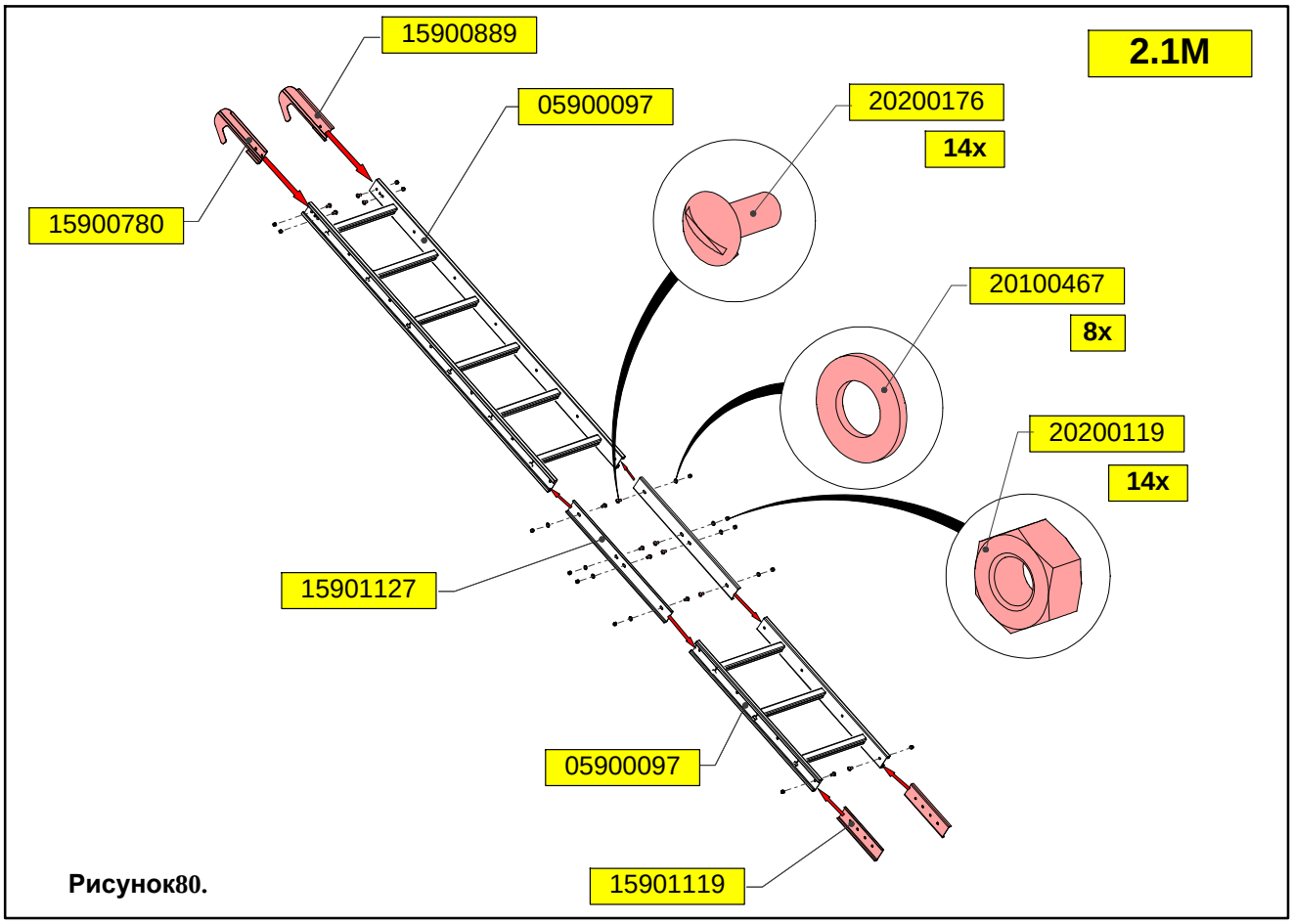

Рисунок80.

ШНЕК, НАПОЛНЯЮЩИЙ БУНКЕР
УСТАНОВКА СИСТЕМЫ FLEX-AUGER

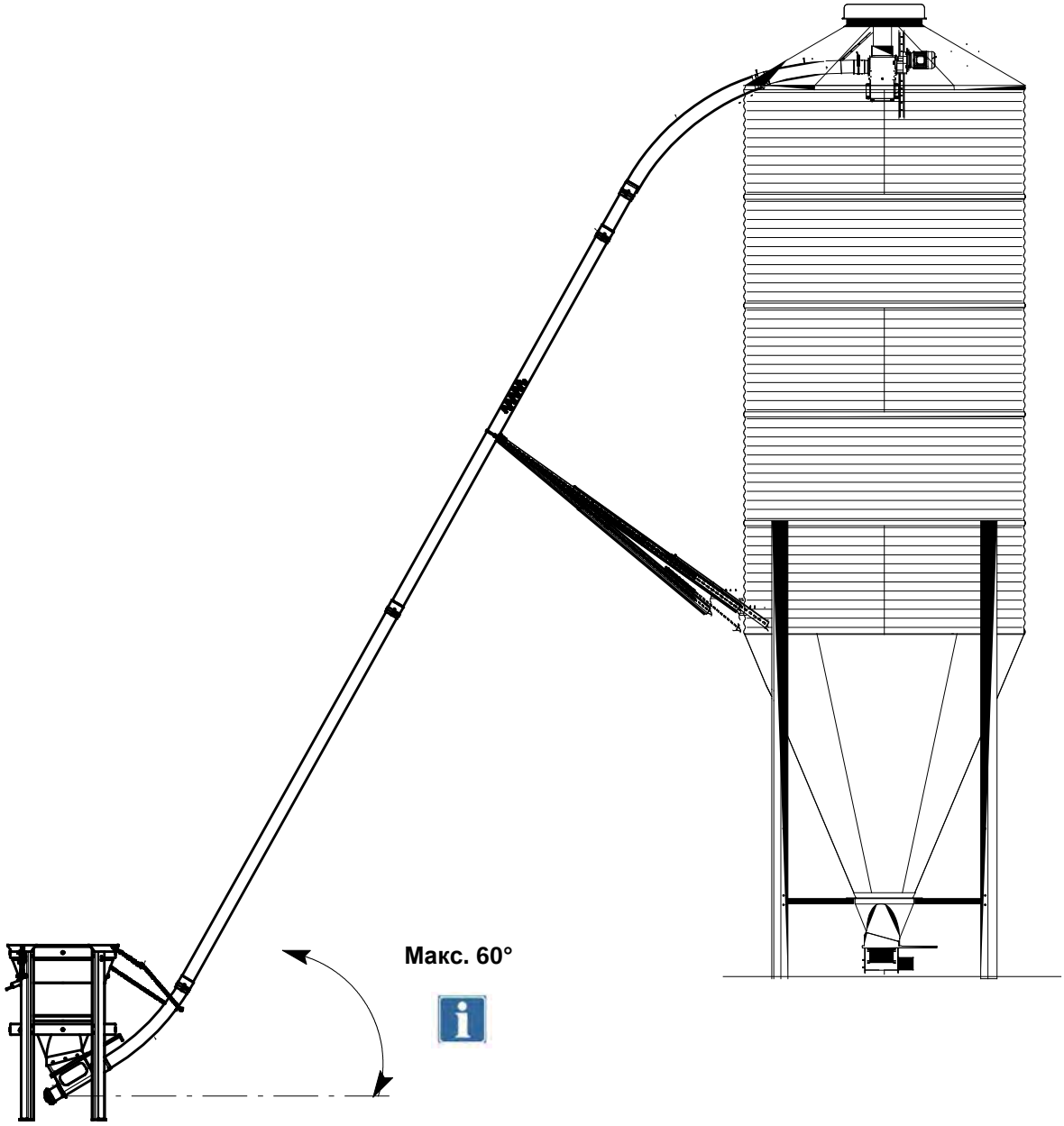

Просверлите отверстия в ножках при установке шнека для наполнения бункера.

РИСУНОК 81.

УСТАНОВКА ПОЛИЭТИЛЕНОВОГО ВНУТРЕННЕГО НАКОПИТЕЛЯ



Верхняя воронка стандартно встроенна в полиэтиленовый внутренний накопитель.
РИСУНОК 82.

Положите первое усилительное кольцо на пол и установите четыре стойки.

Комплект оборудования
04904637

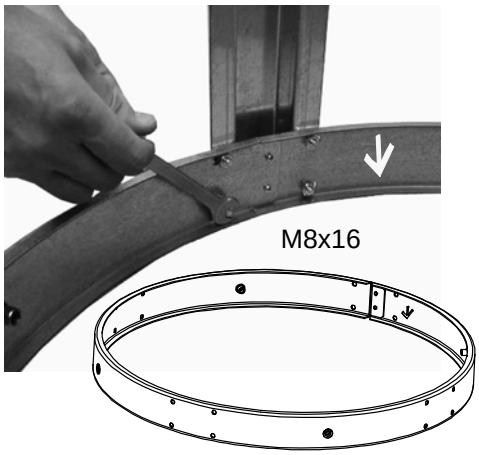

РИСУНОК 83.

Стрелки на одной прямой!

Закрепите второе усилительное кольцо.

Установите транспортирующую пластину и приемную воронку для корма на

Вставьте полиэтиленовый внутренний накопитель в держатель.

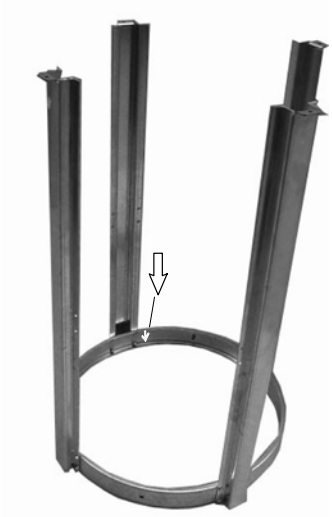

РИСУНОК 84.

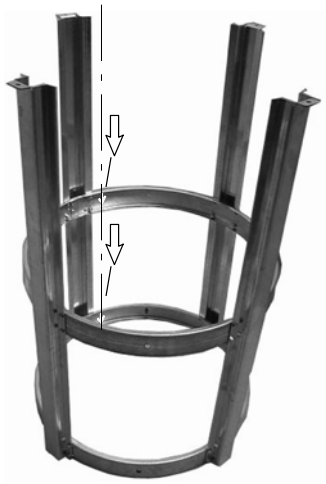

РИСУНОК 85.

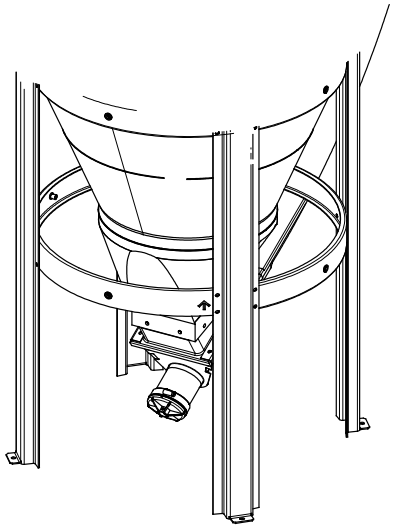

РИСУНОК 86.

Просверлите 4 отверстия в предназначенных для этого углублениях диаметром 8 через полиэтиленовый внутренний накопитель.



РИСУНОК 87.

Закрепите с помощью болта M8x30 + шайба и гайка, направление соединения от внутренней стороны к внешней.

Комплект оборудования 04904637



РИСУНОК 88.

Аккуратно установите профиль держателя (2,5 м) на полиэтиленовый внутренний накопитель. Прижмите вниз.



РИСУНОК 89.

Начало и конец должны быть плотно подогнаны!



Обрежьте излишки.
РИСУНОК 90.

Установите крышку стойки для весов с помощью болтов и гаек.

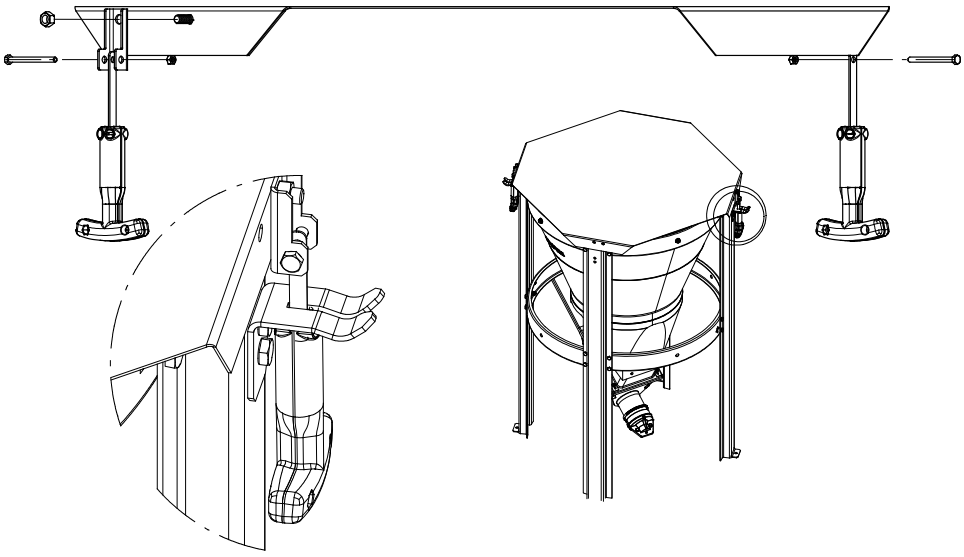

РИСУНОК 91.

УСТАНОВКА СИСТЕМЫ FLEX-AUGER

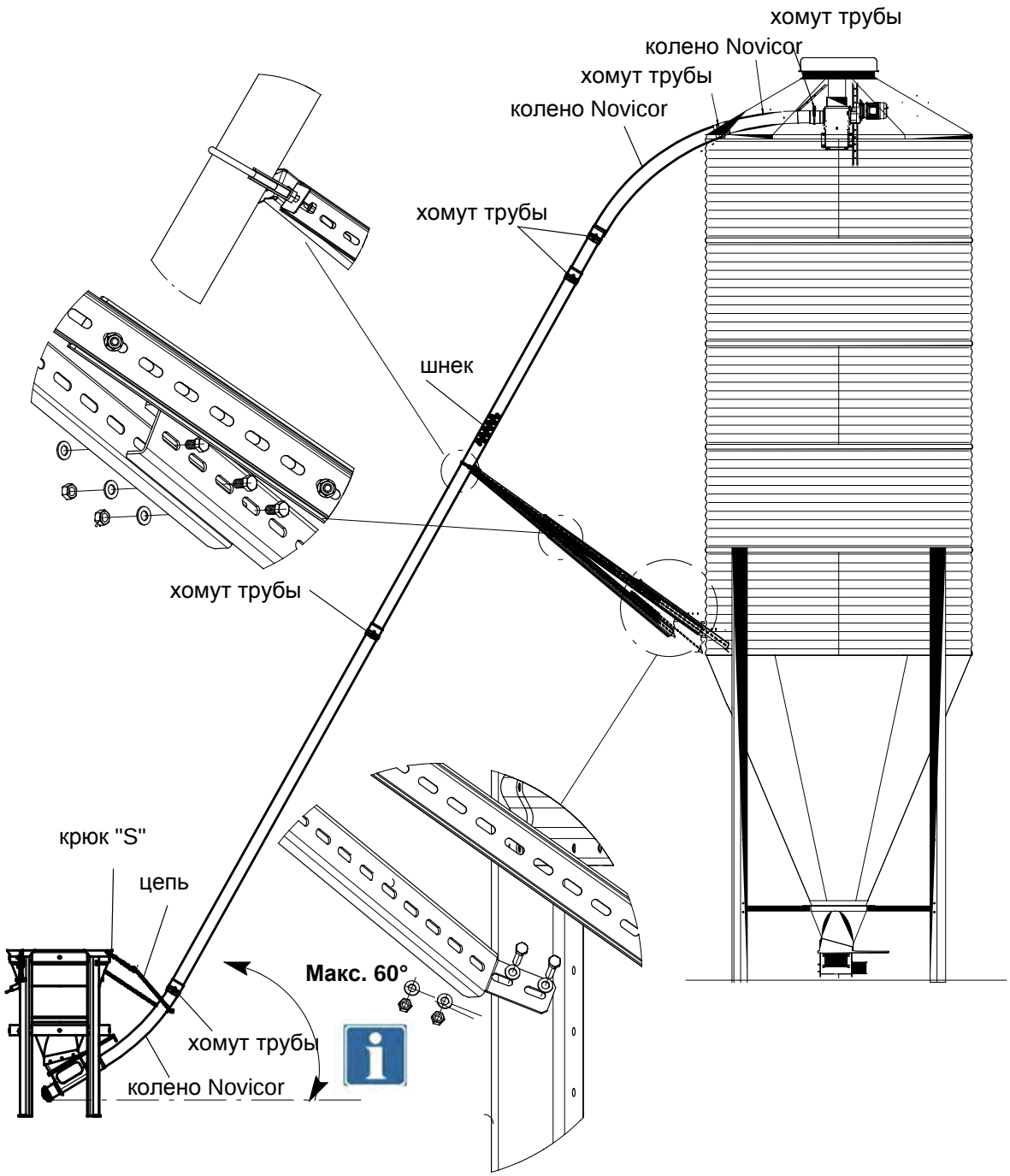

Просверлите отверстия в ножках при установке шнека для наполнения бункера.

РИСУНОК 92.

ТРАНСПОРТИРУЮЩАЯ ДЕТАЛЬ + КРЫШКА

ПРИ УСТАНОВКЕ ОБРАТНОЙ ПОДАЧИ НА БУНКЕР СОБЛЮДАЙТЕ СЛЕДУЮЩИЕ ПРАВИЛА ТЕХНИКИ БЕЗОПАСНОСТИ:

- При установке на крыше бункера используйте оборудование для работы на высоте, которое отвечает стандартам.

- Обязательно надевайте защитные перчатки и каску при работе вблизи оборудования для работы на высоте. Они защищают от травм, получаемых при падении инструментов или оборудования.

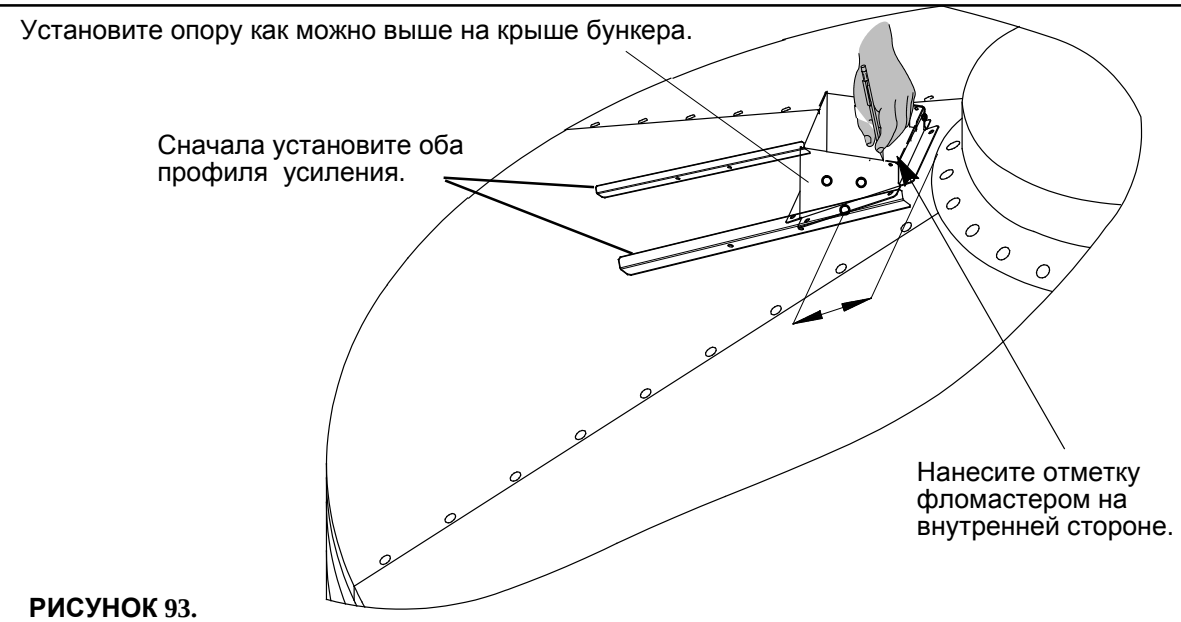

РИСУНОК 93.

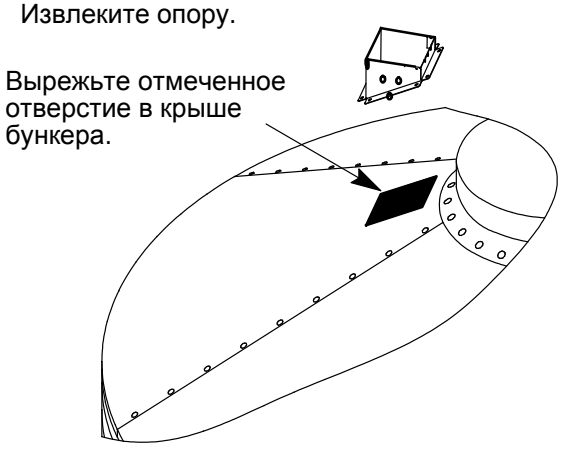

РИСУНОК 94.

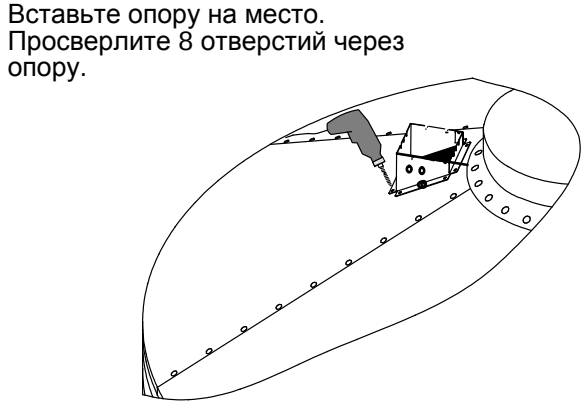

РИСУНОК 95.

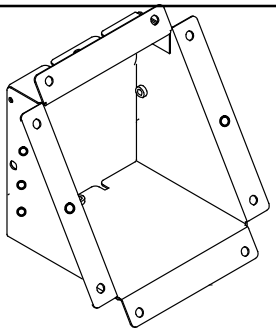

РИСУНОК 96.

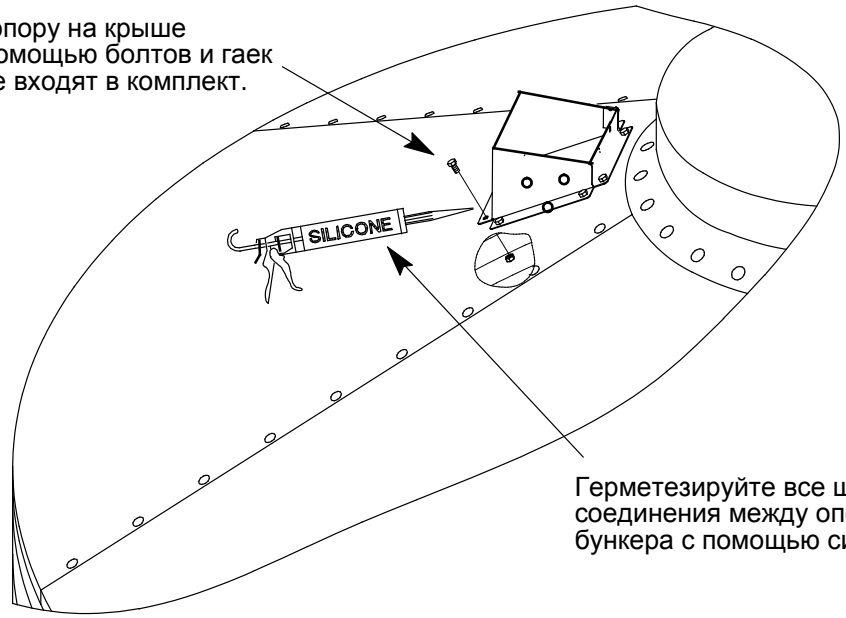

РИСУНОК 97.

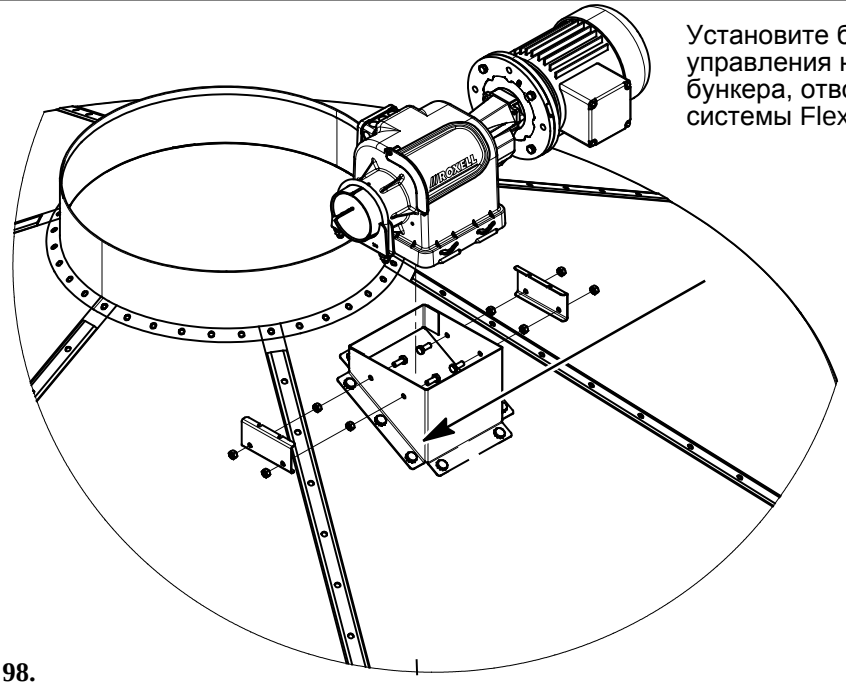

РИСУНОК 98.

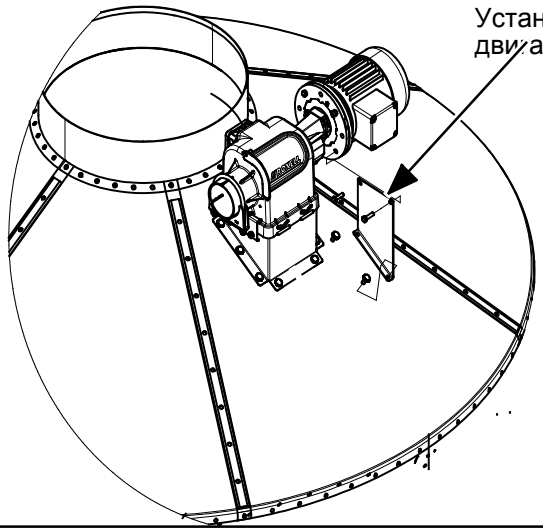

РИСУНОК 99.

Установите опору для крышки блока управления.

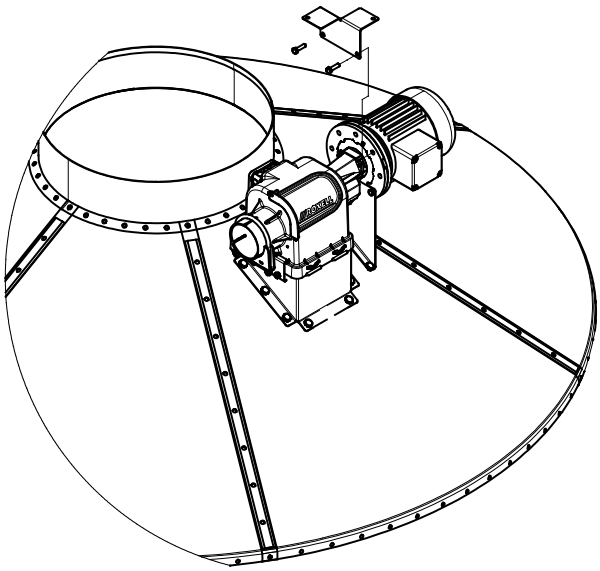

РИСУНОК 100.

Установите систему Flex-Auger от поддона к блоку управления на бункере. (См. Руководство по сборке и эксплуатации системы Flex-Auger)

Прикрепите защитный чехол на блок управления.

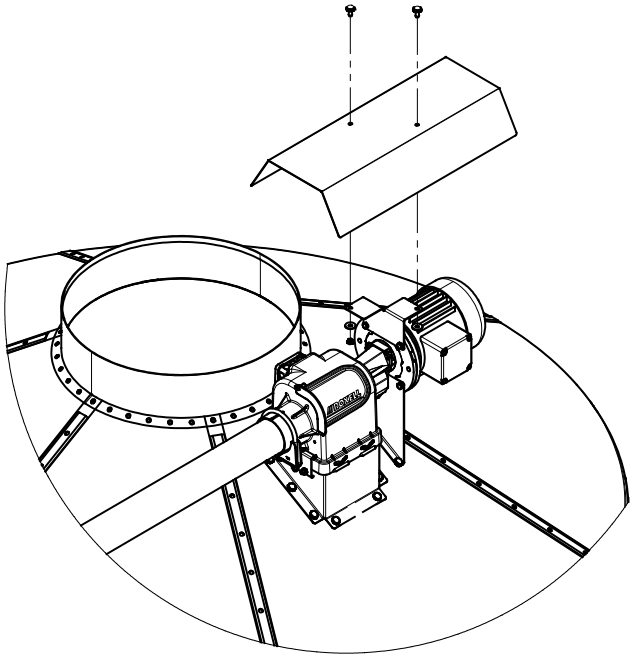

РИСУНОК 101.

Транспортирующая деталь + крышка в сборе

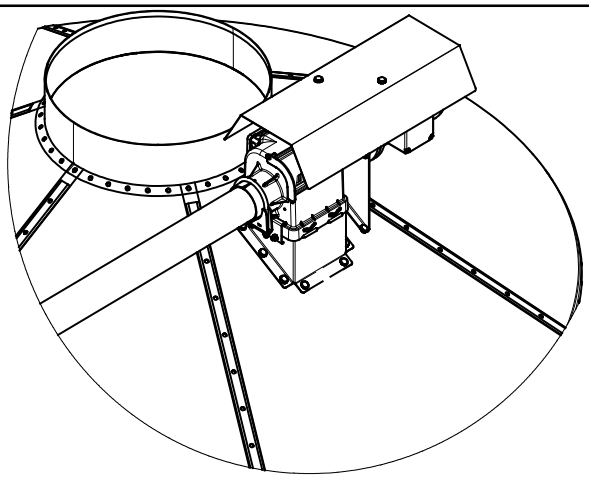

РИСУНОК 102.

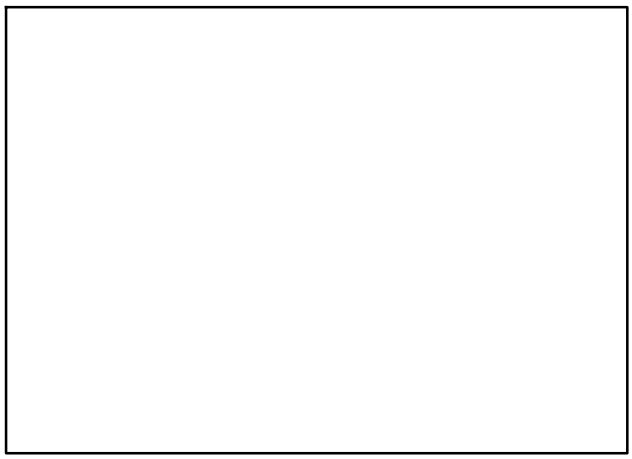

ROXELL bvba, Industrielaan 13, B-9990 Maldegem (Belgium)
Tel. +32 50 72.91.72 - Fax. +32 50 71.67.21 - E-mail info@roxell.com - Website www.roxell.com

ROXELL Russia, LLC Roxell, Leningradskiy Prospekt 37, bld. 9, premise № 653, 125167 Moscow, Russian Federation - OGRN : 1157746055026
Tel: +7 495 9833015 - E-mail info.russia@roxell.com - Website www.roxell.com

ROXELL Malaysia - No. 12 Jalan Anggerik Mokara31/48, Kota Kemuning - Industrial Park, 40150 Shah Alam, Selangor, Malaysia - Tel: +603 5121 7148 or +603 5121 7150 - Fax: +603 5121 7146 - A division of CTB Malaysia Sdn. Bhd. (868715-X) - E-mail: info.malaysia@roxell.com - www.roxell.com

ROXELL USA, Inc. - 720 Industrial Park Road - Anderson, MO 64831 (USA)
Phone +1 417 845-6065 - Fax. +1 417 845-6069 - E-mail info.usa@roxell.com - Website www.roxell.com