STORAGE line™ STD : 2.75M & 3.2M

РУКОВОДСТВО ПО СБОРКЕ И ЭКСПЛУАТАЦИИ

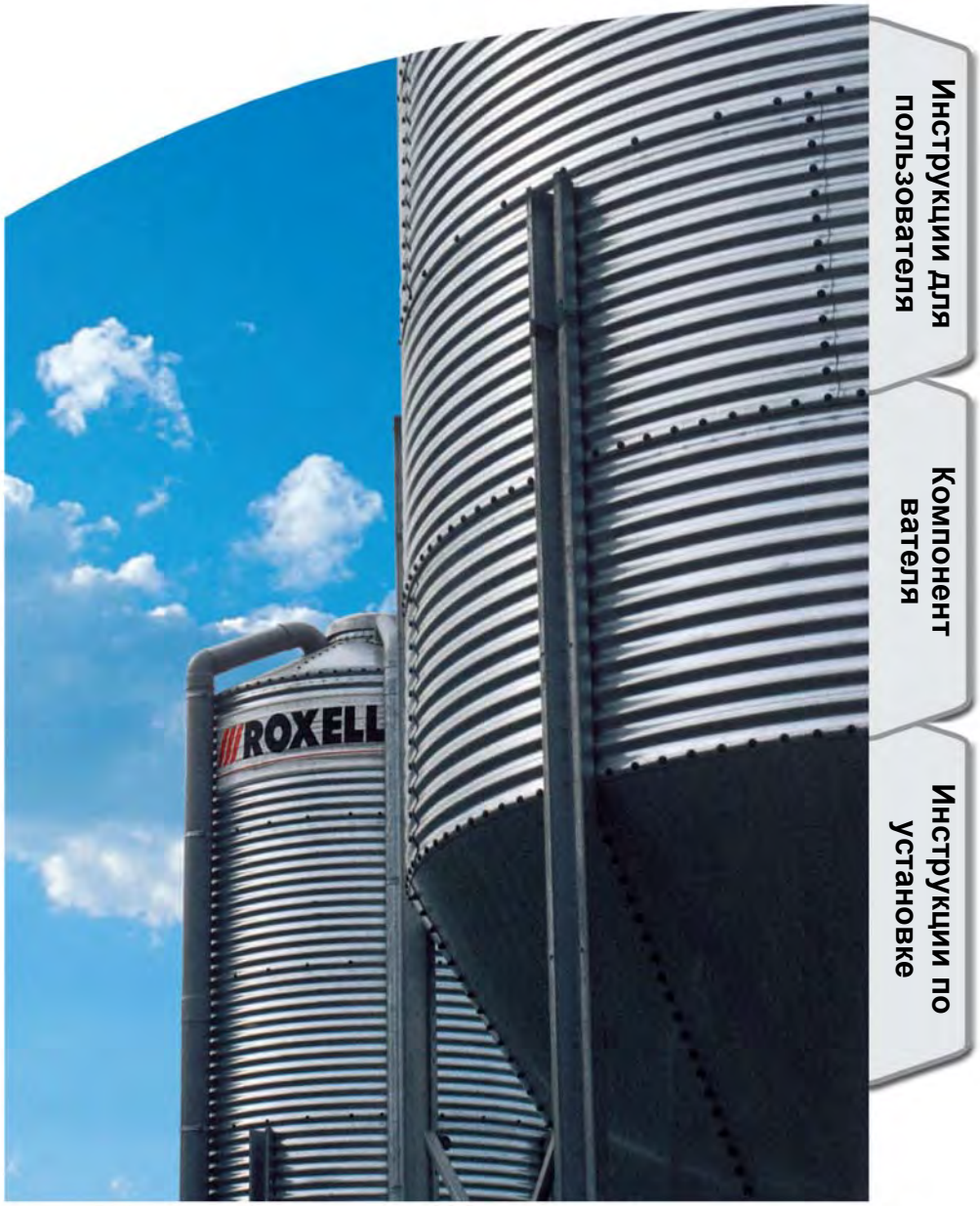

ROXELL®

Содержание

DISCLAIMER; ОТКАЗОТОТВЕТСТВЕННОСТИ.
ОБЩАЯ ИНFОРМАЦИЯ

ЧАСТЬ I : ИНСТРУКЦИИ ДЛЯ ПОЛЬЗОВАТЕЛЯ

ТЕХНИКА БЕЗОПАСНОСТИ. I-2
ОПИСАНИЕ ПРОДУКЦИИ I-3
ИНСТРУКЦИИ ПО ЭКСПЛУАТАЦИИ I-4
РАЗМЕРЫ (ММ) / ВЕС (КГ) / ВМЕСТИМОСТЬ ($М^3$) БУНКЕРЫ ДЛЯ КОРМА Ø 2.75M/3.2M I-6

ЧАСТЬ II :КОМПОНЕНТЫ

ОБШИЙ ВИД БУНКЕРА 2.75M & 3.2M II-2
НОМЕРА К ОМРОНЕНТОВ II-3
НОМЕРА КОМРОНЕНТОВ (НЕ ПОКАЗАНЫ) II-4
КМП ДЛЯ МОНТАЖА ЛЕСТНИЦЫ II-4
КМП ДЛЯ МОНТАЖА ЗАЩИТНОЙ КЛЕТИ II-4
КМП ДЛЯ МОНТАЖА ЛЕСТНИЦЫ ДЛЯ КРЫШИ II-4
МЕХАН. СИСТЕМА ОТКРЫВАНИЯ - 2.75 M/3.2M II-5
МЕХАНИЧЕСКАЯ СИСТЕМА НАПОЛНЕНИЯ - 2.75 M/3.2M II-6
ПНЕВМАТИЧ. СИСТЕМА НАПОЛНЕНИЯ - 2.75 M/3.2M II-8
ВЫПУСКНАЯ ТРУБА II-9
ШТУЦЕР КОЛЕНА ВПУСКНОГО II-9
ВХОДНОЙ КОЛЕНЧАТЫЙ ПАТРУБОК - КРЫША II-9
КОРПУС КОЛЕНА ВПУСКНОГО II-9
ВПУСКНАЯ ТРУБА II-9
ВЫПУСКНАЯ ТРУБА II-9
ПНЕВМО-МЕХАН.СИСТЕМА НАПОЛНЕНИЯ II-10
ЛЕСТНИЦА-СТРЕМЯНКА – ЗАЩИТНОЕ ОГРАЖДЕНИЕ - 2.75M/3.2M II-12
ЛЕСТНИЦА-СТРЕМЯНКА С КРЮКАМИ - 2.75M/3.2M II-13
БОЛЫ И GАЙКИ (КОМРЛЕКТ) II-14
ГОРИЗОНТАЛЬНЫЕ РАСКОСЫ II-15
X-РАСКОСЫ, ГОРИЗОНТАЛЬНЫЕ РАСКОСЫ II-15
РОЛУКОЛЬЦО ДЛЯ GОРИЗОНТАЛЬНОGО БУРТИКА ДЛЯ 3.2M II-16
КЛАПАН БУНКЕРА II-16
КЛАПАН ВНУТРЕННЕГО НАКОПИТЕЛЯ II-17
КОМПЛЕКТ АНКЕРОВ M20 (Ø 2.75M & 3.2M) II-17
СМОТР. ОКНО ЛИНИИ ПОДАЧИ КОРМА (КОРПУС) II-18
СМОТР. ОКНО ЛИНИИ ПОДАЧИ КОРМА (ВОРОНКА) II-18
РАМА БУНКЕРА В СБОРЕ II-19
СОЕДИНИТЕЛЬНОЕ КОЛЬЦО II-20
АДАПТЕР ДЛЯ МУФТЫ СЦЕПЛЕНИЯ 3" / 4” II-20
КОМПЛЕКТ ДЛЯ УСТАНОВКИ БУНКЕРА II-20
СОЕД.ШНЕКА В СБОРД/ВПУСК.ПАТРУБКА БУН. II-20
ОПЦИЯ: ПЕРЕКЛЮЧАТЕЛЬ МИНИМ.УРОВНЯ II-21
УГЛОВОЙ ПРОФИЛЬ ДЛЯ КРЫШИ Ø2.75M / Ø3.2M II-21
ОПЦИЯ: ВХОДНОЙ ЛЮК - 2.75 M/3.2 M II-22
ШНЕК ЗАПОЛНЕНИЯ БУНКЕРА II-24
ЗАЩИТНАЯ КЛЕТЬ II-33
БЛОК УПРАВЛЕНИЯ FA 90 . . . . . II-36
БЛОК ПИТАНИЯ II-37
БЛОК ЗАЩИТЫ МОТОРА II-38

ЧАСТЬ III : ИНСТРУКЦИИ ПО УСТАНОВКЕ

ОБЩИЙ ВИД - НОМЕРА СОСТАВЛЯЮЩИХ 2.75M & 3.2M III-2
БУНКЕРА 900 Ø 2.75 ROXELL III-4
БУНКЕРА 1000 Ø 3.2 ROXELL III-5
ПЕРЕД МОНТАЖОМ БУНКЕРА III-6
ПОДГОТОВКА К МОНТАЖУ III-6
РАСПОЛОЖЕНИЕ БОЛТОВ, ГАЕК И ШАЙБ III-7
ИНСТРУМЕНТЫ III-8
ПОЛОЖЕНИЕ ЭЛЕМЕНТОВ III-9
БЕТОНИРОВАНИЕ ФУНДАМЕНТА III-10
МОНТАЖ КОРПУСА БУНКЕРА III-11
СБОРКА 1. КОЛЬЦО III-11
СБОРКА 2. КОЛЬЦО III-12
СБОРКА 3. КОЛЬЦО III-13
СБОРКА ЗАГРУЗОЧНОГО УСТРОИСТВА III-14
L-ОБРАЗНЫЙ ПРОФИЛЬ III-15
УСТАНОВКА КРЫШИ БУНКЕРА III-16
УСТАНОВКА БУРТИКА НА ВСТРОЕННЫЙ БУРТИК ВНУТРЕННЕГО ПРИЕМНИКА ... III-18
УСТАНОВКА СТОЕК БУНКЕРА III-21
УСТАНОВКА ПОДСТАВОК БУНКЕРА III-23
ОБВЯЗКА ЗАГРУЗОЧНОГО БУНКЕРА III-24
ПОЛОЖЕНИЕ СВЯЗЕЙ СТОЕК ВЫШЕ III-24
ОБВЯЗКА ЗАГРУЗОЧНОГО БУНКЕРА 902, 903, 904, 905, 906, 907 ..... III-25
Ø 2.75M - СИТУАЦИЯ 904 & 905 ..... III-26
Ø 2.75M - СИТУАЦИЯ 906 & 907 ..... III-27
ОБВЯЗКА ЗАГРУЗОЧНОГО БУНКЕРА1052, 1053, 1054, 1055, 1056 ..... III-28
Ø 3.2M - СИТУАЦИЯ 1055 & 1056 ..... III-29
ПОЛОЖЕНИЕ КРЕПЁЖНЫХ СКОБ III-30
ПОЛОЖЕНИЕ ВПУСКНОЙ И ВЫПУСКНОЙ ТРУБ – СТОЙКИ БУНКЕРА III-31
УСТАНОВКА КЛАПАНА ВНУТРЕННЕГО НАКОПИТЕЛЯ (ОПЦИЯ) III-31
УСТАНОВКА ВПУСКНОЙ И ВЫПУСКНОЙ ТРУБЫ III-32
УСТАНОВКА СОЕДИНИТЕЛЬНОГО КОЛЬЦА III-33
УСТАНОВКА АДАПТЕРА ДЛЯ МУФТЫ СЦЕПЛЕНИЯ III-33
СОЕД.ШНЕКА В СБОРД/ВПУСК.ПАТРУБКА БУН. IIII-33
РЕЗУЛТАТ УСТАНОВКИ ТРУБ III-34
ПОРЯДОК МОНТАЖА ЛЕСТНИЦЫ III-35
УСТАНОВКА ОПОР ЛЕСТНИЦЫ III-36
УСТАНОВКА ОСНОВНОИ ЛЕСТНИЦЫ III-36
УСТАНОВКА КРЫШНОЙ ЛЕСТНИЦЫ III-37
УСТАНОВКА СТРАХОВОЧНЫХ ОПОР ЛЕСТНИЦЫ III-38
УСТАНОВКА СТРАХОВОЧНЫХ ОПОР КРЫШНОЙ ЛЕСТНИЦЫ III-38
УСТАНОВКА ЗАЩИТНОГО ОГРАЖДЕНИЯ III-39
УСТАНОВКА БАЛК III-39
УСТАНОВКА ОКНА БУНКЕРА/СМОТРОВОГО ЛЮКА III-40
УСТАНОВКА КРЫШКИ (ПНЕВМАТИЧЕСКОЕ НАПОЛНЕНИЕ) III-41
УСТАНОВКА КРЫШКИ (МЕХАНИЧЕСКОЕ НАПОЛНЕНИЕ) III-42
ОБЗОР (МЕХАНИЧЕСКОЕ НАПОЛНЕНИЕ) III-43
УСТАНОВКА ВХОДНОГО ЛЮКА В НИЖНЕМ КОЛЬЦЕ (ДОПОЛНИТЕЛЬНО) III-44
ПОДЪЁМ БУНКЕРА III-47
ЗАЗЕМЛЕНИЕ БУНКЕРА III-48
МОНТАЖ ЛЕСТНИЦЫ С КРЮКАМИ III-49
ШНЕК, НАПОЛНЯЮЩИЙ БУНКЕР - УСТАНОВКА СИСТЕМЫ FLEX-AUGER III-50
ТРАНСПОРТИРУЮЩАЯ ДЕТАЛЬ + КРЫШКА III-54

РАСЧЕТНЫЙ СРОК СЛУЖБЫ И ХРАНЕНИЕ ОБОРУДОВАНИЯ ROXELL.

Системы кормления для птицеводства и свиноводства производства Roxell имеют срок службы, в среднем, 15 лет. Это зависит от местных условий, таких как климат, размер фермы, условия хранения оборудования, проведенный монтаж, условия эксплуатации оборудования, своевременного проведения сервисных работ, чистящие средства, качество воды, качество кормов.

Срок службы отдельных частей, в зависимости от применения и функционального назначения, различен:

- компоненты пластиковой кормушки имеют срок службы от 15 до 20 лет,
- металлические части, такие как шнек, приемные поддоны и металлические трубы имеют срок службы от 15 до 20 лет,
- лебедки, шкивы и ролики для подвеса имеют срок службы 15 лет,
- пластиковые трубы имеют срок службы 15 лет,
- электрические и электронные компоненты, такие как моторы, переключатели, сенсоры и реле имеют срок службы 15 лет,
- ниппели и клапаны для системы поения имеют срок службы 10 лет,
- металлические тросы и пружины имеют срок службы 10 лет
- комплектующие, такие как резиновые соединения клапанов, фильтры, подшипники имеют срок службы от 2 до 5 лет

Срок службы, упомянутый выше, может отличаться и не отменяет срок гарантийного периода, как это указано в «Общих сроках и условиях продажи».

Все части оборудования при хранении должны быть защищены от погодных условий, так как это описано в Руководстве по сборке и эксплуатации в Общей информации, разделе 7 “Хранение”. Пластиковые компоненты могут храниться максимально в течении 1 года от даты отгрузки до даты монтажа оборудования. Металлические компоненты могут храниться максимально 2 месяца.

Электрическое и электронное оборудование должно храниться только в сухих закрытых помещениях при температуре не ниже +5 °C и не выше +50 °C, влажность воздуха <90%, без образования конденсата.

Остальное оборудование должно храниться только в сухих закрытых помещениях при

температуре не ниже +0 °C и не выше +50 °C, влажность воздуха <90%, без образования

конденсата.

Если оборудование не монтируется сразу после его поставки, то необходимо тщательно обеспечить его хранение в защищеном месте. Временное хранение оборудования должно быть организовано таким образом, чтобы в период хранения оборудование не подвергалось воздействию пыли, влаги, ультрафиолетового излучения и при оптимальном температурном режиме.

В случае нарушения правил хранения производитель не несёт ответственность за возникшие повреждения и оборудование не подпадает под гарантию.

DISCLAIMER; ОТКАЗОТОТВЕТСТВЕННОСТИ. Исходная официальная версия настоящего руководства опубликована компанией ROXELL bvba на английском языке. Компания Roxell не проверяет и не подтверждает последующие изменения, которые вносятся в настоящее руководство какими-либо третьими лицами. Данные изменения включают без ограничения перевод на другие языки и добавления или сокращения исходного содержимого. Компания Roxell не несет ответственность за какие-либо повреждения, травмы, претензии по гарантийным обязательствам либо иные претензии, связанные с подобными изменениями, в той мере, насколько подобные изменения приводят к искажению содержания официальной англоязычной версии настоящего руководства, опубликованной компанией Roxell. Чтобы получить новейшие сведения по установке и эксплуатации данного изделия, обратитесь в центр обслуживания клиентов и/или отдел технической поддержки компании Roxell. В случае обнаружения неточностей в содержании настоящего руководства, незамедлительно сообщите об этом в компанию Roxell в письменной форме по адресу: ROXELL bvba - Industrielaan 13, 9990 Maldegem - Belgium

ОБЩАЯ ИНФОРМАЦИЯ

ПОЛЬЗОВАТЕЛЬ, ОТВЕТСТВЕННОЕ ЛИЦО И РАБОЧИЙ ПЕРСОНАЛ ДОЛЖНЫ ПРОЧЕСТЬ НАСТОЯЩИЕ ИНСТРУКЦИИ И ПОНЯТЬ ИХ.

1. СОБЛЮДАТЬ ПРАВОВЫЕ НОРМЫ И СООТВЕТСТВУЮЩИЕ ПРАВИЛА!

Это относится, помимо прочего, и к европейским директивам, перенесенным во внутреннее законодательство страны и законы, и правилам техники безопасности, применяемым в стране пользователя.

Во время сборки, эксплуатации и обслуживания установки необходимо соблюдать соответствующие правовые нормы и технические правила.

2. ИСПОЛЬЗОВАНИЕ ПО НАЗНАЧЕНИЮ

Установка разработана исключительно для интенсивной эксплуатации в животноводстве и построена в соответствии с применимыми правилами высокого качества изготовления. Поэтому избыточная нагрузка на продукт запрещается. Использование в других целях считается применением не по назначению. В этом случае производитель не несет ответственности за возможные повреждения. Вся ответственность возлагается на плечи пользователя.

3. ИСПОЛЬЗОВАИЕ НЕ ПО НАЗНАЧЕНИЮ

За любое использование не по назначению, описанному в соответствующем пункте 2, ответственность несет конечный пользователь.

4. ОБЯЗАТЕЛЬСТВА

Гарантия (в т.ч. расширенная гарантия), не действует, если имело место любое из перечисленных ниже обстоятельств: невыполнение приемочного контроля Изделий, неправильное обращение, транспортировка, модификация или ремонт, авария, использование не по назначению или ненадлежащая эксплуатация; неправильная сборка, монтаж, подключение или техническое обслуживание (с учетом актуальных руководств компании Roxell по сборке, монтажу, подключению и техническому обслуживанию); форс-мажор; неосторожность, отсутствие надлежащего надзора или обслуживания со стороны Заказчика; естественный износ; использование моющих и дезинфицирующих средств, не разрешенных актуальными руководствами компании Roxell по эксплуатации и техническому обслуживанию; использование моющих и дезинфицирующих средств с нарушением инструкций, полученных от поставщиков; или использование Изделий во взрывоопасной среде.

Гарантия (в т.ч. расширенная гарантия) не действует в случае, если причиной возникновения дефекта являются материалы или вспомогательные принадлежности, поставляемые Заказчиком, или оказанные им услуги, либо вмешательство какого-либо лица или организации, не имеющих необходимых полномочий или квалификации для проведения таких вмешательств. Кроме того, Гарантия (в т.ч. расширенная гарантия) действует только в том случае, если Изделия используются в животноводческих помещениях и если все части или компоненты Изделий поставлены компанией Roxell.

Компания Roxell не несет ответственности за любые убытки, возникшие по причине неправильной эксплуатации, сборки, монтажа, подключения или технического обслуживания Изделий. В связи с этим Заказчик прямо признает, что (i) любая эксплуатация, сборка, установка, подключение или техническое обслуживание должны осуществляться в соответствии с актуальными руководствами компании Roxell по эксплуатации, сборке, установке, подключению или техническому обслуживанию и (ii) электроустановки, к которым подключаются Изделия, должны изготавливаться в соответствии с применимым местным законодательством об электроустановках. Кроме того, Изделия должны проходить механические и электрические испытания, проводимые в соответствии с современными методиками и применимым местным законодательством.

5. КВАЛИФИКАЦИЯ ПЕРСОНАЛА

ПОЛЬЗОВАТЕЛЬ:

Человек, пользующийся продукцией или управляющий ею, должен уметь читать инструкции по эксплуатации и полностью их понимать. Он должен обладать знаниями о работе и устройстве установки.

ТЕХНИЧЕСКИ КВАЛИФИЦИРОВАННЫЙ СОТРУДНИК:

Эксперт, способный собрать и обслуживать установку **(механически/электрически)**, устранять неисправности. Имея техническое образование и опыт, обладает достаточными знаниями для оценки действий, прогнозирования потенциальных опасностей и исправления опасных ситуаций.

6. ИНФОРМАЦИЯ ОБ ОСТАТОЧНЫХ РИСКАХ — ИСПОЛЬЗУЮТСЯ ПРЕДУПРЕДИТЕЛЬНЫЕ ЗНАКИ

Существуют три уровня опасности, на которые указывают сигнальные слова

*** DANGER (ОПАСНО)**

*** WARNING (ОСТОРОЖНО)**

*** CAUTION (ВНИМАНИЕ)**

Здесь перечислены причины и источники грозящих опасностей, а также последствия несоблюдения предупреждений!

 **ОПАСНО**	Слово **DANGER** (опасно) указывает на грозящую опасность, которая может привести к серьезному или даже фатальному несчастному случаю, если не принять мер предосторожности.
 **ОСТОРОЖНО**	Слово **WARNING** (осторожно) указывает на грозящую опасность, которая может привести к серьезному несчастному случаю или повреждению продукта, если не принять мер предосторожности.
 **ВНИМАНИЕ**	Слово **CAUTION** (внимание) указывает на опасные ситуации, которые могут привести к небольшому вреду для здоровья или материальным повреждениям, если не принять мер предосторожности.
	Данный символ указывает на дополнительную информацию.
 разрешено  не разрешено	

7. ХРАНЕНИЕ

Разобранные детали следует хранить в помещении или в месте, защищенном от влаги.

8. ПЕРЕВОЗКА

Транспортировку компонентов оборудования осуществлять вилочным погрузчиком с учетом местных условий и норм и правил.

К управлению вилочным погрузчиком допускается водитель, обладающей необходимой квалификацией.

Во время подъемных работ необходимо постоянно контролировать центр тяжести груза.

9. ДЕМОНТАЖ

Вывод установки и ее компонентов из эксплуатации выполняется в соответствии с действующим на тот момент природоохранным законодательством страны или местными законами. Все рабочие изделия и запасные части должны храниться и утилизироваться в соответствии с природоохранными нормами.

Информация о природоохранном законодательстве для клиентов в Европейском союзе



Согласно европейской директиве 2002/96/EC, оборудование, обозначенное данным символом на изделии или упаковке, не должно утилизироваться вместе с несортированным бытовым мусором. Этот символ указывает на то, что продукт должен утилизироваться отдельно. Вы сами несете ответственность за его уничтожение вместе с электрическим и электронным оборудованием через соответствующие каналы утилизации, организованные государственными или местными органами власти. Правильная утилизация и переработка этого оборудования позволяет избежать отрицательного воздействия на окружающую среду и здоровье людей. Дополнительную информацию по утилизации старого оборудования можно узнать в органах местного самоуправления или в службе утилизации отходов.

Информация об устранении отходов — электрические и электронные материалы для компаний

1. В Европейском союзе

Если вы использовали продукт в коммерческих целях и хотите его утилизировать, обратитесь в компанию Roxell за информацией о возврате продукта. Возможно, вам придется оплатить утилизационный сбор за возврат и переработку. Небольшие продукты (и небольшие партии продуктов) могут быть переданы местным агентствам по сбору.

2. В других странах за пределами Европейского союза

Если вы хотите утилизировать данный продукт, обратитесь к местным властям за информацией о порядке утилизации.

10. УРОВЕНЬ ШУМНОСТИ

Уровень шумности установки во время работы не превышает 70 Дб (A) (=70dB (A)).

11. БЛОКИРОВКА И ОПЛОМБИРОВАНИЕ ОБОРУДОВАНИЯ – МЕТОД БЛОКИРОВКИ. ОБЩИЕ УКАЗАНИЯ

- Каждый сотрудник должен иметь маркировочные этикетки; удаление маркировочных этикеток другими сотрудниками запрещено.
- Проинформируйте о выполнении соответствующих работ.
- Найдите все источники электрической, гидравлический, пневматической энергии.
- Выключите их.
- Блокировка и опломбировка.
- Проверьте, выключены ли источники энергии.
- Снимите оставшееся напряжение.

12. ПОЛЬЗУЙТЕСЬ СРЕДСТВАМИ ИНДИВИДУАЛЬНОЙ ЗАЩИТЫ.

13. ТРЕБОВАНИЯ К ОСВЕЩЕННОСТИ

- Минимальная освещенность во время эксплуатации, технического обслуживания и монтажа должна быть 200 лк.
- На случай отказа электропитания оборудование должно комплектоваться переносным аварийным светильником.

14. ЭЛЕКТРООБОРУДОВАНИЕ, ПАНЕЛИ УПРАВЛЕНИЯ, КОМПОНЕНТЫ, БЛОКИ ПРИВОДА

- В месте установки панелей управления необходимо **не менее 70 см** свободного пространства.
- **Не открывайте панели управления.** Ключ от панели управления должен находиться у ответственного лица.
- Необходимо принять все необходимые меры по защите панелей управления от **мышей, крыс, хищных животных**
- В случае повреждения (выхода из строя) электрооборудования, панели управления или блока привода необходимо **НЕЗАМЕДЛИТЕЛЬНО** остановить систему!
- **ЗАПРЕЩАЕТСЯ распылять воду или другие жидкости на электрооборудование**, панели управления, компоненты и блоки привода!
- **ЗАПРЕЩАЕТСЯ** накрывать материалом электрооборудование, панели управления, компоненты и блоки привода.

Часть 1

Инструкции для пользователя

Storage Line Roxell
Metalen opslagsilo's voor opslag van veevoeder
Бункеры металл. для корма

ТЕХНИКА БЕЗОПАСНОСТИ - БУНКЕРЫ

Обеспечение **БЕЗОПАСНОСТИ** клиентов, поставщиков, работников и животных **является приоритетной** задачей компании Roxell.

Внимательно прочтите Руководство по и сборке эксплуатации, чтобы безопасно работать с бункерами и сопутствующей продукцией.

ВНИМАНИЕ:

Каждый должен соблюдать технику безопасности:

Безопасная эксплуатация продукции в ежедневной работе обеспечивает личную защиту и защиту окружающих.



ОПАСНО

ВНИМАНИЕ!

СОБЛЮДАЙТЕ ОСТОРОЖРОСТЬ!

ПОМНИТЕ О ТЕХНИКЕ БЕЗОПАСНОСТИ!

A. ОБЩИЕ ИНСТРУКЦИИ

- При размещении бункера следует учитывать следующие требования:
  * Бункер следует устанавливать в безопасном месте.
  * Не допускается установка бункера вблизи электрической проводки, которая может соприкасаться с бункером.
  * Не допускается установка бункера в углублении почвы. Это может привести к соприкосновению бункера и возможной электрической проводки с водой или другими проводниками.
- Необходимо заземлить все электрические материалы.
- Во время монтажа и установки бункера необходимо надевать перчатки, защитную каску, обувь и т. д.
- Во время сверления, распиливания, шлифования или других работ, связанных с образованием пыли и обработкой заусениц, необходимо надевать защитные очки.
- При работе на верхней части бункера необходимо закрепить инструменты.
- Используйте инструменты с защитным покрытием.
- Не наклоняйте тяжести; это может вызвать травму спины или растяжение мышц.
- Поставьте предупредительные знаки в тех местах, где есть опасность для жизни человека.

B. ОБОРУДОВАНИЕ ДЛЯ УСТАНОВКИ

- Проверьте надлежащую и безопасную работу инструментов.
- Проверьте место проведения работ и примите необходимые меры предосторожности.

C. ТЕХНИКА БЕЗОПАСНОСТИ ПРИ УСТАНОВКЕ

- Проверьте заземление всех электрических материалов.
- Соблюдайте очередность крепления деталей при сборке бункера.
- При монтаже секций и других частей необходимо зафиксировать корпус.
- Проверьте надлежащее состояние и работу всех средств обеспечения безопасности инструментов.
- Установка бункера должна выполняться исключительно и полностью в соответствии с указаниями руководства.

D. Г. ТЕХНИКА БЕЗОПАСНОСТИ ПРИ ВЫПОЛНЕНИИ УСТАНОВКИ

- Проверьте надлежащее состояние и правильное размещение всех средств обеспечения безопасности.
- Проверьте заземление всех электрических материалов.



ОСТОРОЖНО

Чтобы не допустить возможность поражения электрическим током, необходимо разместить оборудование в безопасном месте. Панели управления должны быть закрыты защитным ограждением. При выполнении работ на оборудовании необходимо выключить и заблокировать пульты управления.



Существует опасность удушения материалами в бункере. Категорически запрещено входить в бункер, который содержит материалы!

Разрешается входить в пустой бункер при соблюдении следующих условий:

1. **Электропитание должно быть выключено и заблокировано.**
2. **Используйте ремень безопасности и страховую оттяжку.**
3. **Используйте надлежащее респираторное борудование.**
4. **С наружной стороны бункера должны находиться люди, которые могут прийти на помощь.**



ОСТОРОЖНО

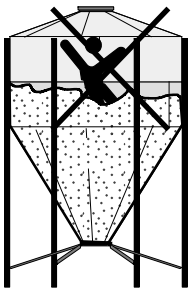

- **Обращайте внимание на все предупредительные знаки.**
- Перед выполнением изменений, которые не описаны в руководстве, обратитесь к поставщику.
- Запрещается использовать другие крепежные материалы кроме тех, которые предлагает поставщик бункеров. Это может вызвать непредвиденные проблемы или угрозы.
- Необходимо предусмотреть способ быстрой связи на случай проблем (аварийной ситуации, травмы...)
- Бункер (и окружающая территория) не должны вмещать или соприкасаться со следующими веществами:
  * грязь
  * кислоты
  * металлическая стружка
  * другие металлы (например алюминий).
- При проведении технического обслуживания убедитесь, что питание выключено.
- Руководство по сборке и эксплуатации должно храниться в легко доступном месте, чтобы в случае необходимости была возможность быстро свериться с ним.
- Лестницы:
  * Грузоподъёмность = **200 кг.**
  * **ЗАПРЕЩАЕТСЯ** пользоваться незакреплённой лесницей.
  * На перекладинах не должно быть грязи или других скользких веществ.
  * Надевайте нескользящую обувь.
  * **ЗАПРЕЩАЕТСЯ пользоваться лестицей в случае проблем со здоровьем** (усталость, действие медикаментов, алкоголя, наркотиков или болезнь).
  * При подъёме и спуске необходимо смотреть на лестницу. Крепко держитесь за поручни.
  * **ЗАПРЕЩАЕТСЯ** использовать подвесную лестницу в других целях. Лестницу необходимо крепить только к вертикальной лестнице бункера.
  * При подъёме по лестнице на крыше обязательно следует надевать **ремень безопасности**.
  * **ЗАПРЕЩАЕТСЯ** наступать на секции крыши.

ЗАПРЕЩАЕТСЯ ОТКРЫВАТЬ БОКОВУЮ ДВЕРЦУ, ЕСЛИ В БУНКЕРЕ НАХОДИТСЯ КОРМ!



ОПАСНО



ОПИСАНИЕ ПРОДУКЦИИ

Бункер Roxell состоят из четырёх частей (скрепляемых с помощью болтов и гаек):

* Секция крыши 30 °
* Секция подающего рукава 60°
* Секции корпуса из рифленных листов
* Опоры и распорные балки

Детали изготовлены из специального оцинкованого стального листа DIN 18800.

Части, поставляемые по заказу (подробно: см. часть II Руководства по эксплуатации и установке):

* лестница и защитное ограждение
* боковая дверца
* запорная плита
* кланап подающего рукава
* люк подающего рукава;
* устройство для подъема бункера;
* переключатель минимального уровня;
* защитная дверца.
* защитная клеть;

ИНСТРУКЦИИ ПО ЭКСПЛУАТАЦИИ

Части бункера требуют минимального ухода. Следует учитывать воздействие консервантов, которые содержатся в кормах. Они могут стать причиной коррозии бункера.

Регулярно проверяйте бункер на наличие коррозии и обрабатывайте поврежденные части. Обратитесь к специалисту в случае глубокой коррозии. В случае коррозии степени Ri4 (согласно DIN 53 210) **ЗАПРЕЩЕНА** дальнейшая эксплуатация бункера.

Бункер загружается и опорожняется централизованно. Другие способы должны быть согласованы в письменной форме с поставщикомRoxell.

Содержимое бункера можно проверить с помощью смотрового люка.

El contenido del silo se puede comprobar a través del visor de pienso.

В бункере допускается хранение только следующих кормовых материалов:

* Концентраты, согласно DIN 1055.
* **Свободно перемещаемые материалы** определенного веса <= 6,5 кН / м³ (<= 650 кг / м³).

ВНИМАНИЕ!

СОЕВАЯ МУКА, МЯСОКОСТНАЯ МУКА И МНОГИЕ ДРУГИЕ МАТЕРИАЛЫ НЕ ЯВЛЯЮТСЯ СВОБОДНО ПЕРЕМЕЩАЕМЫМИ.

БУНКЕР НЕ ПРЕДНАЗНАЧЕН ДЛЯ ХРАНЕНИЯ ДАННЫХ МЕТАРИАЛОВ!!!



ОСТОРОЖНО

Обратитесь к поставщику хранимых материлов за сведениями относительно их когезионных свойств и сводообразования.

Если бункер **НЕ** используется некоторое время, его необходимо опорожнить и очистить изнутри.

Заполняя бункер с помощью сжатого воздуха, используйте хороший проницаемый пылеуловитель для выхлопной трубы. Если выхлопная труба засорится, бункер **МОЖЕТ ПОЛУЧИТЬ СЕРЬЕЗНЫЕ ПОВРЕЖДЕНИЯ.**

Давление при пневнатической загрузке бункера не должно **превышать 1,2 бара**. Более высокое давление может привести к повреждению **МОЖЕТ ПРИВЕСТИ К ПОВРЕЖДЕНИЮ** бункера.

Снеговая нагрузка: согласно DIN 1055 TS.

Вертикальная нагрузка на крышу опор, труб, подмостков, платформ и т. д. **не должна превышать 5 кН (500 кг).**

Бункер должен размещаться на расстоянии не менее 0,5 м от существующих строений.

Проверьте полученные части на наличие повреждений и неисправностей.

При размещении нового бункера следуют учитывать следующие факторы:

- Положение впускной трубы.
- Положение трубы для отведения отходов
- Расположение механизма открытия.
- Расположение существующих строений.
- Направление используемой системы транспортировки.
- Расположение лесницы.
- Расположение периферийного оборудования, например, клапана бункера и других дополнительных устройств.
- Расположение секции корпуса с логотипом.

РАЗМЕРЫ (ММ) / ВЕС (КГ) / ВМЕСТИМОСТЬ (М³)

БУНКЕРА Ø 2.75М / 3.2М

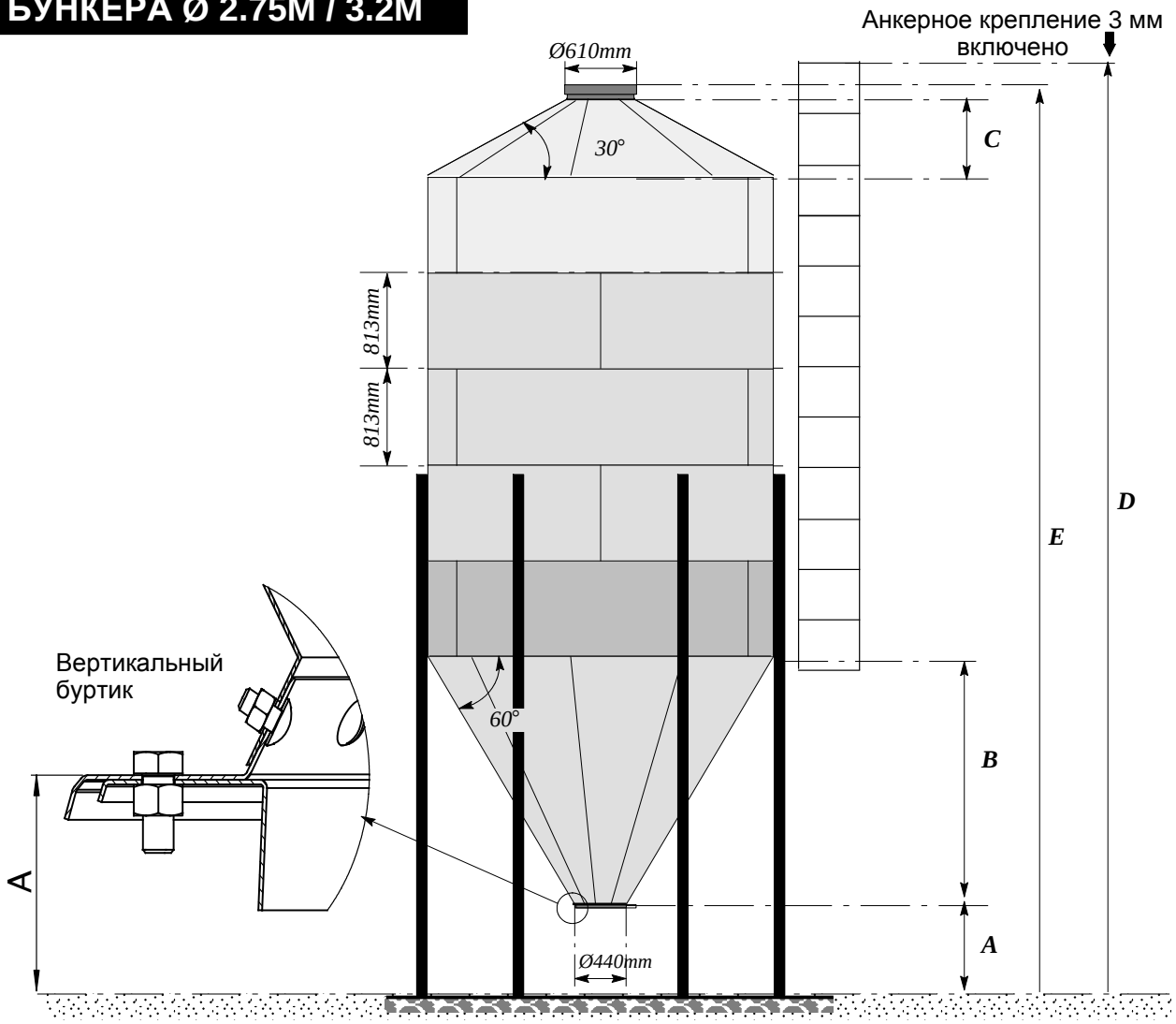

ТИП	902	903	904	905	906	907
ВЕС (КГ)*	658	737	803	933	1129	1272
A	800	800	800	800	800	800
B	2057	2057	2057	2057	2057	2057
C	638	638	638	638	638	638
D	5313	6126	6939	7752	8565	9378
E	5266	6079	6892	7705	8518	9331
Содержание, м³	15,8	20,6	25,	30,2	35	39,8
Содержание, М.тонн	10,3	13,4	16,5	19,6	22,8	25,9

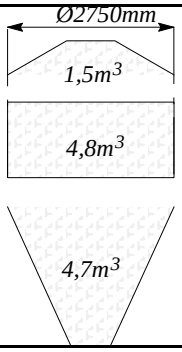

ТИП	1052	1053	1054	1055	1056
ВЕС (КГ)*	793	883	1043	1218	1358
A	800	800	800	800	800
B	2452	2452	2452	2452	2452
C	772	772	772	772	772
D	5708	6521	7334	8147	9047
E	5795	6608	7421	8234	8960
Содержание, м³	23,4	30	36,6	43,2	49,8
Содержание, М.тонн	15,2	19,5	23,8	28,1	32,4

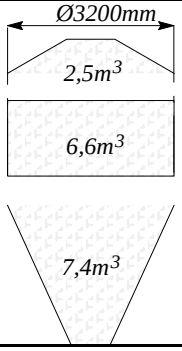

***Макс. вес (включая лестницы и защитную клетку).**

ЧАСТЬ II

КОМПОНЕНТЫ

1. ПО БЕЗВРЕДНОМУ ДЛЯ ОКРУЖАЮЩЕЙ СРЕДЫ ПРОЕКТИРОВАНИЮ

Компания Roxell соблюдает Постановления Комиссии (EU) No. 4/2014 от 6 Января 2014, изменяющие Постановление (EC) No 640/2009, исполняя Директиву 2005/32/EC (Европейский стандарт IEC 60034) Евроейского Парламента и Совета в отношении требований к экологическому дизайну электрических моторов.

2. ОБЩЕНИЕ

При обращении по поводу деталей или запасных частей указывайте соответствующий номер детали (не название).

ОБШИЙ ВИД БУНКЕРА 2.75M & 3.2M

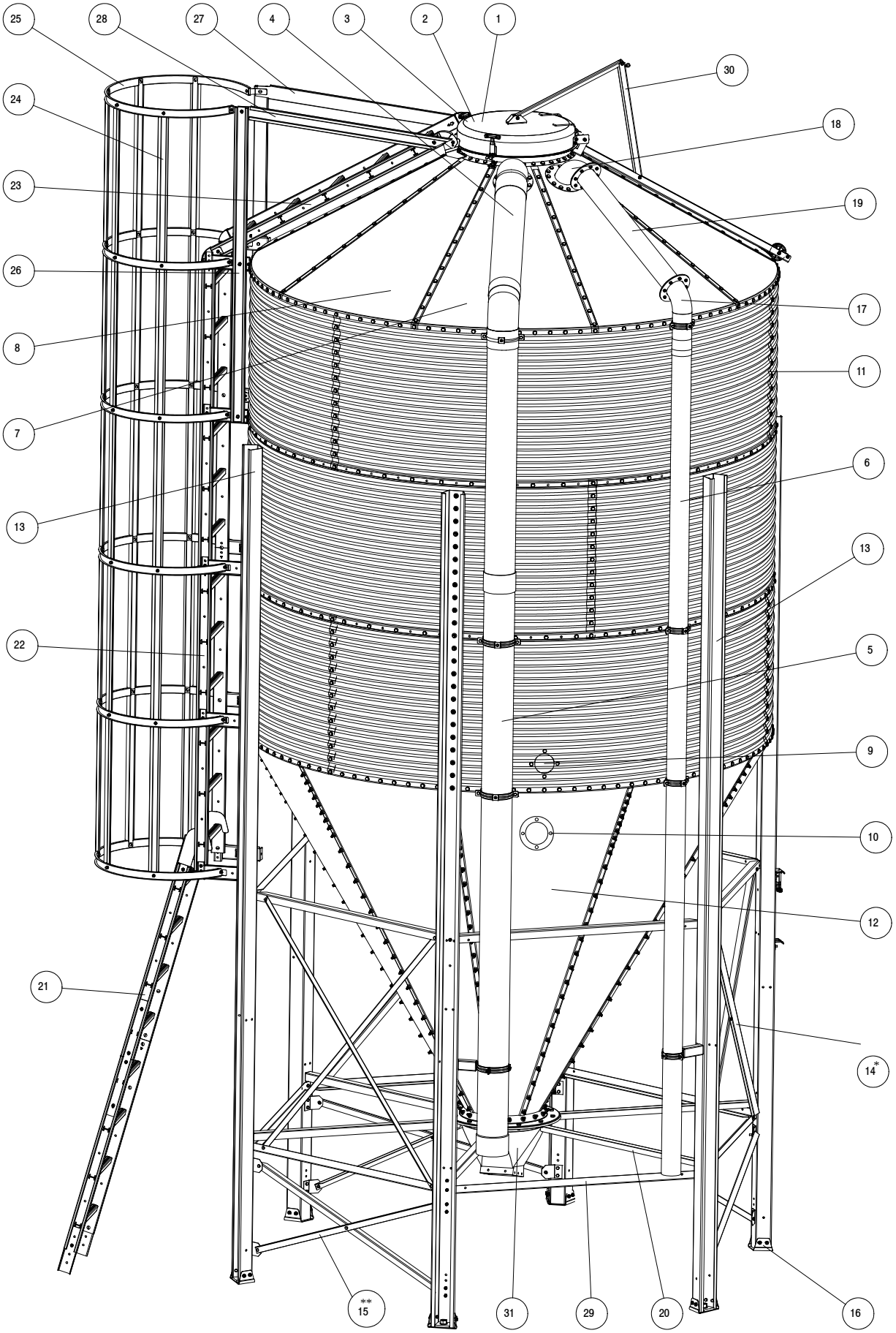

НОМЕРА КОМРОНЕНТОВ

код	название	номер	номер
		2.75M	3.2M
1	МЕХАНИЧЕСКАЯ СИСТЕМА НАПОЛНЕНИЯ 9'/10.5'	06201594	06201594
2	ПНЕВМАТИЧ. СИСТЕМА НАПОЛНЕНИЯ 9'/10,5'	06201206	06201206
3	ПНЕВМО-МЕХАН.СИСТЕМА НАПОЛНЕНИЯ 9'/10.5'	06201602	06201602
4	ВЫПУСКНАЯ ТРУБА Ф 160 X 920 ММ	06200653	06300263
5	ВЫПУСКНАЯ ТРУБА Ф160 X 1950 ММ	06100366	06100366
6	ВПУСКНАЯ ТРУБА, СТАНДАРТНАЯ ДЛИНА 6 М	06100424	06100424
7	КРОВ.ПЛАСТИНА Д/ВПУСКА/ВЕНТИЛЯЦИИ-10.5'	06201883	06300644
8	КРОВЕЛЬНАЯ ПЛАСТИНА - СТАНДАРТ 10,5"	06201875	06300636
9	СМОТР. ОКНО ЛИНИИ ПОДАЧИ КОРМА (КОРПУС)	05900899	05900899
10	СМОТРОВОЕ ОКНО (ВОРОНКА)	06100903	06100903
11	ВЕРХ/СР.ПЛАСТ.НИЖНЕГО КОЛЬЦА 1 ММ	06201024	06300248
	ВЕРХ/СР.ПЛ.КОЛЬЦА1ММ, С ОТВЕРСТ.Ф103ММ	06201016	06300230
	ВЕРХ/СР.ПЛАСТ.КОЛЬЦА 1ММ С ЛОГОТ.ROXELL	06201032	06300255
	ВЕРХ/СР.ПЛАСТ.КОЛЬЦА 1,25ММ,ОТВ.Д/СТОЕК	06200992	06300214
	ВЕРХ/СР.ПЛ.КОЛЬЦА1ММ,ОТВ.Д/СТОЕК+МАРК.	-	06300222
	ВЕРХ.И СРЕДНЯЯ ПЛАСТИНА КОЛЬЦА 1,25ММ	06200950	06300198
	ВЕРХ/СР.ПЛАСТ.КОЛЬЦА 1,25ММ,ОТВ.Ф103ММ	06200943	06300180
	ВЕРХ/СРЕД.ПЛАСТ.КОЛЬ1,25ММ,ОТВ.Д/СТОЕК	06200935	06300172
	ВЕРХ/СРЕД.ПЛАСТ.КОЛЬЦА1,5ММ	06200984	-
	ВЕРХ/СРЕД.ПЛАСТ.КОЛЬЦА1,5ММ, ОТВ.Ф103ММ	06200976	-
	ВЕРХ/СР.ПЛАСТ.КОЛЬЦА 1,5ММ,ОТВ.Д/СТОЕК	06200968	06300206
	ПЛАСТИНА НИЖНЕГО КОЛЬЦА 1 ММ	06200810	06300065
	ПЛАСТИНА НИЖ.КОЛЬЦА 1ММ С ОТВЕР.Ф103	06200802	06300057
	ПЛАСТИНА НИЖНЕГО КОЛЬЦА 1,25 ММ	06200851	06300081
	ПЛАСТИНА НИЖ.КОЛЬЦА 1,25ММ,ОТВЕРСТ.Ф103	06200844	06300073
	ПЛАСТИНА НИЖНЕГО КОЛЬЦА 1,5 ММ	06200877	06300107
	ПЛАСТИНА НИЖ.КОЛЬЦА 1,5ММ С ОТВ.Ф103	06200869	06300099
12	ПЛАСТИНА ВОРОНКИ С ПОКРЫТ.10,5'-1,25ММ	06202097	06300792
	ПЛАСТИНА ВОРОНКИ С ПОКРЫТ.10,5'-1,5 ММ	06202105	06300800
13	НОЖКА СИЛОСА 9' 3630 X 2.5 ММ	06201933	-
	НОЖКА СИЛОСА 9' 4443 X 2,5 ММ	06200760	-
	НОЖКА СИЛОСА 9' 4443 X 3,5 ММ	06200778	-
	НОЖКА СИЛОСА 10,5' 4838 X 3,5 ММ	-	06300883
*14	X-РАСКОС	06102396	06102396
**15	КОРОТКИЙ X-РАСКОС	06201974	-
16	КОМПЛЕКТ АНКЕРОВ М20- 9' & 10.5'	06200455	06200455
17	КОЛЕНО ВХОДНОЕ - КОРПУС	05900071	05900071
18	КОЛЕНО ВХОДНОЕ - КРЫШКА	05900089	05900089
19	СОЕД. ДЕТАЛЬ ВПУСКНОГО КОЛЕНА 10,5"	06201099	06300040
20	РАСКОС ВОРОНКИ - 10.5'	06201982	06300701
21	ЛЕСТНИЦА-СТРЕМЯНКА С КРЮКАМИ 7'/10.5'	06000699	06101935
22	ЛЕСТНИЦА 1 КОЛЬЦО	05900097	05900097
	ЛЕСТНИЦА 2 КОЛЬЦА	05900105	05900105
23	ЛЕСТНИЦА 2 КОЛЬЦА	06201180	05900105
24	КРЕПЛЕНИЕ ЗАЩИТНОЙ КЛЕТИ	05900048	05900048
25	ЗАЩИТНАЯ КЛЕТЬ	05900030	05900030
26	РЕЙКА ЗАЩИТНОЙ КЛЕТИ	05900022	05900022
27	ЗАЩИТ.ШИНА ЛЕСТНИЦЫ Д/КРЫШИ ЛЕВ.9&10.5'	06201081	06201081
28	ЗАЩИТ.ШИНА ЛЕСТНИЦЫ Д/КРЫШИ ПР.9&10.5'	06201073	06201073
29	НАТЯЖНОЙ ЭЛЕМЕНТ Д/СТОЙКИ ПОДСТАВКИ10.5'	06201966	06300693
30	МЕХАН. СИСТЕМА ОТКРЫВАНИЯ 10.5- ОЦИНК.	06202055	06300784
31	ВЕРХНЯЯ ВОРОНКА ПОЛИЭТИЛ.ЧЕРНЫЙ,15ГРАД.	03000577	03000577
*	ТОЛЬКО ДЛЯ 905, 906, 907, 1052, 1053, 1054, 1055, 1056		
**	ТОЛЬКО ДЛЯ 906, 907		

НОМЕРА КОМРОНЕНТОВ (НЕ ПОКАЗАНЫ)

код	название	номер	номер
		2.75M	3.2M
*	КМП ДЛЯ МОНТАЖА ЛЕСТНИЦЫ	05900154	05900154
*	КМП ДЛЯ МОНТАЖА ЛЕСТНИЦЫ ДЛЯ КРЫШИ	05900162	05900162
*	КМП ДЛЯ МОНТАЖА ЗАЩИТНОЙ КЛЕТИ	05900170	05900170
*	БОКОВОЙ ВЫПУСК ВОРОНКИ СИЛОСА	06100986	06100986
*	КЛАПАН БУНКЕРА	05900626	05900626
	РУЛОН УПЛОТНИТЕЛЬНЫХ ПОЛОС-2 РЯДА ПО12М	05900014	05900014
*	ВХОДНОЙ ЛЮК КОРМОВОГО СИЛОСА Ф 3.20 М	06200745	06300362
*	ПНЕВМО-МЕХАН.СИСТЕМА НАПОЛНЕНИЯ 9'/10.5'	06201602	06201602
*	ПЕРЕКЛЮЧАТЕЛЬ МИНИМ.УРОВНЯ	00201145	00201145
*	СОЕДИНИТ.УЗЕЛ Д/ВПУСК.ПАТРУБКА СИЛОСА	06100465	06100465
*	КОМПЛЕКТ ДЕТАЛЕЙ ДЛЯ 905	06202022	-
	КОМПЛЕКТ ДЕТАЛЕЙ ДЛЯ 1052	06201990	06300735
	КОМПЛЕКТ ДЕТАЛЕЙ ДЛЯ 1053	06202006	06300743
	КОМПЛЕКТ ДЕТАЛЕЙ ДЛЯ 1054	06202014	06300750
	КОМПЛЕКТ ДЕТАЛЕЙ ДЛЯ 1055	06202022	06300768
	КОМПЛЕКТ ДЕТАЛЕЙ ДЛЯ 1056	06202030	06300776
	КОМПЛЕКТ ДЕТАЛЕЙ ДЛЯ 907	06202048	-
*	УГЛОВОЙ ПРОФИЛЬ ДЛЯ ВОРОНКИ 9'	06201917	06300610.

КМП ДЛЯ МОНТАЖА ЛЕСТНИЦЫ - 05900154

код	название	номер	кол.
1	КРЕПЛЕНИЕ ЛЕСТНИЦЫ	15900582	2
2	БОЛТ M8X25- DIN 933- SP	20200143	2
3	РЕЗИНОВАЯ ПОДКЛАДНАЯ ШАЙБА Ф16ХФ7.5Х3	20200044	2
4	МЕТАЛЛИЧЕСКАЯ ПОДКЛАДНАЯ ШАЙБА	20200036	2
5	БОЛТ С ПОЛУКРУГЛОЙ ГОЛОВКОЙ M8X20-SP	20200176	4
6	ГАЙКА M8 DIN 934- SP.	20200119	6

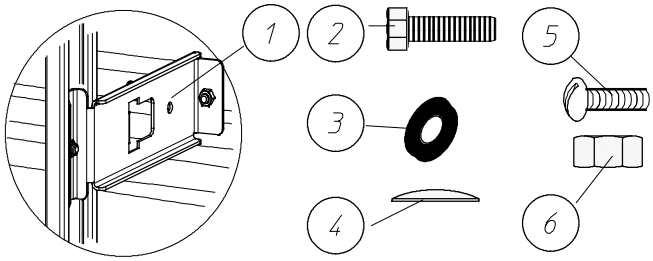

КМП ДЛЯ МОНТАЖА ЗАЩИТНОЙ КЛЕТИ - 05900170

код	название	номер	кол.
1	БОЛТ С ПОЛУКРУГЛОЙ ГОЛОВКОЙ M8X20-SP	20200176	5
2	ГАЙКА M8 DIN 934- SP.	20200119	7
3	БОЛТ M8X16 DIN 933- SP	20200259	2

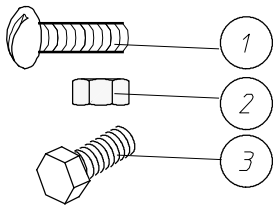

КМП ДЛЯ МОНТАЖА ЛЕСТНИЦЫ ДЛЯ КРЫШИ - 05900162

код	название	номер	кол.
1	УГОЛОК ЛЕСТНИЦЫ 30 ГРАД.	15900962	4
2	БОЛТ M8X25- DIN 933- SP	20200143	6
3	РЕЗИНОВАЯ ПОДКЛАДНАЯ ШАЙБА Ф16ХФ7.5Х3	20200044	2
4	МЕТАЛЛИЧЕСКАЯ ПОДКЛАДНАЯ ШАЙБА	20200036	2
5	БОЛТ С ПОЛУКРУГЛОЙ ГОЛОВКОЙ M8X20-SP	20200176	8
6	ГАЙКА M8 DIN 934- SP.	20200119	18
7	ОПОРА ЛЕСТНИЦЫ ДЛЯ КРЫШИ, ПРАВАЯ	15900632	1
	ОПОРА ЛЕСТНИЦЫ ДЛЯ КРЫШИ, ЛЕВАЯ	15900848	1
8	БОЛТ M8X40 DIN 933- SP	20200184	6
9	ВЕРХНЯЯ ОПОРА КОРЗИНЫ	15900871	2

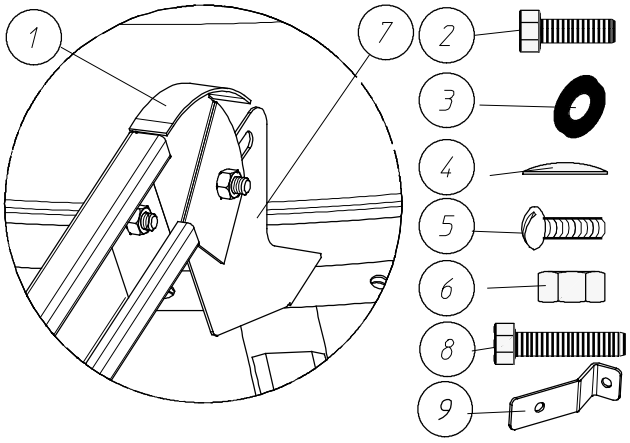

МЕХАН. СИСТЕМА ОТКРЫВАНИЯ

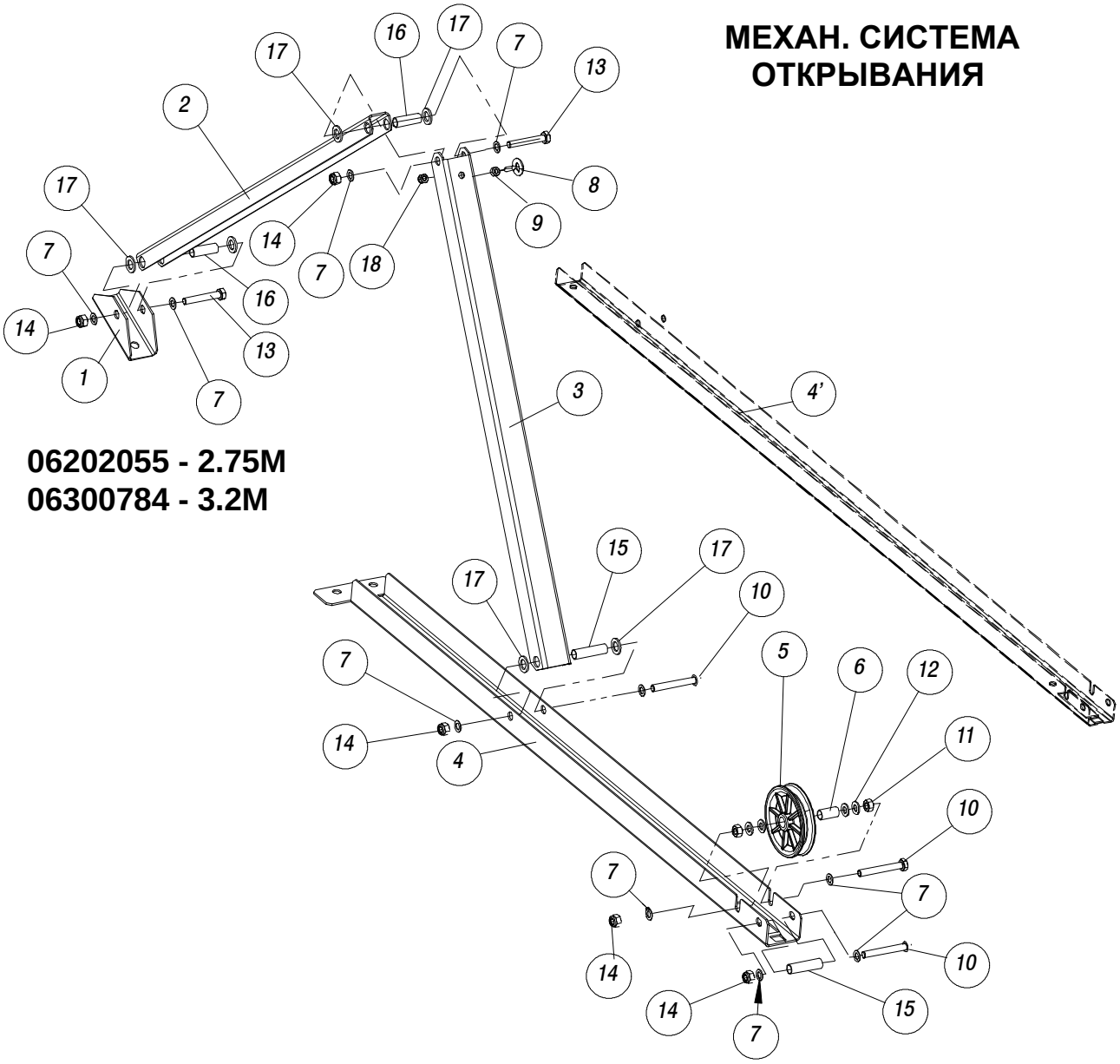

06202055 - 2.75M
06300784 - 3.2M

код	название	номер	кол.
1	ЦЕНТРАЛЬНЫЙ ШАРНИР КРЫШКИ - ОЦИНКОВАННЫЙ	15902174	1
2	ШАРНИРНЫЙ РЫЧАГ ДЛЯ КРЫШКИ - ОЦИНКОВАН.	15902190	1
3	ШАРНИРНЫЙ РЫЧАГ ДЛЯ КРЫШИ - ОЦИНКОВАННЫЙ	15902182	1
4	ФИКСАТОР КРЫШИ 9'- ОЦИНКОВАННЫЙ	16201600	1
	ФИКСАТОР КРЫШИ 10,5'- ОЦИНКОВАННЫЙ	16300147	1
5	ШКИФ	15901770	1
6	ТРУБА ИЗ НЕРЖ. СТАЛИ Ф 12 Х 1 Х 34	15500291	1
7	ШАЙБА РА6- Ф 14ХФ 8.1Х1	15902224	10
8	РЫМ-БОЛТ М6Х20- А2	20102661	1
9	ГАЙКА М6- DIN 934- НЕРЖ.СТ.	20102257	1
10	БОЛТ М8 Х 60- DIN 933- А2	20200291	3
11	ГАЙКА М8- DIN 934- А2	20103040	2
12	ПОДКЛАДНАЯ ШАЙБА Ф8.4Х17Х1.6 DIN125 - А2	20102869	4
13	БОЛТ М8Х50- DIN 931- А2	20109575	2
14	КОНТРГАЙКА М8 - DIN 985 - А2	20102885	5
15	ТРУБА ИЗ НЕРЖ. СТАЛИ Ф 12 Х 1 Х 44	15902232	2
16	ТРУБА ИЗ НЕРЖ. СТАЛИ Ф 12 Х 1 Х 34	15902216	2
17	ПОДКЛАДНАЯ ШАЙБА РА6 - Ф20ХФ 12Х2	15902208	6
18	КОНТРГАЙКА М6-DIN 985-А2	20101960	1

МЕХАНИЧЕСКАЯ СИСТЕМА НАПОЛНЕНИЯ

06201594 - 2.75M/3.2M

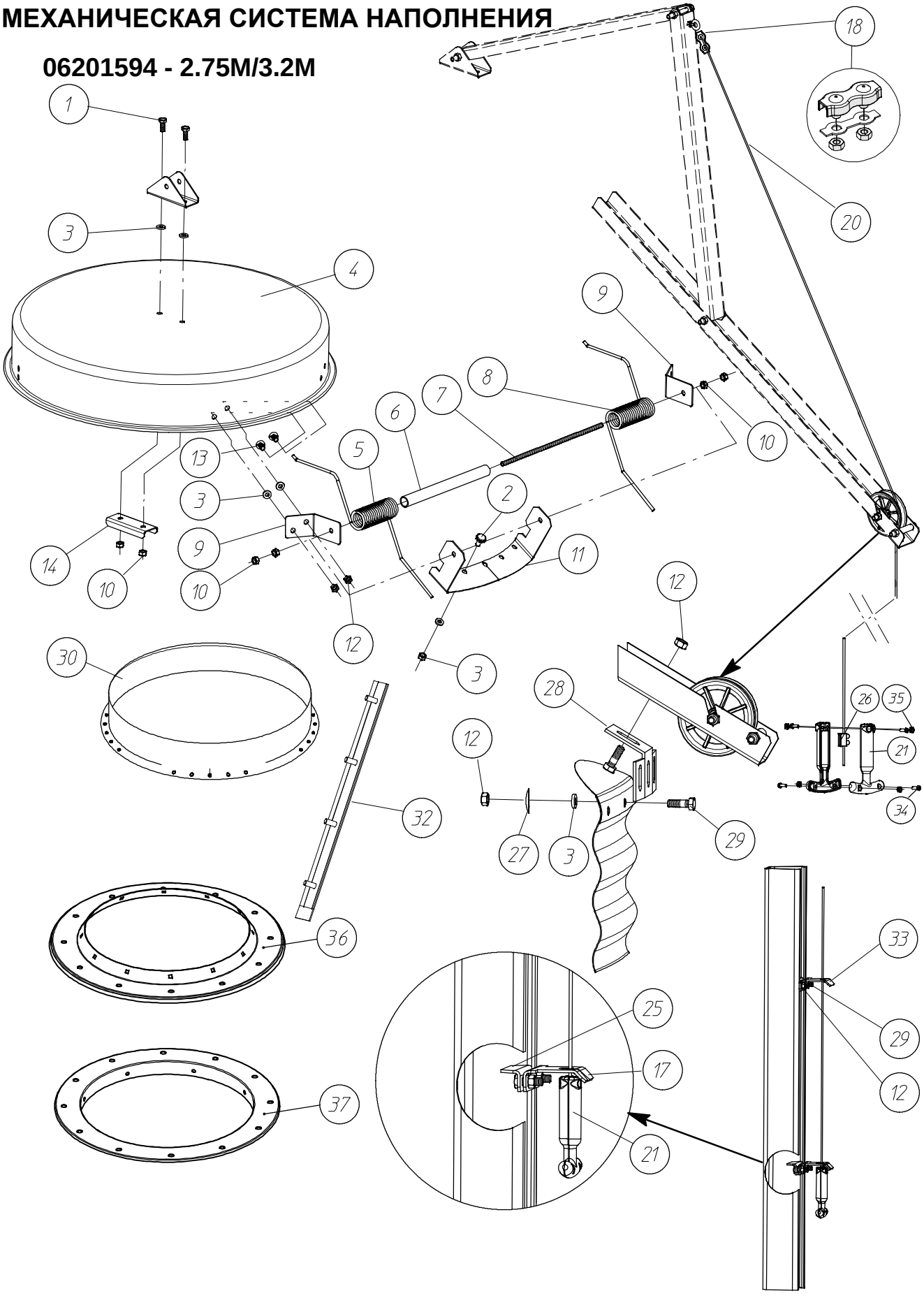

МЕХАНИЧЕСКАЯ СИСТЕМА НАПОЛНЕНИЯ

код	название	номер	кол.
*1	БОЛТ M8X20-DIN 933-A2	19909175	2
*2	БОЛТ M 8 X 20 С РЕЗИНОВЫМ КОЛПАЧКОМ	16103152	8
*3	РЕЗИНОВАЯ ПОДКЛАДНАЯ ШАЙБА Ф16ХФ7.5Х3	20200044	16
4	КРЫШКА- МЕХ. СИСТЕМА НАПОЛНЕНИЯ	15901713	1
5	ПРУЖИНА КРЫШКИ СИЛОСА ЛЕВАЯ	15901580	1
6	ТРУБА ДЛЯ ПРУЖИНЫ КРЫШКИ СИЛОСА	15901606	1
7	ХОДОВОЙ ВИНТ M8X280- НЕРЖ.СТАЛЬ	15901614	1
8	ПРУЖИНА КРЫШКИ СИЛОСА ПРАВАЯ	15901598	1
9	ШАРНИР КРЫШКИ	15900772	2
*10	ГАЙКА M8- DIN 934- A2	20103040	6
11	ДЕРЖАТЕЛЬ ШАРНИРА	15901572	1
*12	ГАЙКА M8 DIN 934- SP.	20200119	17
13	БОЛТ С ПОЛУКРУГЛОЙ ГОЛОВКОЙ M8X20-SP	20200176	4
14	ЗАДНЯЯ ПЛАСТИНА ДЛЯ КРЫШКИ	15901689	1
17	ЗАПИРАЮЩАЯ ПЛАСТИНА	15901747	1
*18	ДВОЙНОЙ ЗАЖИМ ТРОСА НЕРЖ. СТ. - 3ММ	00106945	2
20	ТРОС Ф 3 ММ - НЕРЖ. СТАЛЬ	02203388	10M
21	РУЧКА- ПОЛОВИНА	15901846	2
25	ЗАДНЯЯ ПЛАСТИНА	15901762	2
26	ЗАЖИМНАЯ ПЛАНКА 342 77	15901911	1
27	МЕТАЛЛИЧЕСКАЯ ПОДКЛАДНАЯ ШАЙБА	20200036	2
28	УГЛОВАЯ ОПОРА	15901796	1
29	БОЛТ M8X25- DIN 933- SP	20200143	7
30	БОРТИК НАПОЛНЕНИЯ	16102444	1
32	ПОЛОСА ДОПОЛНИТЕЛЬНОГО СКОЛЬЖЕНИЯ	15900988	9
33	КАБЕЛЬНАЯ ЛИНИЯ	15901804	1
34	ВИНТ С ЦИЛ.ГОЛ.С ШЛИЦЕМ M4X12 DIN84-A2	20109211	4
35	ГАЙКА M4 DIN 934 - A2	20102646	4
36	ГОРИЗОНТАЛЬНЫЙ БОРТИК 9'/10,5'	16201592	1
37	БОРТИК ВНУТРЕННИЙ НИЖНИЙ	16104499	1
*	МОНТАЖНЫЙ КМП МЕХ. НАПОЛНЕНИЯ	15901671	1

ПНЕВМАТИЧ. СИСТЕМА НАПОЛНЕНИЯ

06201206 - 2.75M/3.2M

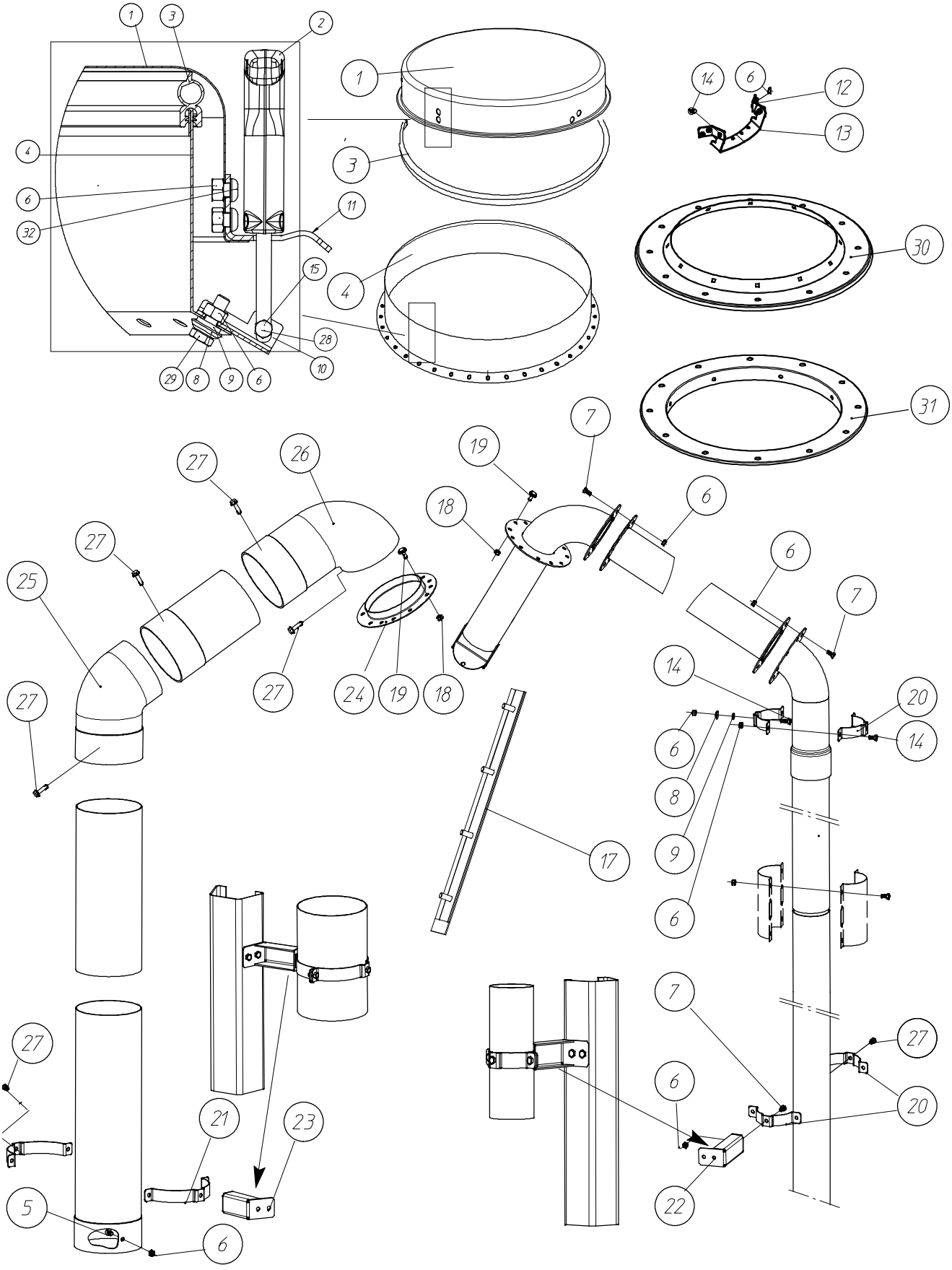

ПНЕВМАТИЧ. СИСТЕМА НАПОЛНЕНИЯ

код	название	номер	кол.
1	КРЫШКА - ПНЕВМ. СИСТЕМА НАПОЛНЕНИЯ	15902398	1
2	ПРУЖИННЫЙ ЗАМОК	15902406	3
3	РЕЗИНОВОЕ ПРУЖИННОЕ КОЛЬЦО	15901515	1
4	БОРТИК НАПОЛНЕНИЯ	16102444	1
5	БОЛТ С ПОЛУКРУГЛОЙ ГОЛОВКОЙ M8X20-SP	20200176	2
*5	БОЛТ С ПОЛУКРУГЛОЙ ГОЛОВКОЙ M8X20-SP	20200176	4
6	ГАЙКА M8 DIN 934- SP.	20200119	62
*7	БОЛТ M8X16 DIN 933- SP	20200259	22
*8	МЕТАЛЛИЧЕСКАЯ ПОДКЛАДНАЯ ШАЙБА	20200036	14
*9	РЕЗИНОВАЯ ПОДКЛАДНАЯ ШАЙБА Ф16XФ7.5X3	20200044	14
10	ШАРНИР ДЛЯ ПРУЖИННОГО ЗАМКА	15902422	3
11	СТОПОРНАЯ ПЛАСТИНА ДЛЯ ПРУЖИН.ЗАМКА	15902430	3
12	ШАРНИР КРЫШКИ	15900772	2
13	ДЕРЖАТЕЛЬ ШАРНИРА	15901572	1
14	БОЛТ M8X25- DIN 933- SP	20200143	26
*15	БОЛТ M6X35 DIN 933 A2	20108478	2

код	название	номер	кол.
17	ПОЛОСА ДОПОЛНИТЕЛЬНОГО СКОЛЬЖЕНИЯ	15900988	9
*18	ГАЙКА M8- DIN 934	20200028	24
*19	БОЛТ M 8 X 20 С РЕЗИНОВЫМ КОЛПАЧКОМ	16103152	24
20	ПОЛОВИНА ТРУБНОГО ХОМУТА Ф 102	15900814	10
21	ПОЛОВИНА ТРУБНОГО ХОМУТА Ф 160	15900822	10
22	ОПОРА ТРУБНОГО ХОМУТА Ф102	15900905	1
23	ОПОРА ТРУБНОГО ХОМУТА Ф160	15900897	1
24	СОЕДИНИТЕЛЬ ДЛЯ ВЫПУСКА ВОЗДУХА	16100489	1
25	ПВХ КОЛЕНО ТРУБЫ Ф 160 ММ, 67ГРАД	16104077	1
26	ПВХ КОЛЕНО ТРУБЫ Ф 160 ММ, 87ГРАД	16104051	1
*27	ВИНТ-САМОРЕЗ 6.3 X 25	00103077	24
28	ГАЙКА M6- DIN 934- НЕРЖ.СТ.	20102257	2
29	БОЛТ M8X25- DIN 933- SP	20200143	2
30	ГОРИЗОНТАЛЬНЫЙ БОРТИК 9'/10,5'	16201592	1
31	БОРТИК ВНУТРЕННИЙ НИЖНИЙ	16104499	1
32	ПЕРЕДН.КРЫШКА ГРОХОТА ISO7380-M8X10-A2	20200382	6
*	МОНТАЖНЫЙ КМП ПНЕВМ. НАПОЛНЕНИЯ	15901150	1

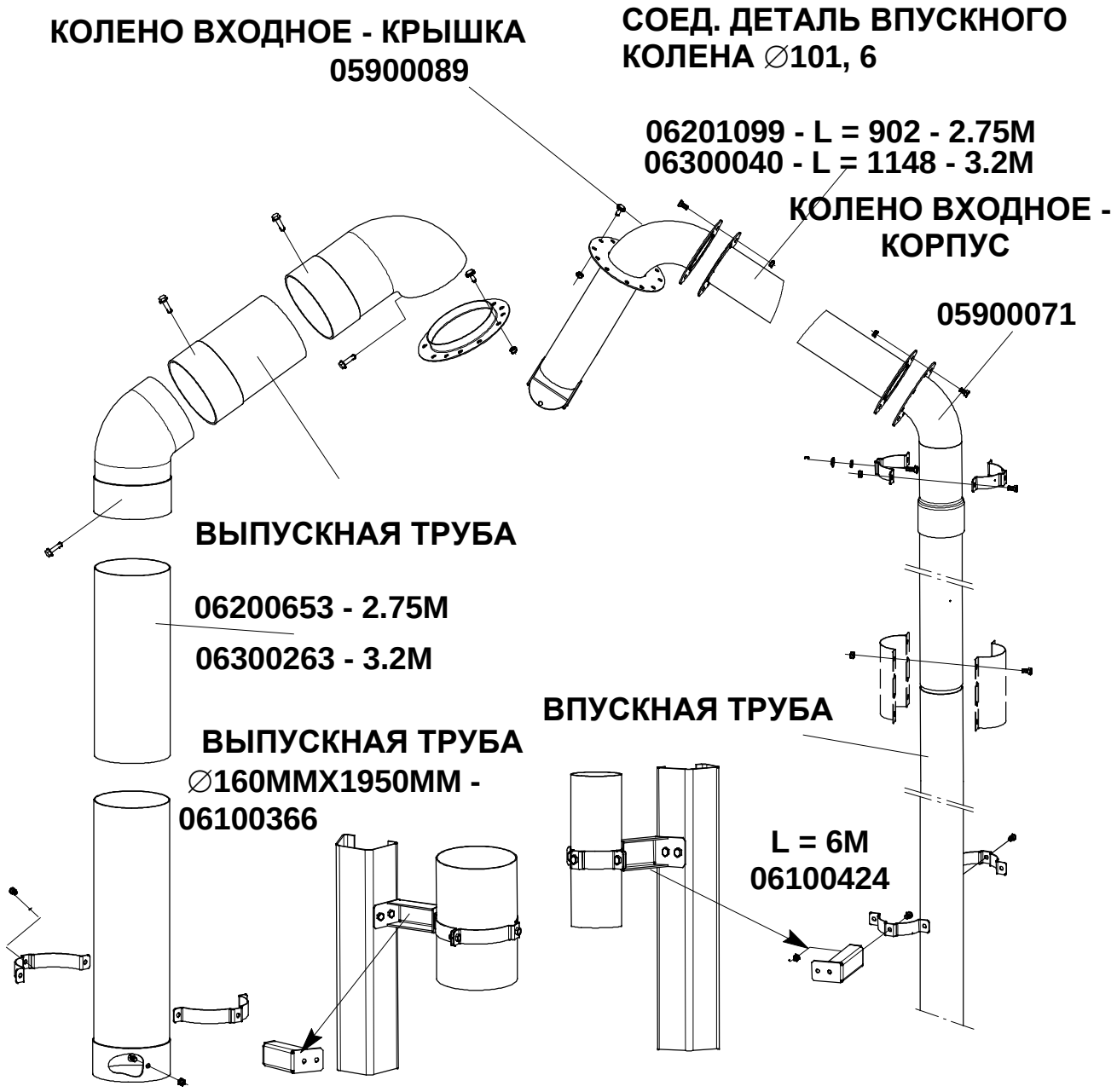

ПНЕВМО-МЕХАН.СИСТЕМА НАПОЛНЕНИЯ

06201602 - 2.75M/3.2M

код	название	номер	кол.
1	КРЫШКА- МЕХ.-ПНЕВМ.СИСТЕМА НАПОЛНЕНИЯ	15902380	1
2	ПРУЖИННЫЙ ЗАМОК	15902406	3
3	РЕЗИНОВОЕ ПРУЖИННОЕ КОЛЬЦО	15901515	1
4	БОРТИК НАПОЛНЕНИЯ	16102444	1
*5	БОЛТ С ПОЛУКРУГЛОЙ ГОЛОВКОЙ M8X20-SP	20200176	2
5	БОЛТ С ПОЛУКРУГЛОЙ ГОЛОВКОЙ M8X20-SP	20200176	4
6	ГАЙКА M8 DIN 934- SP.	20200119	62
*7	БОЛТ M8X16 DIN 933- SP	20200259	22
*8	МЕТАЛЛИЧЕСКАЯ ПОДКЛАДНАЯ ШАЙБА	20200036	14
*9	РЕЗИНОВАЯ ПОДКЛАДНАЯ ШАЙБА Ф16XФ7.5X3	20200044	14
10	ШАРНИР ДЛЯ ПРУЖИННОГО ЗАМКА	15902422	3
11	СТОПОРНАЯ ПЛАСТИНА ДЛЯ ПРУЖИН.ЗАМКА	15902430	3
12	ШАРНИР КРЫШКИ	15900772	2
*14	БОЛТ M8X25- DIN 933- SP	20200143	26
*15	БОЛТ M6X35 DIN 933 A2	20108478	2
17	ПОЛОСА ДОПОЛНИТЕЛЬНОГО СКОЛЬЖЕНИЯ	15900988	9
*18	ГАЙКА M8- DIN 934	20200028	24
*19	БОЛТ M 8 X 20 С РЕЗИНОВЫМ КОЛПАЧКОМ	16103152	24
20	ПОЛОВИНА ТРУБНОГО ХОМУТА Ф 102	15900814	10
21	ПОЛОВИНА ТРУБНОГО ХОМУТА Ф 160	15900822	10
22	ОПОРА ТРУБНОГО ХОМУТА Ф102	15900905	1
23	ОПОРА ТРУБНОГО ХОМУТА Ф160	15900897	1
24	СОЕДИНИТЕЛЬ ДЛЯ ВЫПУСКА ВОЗДУХА	16100489	1
25	ПВХ КОЛЕНО ТРУБЫ Ф 160 ММ, 67ГРАД	16104077	1
26	ПВХ КОЛЕНО ТРУБЫ Ф 160 ММ, 87ГРАД	16104051	1
*27	ВИНТ-САМОРЕЗ 6.3 X 25	00103077	24
28	ГАЙКА M6- DIN 934- НЕРЖ.СТ.	20102257	2
29	БОЛТ M8X25- DIN 933- SP	20200143	2
30	ГОРИЗОНТАЛЬНЫЙ БОРТИК 9'/10,5'	16201592	1
31	БОРТИК ВНУТРЕННИЙ НИЖНИЙ	16104499	1
32	ПЕРЕДН.КРЫШКА ГРОХОТА ISO7380-M8X10-A2	20200382	6
*A	МОНТАЖНЫЙ КМП ПНЕВМ. НАПОЛНЕНИЯ	15901150	1

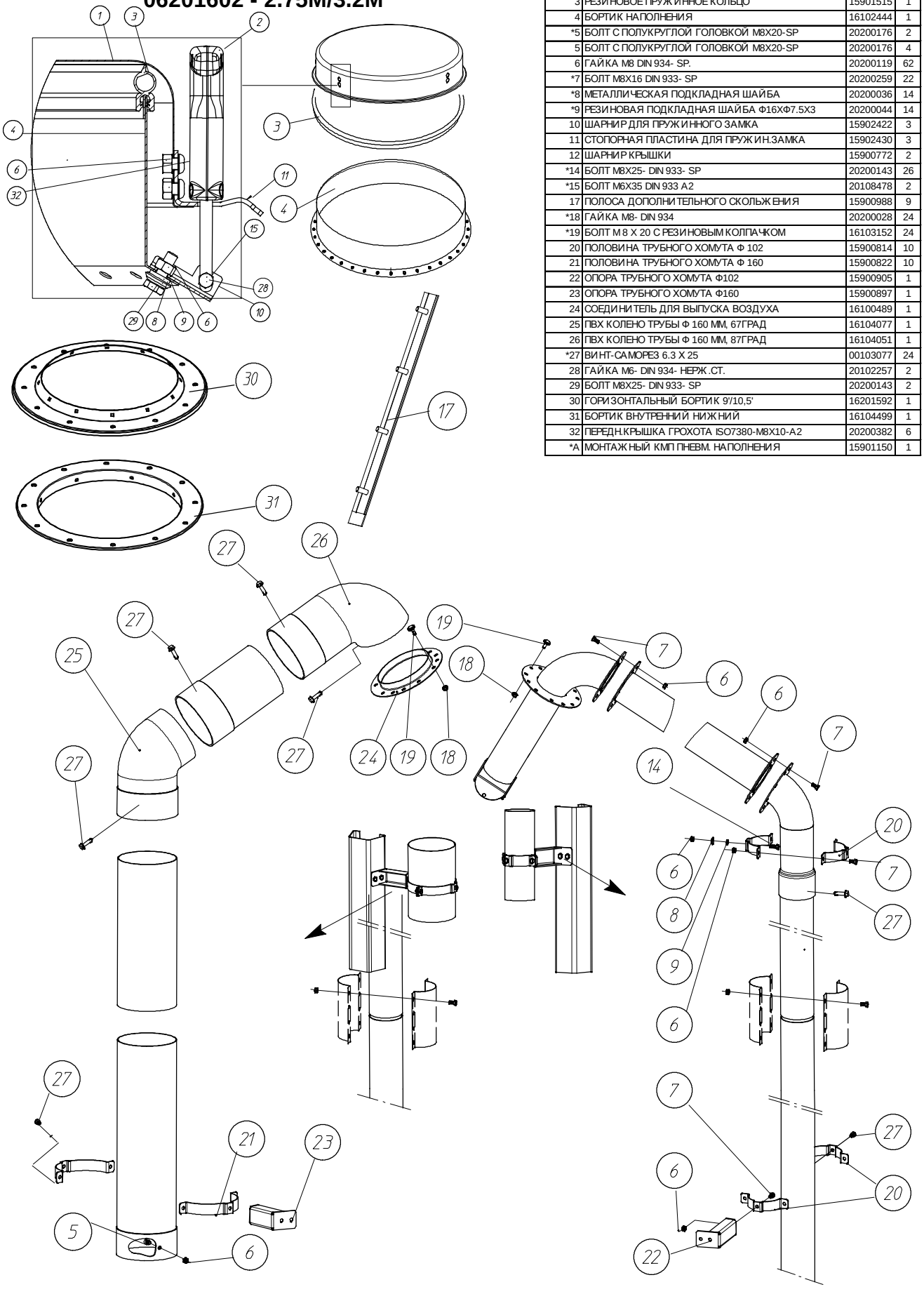

ПНЕВМО-МЕХАН.СИСТЕМА НАПОЛНЕНИЯ

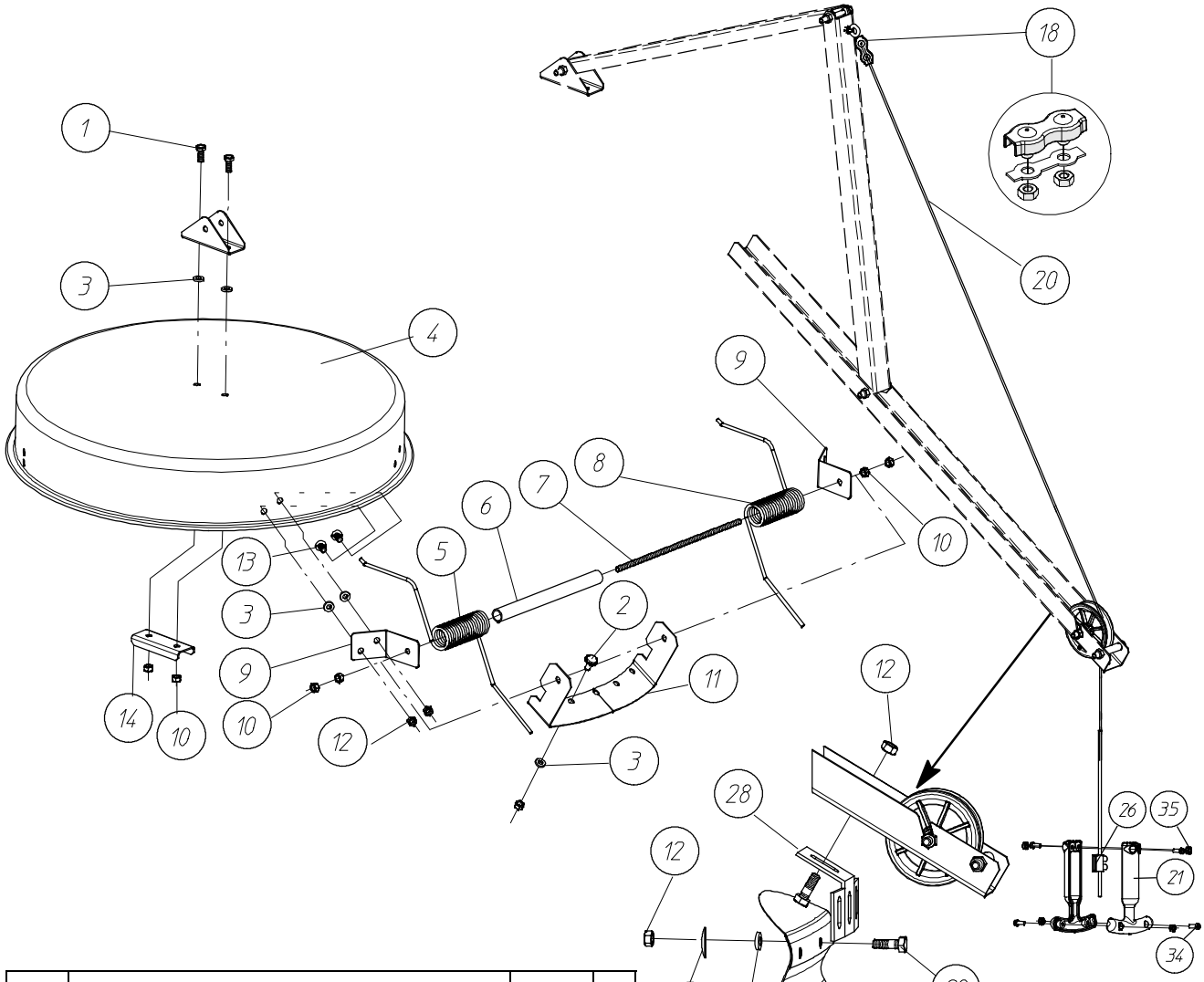

код	название	номер	кол.
*1	БОЛТ M8X20-DIN 933-A2	19909175	2
*2	БОЛТ М 8 Х 20 С РЕЗИНОВЫМ КОЛПАЧКОМ	16103152	8
*3	РЕЗИНОВАЯ ПОДКЛАДНАЯ ШАЙБА Ф16ХФ7.5Х3	20200044	16
4	КРЫШКА- МЕХ.-ПНЕВМ.СИСТЕМА НАПОЛНЕНИЯ	15902380	1
5	ПРУЖИНА КРЫШКИ СИЛОСА ЛЕВАЯ	15901580	1
6	ТРУБА ДЛЯ ПРУЖИНЫ КРЫШКИ СИЛОСА	15901606	1
7	ХОДОВОЙ ВИНТ M8X280- НЕРЖ.СТАЛЬ	15901614	1
8	ПРУЖИНА КРЫШКИ СИЛОСА ПРАВАЯ	15901598	1
9	ШАРНИР КРЫШКИ	15900772	2
*10	ГАЙКА M8- DIN 934- A2	20103040	6
11	ДЕРЖАТЕЛЬ ШАРНИРА	15901572	1
*12	ГАЙКА M8 DIN 934- SP.	20200119	11
13	БОЛТ С ПОЛУКРУГЛОЙ ГОЛОВКОЙ M8X20-SP	20200176	4
14	ЗАДНЯЯ ПЛАСТИНА ДЛЯ КРЫШКИ	15901689	1
17	ЗАПИРАЮЩАЯ ПЛАСТИНА	15901747	1
*18	ДВОЙНОЙ ЗАЖИМ ТРОСА НЕРЖ. СТ. - 3ММ	00106945	1
20	ТРОС Ф 3 ММ - НЕРЖ. СТАЛЬ	02203388	10М
21	РУЧКА- ПОЛОВИНА	15901846	2
25	ЗАДНЯЯ ПЛАСТИНА	15901762	2
26	ЗАЖИМНАЯ ПЛАНКА 342 77	15901911	1
27	МЕТАЛЛИЧЕСКАЯ ПОДКЛАДНАЯ ШАЙБА	20200036	2
28	УГЛОВАЯ ОПОРА	15901796	1
29	БОЛТ M8X25- DIN 933- SP	20200143	7
30	ГАЙКА M8 DIN 934- SP.	20200119	6
31	КАБЕЛЬНАЯ ЛИНИЯ	15901804	1
*B	МОНТАЖНЫЙ КМП МЕХ. НАПОЛНЕНИЯ	15901671	1
A+B	МОНТАЖНЫЙ КМП МЕХ-ПНЕВМ. НАПОЛНЕНИЯ	15901630	1

ЛЕСТНИЦА-СТРЕМЯНКА – ЗАЩИТНОЕ ОГРАЖДЕНИЕ

2.75M/3.2M

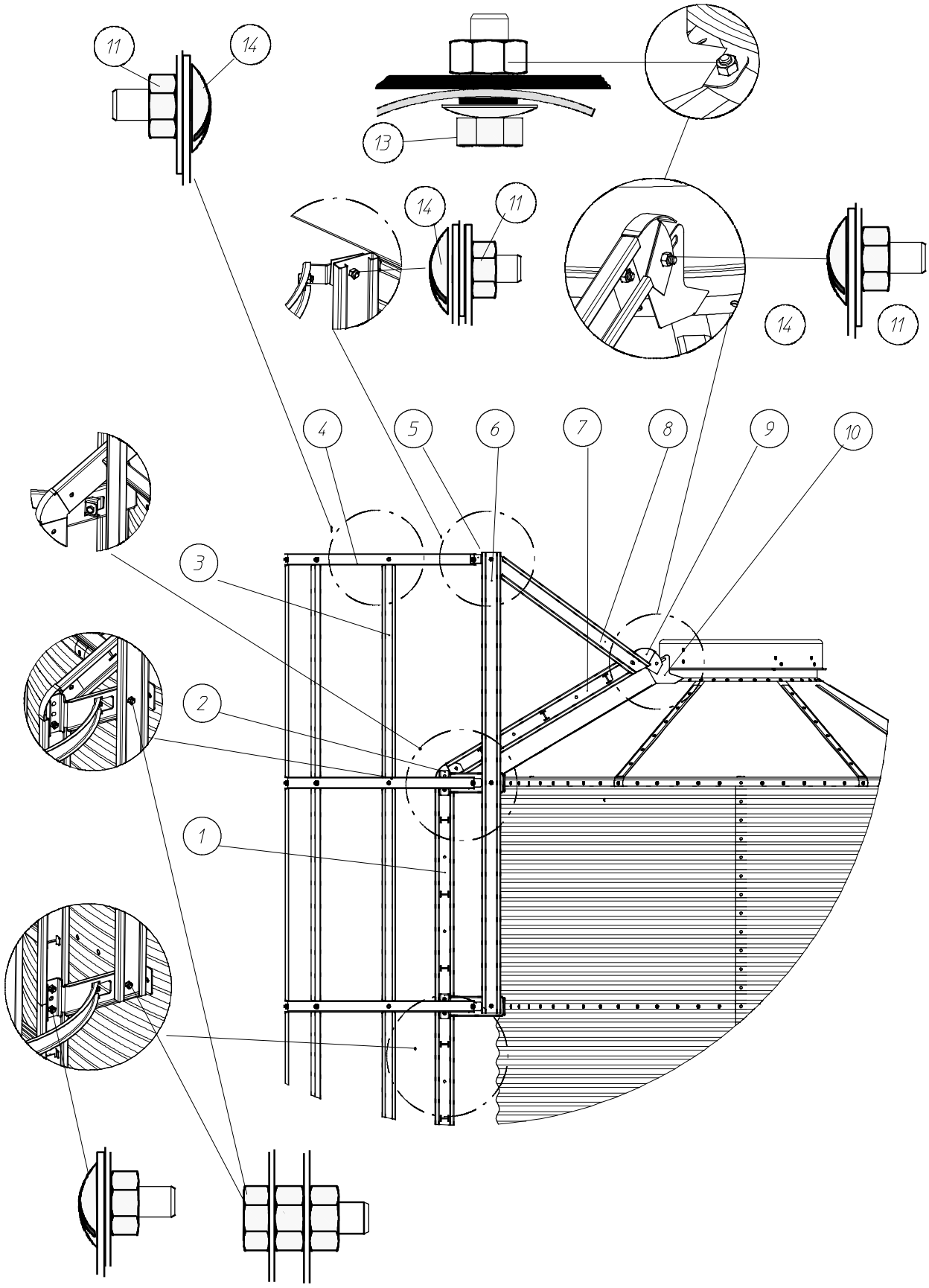

ЛЕСТНИЦА-СТРЕМЯНКА – ЗАЩИТНОЕ ОГРАЖДЕНИЕ

код	название	номер	кол.
*	ЗАВИСИТ ОТ ТИПА СИЛОСА		
1	ЛЕСТНИЦА 2 КОЛЬЦА	05900105	*
	ЛЕСТНИЦА 1 КОЛЬЦО	05900097	*
2	КРЕПЛЕНИЕ ЛЕСТНИЦЫ	15900582	*
3	КРЕПЛЕНИЕ ЗАЩИТНОЙ КЛЕТИ	05900048	*
4	ЗАЩИТНАЯ КЛЕТЬ	05900030	*
5	ВЕРХНЯЯ ОПОРА КОРЗИНЫ	15900871	2
6	РЕЙКА ЗАЩИТНОЙ КЛЕТИ	05900022	2
7	ЛЕСТНИЦА-СТРЕМЯНКА ДЛЯ КРЫШИ 9'	06201180	1
	ЛЕСТНИЦА 2 КОЛЬЦА	05900105	1

код	название		номер	кол.
*8	ЗАЩИТ.ШИНА ЛЕСТНИЦЫ Д/КРЫШИ ЛЕВ.9&10.5'		06201081	1
	ЗАЩИТ.ШИНА ЛЕСТНИЦЫ Д/КРЫШИ ПР.9&10.5'		06201073	1
9	УГОЛОК ЛЕСТНИЦЫ 30 ГРАД.		15900962	1
10	ОПОРА ЛЕСТНИЦЫ ДЛЯ КРЫШИ, ЛЕВАЯ		15900848	1
	ОПОРА ЛЕСТНИЦЫ ДЛЯ КРЫШИ, ПРАВАЯ		15900632	1
11	ГАЙКА M8 DIN 934- SP.		20200119	*
13	БОЛТ M8X25- DIN 933- SP		20200143	*
14	БОЛТ С ПОЛУКРУГЛОЙ ГОЛОВКОЙ M8X20-SP		20200176	*
15	БОЛТ M8X40 DIN 933- SP		20200184	6

ЛЕСТНИЦА-СТРЕМЯНКА С КРЮКАМИ

06101935 - 3.2M

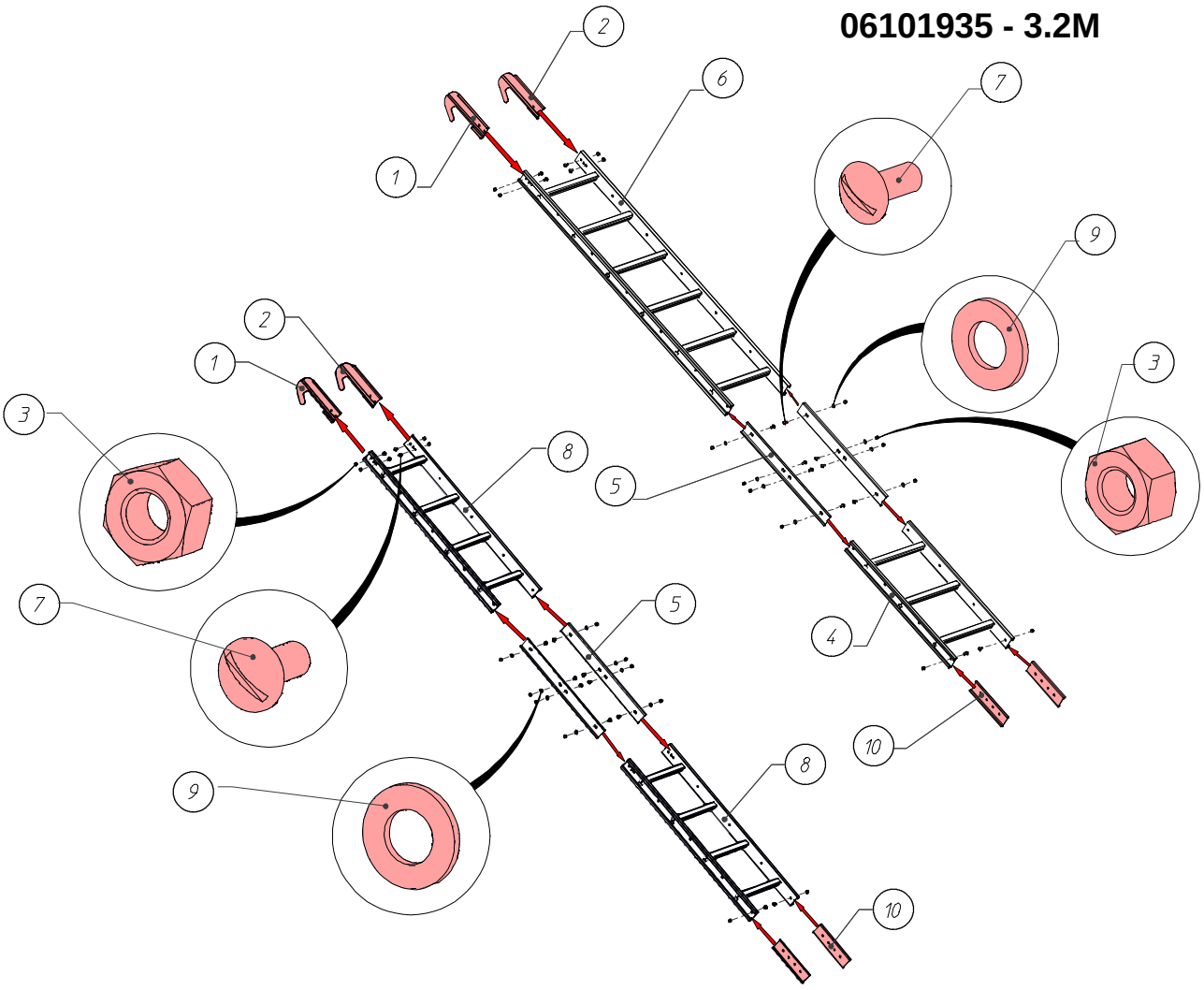

06000699 - 2.75M

код	название	номер	кол.
1	КРЮК- ЛЕВЫЙ ДЛЯ ЛЕСТНИЦЫ	15900780	1
2	КРЮК-ПРАВЫЙ ДЛЯ ЛЕСТНИЦЫ	15900889	1
3	ГАЙКА M8 DIN 934- SP.	20200119	14
4	ЛЕСТНИЦА 1 КОЛЬЦО	05900097	1
5	СОЕДИНИТЕЛЬНАЯ ПЛАСТИНА ДЛЯ ЛЕСТНИЦЫ	15901127	2

код	название	номер	кол.
6	ЛЕСТНИЦА 2 КОЛЬЦА	05900105	1
*7	БОЛТ С ПОЛУКРУГЛОЙ ГОЛОВКОЙ M8X20-SP	20200176	14
8	ЛЕСТНИЦА 4 СТУПЕНЬКИ	06001655	2
*9	ПОДКЛАДНАЯ ШАЙБА Ф9ХФ16Х1.6-DIN126	20100467	8
10	НОЖКА ЛЕСТНИЦЫ	15901119	2
*	МОНТАЖНЫЙ КМП ПОДВСЕНОЙ ЛЕСТНИЦЫ	15901143	1

БОЛЫ И ГАЙКИ (КОМПЛЕКТ)

код	деталь	номер детали	2.75M			3.2M		
			ТИП	КОМПЛЕКТ	кол	ТИП	КОМПЛЕКТ	кол
1	 M8x20	16103152	902	06201990	508	1052	06300735	574
			903	06202006	597	1053	06300743	670
			904	06202014	686	1054	06300750	766
			905	06202022	776	1055	06300768	861
			906	06202030	865	1056	06300776	957
			907	06202048	954			
2	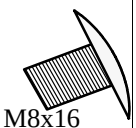 M8x16	20200242	902	06201990	217			
			903	06202006	217			
			904	06202014	217			
			905					
			906					
			907					
3	M8x25 SP 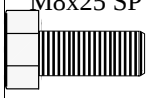	20200143	902	06201990	44	1052	06300735	60
			903	06202006	44	1053	06300743	76
			904	06202014	60	1054	06300750	76
			905	06202022	60	1055	06300768	101
			906	06202030	101	1056	06300776	101
			907	06202048	101			
4	 M12x25 SP	20200168	902	06201990	13	1052	06300735	13
			903	06202006	13	1053	06300743	13
			904	06202014	13	1054	06300750	13
			905	06202022	13	1055	06300768	13
			906	06202030	13	1056	06300776	13
			907	06202048	13			
5	 M8 EV	20200028	902	06201990	861	1052	06300735	1089
			903	06202006	950	1053	06300743	1185
			904	06202014	1112	1054	06300750	1280
			905	06202022	1201	1055	06300768	1376
			906	06202030	1290	1056	06300776	1472
			907	06202048	1379			
6	 M8 SP	20200119	902	06201990	76	1052	06300735	91
			903	06202006	76	1053	06300743	107
			904	06202014	96	1054	06300750	111
			905	06202022	96	1055	06300768	137
			906	06202030	137	1056	06300776	137
			907	06202048	137			
7	 M12 SP	20200135	902	06201990	19	1052	06300735	19
			903	06202006	19	1053	06300743	19
			904	06202014	19	1054	06300750	19
			905	06202022	19	1055	06300768	19
			906	06202030	19	1056	06300776	19
			907	06202048				
8		20200036	902	06201990	101	1052	06300735	170
			903	06202006	107	1053	06300743	176
			904	06202014	183	1054	06300750	183
			905	06202022	189	1055	06300768	189
			906	06202030	195	1056	06300776	195
			907	06202048	202			
9	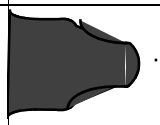	16103699	902	06201990	371	1052	06300735	529
			903	06202006	371	1053	06300743	529
			904	06202014	442	1054	06300750	529
			905	06202022	442	1055	06300768	529
			906	06202030	442	1056	06300776	529
			907	06202048	442			
10		20200044	902	06201990	82	1052	06300735	151
			903	06202006	82	1053	06300743	151
			904	06202014	151	1054	06300750	151
			905	06202022	151	1055	06300768	151
			906	06202030	151	1056	06300776	151
			907	06202048	151			
11	 M8x25 EV	20100236	902	06201990	6	1052	06300735	13
			903	06202006	6	1053	06300743	13
			904	06202014	13	1054	06300750	13
			905	06202022	13	1055	06300768	13
			906	06202030	13	1056	06300776	13
			907	06202048	13			
12	 M8x20 EV	20200150	902	06201990	73	1052	06300735	145
			903	06202006	73	1053	06300743	145
			904	06202014	145	1054	06300750	145
			905	06202022	145	1055	06300768	145
			906	06202030	145	1056	06300776	145
			907	06202048	145			
13	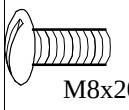 M8x20 SP	20200176	902	06201990	29	1052	06300735	345
			903	06202006	29	1053	06300743	345
			904	06202014	29	1054	06300750	345
			905	06202022	256	1055	06300768	345
			906	06202030	256	1056	06300776	345
			907	06202048	256			
14	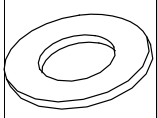	20100467	902	06201990	29	1052	06300735	29
			903	06202006	29	1053	06300743	29
			904	06202014	34	1054	06300750	34
			905	06202022	34	1055	06300768	34
			906	06202030	34	1056	06300776	34
			907	06202048	34			
15	**Наклейка**	**15902091**						

ГОРИЗОНТАЛЬНЫЕ РАСКОСЫ

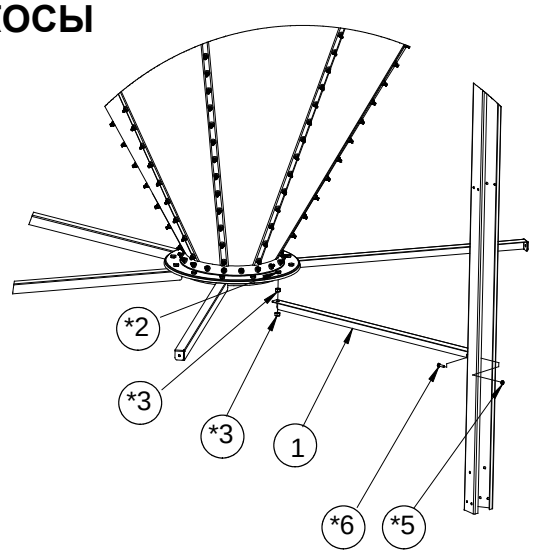

код	название	номер
1	РАСКОС ВОРОНКИ - 9'	06201982
	РАСКОС ВОРОНКИ - 10.5'	06300701
*2	БОЛТ M12X25 DIN 933- SP	20200168
*3	ГАЙКА M12 DIN 934- SP.	20200135
*5	ГАЙКА M8 DIN 934- SP.	20200119
*6	БОЛТ M8X25- DIN 933- SP	20200143
*	КОМПЛЕКТ ДЕТАЛЕЙ	

X-РАСКОСЫ, ГОРИЗОНТАЛЬНЫЕ РАСКОСЫ

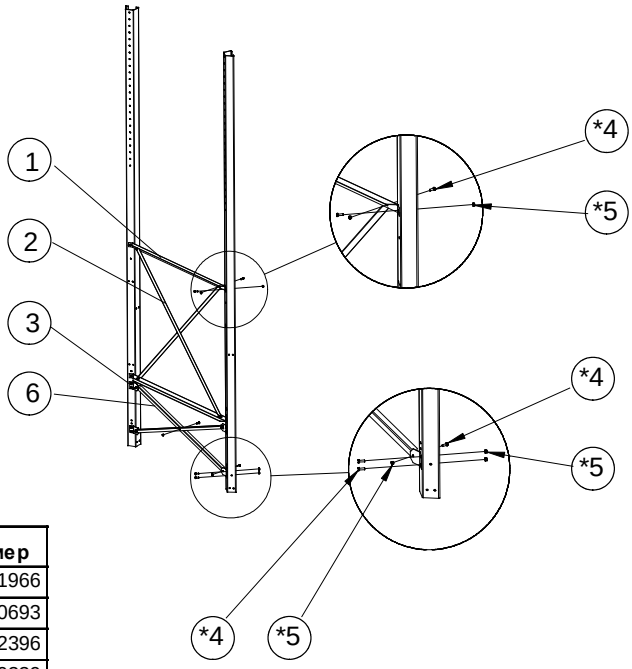

код	название	номер
1	НАТЯЖНОЙ ЭЛЕМЕНТ Д/СТОЙКИ ПОДСТАВКИ 9'	06201966
	НАТЯЖНОЙ ЭЛЕМЕНТ Д/СТОЙКИ ПОДСТАВКИ 10.5'	06300693
2	X-РАСКОС	06102396
3	КРЕПЛЕНИЕ X-РАСКОСА	16200339
*4	БОЛТ M8X25- DIN 933- SP	20200143
*5	ГАЙКА M8 DIN 934- SP.	20200119
*6	КОРОТКИЙ X-РАСКОС	06201974
*	КОМПЛЕКТ ДЕТАЛЕЙ	

ПОЛУКОЛЬЦО ДЛЯ ГОРИЗОНТАЛЬНОГО БУРТИКА ДЛЯ 3.2M - 06300719

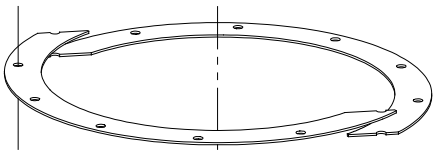

КЛАПАН БУНКЕРА - 05900626

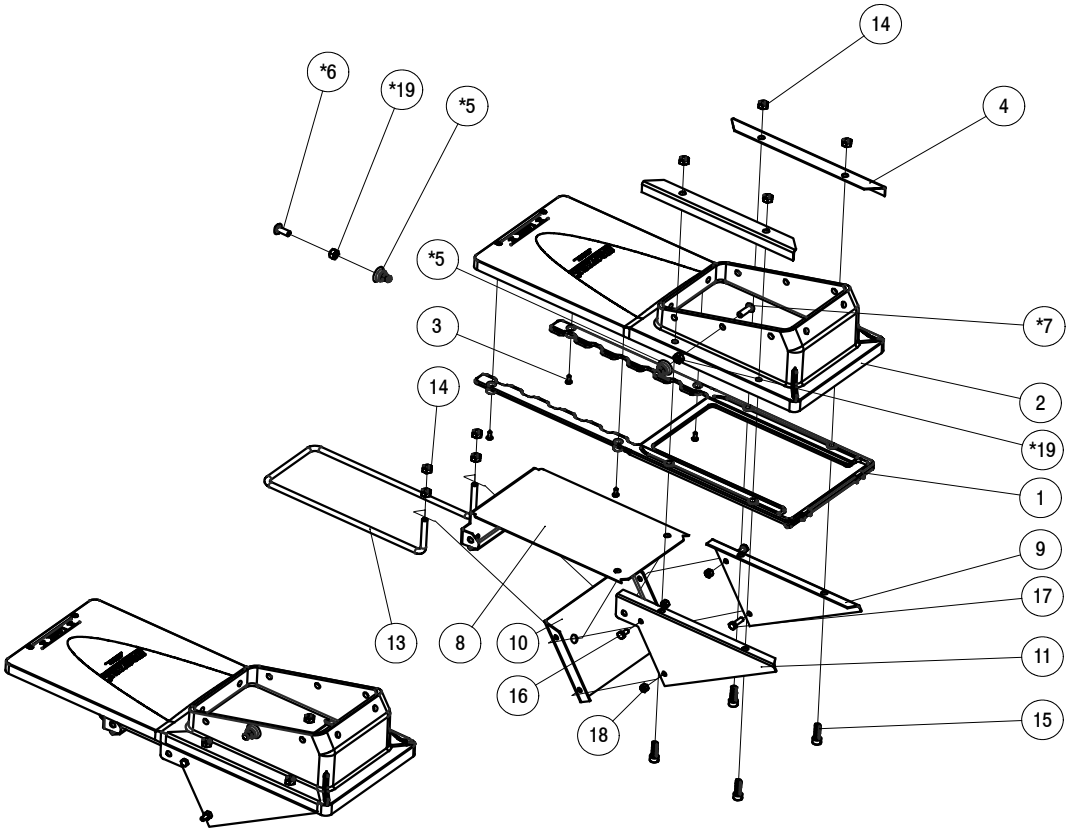

код	название	номер	кол.
1	УПЛОТНИТЕЛЬНАЯ ПЛАСТИНА	13000575	1
2	ТРАНСПОРТИРУЮЩАЯ ПЛАСТИНА	13000567	1
3	ВИНТ Ф4.2X13-D7981-A2	20200267	4
4	УСИЛИТЕЛЬНЫЙ ПРОФИЛЬ	13000591	2
*5	РЕЗИНОВЫЙ КОЛПАЧОК M8	16103699	18
*6	БОЛТ С ПОЛУКРУГЛОЙ ГОЛОВКОЙ M8X20-SP	20200176	18
*7	ВИНТ С ГОЛОВКОЙ ПОД ТОРЦЕВОЙ КЛЮЧ M8X25	20109708	10
8	ЗАДВИЖКА ДЛЯ ЗАПОРНОЙ ЗАДВИЖКИ	15902265	1
9	БОКОВАЯ ПЛАСТИНА-ЛЕВАЯ	16100794	1
10	ЗАДНЯЯ ПЛАСТИНА	16100802	1
11	БОКОВАЯ ПЛАСТИНА - СПРАВА	15902273	1
12	ПРОКЛАДКА 20X10	30800064	1
13	РУКОЯТКА	16104176	1
14	ГАЙКА M8- DIN 934	20200028	8
15	ВИНТ С ГОЛОВ.ПОД ТОРЦ.КЛЮЧ M8X25-DIN912	20101978	4
16	БОЛТ M6 X 10- DIN 933-8.8	20100160	2
17	БОЛТ M6 X 20- DIN 933- 8.8	20100186	2
18	ГАЙКА M6 - DIN 934	20100210	4
*19	ГАЙКА M8 - PA6 ЧЕРНАЯ	20109781	18
*	КОМПЛЕКТ КРЕПЕЖА ДЛЯ ПРОФИЛЕЙ	16105611	

КЛАПАН ВНУТРЕННЕГО НАКОПИТЕЛЯ - 06100986

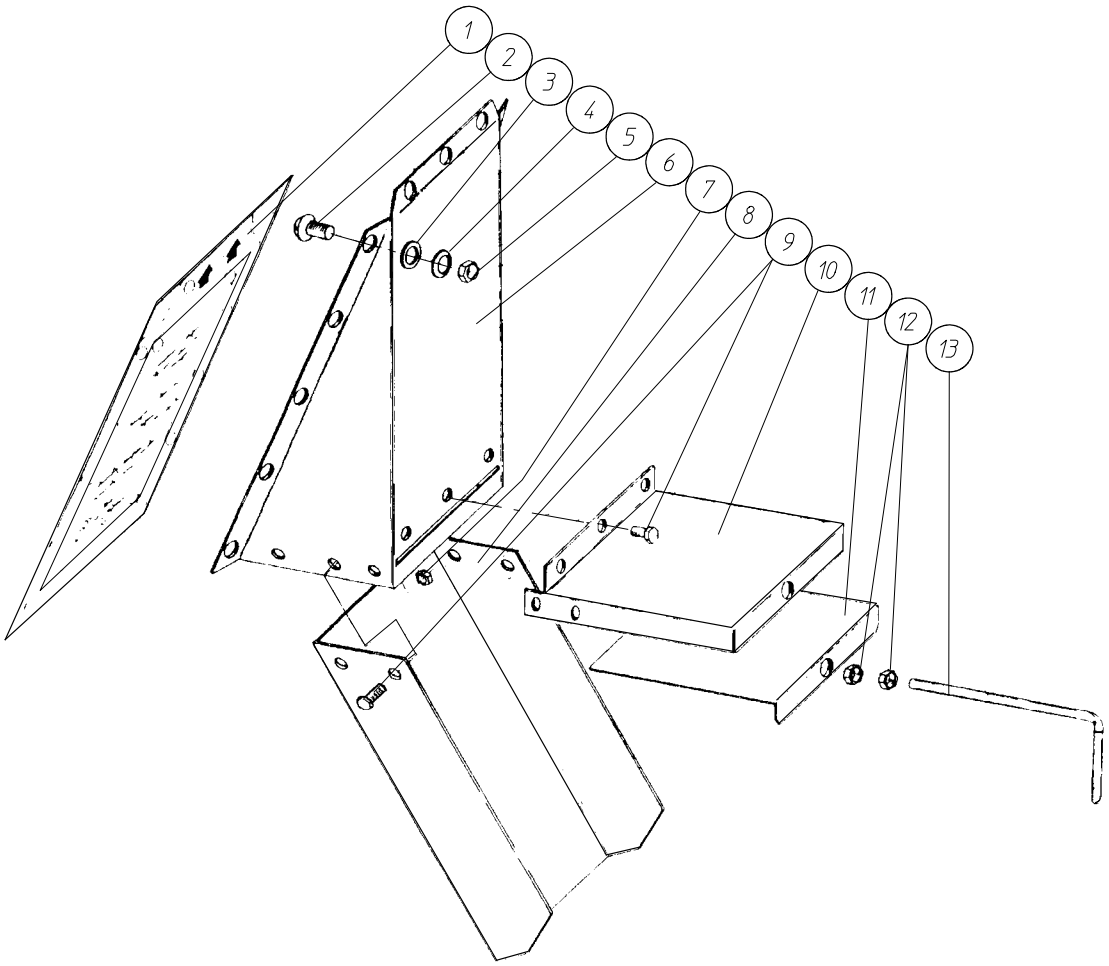

код	название	номер	кол.
1	НАКЛЕЙКА НА КЛАПАН ВОРОНКИ	16101859	1
2	БОЛТ С ПОЛУКРУГЛОЙ ГОЛОВКОЙ M8X20-SP	20200176	13
3	РЕЗИНОВАЯ ПОДКЛАДНАЯ ШАЙБА Ф16ХФ7.5Х3	20200044	13
4	МЕТАЛЛИЧЕСКАЯ ПОДКЛАДНАЯ ШАЙБА	20200036	13
5	ГАЙКА M8 DIN 934- SP.	20200119	13
6	ПЛАСТИНА-ПЕРЕХОДНИК Д/ЗАГРУЗОЧ.ВОРОНКИ	16101842	4
7	ГАЙКА M6 - DIN 934	20100210	9

код	название	номер	кол.
8	НАПРАВЛЯЮЩА ВЫПУСКА	16101834	1
9	БОЛТ M6 X 10 - DIN 933-8.8	20100160	9
10	ЭКРАН ПОЛЗУНА	16101818	1
11	ПОЛЗУН	16101826	1
12	ГАЙКА M8 DIN 934- SP.	20200119	2
13	РУКОЯТКА КЛАПАНА	16101800	1

КОМПЛЕКТ АНКЕРОВ M20 - 06200455 (Ø 2.75M & 3.2M)

код	название	номер	кол.
			2.75M/3.2M
*1	БОЛТ M8X16 DIN 933- SP	20200259	24
2	ПЛАСТИКОВЫЙ ДЮБЕЛЬ M20 X 170	20200226	6
*3	ТЯЖЕЛАЯ ЧЕТЫРЁХГРАННАЯ ПОДКЛАДНАЯ ШАЙБА	16100273	6
*5	ПОДКЛАДНАЯ ШАЙБА Ф9ХФ16Х1.6-DIN126	20100467	24
*6	ГАЙКА M8 DIN 934- SP.	20200119	24
*7	АНКЕР НОЖКИ	15900574	6
*	КОМПЛЕКТ ДЕТАЛЕЙ		

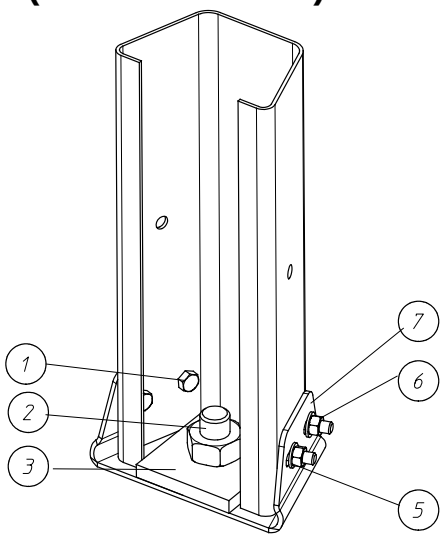

СМОТР. ОКНО ЛИНИИ ПОДАЧИ КОРМА (КОРПУС) - 05900899

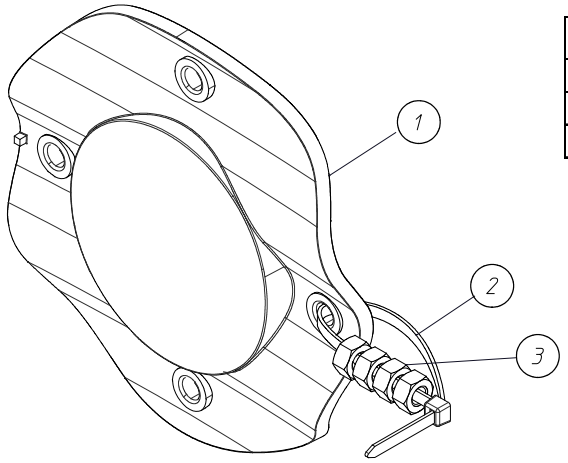

код	название	номер	кол.
1	СМОТР. ОКНО ЛИНИИ ПОДАЧИ КОРМА	15902596	1
2	ШАРНИРНЫЙ УЗЕЛ	00101105	1
3	ГАЙКА M8 - PA6 ЧЕРНАЯ	20109781	4

СМОТР. ОКНО ЛИНИИ ПОДАЧИ КОРМА (ВОРОНКА)- 06100903

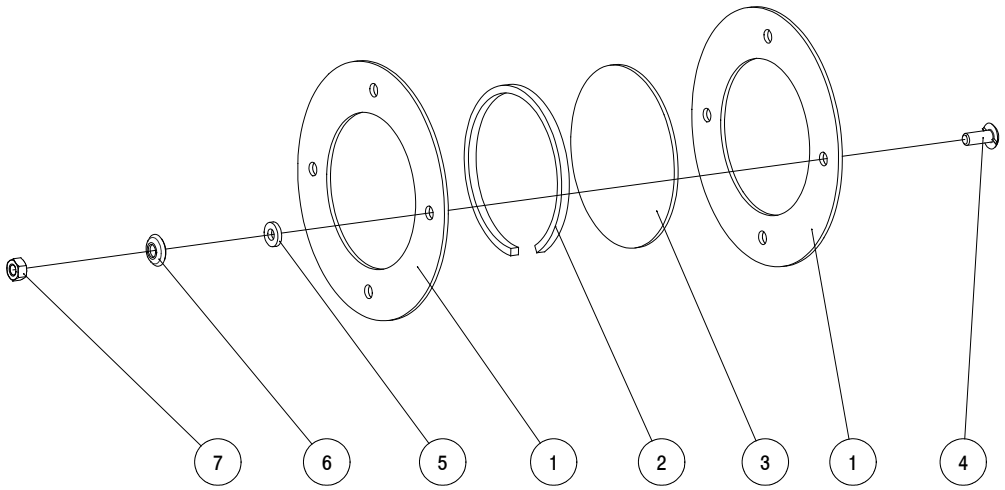

код	название	номер	кол.
1	ФЛАНЕЦ	16101131	2
2	УПЛОТНЕНИЕ ДЛЯ ОКНА ЗАГРУЗОЧ.ВОРОНКИ	16101685	1
3	ОКНО Ф 120 ММ	16101123	1
4	БОЛТ С ПОЛУКРУГЛОЙ ГОЛОВКОЙ M8X20-SP	20200176	4
5	РЕЗИНОВАЯ ПОДКЛАДНАЯ ШАЙБА Ф16XФ7.5X3	20200044	4
6	МЕТАЛЛИЧЕСКАЯ ПОДКЛАДНАЯ ШАЙБА	20200036	4
7	ГАЙКА M8 DIN 934- SP.	20200119	4

РАМА БУНКЕРА В СБОРЕ

Чертежи в комплекте по запросу

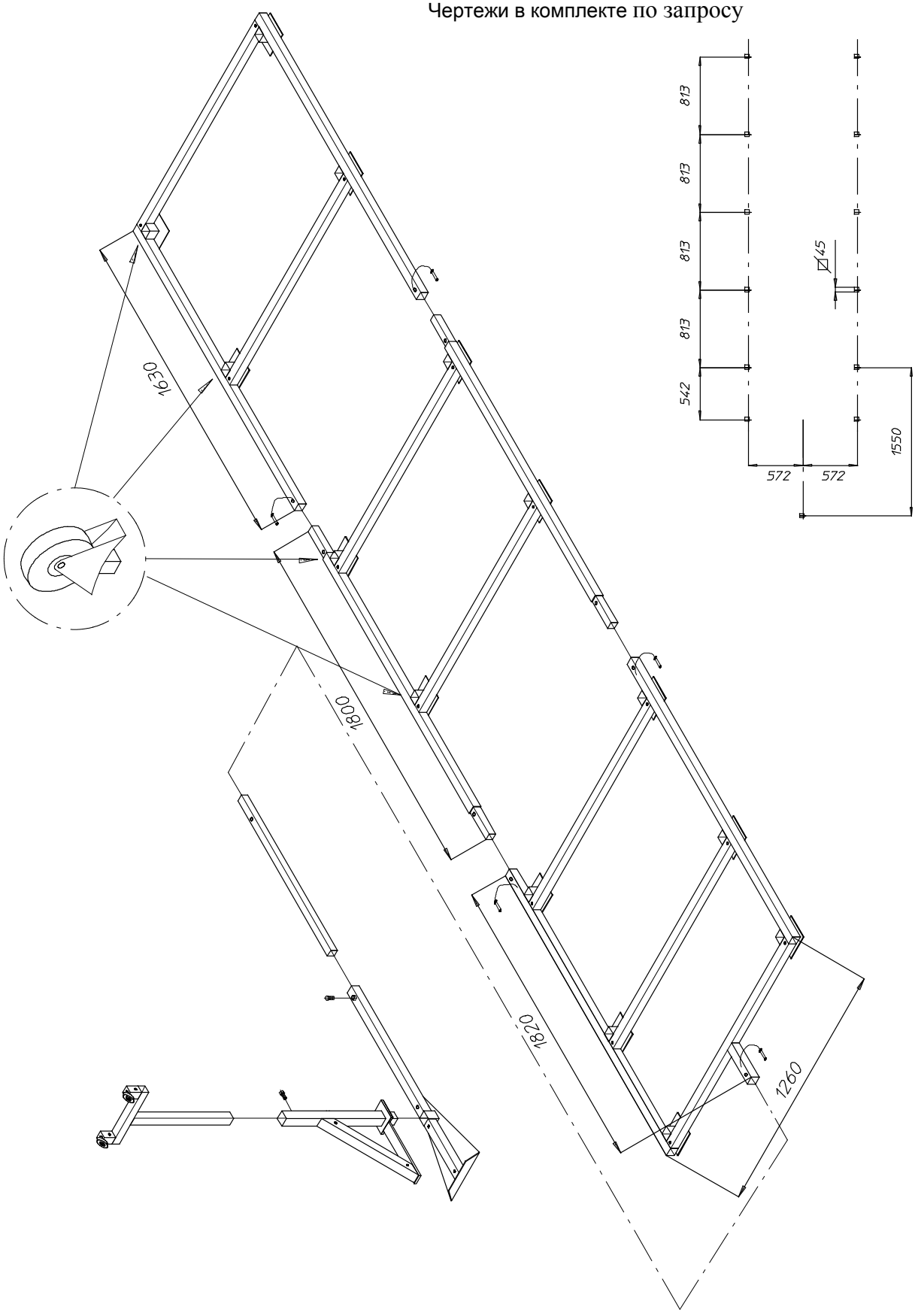

СОЕДИНИТЕЛЬНОЕ КОЛЬЦО - 06100374

код	название	номер	кол.
1	КОЛПАЧКОВАЯ ГАЙКА M8- DIN 985	20100418	3
2	КОЛЬЦО	16100638	1
3	ВИНТ M8X25-DIN 7991	20200051	3

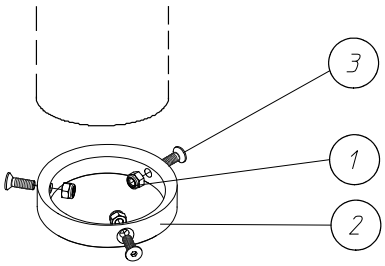

АДАПТЕР ДЛЯ МУФТЫ СЦЕП-ЛЕНИЯ 3" - 06100861

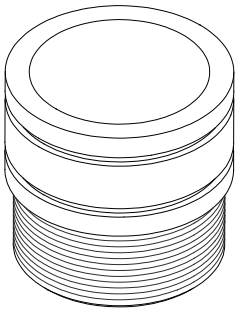

АДАПТЕР ДЛЯ МУФТЫ СЦЕП-ЛЕНИЯ 4" - 05900667

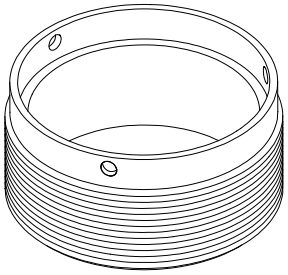

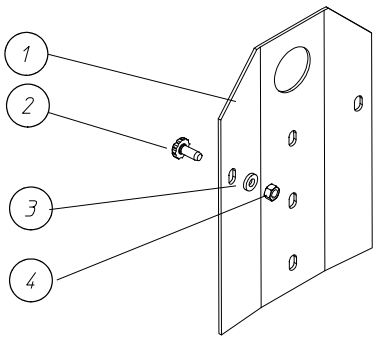

КОМПЛЕКТ ДЛЯ УСТАНОВКИ БУНКЕРА

06200216 - 2.75M/ 3.2M

код	название	номер	кол.
			2.75M/3.2M
1	МОНТАЖНАЯ ПЛАСТИНА СИЛОСА	16100927	3
2	БОЛТ M 8 X 20 С РЕЗИНОВЫМ КОЛПАЧКОМ	16103152	15
3	РЕЗИНОВАЯ ПОДКЛАДНАЯ ШАЙБА Ф16ХФ7.5Х3	20200044	15
4	ГАЙКА M8- DIN 934	20200028	15

СОЕД.ШНЕКА В СБОРД/ВПУСК.ПАТРУБКА БУН. - 06100465

код	название	номер	кол.
1	ПОЛОВИНА СОЕДИНЕНИЯ ТРУБЫ	16100422	2
2	ГАЙКА M8 DIN 934- SP.	20200119	8
3	БОЛТ M8X16 DIN 933- SP	20200259	8

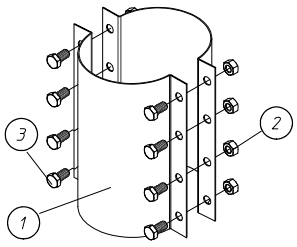

ОПЦИЯ: ПЕРЕКЛЮЧАТЕЛЬ МИНИМ.УРОВНЯ - 00201145

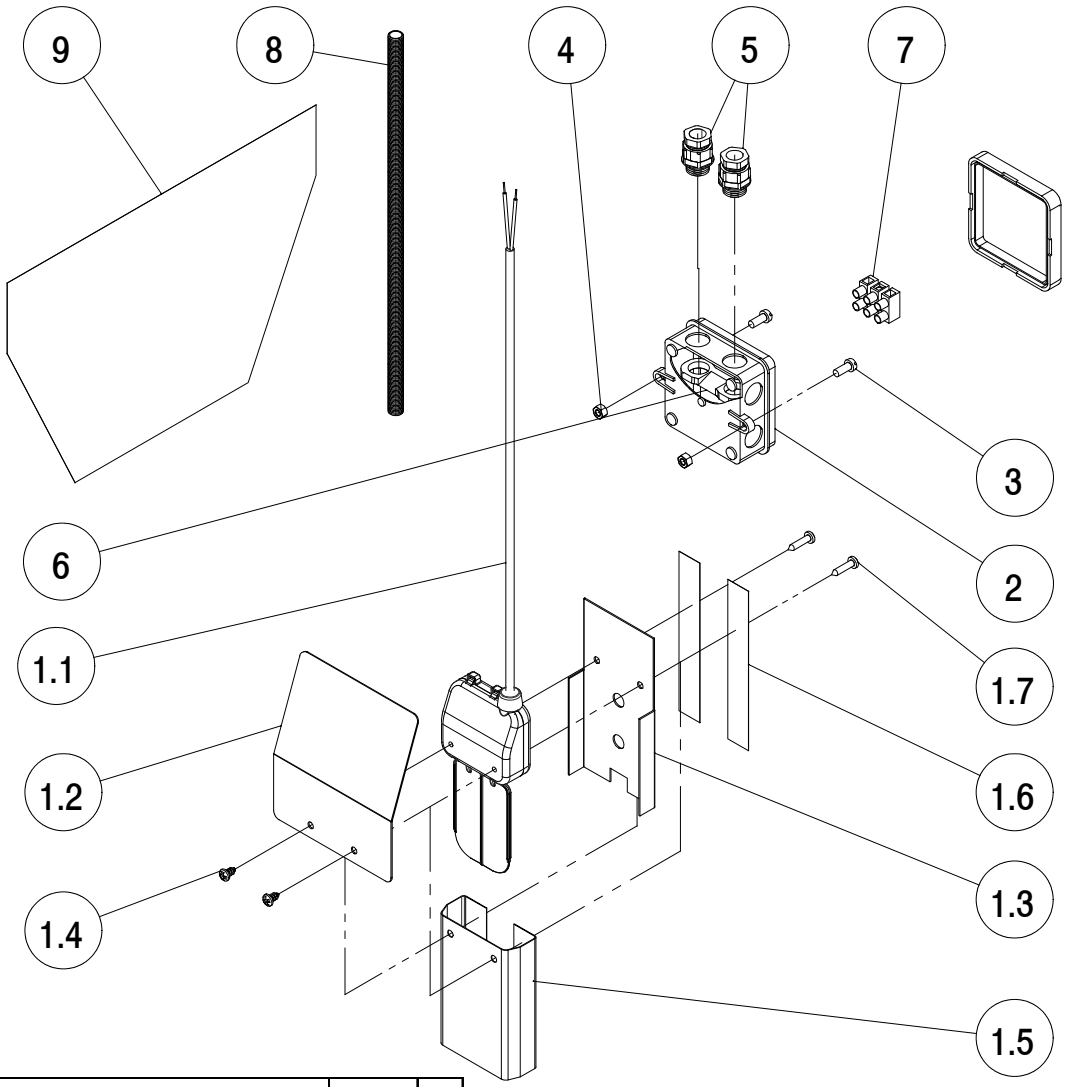

код	название	номер	кол.
1	ПЕРЕКЛЮЧАТЕЛЬ МИНИМУМА В СБОРЕ	10206043	1
1.1	ПЕРЕКЛЮЧАТЕЛЬ МИНИМУМА В СБОРЕ	10203073	1
1.2	КРЫШКА ВЫКЛЮЧАТЕЛЯ	10206035	1
1.3	ОПОРА ПЕРЕКЛЮЧАТЕЛЯ	10203107	1
1.4	ВИНТ 4.2X9.5 DIN 7981	20102745	2
1.5	МЕМБРАНА ПЕРЕКЛЮЧАТЕЛЬ МИНИМУМА	10203115	1
1.6	КЛЕЙКАЯ ЛЕНТА 19X0.23-2-СТОРОННЯЯ	30800726	2
1.7	ВИНТ Ф4.2X19 DIN 7981	20104535	2
2	КОРОБКА OBO A8	15000037	1
3	ВИНТ M5X12 DIN 84-4.8	20101135	2
4	ГАЙКА M5- DIN 934	20100152	2
5	КАБЕЛЬНОЕ КОЛЬЦО PG 9	15001472	2
6	КОЛЬЦЕВОЙ ДЕРЖАТЕЛЬ КАБЕЛЯ (2XPG9)	15010119	1
7	ХОД ЗАЖИМА (3/6E)	10103109	1
8	ЗАЩИТА ШНУРА ПЕРЕКЛЮЧАТЕЛЯ	13104518	1
9	НАКЛЕЙКА ПЕРЕКЛЮЧАТЕЛЬ МИНИМУМА	10203149	1

УГЛОВОЙ ПРОФИЛЬ ДЛЯ КРЫШИØ 2.75M - 06201917 Ø 3.2M - 06300610

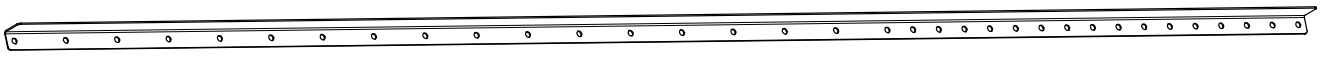

ОПЦИЯ: ВХОДНОЙ ЛЮК

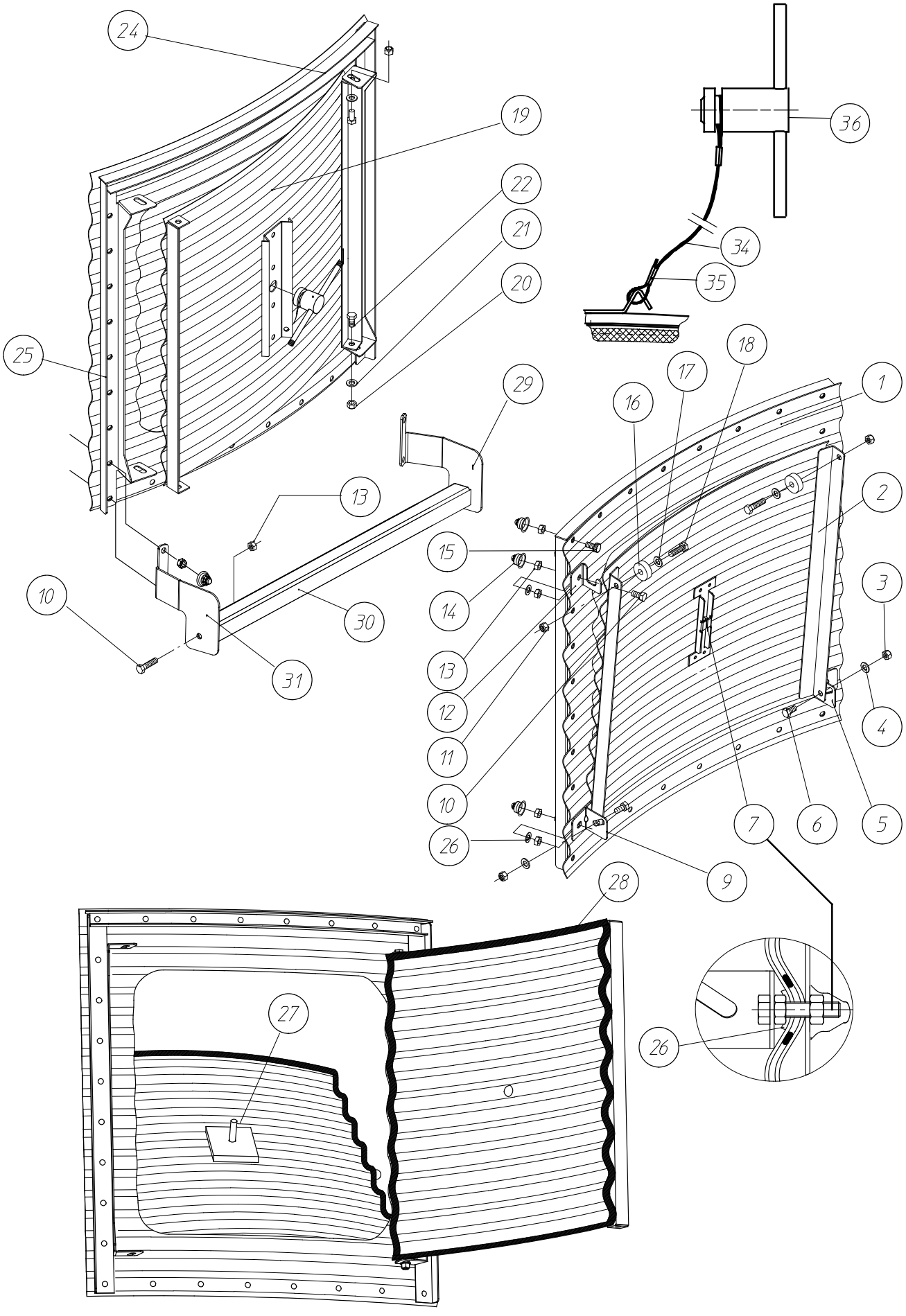

ОПЦИЯ: ВХОДНОЙ ЛЮК -
06200745 - 2.75 M
06300362 - 3.2 M

код	название	номер	кол.
1	ПЛАСТИНА КОРПУСА С ОТДЕЛКОЙ 6'	15900400	1
	ПЛАСТИНА КОРПУСА 10.5'	15901051	1
2	ВНУТРЕННЯЯ ДВЕРНАЯ СВАРНАЯ ПЛАСТИНА 9'	15900293	2
	ВНУТРЕН.ДВЕРНАЯ СВАРНАЯ ПЛАСТИНА 10.5'	15901036	2
*3	КОНТРГАЙКА M8 - DIN 985 - A2	20102885	2
*4	ПОДКЛАДНАЯ ШАЙБА Ф8.4X17X1.6 DIN125 - A2	20102869	2
*5	ВНУТР.ШАРНИР ПРАВЫЙ	15900202	2
*6	БОЛТ M8X20-DIN 933-A2	19909175	2
7	БОЛТ M10 X 65- DIN 933-ST.ST	15900103	1
*9	ВНУТР.ШАРНИР ЛЕВЫЙ	15900210	1
*10	БОЛТ M8X30-DIN 933-8.8	20100244	5
11	ГАЙКА M8- DIN 934	20200028	2
*12	СТОПОРНАЯ ПЛАСТИНА	15900228	1
*13	ГАЙКА M8 DIN 934- SP.	20200119	37
*14	РЕЗИНОВЫЙ КОЛПАЧОК M8	16103699	32
*15	БОЛТ M 8 X 20 С РЕЗИНОВЫМ КОЛПАЧКОМ	16103152	29
16	ТОЛКАТЕЛЬ РЕЗИНОВЫЙ	15900111	2
17	ПОДКЛАДНАЯ ШАЙБА Ф9XФ16X1.6-DIN126	20100467	2
18	БОЛТ M8X40-DIN 933-8.88	20100251	2
19	НАРУЖНАЯ ДВЕРНАЯ ПЛАСТИНА СВАРН. 6'	15900319	1
*20	КОНТРГАЙКА M8 - DIN 985 - A2	20102885	2
*21	ПОДКЛАДНАЯ ШАЙБА Ф8.4X17X1.6 DIN125 - A2	20102869	2
*22	БОЛТ M8X20-DIN 933-A2	19909175	2
24	ГОРИЗОНТАЛЬНАЯ УПЛОТНИТЕЛЬНАЯ СКОБА 6"	15900327	1
25	ВЕРТИКАЛЬНАЯ УСИЛИТЕЛЬНАЯ СКОБА	15900194	2
*26	РЕЗИНОВАЯ ПОДКЛАДНАЯ ШАЙБА Ф16XФ7.5X3	20200044	3
27	ПРОКЛАДКА 50X50X12	15900244	1
28	ПРОКЛАДКА 20X5	15900251	4.2M
29	ОПОРА ДЛЯ ПОДВЕСНОЙ ЛЕСТНИЦЫ, СПРАВА	15901317	1
30	МОСТИК ДЛЯ ПОДВЕСНОЙ ЛЕСТНИЦЫ	15901325	1
31	ОПОРА ДЛЯ ПОДВЕСНОЙ ЛЕСТНИЦЫ, СЛЕВА	15901333	1
34	ТРОС С ПОКРЫТИЕМ ИЗ ПОЛИАМИДА	00400853	1
35	ЗАЖИМ ДЛЯ ТРОСА Ф 1.5/2	15900061	2
36	РУЧКА ДВЕРЦЫ В СБОРЕ	15902026	1
*	КРЕПЕЖ ЕНЫЙ КМП ДЛЯ ЛЮКА	15900236	1

ШНЕК ЗАПОЛНЕНИЯ БУНКЕРА

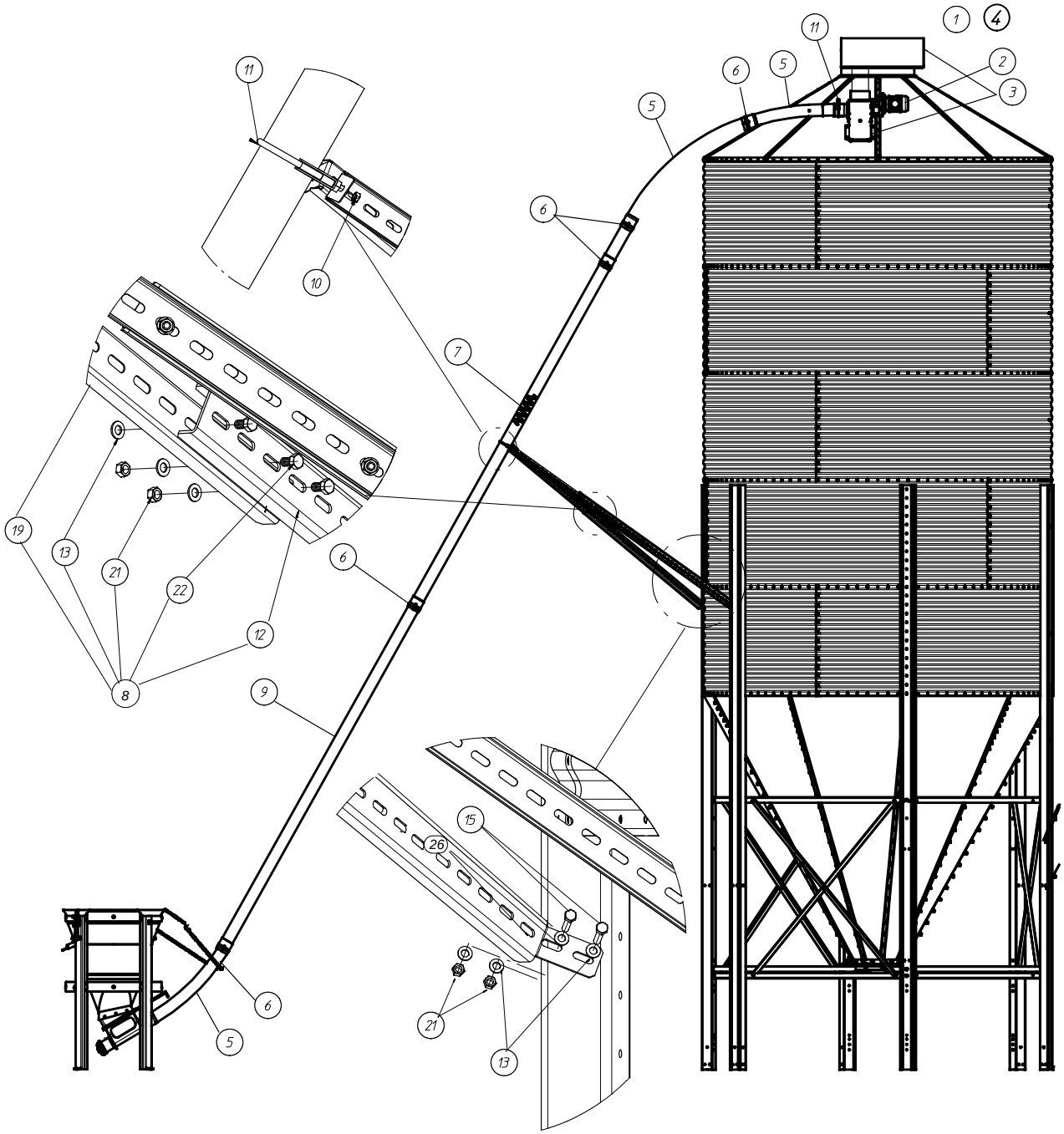

ШНЕК ЗАПОЛНЕНИЯ БУНКЕРА

код	название	номер	кол.
1	БЛОК УПРАВЛЕНИЯ FA 90	03202496	1
2	МОТОР-РЕДУКТОР	Разное	1
3	ПЕРЕХОДНАЯ ДЕТАЛЬ + КРЫШКА	03201878	1
4	ВЫКЛЮЧАТЕЛЬ 2.5-4.0 A	05000369	1
5	КОЛЕНО NOVICOR, 45ГРАД.- Ф 90 ММ	03200326	1
6	ХОМУТ ШЛАНГА Ф 80-100 ММ	03200250	1
7	ШНЕК FA 90	03200409	1
8	УЗЕЛ ОПОРЫ ЛИНИИ НАПОЛНЕНИЯ БУНКЕРА	03201886	1
9	ТРУБА NOVICOR ДЛИНА=3 М - Ф89 ММ	03200300	2
10	ГАЙКА M8 DIN 934- SP.	20200119	26
11	ТРУБНЫЙ ХОМУТ В СБОРЕ, Ф95	03200029	2
12	ГОРИЗОНТАЛЬНЫЙ РАСКОС ДЛ DUCT+CDS	11102696	2
*13	ПОДКЛАДНАЯ ШАЙБА Ф9ХФ16Х1.6-DIN126	20100467	18
14	ПРОФИЛЬ ПОВЫШЕН.ПРОЧНОСТИ КРЫШКИ БУНКЕРА	05900352	1
*15	БОЛТ M8X40-DIN 933-8.88	20100251	4
**16	БОЛТ M8X25-DIN 933-8.8	20100236	8
**17	БОЛТ M6 X 10 - DIN 933-8.8	20100160	8
**18	БОЛТ M 8 X 20 С РЕЗИНОВЫМ КОЛПАЧКОМ	16103152	8
19	ОПОРА ЗАГРУЗКИ БУНКЕРА FA	13202718	2
**20	ГАЙКА M8- DIN 934	20200028	8
*21	ГАЙКА M8 DIN 934- SP.	20200119	10
*22	БОЛТ M8X16 DIN 933- SP	20200259	6
	ГАЙКА M6 - DIN 934	20100210	4
*	КОМПЛЕКТ КРЕПЕЖА	13202726	1
**	КОМПЛЕКТ КРЕПЕЖА	13202734	1

ШНЕК, НАПОЛНЯЮЩИЙ ВНУТРЕННИЙ НАКОПИТЕЛЬ

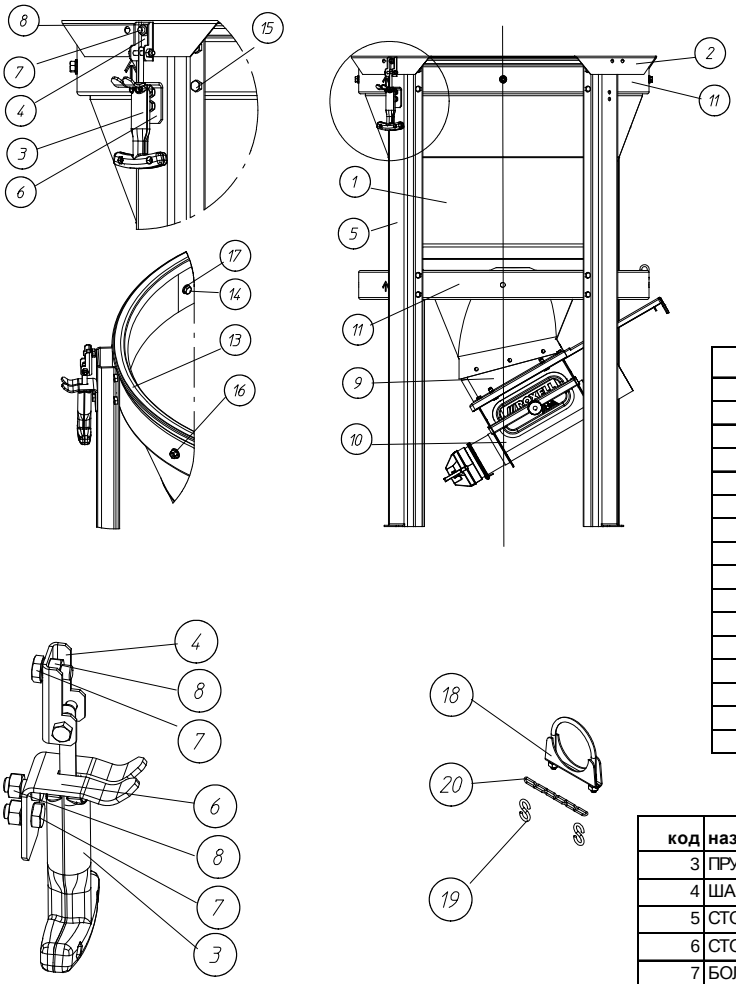

код	название	номер	кол.
1	ВОРОНКА 80 КГ ДЛЯ ВЕСОВ	04904215	1
2	ЧЕХОЛ ДЛЯ СТОЙКИ ВЕСОВ	05900329	1
3	ПРУЖИННЫЙ ЗАМОК	15902406	2
4	ШАРНИР ДЛЯ ПРУЖИННОГО ЗАМКА	15902422	2
5	СТОЙКА ПОЛИЭТИЛЕНОВОЙ ВОРОНКИ 80 КГ	04904710	4
6	СТОПОРНАЯ ПЛАСТИНА ДЛЯ ПРУЖИН.ЗАМКА	15902430	2
7	БОЛТ M8X16 DIN 933- SP	20200259	6
8	ГАЙКА M8 DIN 934- SP.	20200119	6
9	ПРОМЕЖУТОЧНАЯ ПЛАСТИНА- ПЭ-ЧЕРНАЯ	03000585	1
10	ПРИЕМНАЯ ВОРОНКА FA 90	03201969	1
11	ОПОРНОЕ КОЛЬЦО ДЛЯ ПЭ-ВОРОНКИ- ПЛОСКОЕ	14904106	2
13	ЗАЩЕЛКИВАЮЩИЙСЯ ПРОФИЛЬ 2,5 М	04904652	1
14	БОЛТ M8X30-DIN 933-8.8	20100244	4
15	БОЛТ M8X16-DIN 933-8.8	20100228	32
16	ГАЙКА M8- DIN 934	20200028	36
17	ПОДКЛАДНАЯ ШАЙБА Ф9XФ16X1.6-DIN126	20100467	4

код	название	номер	кол.
3	ПРУЖИННЫЙ ЗАМОК	15902406	2
4	ШАРНИР ДЛЯ ПРУЖИННОГО ЗАМКА	15902422	2
5	СТОЙКА ПОЛИЭТИЛЕНОВОЙ ВОРОНКИ 80 КГ	04904710	4
6	СТОПОРНАЯ ПЛАСТИНА ДЛЯ ПРУЖИН.ЗАМКА	15902430	2
7	БОЛТ M8X16 DIN 933- SP	20200259	6
8	ГАЙКА M8 DIN 934- SP.	20200119	6
18	ТРУБНЫЙ ХОМУТ В СБОРЕ, Ф95	03200029	1
19	КРЮК "S"- Ф 5- НЕРЖ.СТ.	15008709	2
20	ЦЕПЬ Ф 3 ММ НЕРЖ.СТ	00103606	2

ДЕТАЛИ

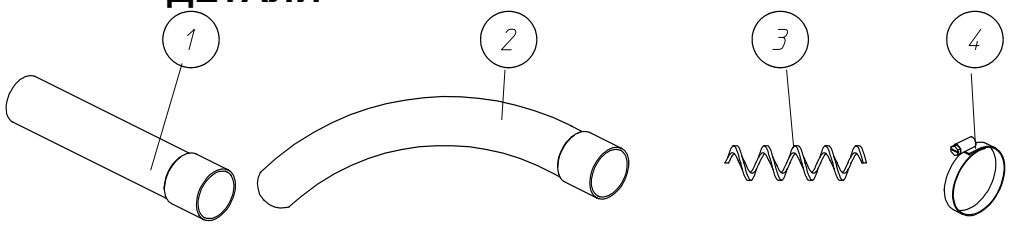

код	название	номер
1	ТРУБА NOVICOR ДЛИНА=3 М - Ф89 ММ	03200300
2	КОЛЕНО NOVICOR, 45ГРАД.- Ф 90 ММ	03200326
3	ШНЕК FA 90	03200409
4	ТРУБНЫЙ ХОМУТ В СБОРЕ, Ф95	03200029

ПРИЕМНАЯ ВОРОНКА FA90 В СБОРЕ - 03202629

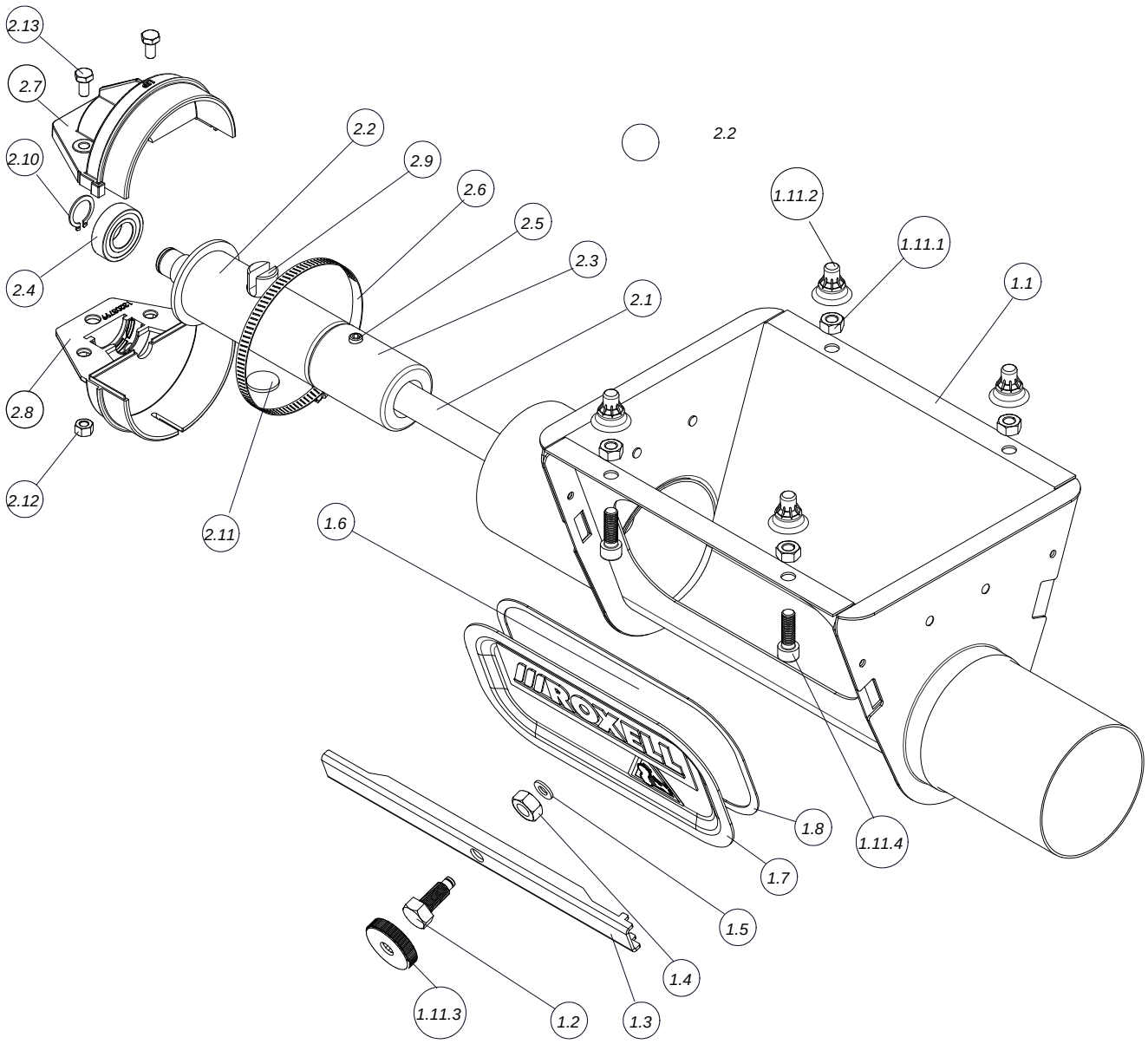

код	название	номер	кол.
1	ЗАГРУЗОЧ.ВОРОНКА И ЗАКРЫВ.ПЛАСТИНА FA90	13202957	1
1.1	СВАРНОЙ КОРПУС ВОРОНКИ FA90	13202965	1
1.2	ЗАКРЫВАЮЩИЙ БОЛТ- ЛАТУННЫЙ МАЛЫЙ	13108154	1
1.3	ЗАКРЫВАЮЩИЙ ПРОФИЛЬ	13107768	1
1.4	ГАЙКА M10-DIN 934	20100277	1
1.5	ВОЛОКОННОЕ КОЛЬЦО	20104287	1
1.6	Е-КОЛЬЦО Ф 5-DIN 6799-A2	20102018	1
1.7	ЗАКРЫВАЮЩАЯ ПАНЕЛЬ	13107776	1
1.8	УПЛОТНЕНИЕ 15X2	30800874	1
1.9	ЯРЛЫК ROXELL- 160 X 40	10101129	1
1.10	ЯРЛЫК- ОПАСНОСТЬ ДЛЯ РУК	13106596	1
1.11	КОМПЛЕКТ КРЕПЕЖА	13108055	1
1.11.1	ГАЙКА M8 DIN 934- SP.	20200119	4
1.11.2	РЕЗИНОВЫЙ КОЛПАЧОК M8	16103699	4
1.11.3	РУЧКА С НАКАТКОЙ	13107842	1
1.11.4	ВИНТ С ГОЛОВ.ПОД ТОРЦ.КЛЮЧ M8X25-DIN912	20101978	4

код	название	номер	кол.
2	АНКЕР И ПОДШИПНИК В СБОРЕ FA90	13204011	1
2.1	АНКЕР ПОДШИПНИКА ВАЛА FA75-90	13109731	1
2.2	СВАРНАЯ АНКЕРНАЯ ТРУБА Ф 44	13201769	1
2.3	ОГРАНИЧИТЕЛЬ Ф 44	13201744	1
2.4	ПОДШИПНИК 17X35X10- 6003 LLU	13201066	1
2.5	КМП ВИНТОВ M8 X 10- DIN 916	20100434	3
2.6	ХОМУТ ШЛАНГА Ф 80-100 ММ	03200250	1
2.7	КОЛПАЧОК ДЕРЖ АТ.ПОДШИПНИКА ВЕРХН.Ф90	13203781	1
2.8	КОЛПАЧОК ДЕРЖ АТ.ПОДШИПНИКА НИЖНИЙ-Ф90	13203799	1
2.9	ПАЛЕЦ ЗАЖ ИМА	13100482	1
2.10	СТОПОРНОЕ КОЛЬЦО Ф 17X1- DIN471	20101333	1
2.11	РАСПОРКА	13200134	2
2.12	КОНТРГАЙКА M6 - DIN 985	20100400	2
2.13	БОЛТ M6 X 10 - DIN 933-8.8	20100160	2

КМП.ЗАП.ЧАСТ. Д/КОЛП.ДЕРЖ.ПОДШИПН. - Ф90 - 03202726

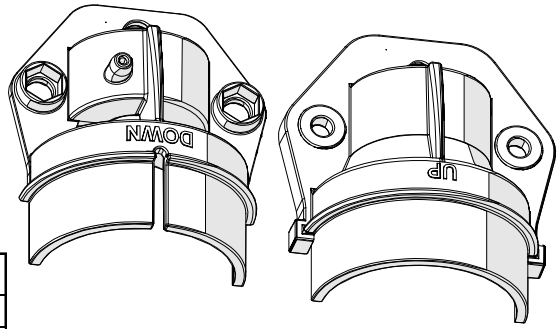

код	название	номер	кол.
1	КМП.ЗАП.ЧАСТ.Д/КОЛП.ДЕРЖ АТ.ПОДШИПН.Ф90	03202726	10

ПРОМЕЖУТОЧНАЯ ПЛАСТИНА- ПЭ-ЧЕРНАЯ - 03000585

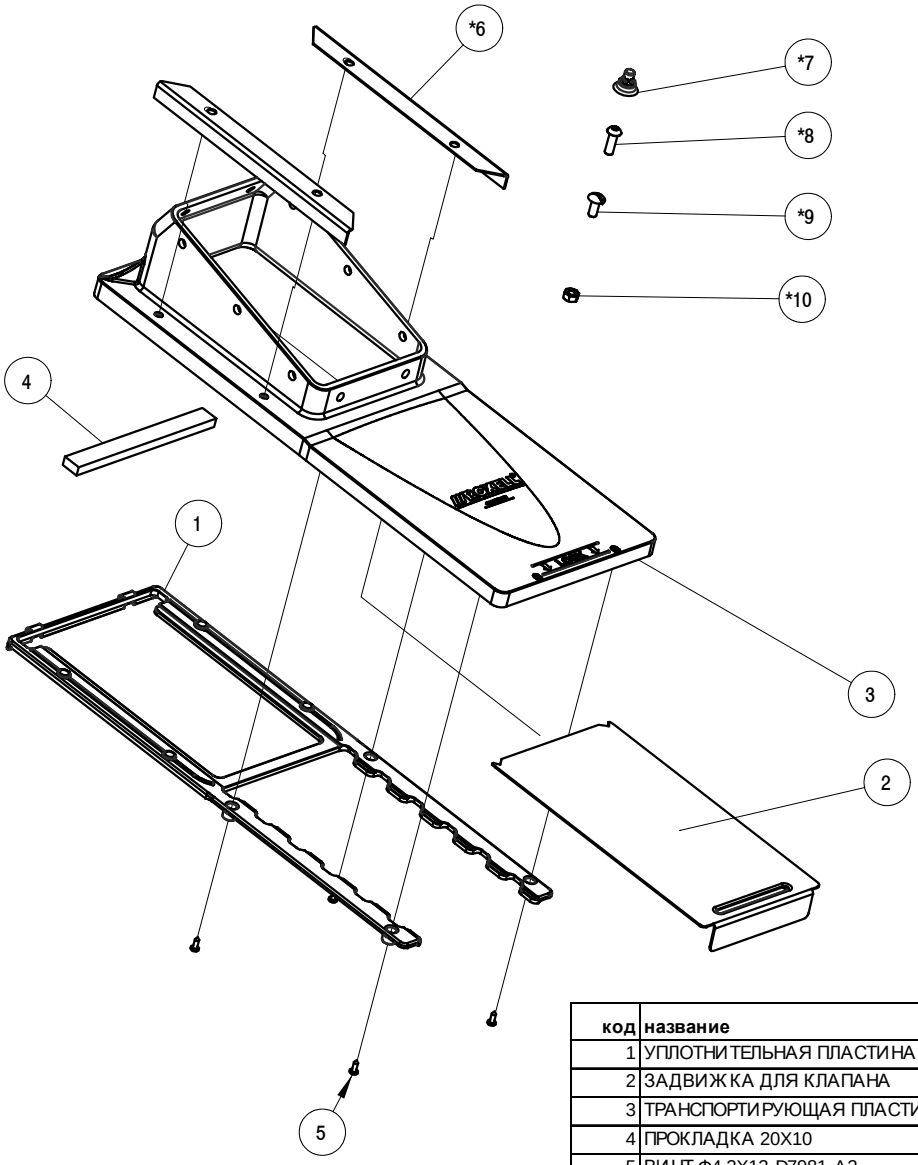

код	название	номер	кол.
1	УПЛОТНИТЕЛЬНАЯ ПЛАСТИНА	13000575	1
2	ЗАДВИЖКА ДЛЯ КЛАПАНА	13000583	1
3	ТРАНСПОРТИРУЮЩАЯ ПЛАСТИНА	13000567	1
4	ПРОКЛАДКА 20X10	30800064	1
5	ВИНТ Ф4.2X13-D7981-A2	20200267	4
*6	УСИЛИТЕЛЬНЫЙ ПРОФИЛЬ	13000591	2
*7	РЕЗИНОВЫЙ КОЛПАЧОК М8	16103699	18
*8	ВИНТ С ГОЛОВКОЙ ПОД ТОРЦЕВОЙ КЛЮЧ М8X25	20109708	10
*9	БОЛТ С ПОЛУКРУГЛОЙ ГОЛОВКОЙ М8X20-SP	20200176	8
*10	ГАЙКА М8 - PA6 ЧЕРНАЯ	20109781	18
*	КОМПЛЕКТ КРЕПЕЖА ДЛЯ ПРОФИЛЕЙ	13000971	1

ОПОР.КОЛЬЦО ДЛЯ ПЭ ВОРОНКИ 80 КГ- 04904702

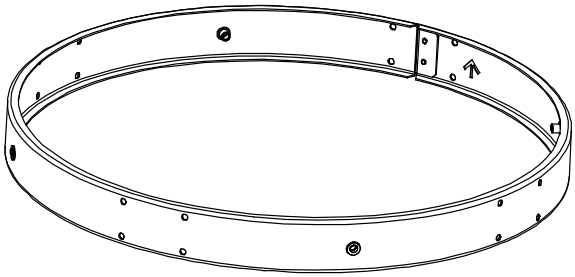

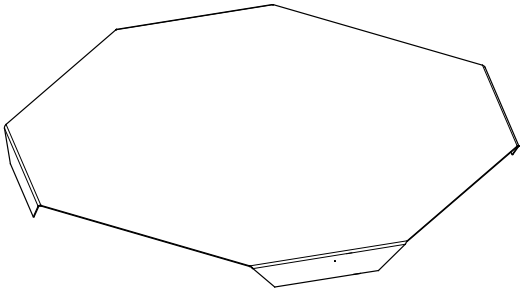

ЧЕХОЛ ДЛЯ СТОЙКИ ВЕСОВ - 05900329

КМП ДЛЯ ШНЕКА-НАПОЛНИТЕЛЯ БУНКЕРА - 05900337

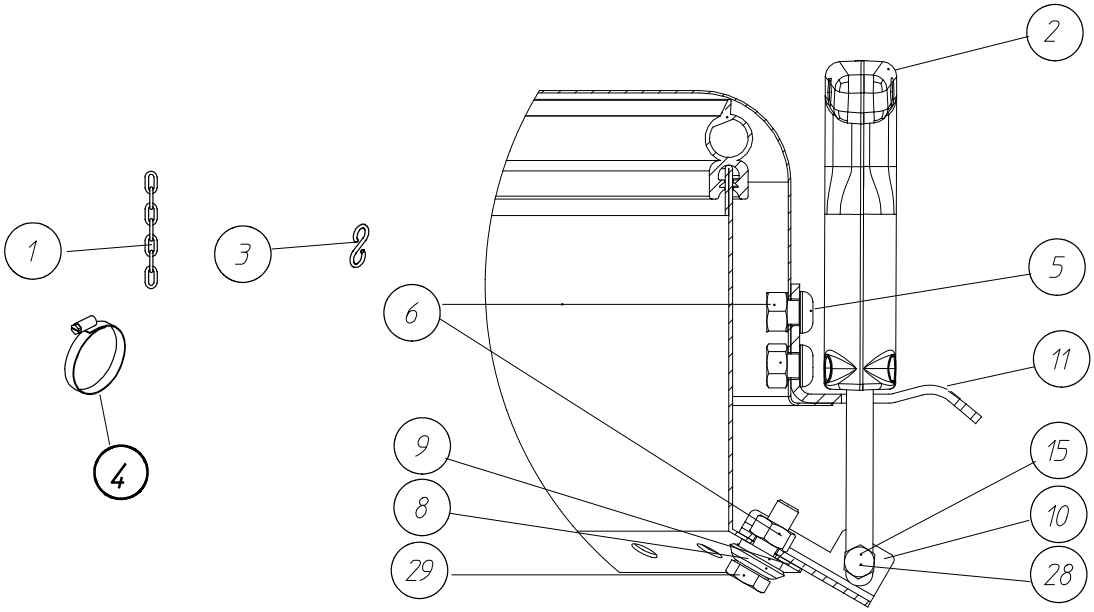

код	название	номер	кол.
1	ЦЕПЬ Ф 3 ММ НЕРЖ .СТ	00103606	2
2	ПРУЖИННЫЙ ЗАМОК	15902406	2
3	КРЮК "S"- Ф 5- НЕРЖ .СТ.	15008709	2
4	ТРУБНЫЙ ХОМУТ В СБОРЕ, Ф95	03200029	2
5	ПЕРЕДН.КРЫШКА ГРОХОТА ISO7380-M8X10-A2	20200382	4
6	ГАЙКА M8 DIN 934- SP.	20200119	6
8	МЕТАЛЛИЧЕСКАЯ ПОДКЛАДНАЯ ШАЙБА	20200036	14

код	название	номер	кол.
9	РЕЗИНОВАЯ ПОДКЛАДНАЯ ШАЙБА Ф16ХФ7.5Х3	20200044	14
10	ШАРНИР ДЛЯ ПРУЖИННОГО ЗАМКА	15902422	2
11	СТОПОРНАЯ ПЛАСТИНА ДЛЯ ПРУЖИН.ЗАМКА	15902430	2
15	БОЛТ M6X35 DIN 933 A2	20108478	2
28	ГАЙКА M6- DIN 934- НЕРЖ .СТ.	20102257	2
29	БОЛТ M8X25- DIN 933- SP	20200143	2

ВСТРЯХИВАТЕЛЬ В СБОРЕ - 03000007

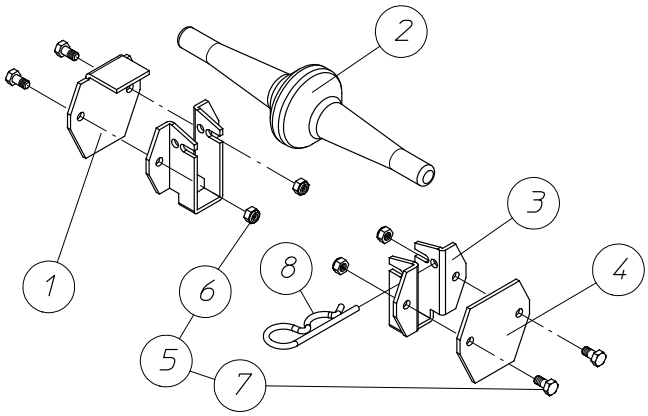

код	название	номер	кол.
1	ФИКСАТОР ВСТРЯХИВАТЕЛЯ ЗАБЛОКИРОВАННЫЙ	13107990	1
2	ВСТРЯХИВАТЕЛЬ	13107966	1
3	ДЕРЖАТЕЛЬ ВСТРЯХИВАТЕЛЯ	13107974	2
4	ФИКСАТОР ВСТРЯХИВАТЕЛЯ	13107982	1
5	КМП КРЕПЕЖА	13108014	1
6	КОЛПАЧКОВАЯ ГАЙКА M6- DIN 985	20100400	4
7	БОЛТ M6 X 10- DIN 933-8.8	20100160	4
8	РАЗВОДНОЙ ШПЛИНТ Ф4	20103933	1

ВОРОНКА 80 КГ ДЛЯ ВЕСОВ - 04904215



СТОЙКА ПОЛИЭТИЛЕНОВОЙ ВОРОНКИ 80 КГ - 04904710



БОЛТЫ И ГАЙКИ ПОЛИЭТ.ВОРОНКИ НА 80 КГ - 04904637

код	название	номер	кол.
1	БОЛТ M8X16-DIN 933-8.8	20100228	40
2	БОЛТ M8X30-DIN 933-8.8	20100244	4
3	ПОДКЛАДНАЯ ШАЙБА Ф9XФ16X1.6-DIN126	20100467	4
4	ПРОБКА ТИП S12 X 60 ММ	20104709	4
5	ШУРУП 8X60-DIN571	20108072	4
6	ГАЙКА M8- DIN 934	20200028	44
7	ВОЗВЫШАЮЩАЯ ПЛАСТИНА 115X64X1	14903744	2
	ВОЗВЫШАЮЩАЯ ПЛАСТИНА 115X64X2	14903751	2

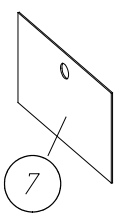

ПЕРЕХОДНАЯ ДЕТАЛЬ + КРЫШКА - 03202579

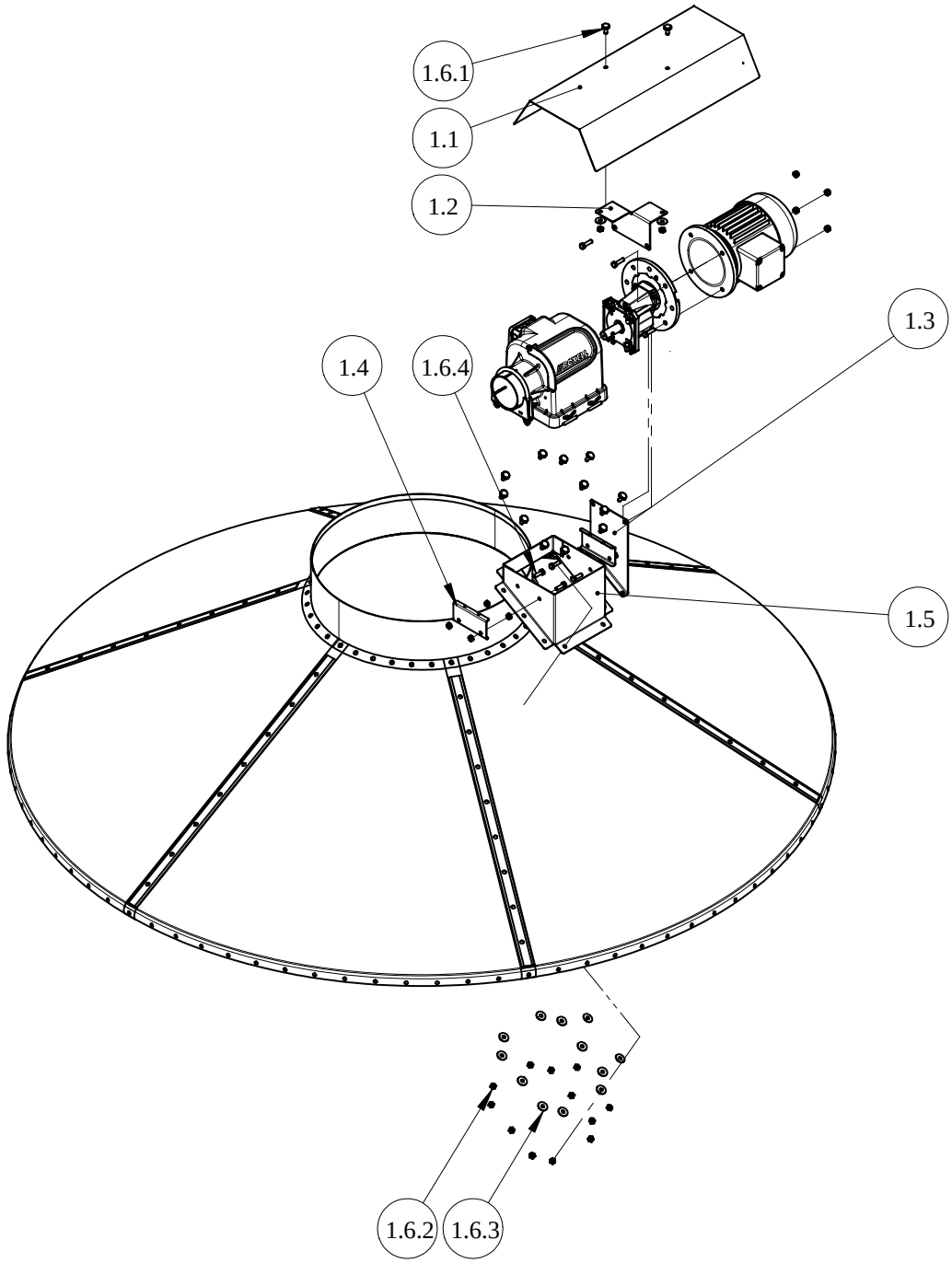

код	название	номер	кол.
1	ПЕРЕХОДНАЯ ДЕТАЛЬ + КРЫШКА	03202579	1
1.1	КРЫШКА БЛОКА УПРАВЛЕНИЯ	13203872	1
1.2	ОПОРА ДЛЯ КРЫШКИ БЛОКА УПРАВЛЕНИЯ	13203880	1
1.3	ОПОРА РЕДУКТОРА И ДВИГАТЕЛЯ	13203898	1
1.4	ЗАЖИМНАЯ ПЛАСТИНА ДЛЯ ПЕРЕДАТОЧ.ДЕТАЛИ	13203906	2
1.5	БЛОК УПРАВЛЕНИЯ ПЕРЕДАЧЕЙ	13203914	1
1.6	КОМПЛЕКТ КРЕПЕЖА	13203922	1
1.6.1	БОЛТ М 8 Х 20 С РЕЗИНОВЫМ КОЛПАЧКОМ	16103152	14
1.6.2	ГАЙКА М8- DIN 934	20200028	22
1.6.3	ПОДКЛАДНАЯ ШАЙБА D. 8.4X25X2- DIN 9021	20102794	14
1.6.4	БОЛТ М8X25-DIN 933-8.8	20100236	4
1.7	СИЛИКОН- N	30800239	1

ПРОФИЛЬ ПОВЫШЕН.ПРОЧНОСТИ КРЫШКИ БУНКЕ-РА, 2 НАБОРА - 05900352

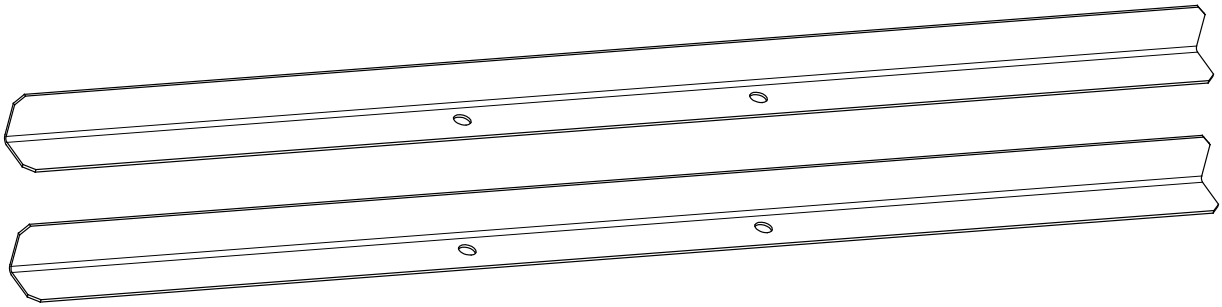

УЗЕЛ ОПОРЫ ЛИНИИ НАПОЛНЕНИЯ БУНКЕРА - 03201886

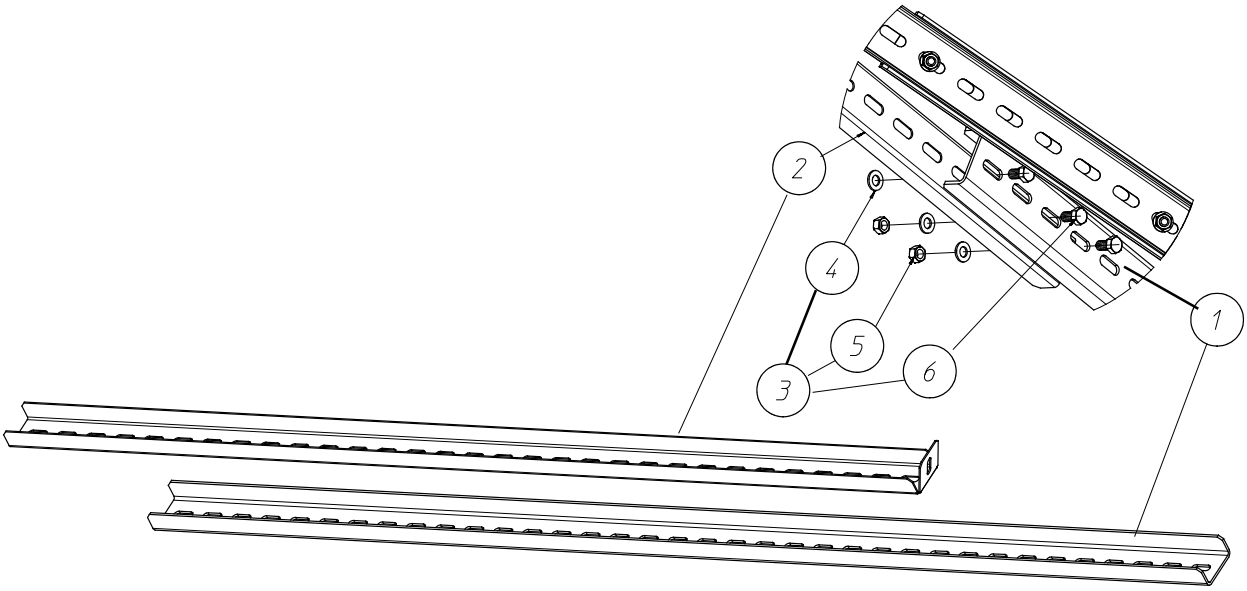

код	название	номер	кол.
1	ГОРИЗОНТАЛЬНЫЙ РАСКОС ДЛ DUCT+CDS	11102696	2
2	ОПОРА ЗАГРУЗКИ БУНКЕРА FA	13202718	2
3	КОМПЛЕКТ КРЕПЕЖА	13202726	1
4	ПОДКЛАДНАЯ ШАЙБА Ф9ХФ16Х1.6-DIN126	20100467	10
5	ГАЙКА M8 DIN 934- SP.	20200119	6
6	БОЛТ M8X16 DIN 933- SP	20200259	6

ЗАЩИТНАЯ КЛЕТЬ 2.75M & 3.2M

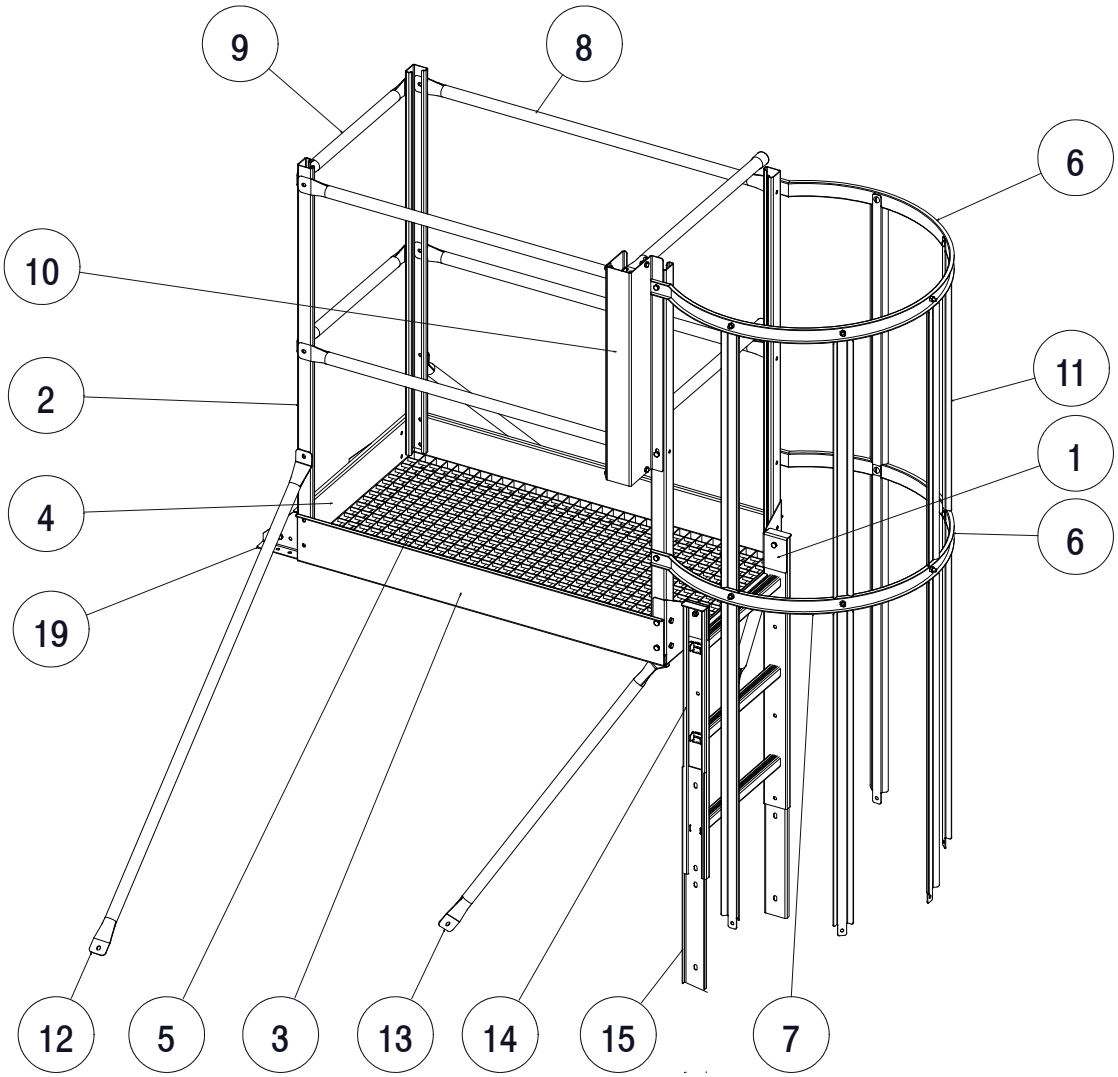

код	название	название	номер	номер	кол.
			2.75M	3.2M	
1	КРЕПЕЖНАЯ ПЛАСТИНА - ЗАЩИТНАЯ КЛЕТЬ	КРЕПЕЖНАЯ ПЛАСТИНА - ЗАЩИТНАЯ КЛЕТЬ	05901145	05901145	1
2	СТОЙКА - ЗАЩИТНАЯ КЛЕТЬ	СТОЙКА - ЗАЩИТНАЯ КЛЕТЬ	05901137	05901137	4
3	ПЛАСТИНА ОТБОЙНИКА-ЗАЩИТНАЯ КЛЕТЬ 9'	ПЛАСТИНА ОТБОЙНИКА-ЗАЩИТНАЯ КЛЕТЬ 10.5'	06202269	06300966	2
4	ПЛАСТИНА ОТБОЙН.ЗАЩИТ.КЛЕТЬ-ЗАДН.ЧАСТЬ	ПЛАСТИНА ОТБОЙН.ЗАЩИТ.КЛЕТЬ-ЗАДН.ЧАСТЬ	05901152	05901152	1
5	ГАЛЬВ. РЕШЕТКА - ЗАЩИТНАЯ КЛЕТЬ 9'	ГАЛЬВ. РЕШЕТКА - ЗАЩИТНАЯ КЛЕТЬ 10.5'	06202261	06300973	1
6	ЗАЩИТНОЙ КЛЕТИ-ЗАЩИТНАЯ КЛЕТЬ	ЗАЩИТНОЙ КЛЕТИ-ЗАЩИТНАЯ КЛЕТЬ	05901159	05901159	2
7	ПОЛУКОЛЬЦО ЗАЩИТНОЙ КЛЕТИ-ЗАЩ. КЛ.9'	ПОЛУКОЛЬЦО ЗАЩИТНОЙ КЛЕТИ-ЗАЩ. КЛ.10.5'	06202285	06300981	5
8	ПОРУЧЕНЬ - ЗАЩИТНАЯ КЛЕТЬ 9'	ПОРУЧЕНЬ - ЗАЩИТНАЯ КЛЕТЬ 10.5'	06202277	06300989	4
9	ПОРУЧЕНЬ - ЗАЩИТНАЯ КЛЕТЬ	ПОРУЧЕНЬ - ЗАЩИТНАЯ КЛЕТЬ	05901167	05901167	2
10	САМОЗАКРЫВАЮЩ. ВОРОТА - ЗАЩИТНАЯ КЛЕТЬ	САМОЗАКРЫВАЮЩ. ВОРОТА - ЗАЩИТНАЯ КЛЕТЬ	05901175	05901175	1
11	КРЕПЛЕНИЕ ЗАЩИТНОЙ КЛЕТИ	КРЕПЛЕНИЕ ЗАЩИТНОЙ КЛЕТИ	05900048	05900048	5
12	ОПОРНАЯ ТРУБА - ЗАЩИТНАЯ КЛЕТЬ 9'	ОПОРНАЯ ТРУБА - ЗАЩИТНАЯ КЛЕТЬ 10.5'	06202293	06300997	2
13	ОПОРНАЯ ТРУБА - ЗАЩИТНАЯ КЛЕТЬ 9'	ОПОРНАЯ ТРУБА - ЗАЩИТНАЯ КЛЕТЬ 10.5'	06202301	06301005	2
14	ЛЕСТНИЦА 1 КОЛЬЦО	ЛЕСТНИЦА 4 СТУПЕНЬКИ	05900097	06001655	1
15	СОЕДИНИТЕЛЬНАЯ ПЛАСТИНА ДЛЯ ЛЕСТНИЦЫ	СОЕДИНИТЕЛЬНАЯ ПЛАСТИНА ДЛЯ ЛЕСТНИЦЫ	15901127	15901127	2
*16	БОЛТ С ПОЛУКРУГЛОЙ ГОЛОВКОЙ M8X20-SP	БОЛТ С ПОЛУКРУГЛОЙ ГОЛОВКОЙ M8X20-SP	20200176	20200176	10
*17	ГАЙКА M8 DIN 934- SP.	ГАЙКА M8 DIN 934- SP.	20200119	20200119	52
*18	БОЛТ M8X16 DIN 933- SP	БОЛТ M8X16 DIN 933- SP	20200259	20200259	42
19	ОПОРНАЯ ПЛАСТИНА - ЗАЩИТНАЯ КЛЕТЬ	ОПОРНАЯ ПЛАСТИНА-ЗАЩИТНАЯ КЛЕТЬ 10.5'	05901191	06301013	2
*	НЕ ПОКАЗАНЫ	НЕ ПОКАЗАНЫ			

САМОЗАКРЫВАЮЩ. ВОРОТА - ЗАЩИТНАЯ КЛЕТЬ - 05901175

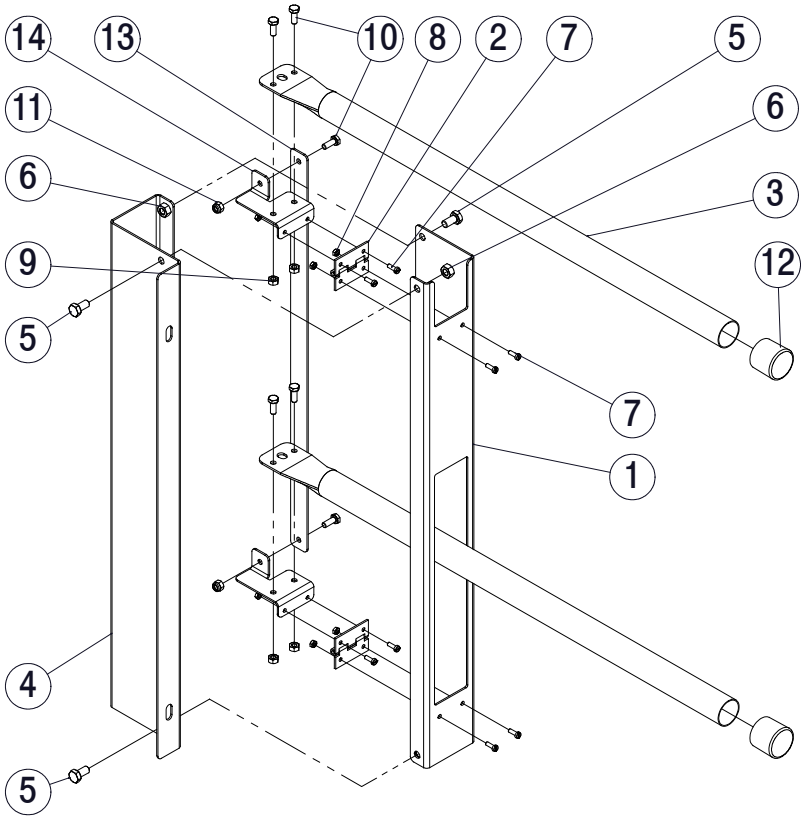

код	название	номер	кол.
1	КОРПУС - САМОЗАКРЫВАЮЩИЕСЯ ВОРОТА	15902693	1
2	ПЕТЛЯ 50X40MM	01801315	2
3	ПОРУЧЕНЬ - САМОЗАКРЫВАЮЩИЕСЯ ВОРОТА	15902701	2
4	КОРПУС - САМОЗАКРЫВАЮЩИЕСЯ ВОРОТА	15902925	1
5	БОЛТ M8X16 DIN 933- SP	20200259	4
6	ГАЙКА M8 DIN 934- SP.	20200119	4
7	ВИНТ С ЦИЛ.ГОЛ.С ШЛИЦЕМ M4X12 DIN84-A2	20109211	8
8	ГАЙКА M4 DIN 934 - A2	20102646	8
9	ГАЙКА M6- DIN 934- НЕРЖ.СТ.	20102257	4
10	БОЛТ M6 X 16- DIN 933- A2	20102323	6
11	КОНТРГАЙКА M6-DIN 985-A2	20101960	2
12	ПЛАСТИКОВЫЙ КОЖУХ Ф 32	13104328	2
13	СОЕД. ПЕРЕКЛАДИНА - САМОЗАКРЫВ. ВОРОТА	15902917	1
14	СОЕД. ПЛАСТИНА - САМОЗАКРЫВ. ВОРОТА	15902709	2

ЗАЩИТНАЯ ДВЕРЦА ДЛЯ ЛЕСТНИЦЫ - 05901215

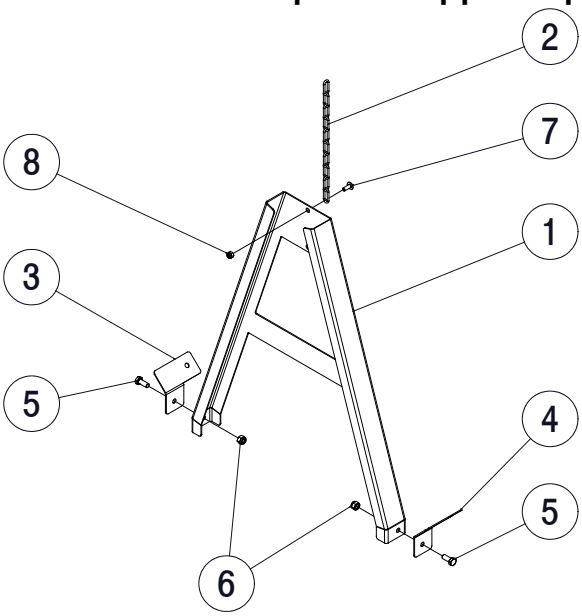

код	название	номер	кол.
1	ЗАЩИТНАЯ ДВЕРЦА - ОСНОВНАЯ ПЛАСТИНА	15902941	1
2	ЦЕПЬ Ф 3 ST.ST. ДЛИНОЙ= 266ММ	15902966	1
3	ПРЕДОХР. ДВЕРЬ -ОПОРНАЯ ПЛАСТИНА ПРАВАЯ	15902950	1
4	ПРЕДОХР.ДВЕРЬ - ОПОРНАЯ ПЛАСТИНА ЛЕВАЯ	15902958	1
5	БОЛТ M8X20-DIN 933-A2	19909175	2
6	КОНТРГАЙКА M8 - DIN 985 - A2	20102885	2
7	ВИНТ С ОКРУГЛОЙ ГОЛОВКОЙ С FL.M6X16-A2	20109146	1
8	КОНТРГАЙКА M6-DIN 985-A2	20101960	1

ОПОРНАЯ ПЛАСТИНА - ЗАЩИТНАЯ КЛЕТЬ- 05901183

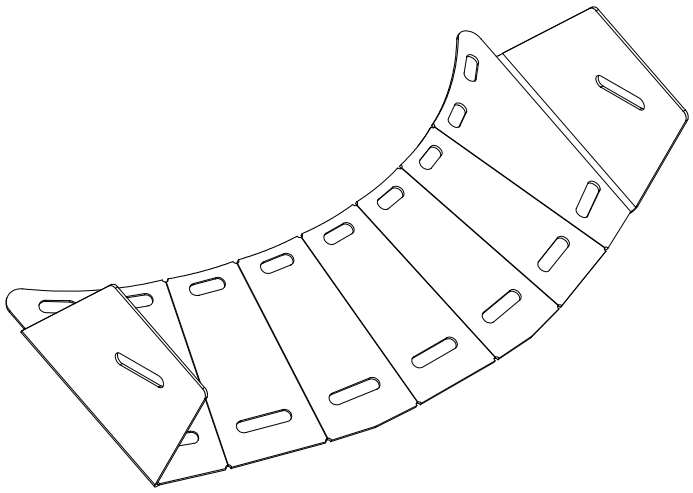

БОЛТЫ И ГАЙКИ - ЗАЩИТНАЯ КЛЕТЬ- 05901223

код	название	номер	кол.
1	БОЛТ С ПОЛУКРУГЛОЙ ГОЛОВКОЙ M8X20-SP	20200176	14
2	ГАЙКА M8 DIN 934- SP.	20200119	74
3	БОЛТ M8X16 DIN 933- SP	20200259	44
4	БОЛТ M8X25- DIN 933- SP	20200143	20
5	РЕЗИНОВАЯ ПОДКЛАДНАЯ ШАЙБА Ф16ХФ7.5Х3	20200044	16
6	МЕТАЛЛИЧЕСКАЯ ПОДКЛАДНАЯ ШАЙБА	20200036	16

БЛОК УПРАВЛЕНИЯ FA 90 - 03202496

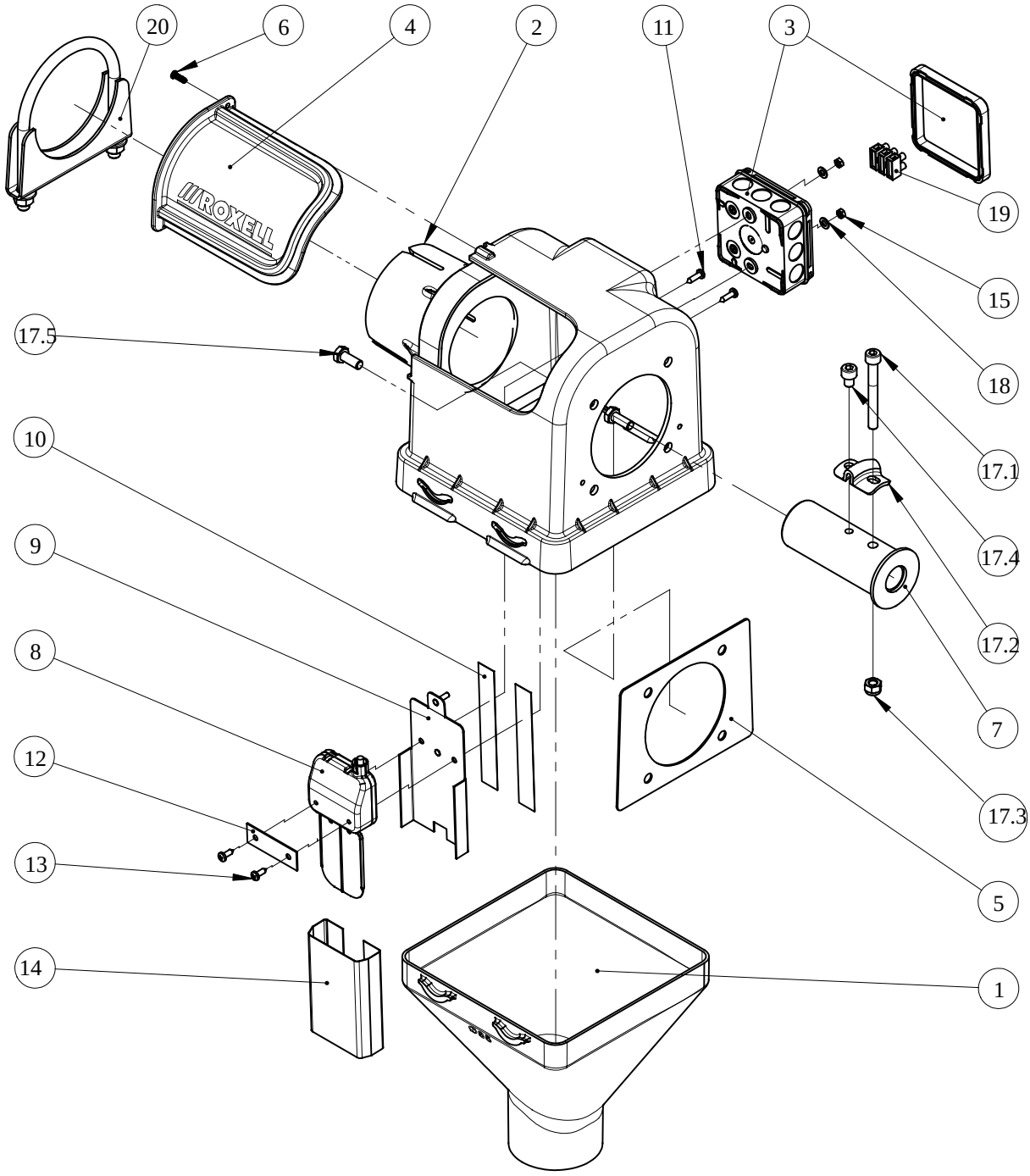

код	название	номер	кол.
1	СБРОС ДЛЯ ВЫПУСКНОЙ ТРУБЫ Ф85	13203815	1
2	КОРПУС - БЛОК УПРАВЛЕНИЯ Ф 89	13203807	1
3	ПОРТАТИВНАЯКОРОБКА IPW AX4-IP55	15009814	1
4	ОКНО	13000500	1
5	ПЛАСТИНА УСИЛЕНИЯ Ф 56-75-90-ДВИГАТЕЛЬ	13109046	1
6	САМОНАРЕЗАЮЩИЙ ВИНТ 4X12-A2	12502043	1
7	СВАРНОЙ ШКИВ	13201561	1
8	АВАРИЙНЫЙ ПЕРЕКЛЮЧАТЕЛЬ В СБОРЕ	13104567	1
9	ПЛАСТИНКА ПЕРЕКЛЮЧАТЕЛЯ С ПРИЖИМ.ВИНТОМ	13109533	1
10	КЛЕЙКАЯ ЛЕНТА 19X0.23-2-СТОРОННЯЯ	30800726	2
11	ВИНТ 4.2 X 16- DIN 7981	20102331	2
12	РЕЙКА СОЕДИНЕНИЯ ПЕРЕКЛЮЧАТЕЛЯ	13105259	1

код	название	номер	кол.
13	ВИНТ 8 X 1/2"	20100525	2
14	МЕМБРАНА ПЕРЕКЛЮЧАТЕЛЬ МИНИМУМА	10203115	1
15	ГАЙКА M4	20100681	2
19	ХОД ЗАЖИМА (3/6E)	10103109	1
17	КМП КРЕПЕЖА CU FA90	13203849	1
17.1	ВИНТ С ГОЛОВ.ПОД ТОРЦ.КЛЮЧ M8X70-DIN912	20101986	1
17.2	АНКЕРНЫЙ ЗАЖИМ	13104575	1
17.3	КОЛПАЧКОВАЯ ГАЙКА M8 - DIN 985	20100418	1
17.4	ВИНТ С ГОЛОВ.ПОД ТОРЦ.КЛЮЧ M8X10-DIN912	20102778	1
17.5	БОЛТ M8X20-DIN 933-8.8	20200150	4
18	ПОДКЛАДНАЯ ШАЙБА 5,3X10X1-DIN 125-A2	20102315	2
20	ТРУБНЫЙ ХОМУТ В СБОРЕ, Ф 100 ММ	03202561	1

БЛОК ПИТАНИЯ

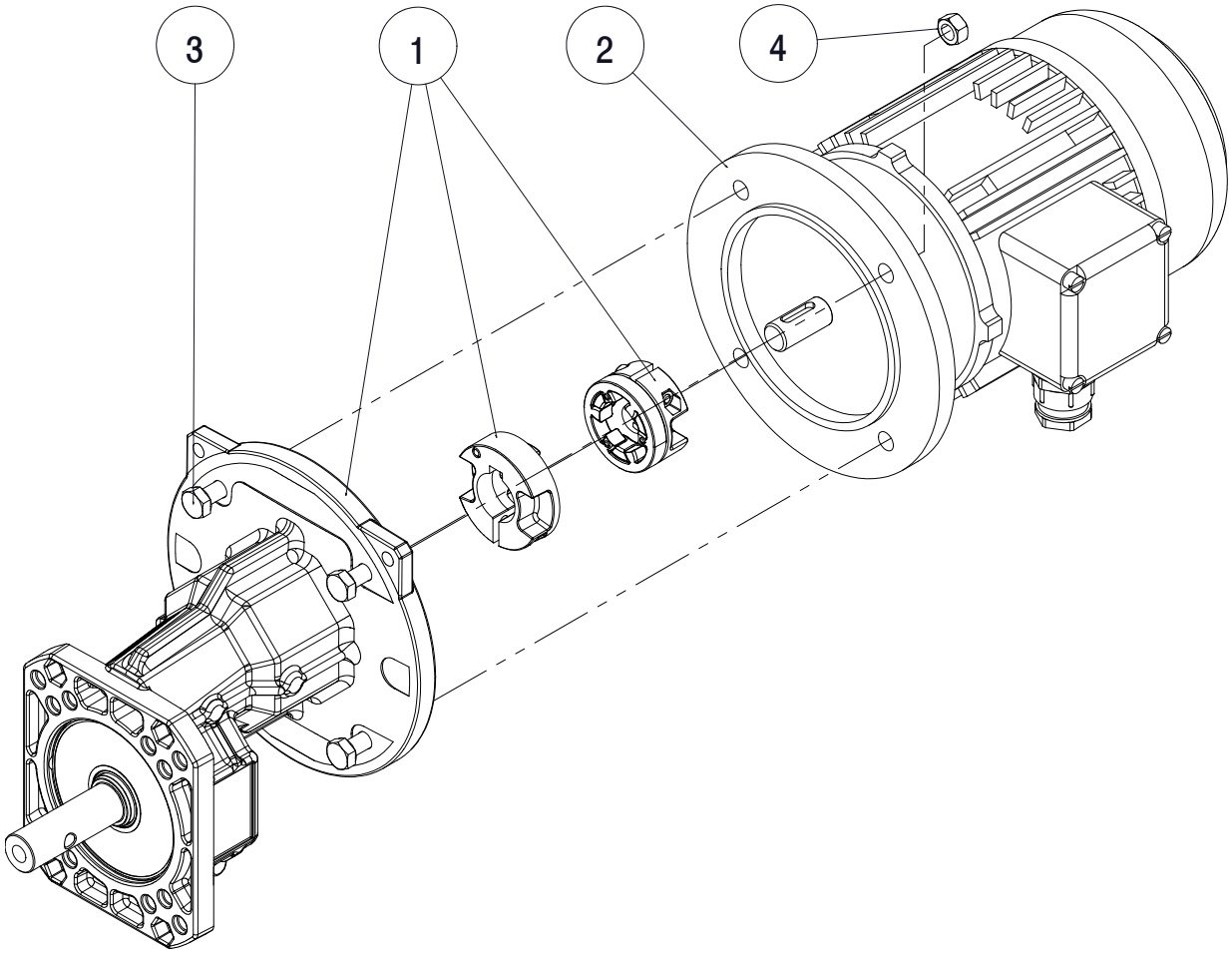

название	номер
ЗАПАСНЫЕ ЧАСТИ	по запросу
КРЫШКА ВЕНТИЛЯТОРА	по запросу
СОЕДИНИТЕЛЬНАЯ КОРОБКА	по запросу
КОНДЕНСАТОР 1-ФАЗНЫЙ МОТОР	по запросу
КАБЕЛЬНОЕ КОЛЬЦО	по запросу

код	название	номер	кол.
	МОТОР-РЕДУКТОР	0..(См. Таблицу)	1
1	МОТОР	1..(См. Таблицу)	1
3	РЕДУКТОР	1..(См. Таблицу)	1
4	БОЛТ M8X30-DIN 933-8.8	20100244	4
5	КОЛПАЧКОВАЯ ГАЙКА M8 - DIN 985	20100418	4

Система	FA-90
Редуктор со шпоночным пазом	
Редуктор с F-обр. муфтой, сталь	13203633
Редуктор с F-обр. муфтой, аллюм.	13204148
Тип комплекта эластичной муфты (CS 71-80-90)	CS80 13204196
Вал мотора	Ø19
Передаточное число	2.944
Число оборотов ведомого вала	450
Размер конструкции	80
Частота эл.мотора 50 Гц (об/мин)	1500
Частота эл.мотора 60 Гц (об/мин)	1800
Объем подачи, кг	3.100
Макс. Время Работы	2 H/day
3x230/400 В, 50 Гц IE1	03202734
Электромотор IE1	13203385 (1,1kW)
3x230/400 В, 50 Гц IE2	03202742
Электромотор IE2	13204212 (1,1kW IE2)
3x200/346 В, 50 Гц	03202750
Электромотор	11024247 (1,1kW)
1x230 В, 50 Гц	03202758
Электромотор	13203351 (1,3kW)
3x220-230/380-400 В, 60 Гц	03202766
Электромотор	19916030 (1,3kW)
3x200/346 В, 60 Гц	03202774
Электромотор	13203369 (1,3kW)
3x254/440 В, 60 Гц	03202782
Электромотор	13203377 (1,3kW)
1x220 В, 60 Гц	03202790
Электромотор	13203419 (1,3kW)

БЛОК ЗАЩИТЫ МОТОРА

(ДЛЯ 1 БЛОКА УПРАВЛЕНИЯ С МОТОРОМ)

.

Мотор	Подачи напряжение		
50 ГЦ	1x230В	3x230В	3x400В
0.37 КВТ	05000666	05000658	05000609
0.55 КВТ	-	05000666	05000609
0.74 КВТ	05000674	05000666	05000658
1.10 КВТ	-	05000674	05000666
1.30 КВТ	05000682	-	-
1.50 КВТ	-	05000690	05000690

Мотор	Подачи напряжение		
60 ГЦ	1x220В	3x220В	3x380В
0.45 КВТ	-	05000658	05000609
0.55 КВТ	05000666	-	-
0.66 КВТ	-	05000666	05000658
0.90 КВТ	05000690	05000674	05000666
1.32 КВТ	-	05000690	05000666
1.80 КВТ	-	05000682	05000674

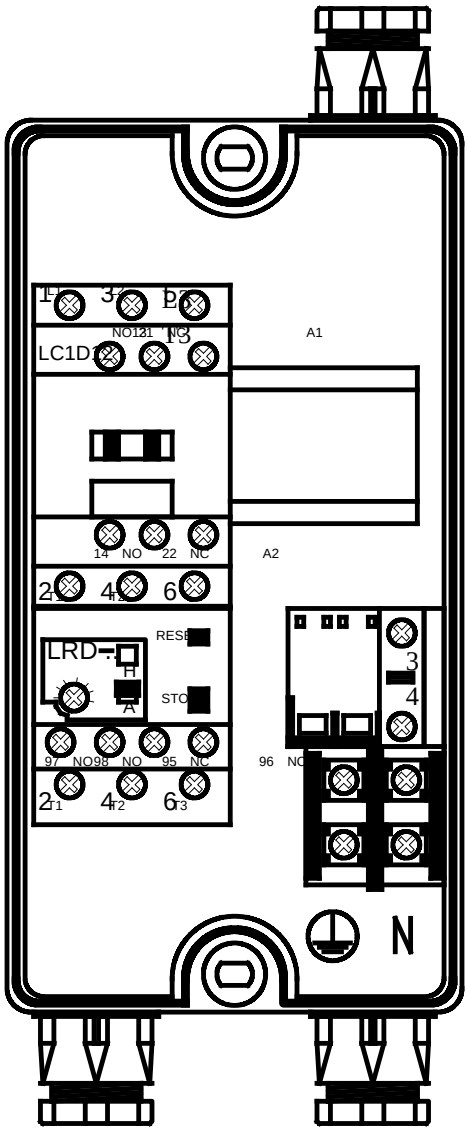

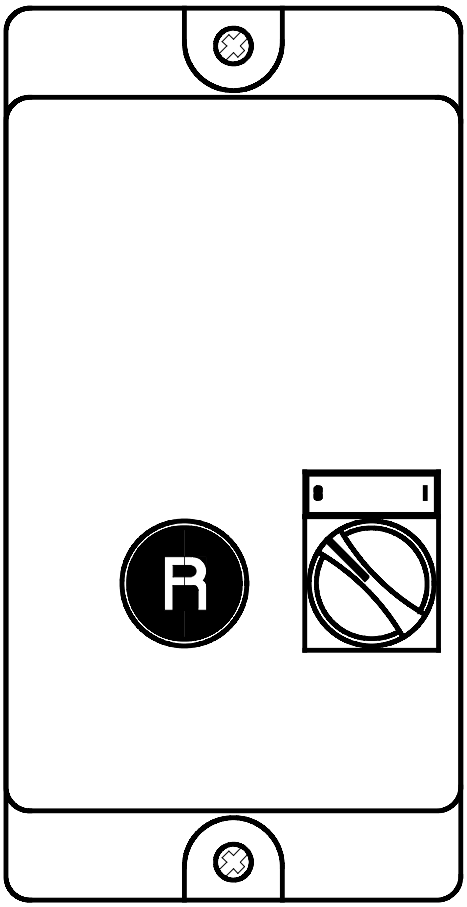

ЧАСТЬ III

ИНСТРУКЦИИ ПО УСТАНОВКЕ

ОБШИЙ ВИД БУНКЕРА 2.75M & 3.2M

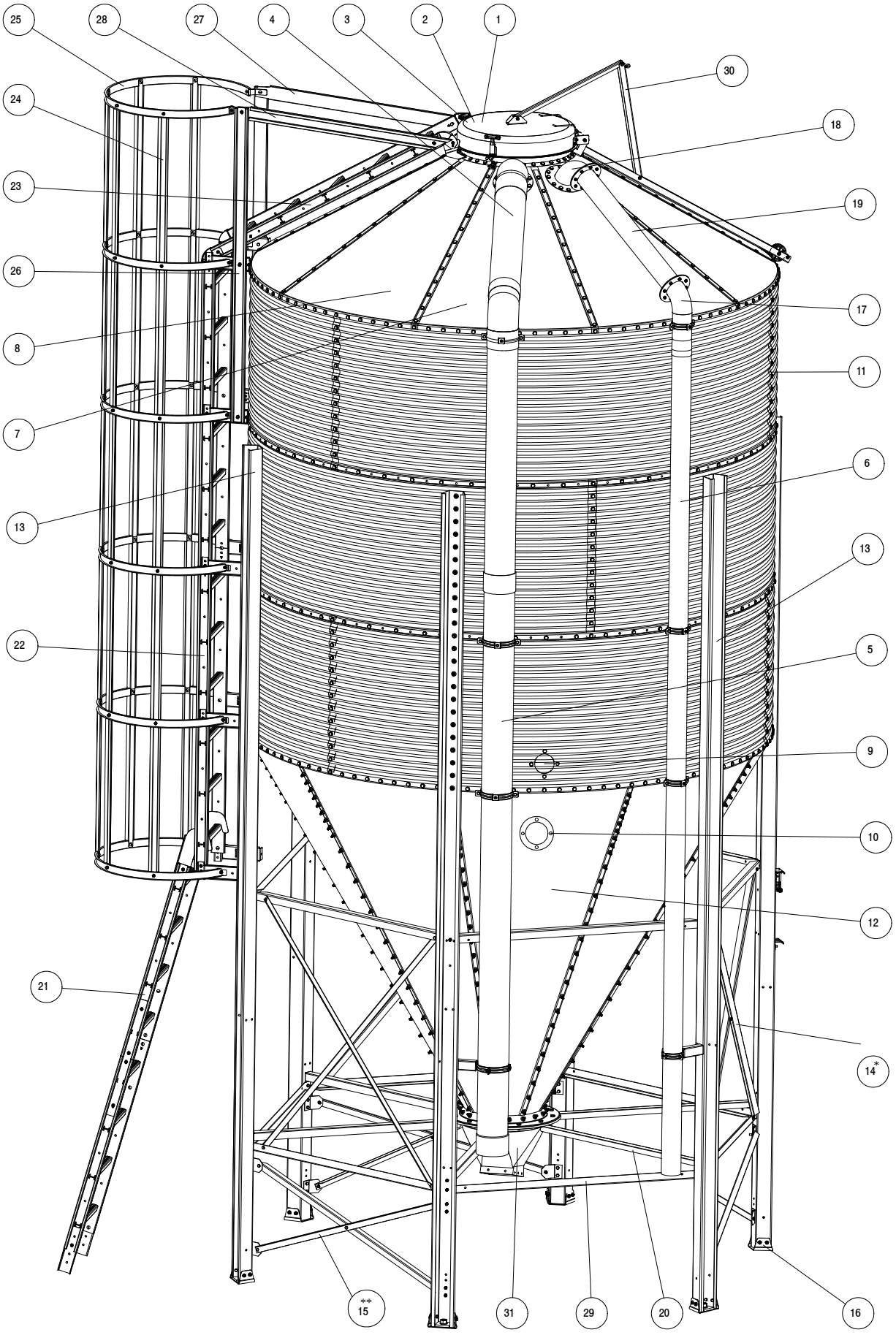

НОМЕРА КОМРОНЕНТОВ

код	название	номер	номер
		2.75M	3.2M
1	МЕХАНИЧЕСКАЯ СИСТЕМА НАПОЛНЕНИЯ 9'/10.5'	06201594	06201594
2	ПНЕВМАТИЧ. СИСТЕМА НАПОЛНЕНИЯ 9'/10,5'	06201206	06201206
3	ПНЕВМО-МЕХАН.СИСТЕМА НАПОЛНЕНИЯ 9'/10.5'	06201602	06201602
4	ВЫПУСКНАЯ ТРУБАФ 160 X 920 ММ	06200653	-
	ВЫПУСКНАЯ ТРУБА Ф 160 X 920 ММ	-	06300263
5	ВЫПУСКНАЯ ТРУБА Ф160 X 1950 ММ	06100366	06100366
6	ВПУСКНАЯ ТРУБА, СТАНДАРТНАЯ ДЛИНА 6 М	06100424	06100424
7	КРОВЕЛ.ПЛАСТИНА Д/ВПУСКА/ВЕНТИЛЯЦИИ -9'	06201883	-
	КРОВ.ПЛАСТИНА Д/ВПУСКА/ВЕНТИЛЯЦИИ-10.5'	-	06300644
8	КРОВЕЛЬНАЯ ПЛАСТИНА - СТАНДАРТ 9"	06201875	-
	КРОВЕЛЬНАЯ ПЛАСТИНА - СТАНДАРТ 10,5"	-	06300636
9	СМОТР. ОКНО ЛИНИИ ПОДАЧИ КОРМА (КОРПУС)	05900899	05900899
10	СМОТРОВОЕ ОКНО (ВОРОНКА)	06100903	06100903
11	ВЕРХ/СРЕД.ПЛАСТ.КОЛЬЦА1ММ	06201024	06300248
	ВЕРХ/СРЕД.ПЛАСТ.КОЛЬЦА1ММ,ОТВЕР.Ф103ММ	06201016	06300230
	ВЕРХ/СРЕД.ПЛАСТ.КОЛЬЦА1ММ,ЛОГОТ,ROXELL	06201032	06300255
	ВЕРХ/СРЕД.ПЛАСТ.КОЛЬЦА1ММ,ОТВЕР.Д/СТОЕК	06200992	06300214
	ВЕРХ/СР.ПЛ.КОЛЬЦА1ММ,ОТВ.Д/СТОЕК+МАРК.	-	06300222
	ВЕРХ/СРЕД.ПЛАСТ.КОЛЬЦА1,25ММ,	06200950	06300198
	ВЕРХ/СРЕД.ПЛАСТ.КОЛЬЦА1,25ММ,ОТВ.Ф103ММ	06200943	06300180
	ВЕРХ/СРЕД.ПЛАСТ.КОЛЬ1,25ММ,ОТВ.Д/СТОЕК	06200935	06300172
	ВЕРХ/СРЕД.ПЛАСТ.КОЛЬЦА1,5ММ	06200984	-
	ВЕРХ/СРЕД.ПЛАСТ.КОЛЬЦА1,5ММ, ОТВ.Ф103ММ	06200976	-
	ВЕРХ/СРЕД.ПЛАСТ.КОЛЬЦА1,5ММ,ОТВ.Д/СТОЕК	06200968	06300206
	ПЛАСТИНА НИЖ.КОЛЬЦА 1ММ	06200810	06300065
	ПЛАСТИНА НИЖ.КОЛЬЦА 1ММ С ОТВЕРСТ.Ф103	06200802	06300057
	ПЛАСТИНА НИЖ.КОЛЬЦА 1,25ММ	06200851	06300081
	ПЛАСТИНА НИЖ.КОЛЬЦА 1,25ММ,ОТВЕРСТ.Ф103	06200844	06300073
	ПЛАСТИНА НИЖ.КОЛЬЦА 1,5ММ	06200877	06300107
	ПЛАСТИНА НИЖ.КОЛЬЦА 1,5ММ С ОТВ.Ф103	06200869	06300099
12	ПЛАСТИНА ВОРОНКИ С ПОКРЫТИЕМ 9'-1,25 ММ	06202097	-
	ПЛАСТИНА ВОРОНКИ С ПОКРЫТ.10,5'-1,25ММ	-	06300792
	ПЛАСТИНА ВОРОНКИ С ПОКРЫТИЕМ 9'- 1,5 ММ	06202105	-
	ПЛАСТИНА ВОРОНКИ С ПОКРЫТ.10,5'-1,5 ММ	-	06300800
13	НОЖКА СИЛОСА 9' 3630 X 2.5 ММ	06201933	
	НОЖКА СИЛОСА 9' 4443 X 2,5 ММ	06200760	
	НОЖКА СИЛОСА 9' 4443 X 3,5 ММ	06200778	
	НОЖКА СИЛОСА 10,5' 4838 X 3,5 ММ	-	06300883
*14	X-РАСКОС	06102396	06102396
**15	КОРОТКИЙ X-РАСКОС	06201974	-
16	КОМПЛЕКТ АНКЕРОВ М20- 9' & 10.5'	06200455	06200455
17	КОЛЕНО ВХОДНОЕ - КОРПУС	05900071	05900071
18	КОЛЕНО ВХОДНОЕ - КРЫШКА	05900089	05900089
19	СОЕД. ДЕТАЛЬ ДЛЯ ВПУСКНОГО КОЛЕНА 9"	06201099	-
	СОЕД. ДЕТАЛЬ ВПУСКНОГО КОЛЕНА 10,5"	-	06300040
20	РАСКОС ВОРОНКИ - 9'	06201982	-
	РАСКОС ВОРОНКИ - 10.5'	-	06300701
21	ЛЕСТНИЦА-СТРЕМЯНКА С КРЮКАМИ 6'/9'	06000699	-
	ЛЕСТНИЦА-СТРЕМЯНКА С КРЮКАМИ 7'/10.5'	-	06101935
22	ЛЕСТНИЦА 1 КОЛЬЦО	05900097	05900097
	ЛЕСТНИЦА 2 КОЛЬЦА	05900105	05900105
23	ЛЕСТНИЦА-СТРЕМЯНКА ДЛЯ КРЫШИ 9'	06201180	-
24	КРЕПЛЕНИЕ ЗАЩИТНОЙ КЛЕТИ	05900048	05900048
25	ЗАЩИТНАЯ КЛЕТЬ	05900030	05900030
26	РЕЙКА ЗАЩИТНОЙ КЛЕТИ	05900022	05900022
27	ЗАЩИТ.ШИНА ЛЕСТНИЦЫ Д/КРЫШИ ЛЕВ.9&10.5'	06201081	06201081
28	ЗАЩИТ.ШИНА ЛЕСТНИЦЫ Д/КРЫШИ ПР.9&10.5'	06201073	06201073
29	НАТЯЖНОЙ ЭЛЕМЕНТ Д/СТОЙКИ ПОДСТАВКИ 9'	06201966	-
	НАТЯЖНОЙ ЭЛЕМЕНТ Д/СТОЙКИ ПОДСТАВКИ10.5'	-	06300693
30	МЕХАН. СИСТЕМА ОТКРЫВАНИЯ 9'- ОЦИНК.	06202055	-
	МЕХАН. СИСТЕМА ОТКРЫВАНИЯ 10.5- ОЦИНК.	-	06300784
31	ВЕРХНЯЯ ВОРОНКА ПОЛИЭТИЛ.ЧЕРНЫЙ,15ГРАД.	03000577	03000577
*	ТОЛЬКО ДЛЯ 905, 906, 907, 1052, 1053, 1054, 1055, 1056		
**	ТОЛЬКО ДЛЯ 906, 907		

БУНКЕРА900 ∅ 2.75M ROXELL

Использование Г-образного профиля **06201917**

Количество колец Ø2.75M

902	903	904	905	906	907
нет	нет	нет	да	да	да

ШНЕКОВОЕ НАПОЛНЕНИЕ:
9x 06201875 СЕКЦИЯ КРЫШИ-СТАНДАРТНАЯ
ПНЕВМАТИЧЕСКОЕ НАПОЛНЕНИЕ:
7x 06201875 СЕКЦИЯ КРЫШИ-СТАНДАРТНАЯ
2x 06201883 СЕКЦИЯ КРЫШИ – СИСТЕМА ЗАПОЛНЕНИЯ/СБРОСА

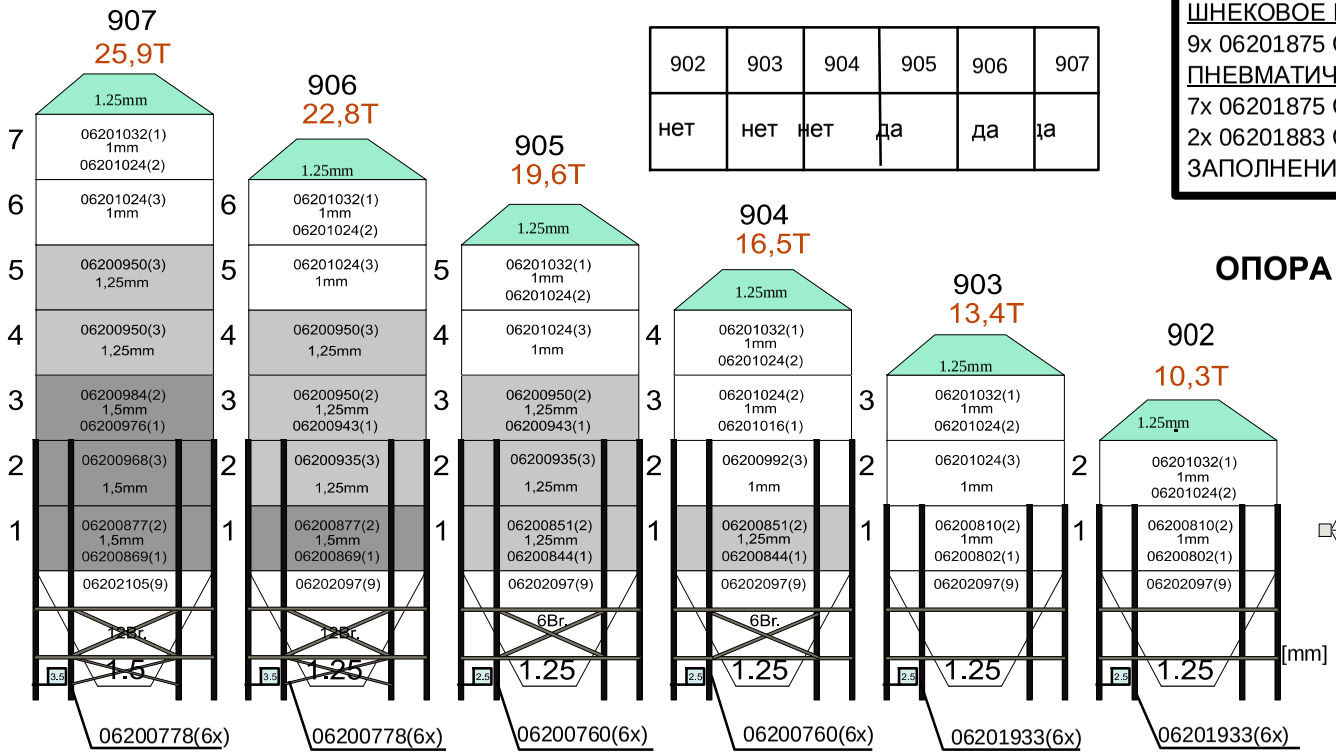

ОПОРА СТОЙКИ ГОРИЗОНТАЛЬНАЯ - ВИД СНИЗУ

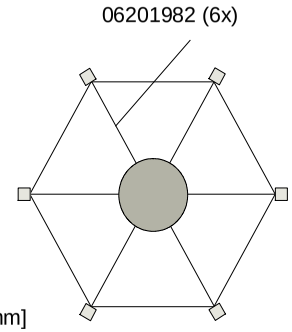

ПОДШИПНИКИ1 ROXELL ДЛЯ 907-906

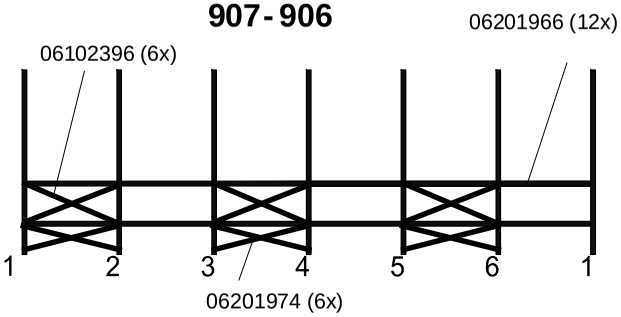

ПОДШИПНИКИ1 ROXELL ДЛЯ 905-904

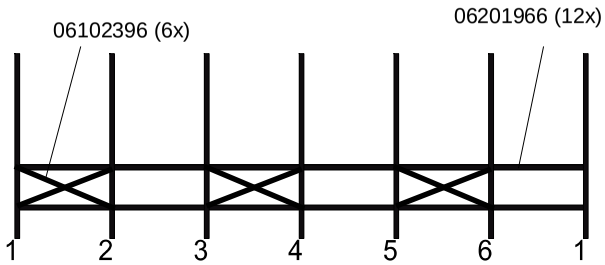

ПОДШИПНИКИ1 ROXELL ДЛЯ 903-902

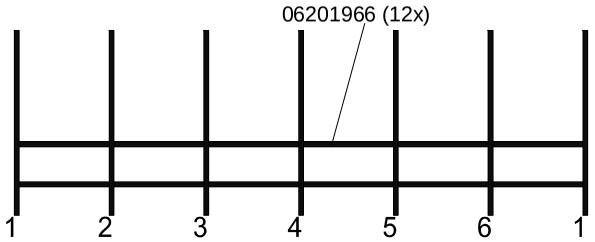

БУНКЕРА1000 ∅ 3.2M ROXELL

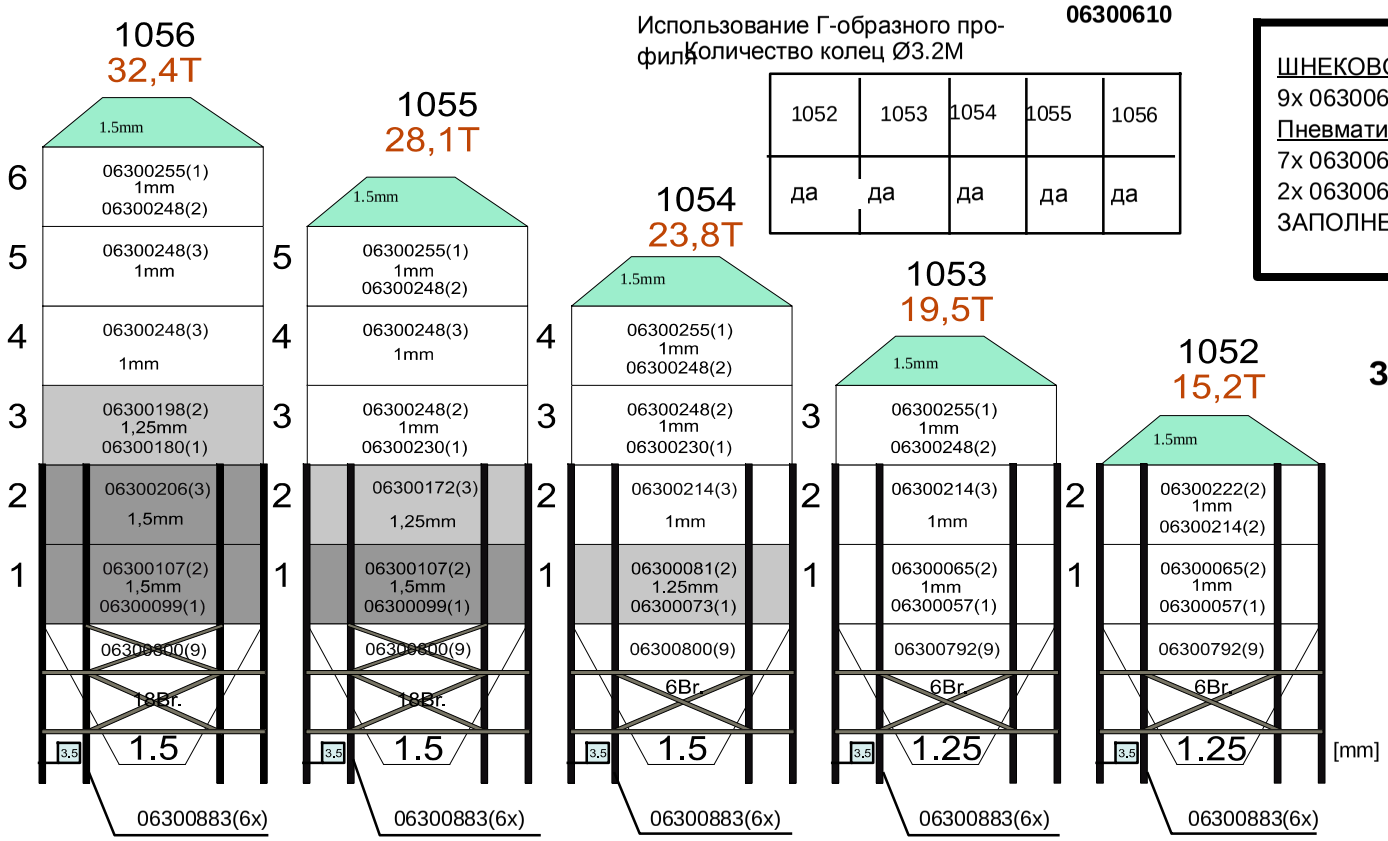

Использование Г-образного профиля

Количество колец Ø3.2M

06300610

1052	1053	1054	1055	1056
да	да	да	да	да

ШНЕКОВОЕ НАПОЛНЕНИЕ:
9x 06300636 СЕКЦИЯ КРЫШИ-СТАНДАРТНАЯ
Пневматическое наполнение:
7x 06300636 СЕКЦИЯ КРЫШИ-СТАНДАРТНАЯ
2x 06300644 СЕКЦИЯ КРЫШИ – СИСТЕМА ЗАПОЛНЕНИЯ/СБРОСА

ОПОРА СТОЙКИ ГОРИЗОНТАЛЬНАЯ - ВИД СНИЗУ

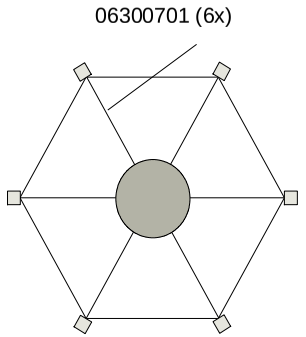

ПОДШИПНИКИ1 ROXELL ДЛЯ 1056 - 1055

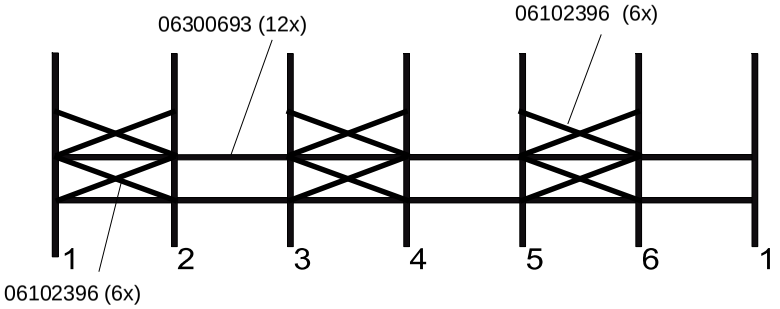

ПОДШИПНИКИ1 ROXELL ДЛЯ 1054 - 1053 - 1052

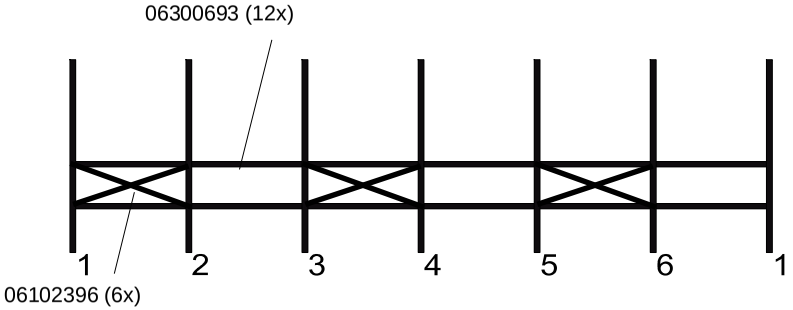

ПЕРЕД МОНТАЖОМ БУНКЕРА

1. Проверьте сразу после доставки количество и состояние доставленных частей. Претензии направляйте в транспортную компанию.

2. Осторожно обращайтесь с деталями, чтобы не повредить цинковое покрытие.

3. Храните детали в сухом помещении.

4. Храните замазку при комнатной температуре.
Во время **сборки**, также держите герметик при комнатной температуре.

5. Допускается хранение не более двух упаковок листов весом 1 т в стопке. Это позволяет предотвратить деформацию листов.

6. Запасные детали хранятся на стеллажах, в контейнерах или на поддонах.

7. Используйте специально разработанную раму для монтажа бункера.

8. Прочтите все инструкции по монтажу перед началом работы. Выполняйте последовательно шаги, указанные в Части III настоящего руководства.

9. Для стран Европы: после монтажа наклейте этикетку (15902091, см. комплект запчастей) на впускную или выпускную трубу или на внутренний накопитель бункера на уровне глаз.

ПОДГОТОВКА К МОНТАЖУ

ДАЛЕЕ ПРИВЕДЕНА ИСЧЕРПЫВАЮЩАЯ ИНФОРМАЦИЯ (ПО КАЖДОЙ МОДЕЛИ БУНКЕРА) О РАЗМЕРАХ И ПОЛОЖЕНИИ ЧАСТЕЙ БУНКЕРА (ЛИСТОВ, НОЖЕК, БОЛТОВ, ГАЕК И Т. Д.).

ВНИМАНИЕ: ЗАТЯНУТЬ БОЛТЫ И ГАЙКИ С КРУТЯЩИМ МОМЕНТОМ **ОТ 13 НМ ДО 26 НМ!**
ИЛИ: 09700105:ШТЫРЬ ДЛЯ СБОРКИ БУНКЕРА

ВНИМАНИЕ: Болты с пластиковой головкой можно удерживать **гаечным ключом 17.**

код	название	номер
1	БОЛТ М 8 Х 20 С РЕЗИНОВЫМ КОЛПАЧКОМ	16103152
2	БОЛТ М 8 Х 16 ДЛЯ ВОРОНКИ СИЛОСА	20200242
3	БОЛТ М8Х25- DIN 933- SP	20200143
4	БОЛТ М12Х25 DIN 933- SP	20200168
5	ГАЙКА М8- DIN 934	20200028
6	ГАЙКА М8 DIN 934- SP.	20200119
7	ГАЙКА М12 DIN 934- SP.	20200135
8	МЕТАЛЛИЧЕСКАЯ ПОДКЛАДНАЯ ШАЙБА	20200036
9	РЕЗИНОВЫЙ КОЛПАЧОК М8	16103699
10	РЕЗИНОВАЯ ПОДКЛАДНАЯ ШАЙБА Ф16ХФ7.5Х3	20200044
11	БОЛТ М8Х25-DIN 933-8.8	20100236
12	БОЛТ М8Х20-DIN 933-8.8	20200150
*13	БОЛТ С ПОЛУКРУГЛОЙ ГОЛОВКОЙ М8Х20-SP	20200176
*	НЕ ПОКАЗАНЫ	

РАСПОЛОЖЕНИЕ БОЛТОВ, ГАЕК И ШАЙБ

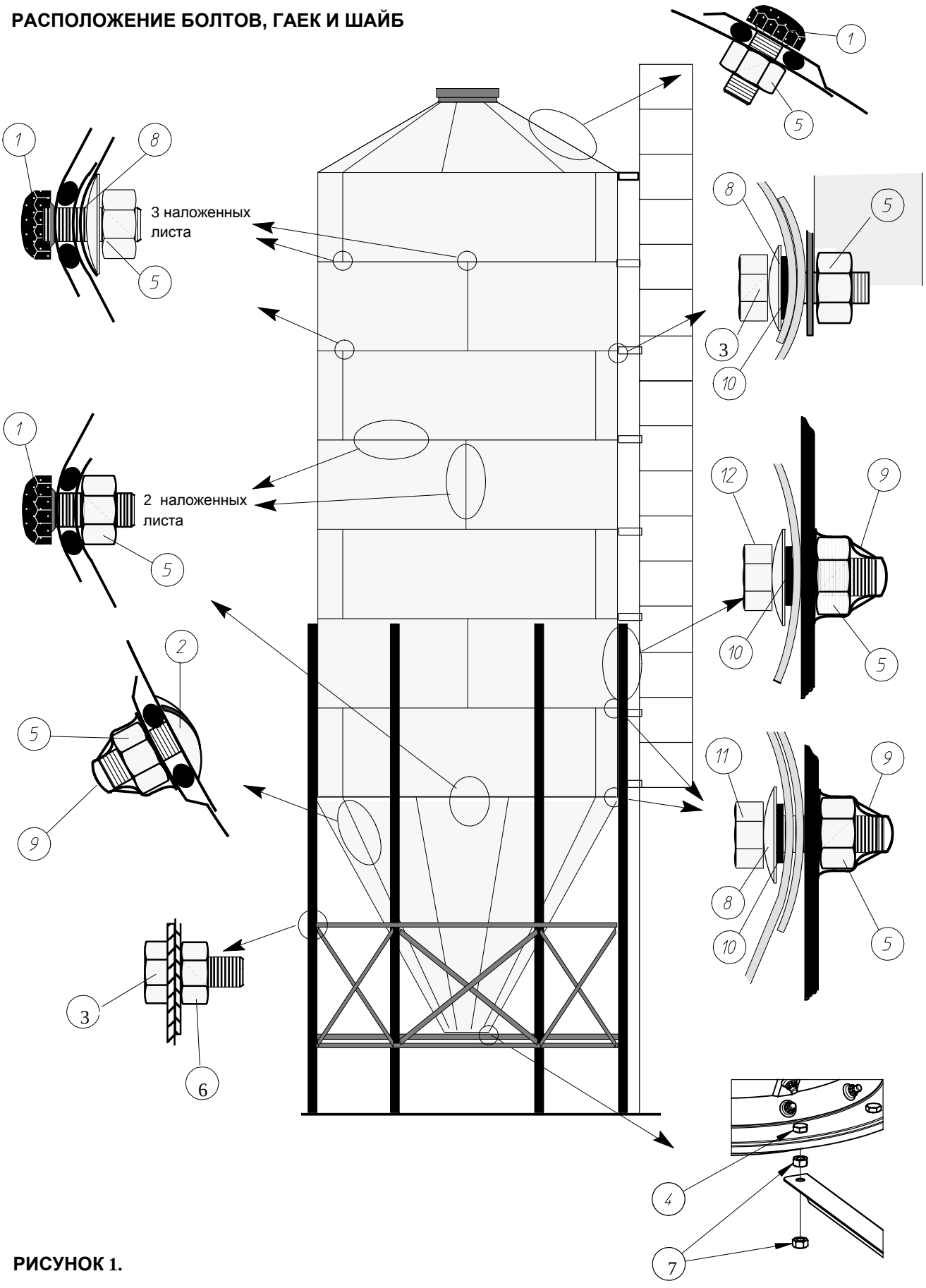

РИСУНОК 1.

ИНСТРУМЕНТЫ

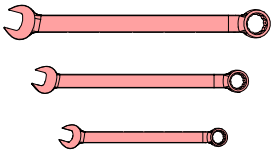

13, 17, 22, 30

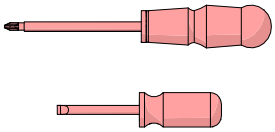

(рабочая часть 10 мм



БУРИ ∅9 + по бетону ∅20



13, 22

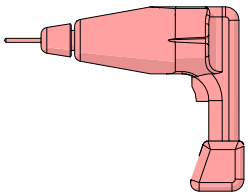









09700105: Штырь для сборки бункера (2x) (S 525)

РИСУНОК 2.

ПОЛОЖЕНИЕ ЭЛЕМЕНТОВ

ОБРАЗЕЦ

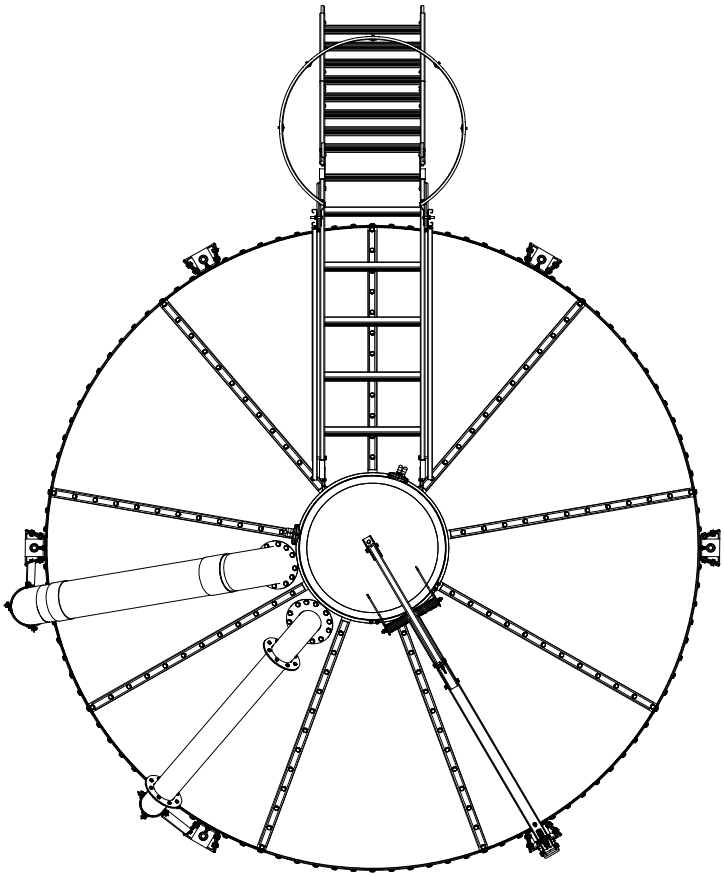

РИСУНОК 3.

ВАША УСТАНОВКА

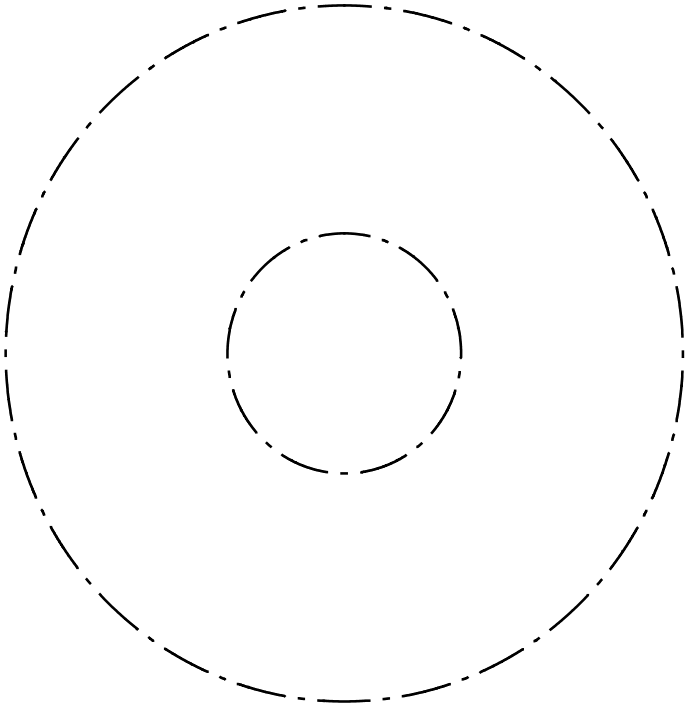

РИСУНОК 4.

БЕТОНИРОВАНИЕ ФУНДАМЕНТА

ВНИМАНИЕ:
Подпочва должна выдерживать давление не менее 0,05 мН/м².
Фундамент должен быть морозоустойчивым.

Прочность бетона: 250 кг цемента на м³ бетона – фракция щебня 0-32 (мм – арматурый каркас Q131 (диаметр арматуры 4-5 мм).

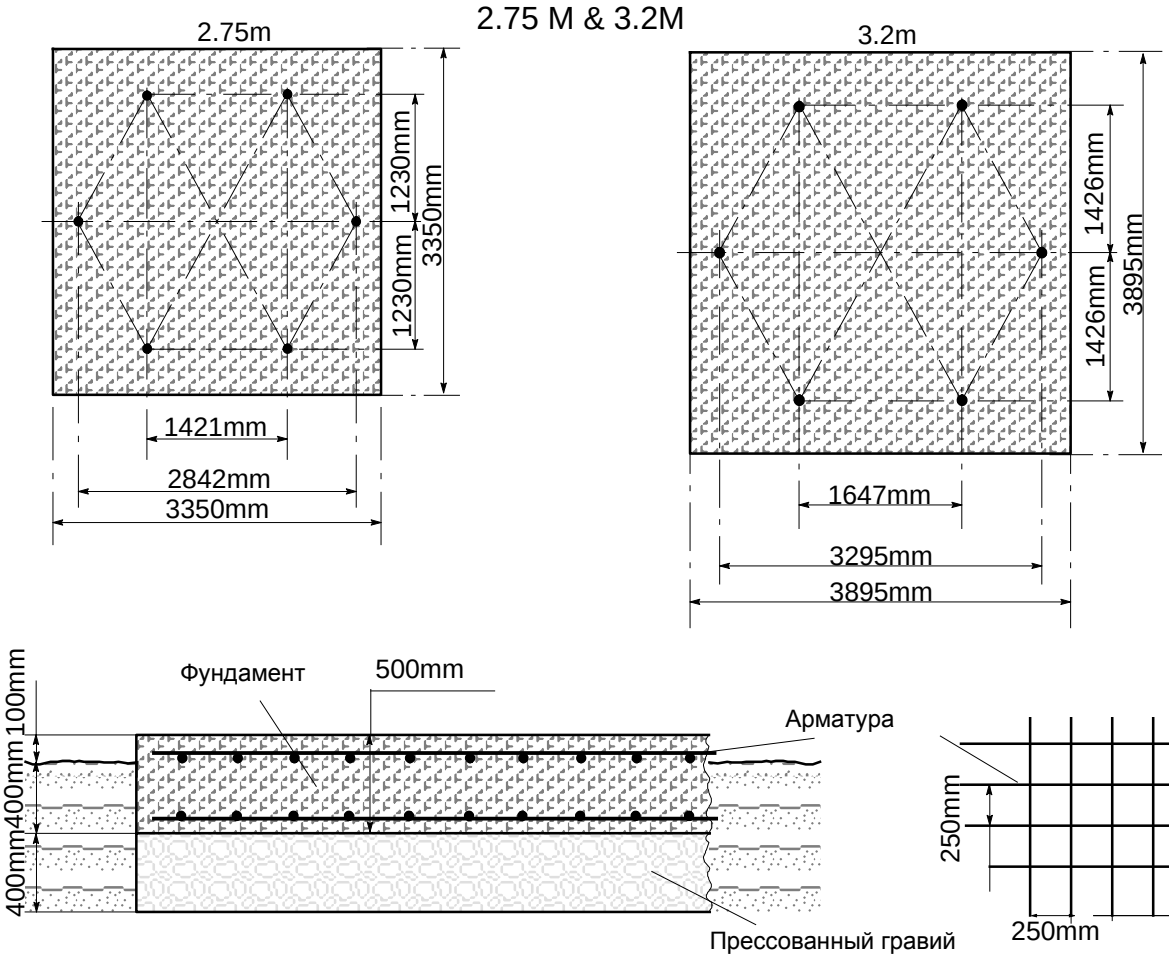

При использовании расширительных болтов:
- Сначала выполните монтаж бункера и установите его на место.
- Отметьте отверстия.
- Сдвиньте бункер в сторону.
- Просверлите отверстия диам. 20 мм.
- Установите бункер (стойки) поверх отверстий
- Закрепите стойки с помощью расширительных болтов M20x170.

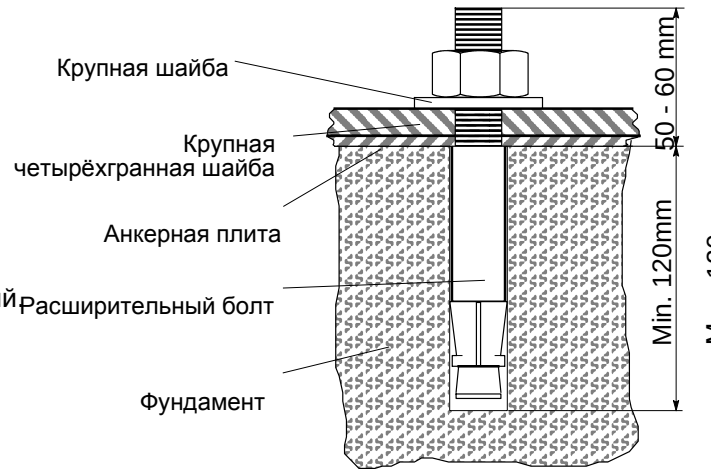

РИСУНОК 5.

МОНТАЖ КОРПУСА БУНКЕРА

1. Используйте крепеж, который входит в комплект запчастей.

2. Разложите кольцевые секции бункера по порядку (нижняя, средняя и верхняя).

3. Удалите смазку с тех мест, куда будут наноситься герметики.

4. Нанесите замазку **как можно ближе** к ряду отверстий, сверху и снизу.

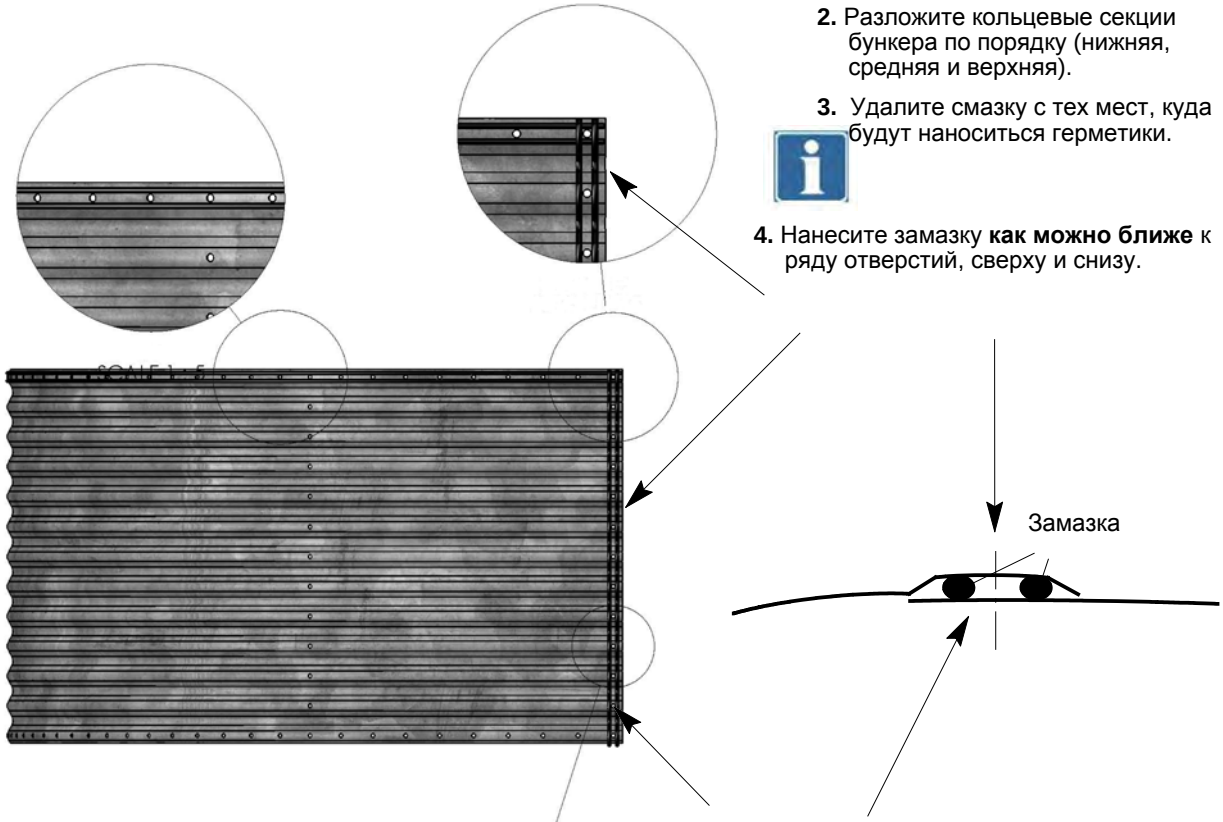

5. Нанесите замазку **как можно ближе** к ряду отверстий с правоу левой стороны перед размещением следующей секции.

РИСУНОК 6.

СБОРКА 1. КОЛЬЦО

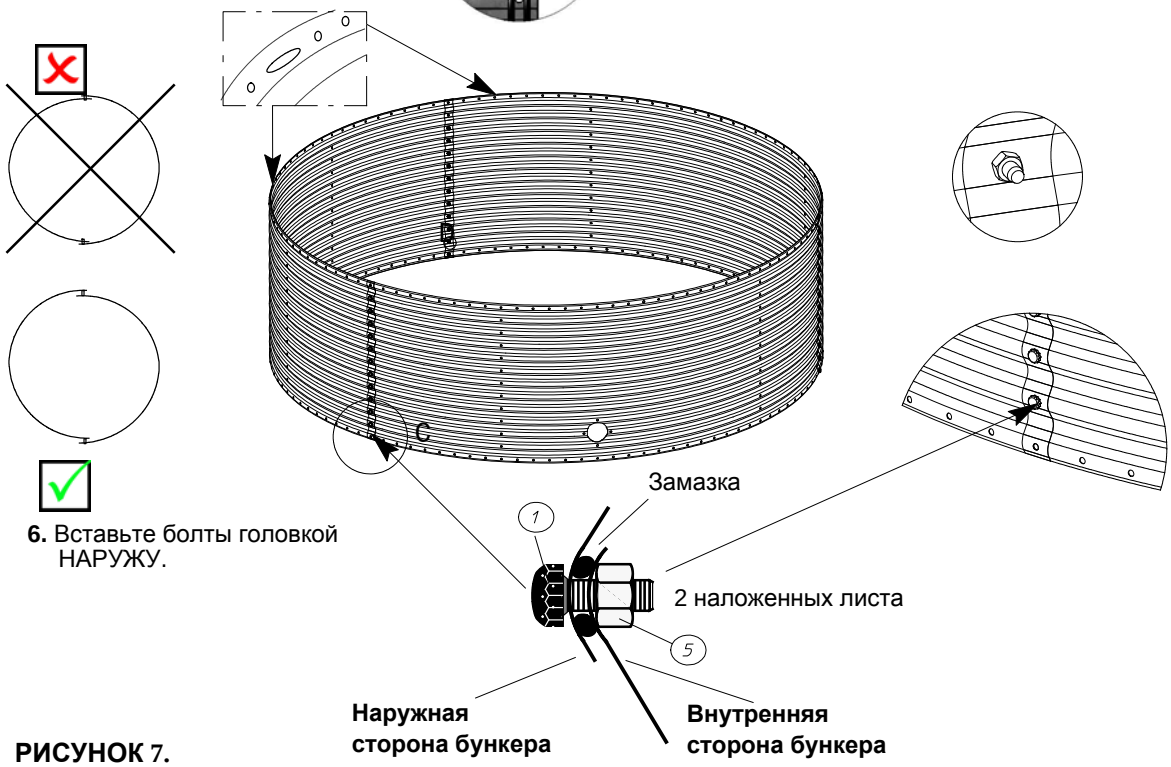

6. Вставьте болты головкой НАРУЖУ.

РИСУНОК 7.

Затяните вручную. Затягивать гайки внутри кольца гаечным ключом или гайковёртом можно только после монтажа всех частей бункера.
НЕОБХОДИМО ОБЕСПЕЧИВАТЬ МОМЕНТ ЗАТЯЖКИ БОЛТОВ В ПРЕДЕЛАХ 13-26 НМ!

СБОРКА 2. КОЛЬЦО

В ТЕЧЕНИЕ УСТАНОВКИ ОТВЕРСТИЕ С ПРОРЕЗЬЮ ДОЛЖНО БЫТЬ ОБРАЩЕНО ВВЕРХ

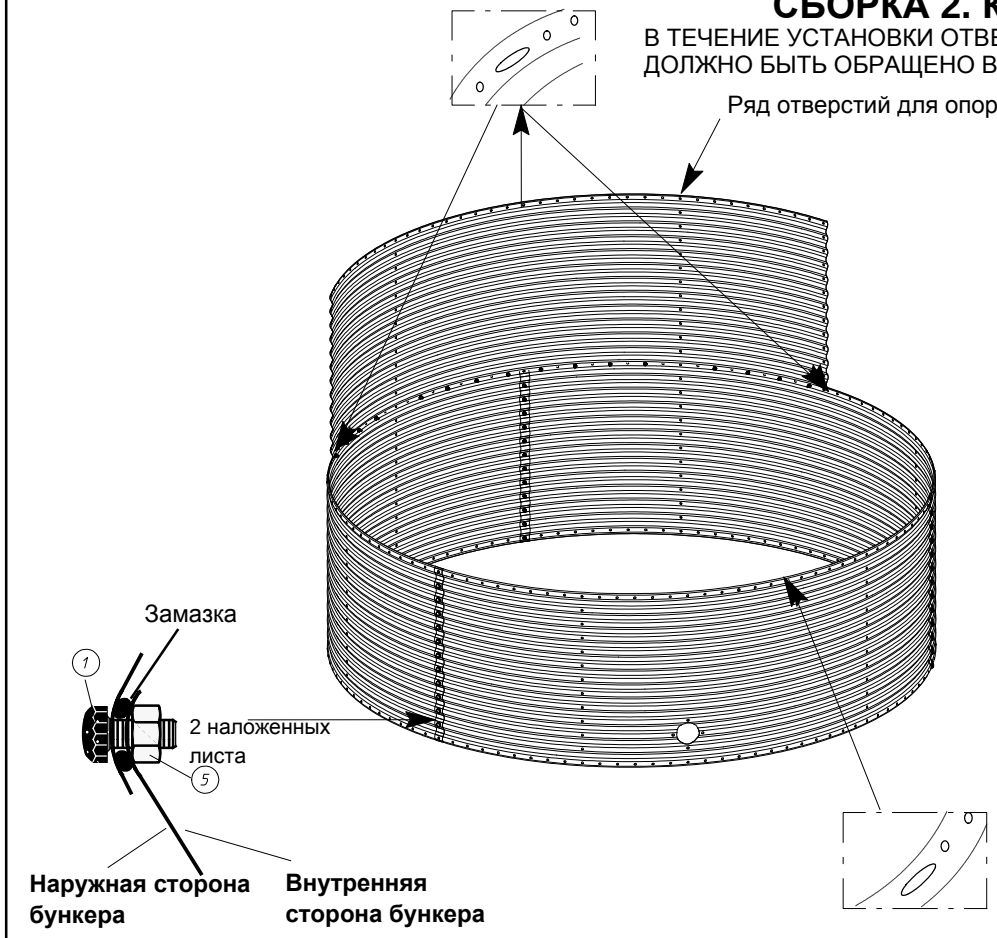

РИСУНОК 8.

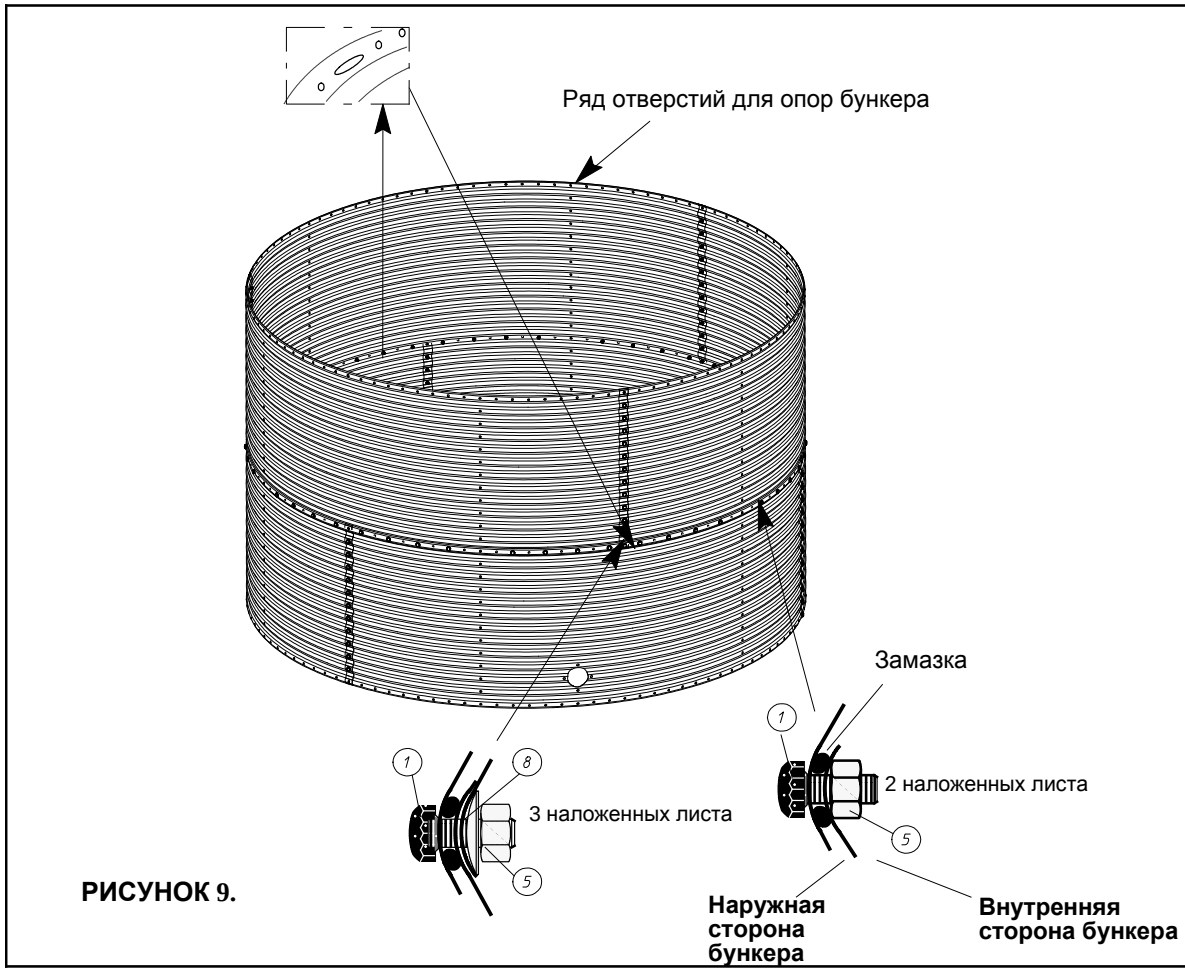

РИСУНОК 9.

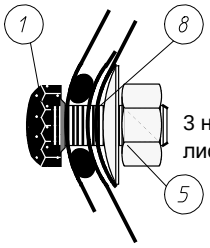

3 наложенных листа

СБОРКА 3. КОЛЬЦО

С момента сборки **3го кольца** и далее, следует **поставить** корпус бункера **набок!**

Расположить корпус бункера **на ровной и чистой поверхности!**

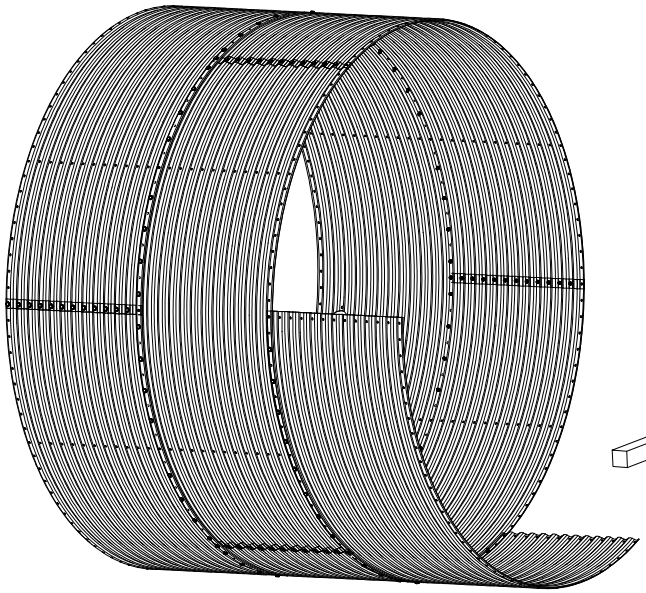

РИСУНОК 10.

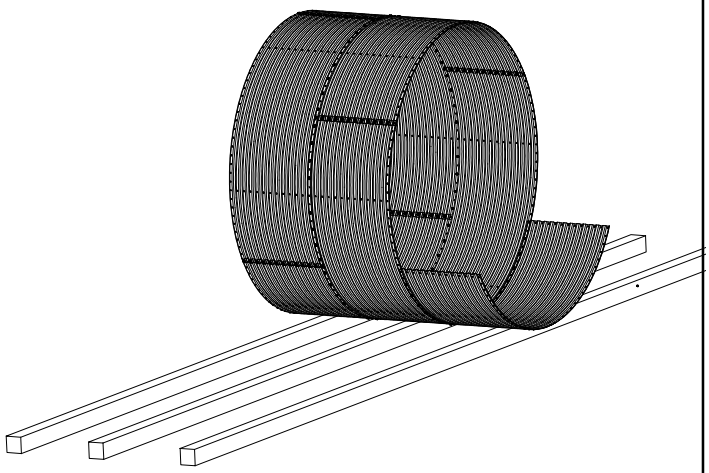

РИСУНОК 11.

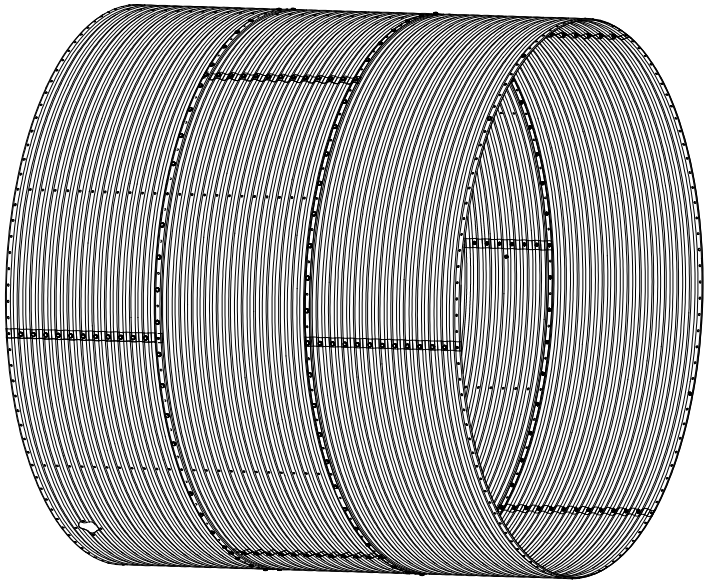

РИСУНОК 12.

Чтобы избежать деформации **бункера** высотой **3,2 м** во время сборки, установите две временные деревянные опоры.

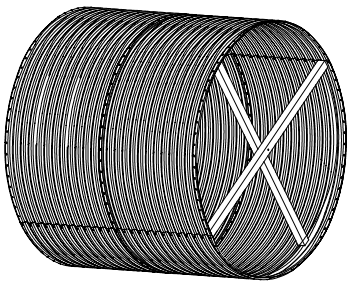

РИСУНОК 13.

СБОРКА ЗАГРУЗОЧНОГО УСТРОЙСТВА

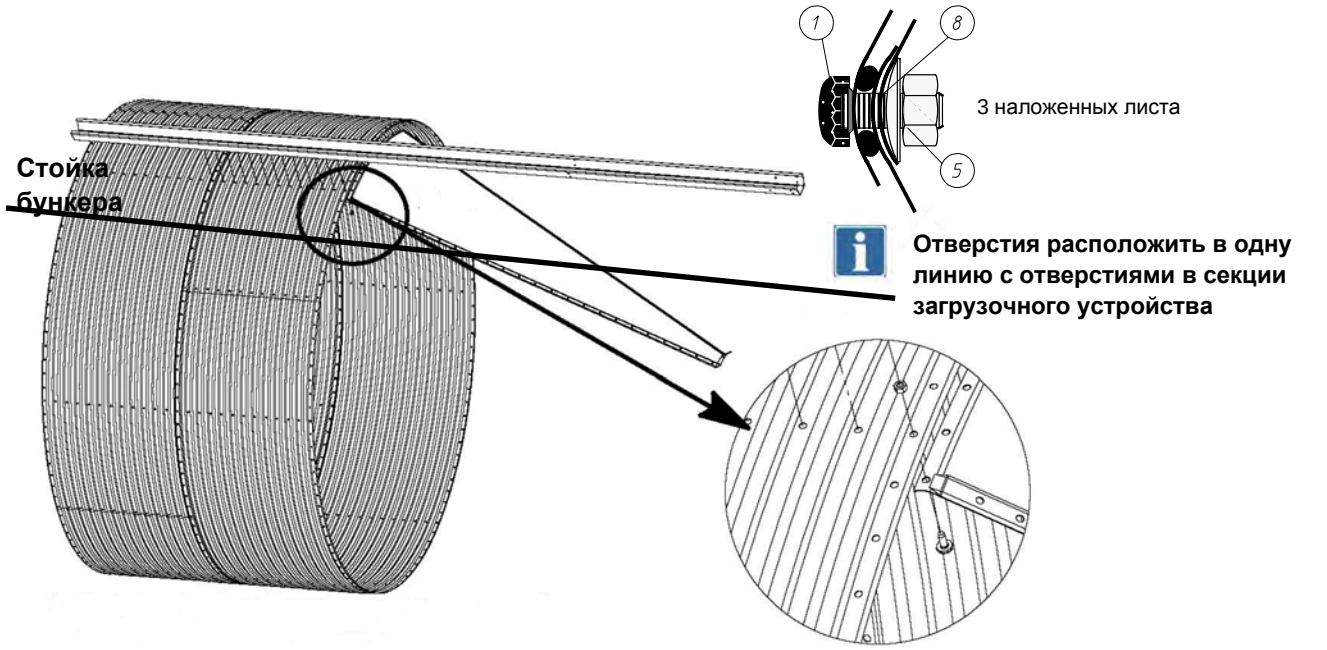

РИСУНОК 14.

1. Удалите смазку с тех секций внутреннего накопителя, куда будут наноситься герметики.

2. Нанесите замазку справа и слева от каждого ряда отверстий.

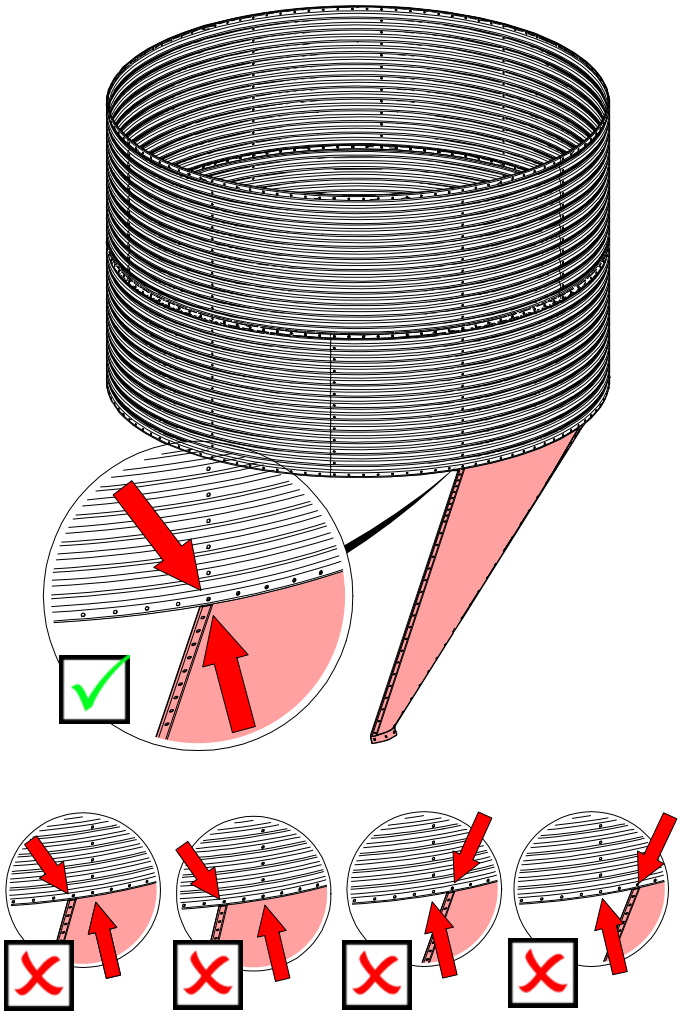

РИСУНОК 15.

3. Вставьте секцию в корпус бункера.
Затяните болты таким же образом, как и в корпусе бункера.

4. Расположите следующие секции, устанавливая петли согласно схеме.

5. Все наложения должны быть ориентированы в одном направлении.

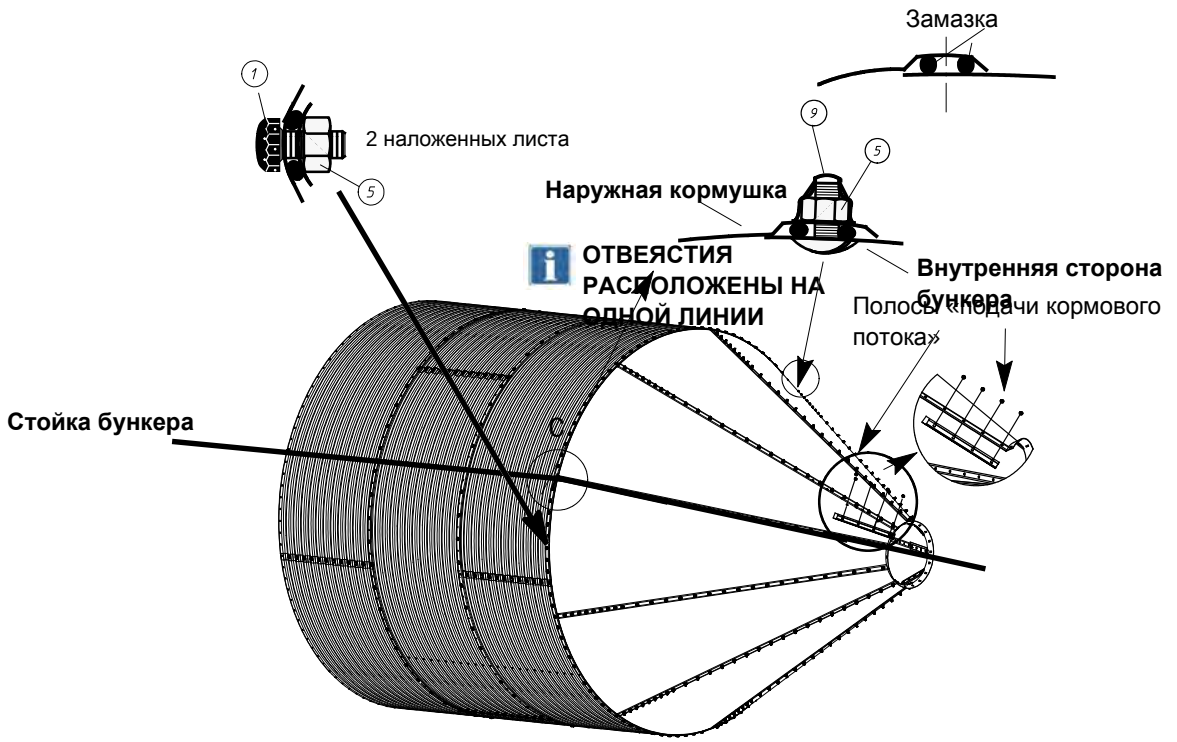

6. Соедините секции с внутренней стороны накопителя с помощью болтов с полукруглыми головками.

7. Установите в 4 отверстия в нижней секции накопителя вместо скругленных болтов полосы «потока корма».

РИСУНОК 16.

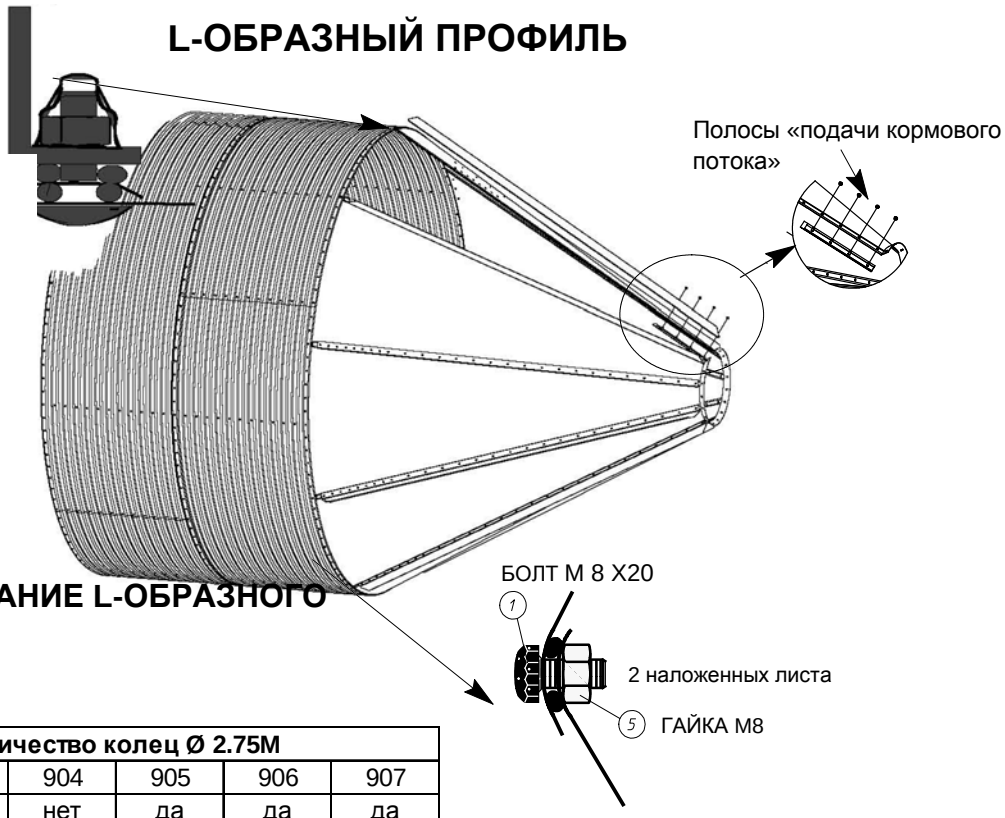

ИСПБЛЗОВАНИЕ L-ОБРАЗНОГО ПРОФИЛЯ

Количество колец Ø 2.75M					
902	903	904	905	906	907
нет	нет	нет	да	да	да
Количество колец Ø 3.2M					
1052	1053	1054	1055	1056	
да	да	да	да	да	

РИСУНОК 17.

УСТАНОВКА КРЫШИ БУНКЕРА

1. Удалите смазку с тех секций крыши, куда будут наноситься герметики.

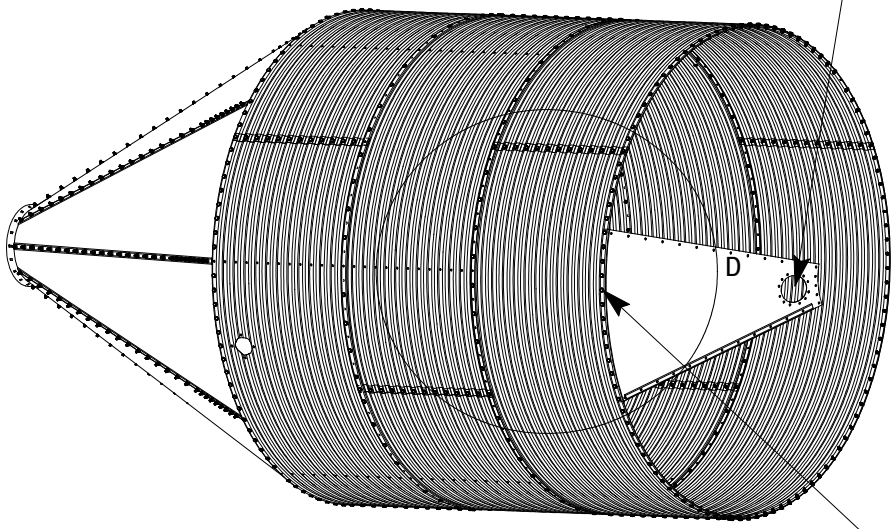

РИСУНОК 18.

2. Начните с секции крыши, где находится отверстие для пневматического наполнения в том месте, где планируется установить впускная труба. Третье отверстие от стойки.

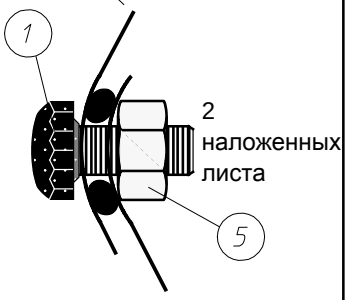

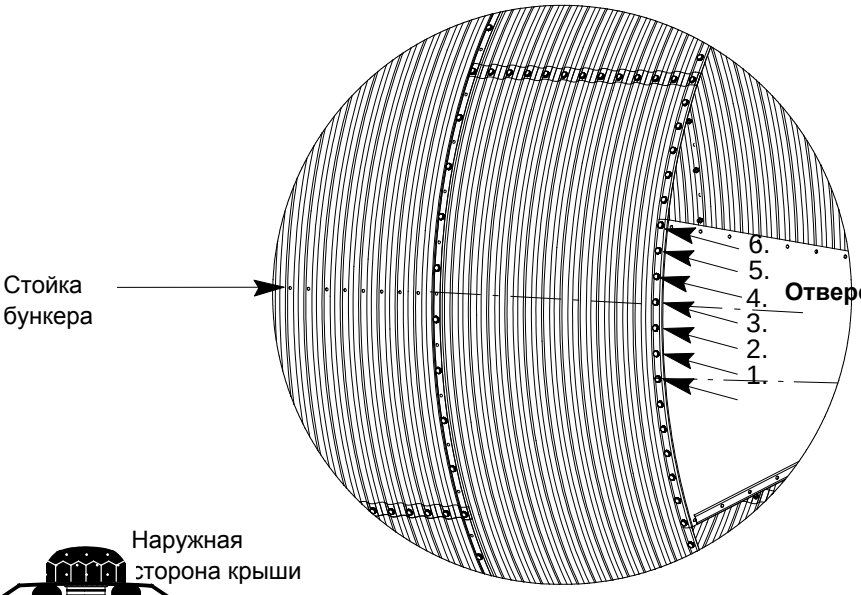



Используйте замазку между швами.

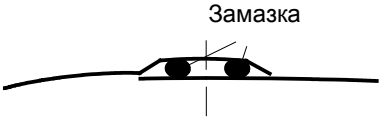

РИСУНОК 19.

УСТАНОВКА КРЫШИ БУНКЕРА

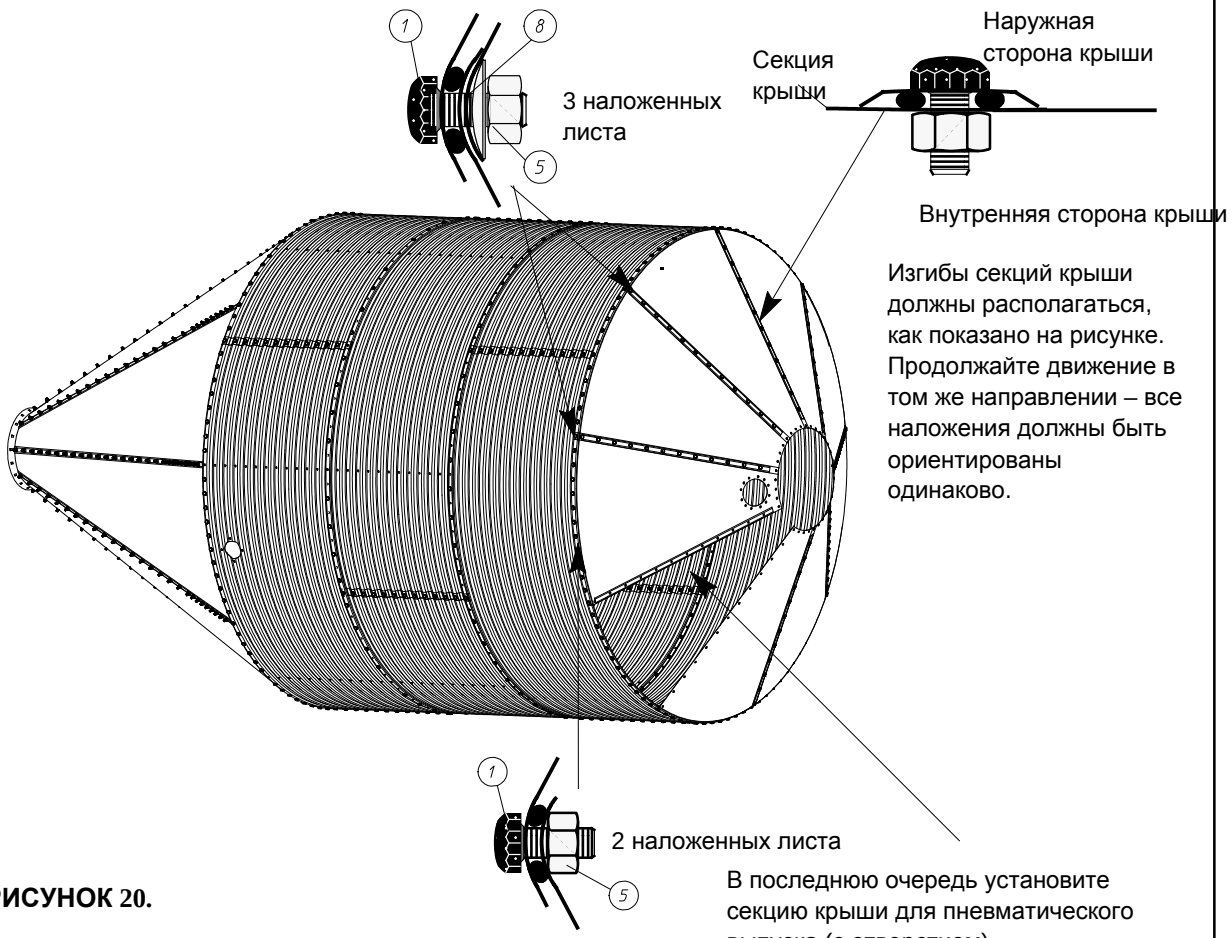

Изгибы секций крыши должны располагаться, как показано на рисунке. Продолжайте движение в том же направлении – все наложения должны быть ориентированы одинаково.

РИСУНОК 20.

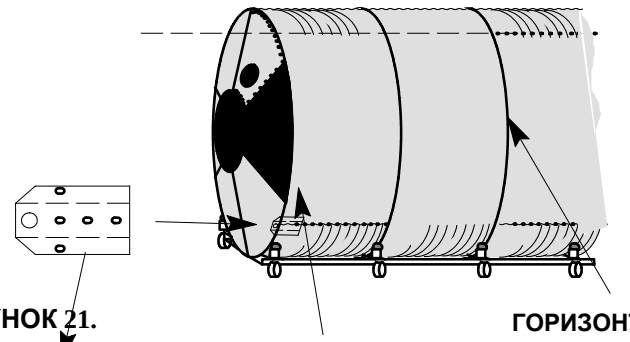

В последнюю очередь установите секцию крыши для пневматического выпуска (с отверстием). Рекомендуется установить секцию крыши для пневматического наполнения ближе к секции крыши для пневматического **выпуска**. Это способствует снижению пылеобразования до абсолютного минимума. ЗАПРЕЩАЕТСЯ устанавливать эти секции противоположно друг другу.

РИСУНОК 21. **ГОРИЗОНТАЛЬНЫЙ ШОВ**

Если **необходимо установить монтажный комплект для бункера** или **лестницы для крыши**, сделайте это сейчас!

ЗАТЯНИТЕ ВСЕ БОЛТЫ (СНАЧАЛА **В ГОРИЗОНТАЛЬНЫХ ШВАХ**) НАЧИНАЯ С ЦЕНТРА (ПАЗ) КАЖДОЙ СЕКЦИИ СО СТОРОНЫ ГАЙКИ.

УТОГ

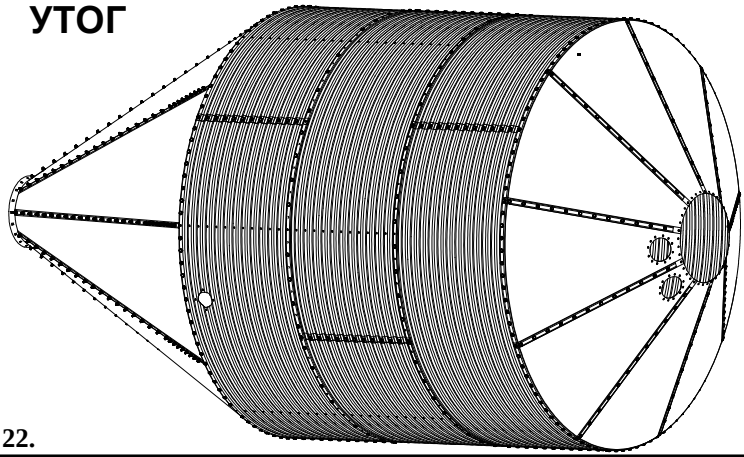

РИСУНОК 22.

УСТАНОВКА БУРТИКА НА ВСТРОЕННЫЙ БУРТИК ВНУТРЕННЕГО ПРИЕМНИКА

ДЛЯ Ø 2.75M:

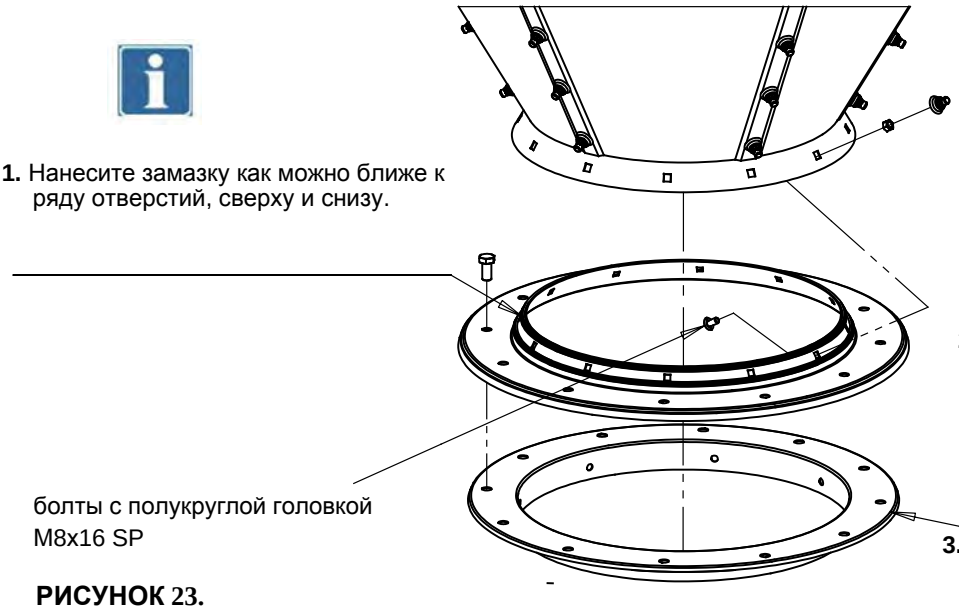

РИСУНОК 23.

ДЛЯ Ø 3.2M:

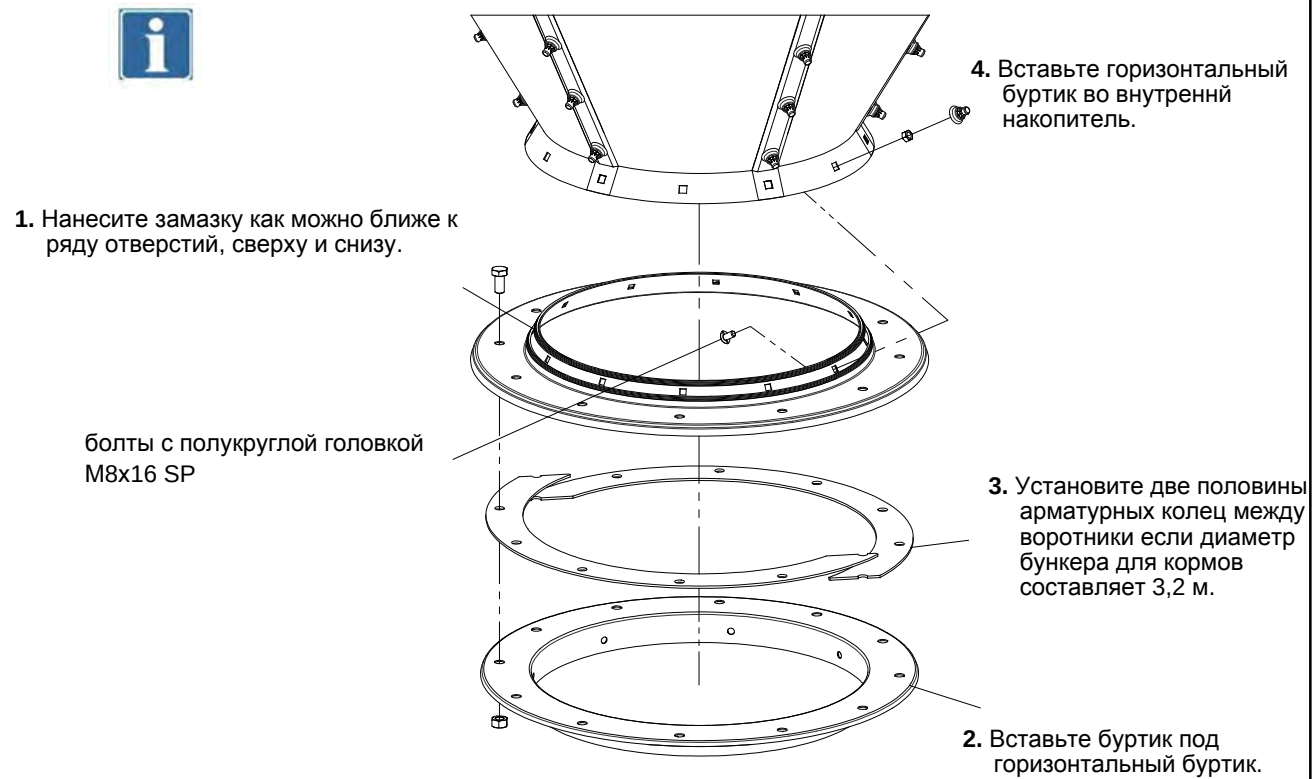

РИСУНОК 24.

УСТАНОВКА БУРТИКА НА ВСТРОЕННЫЙ БУРТИК ВНУТРЕННЕГО ПРИЕМНИКА

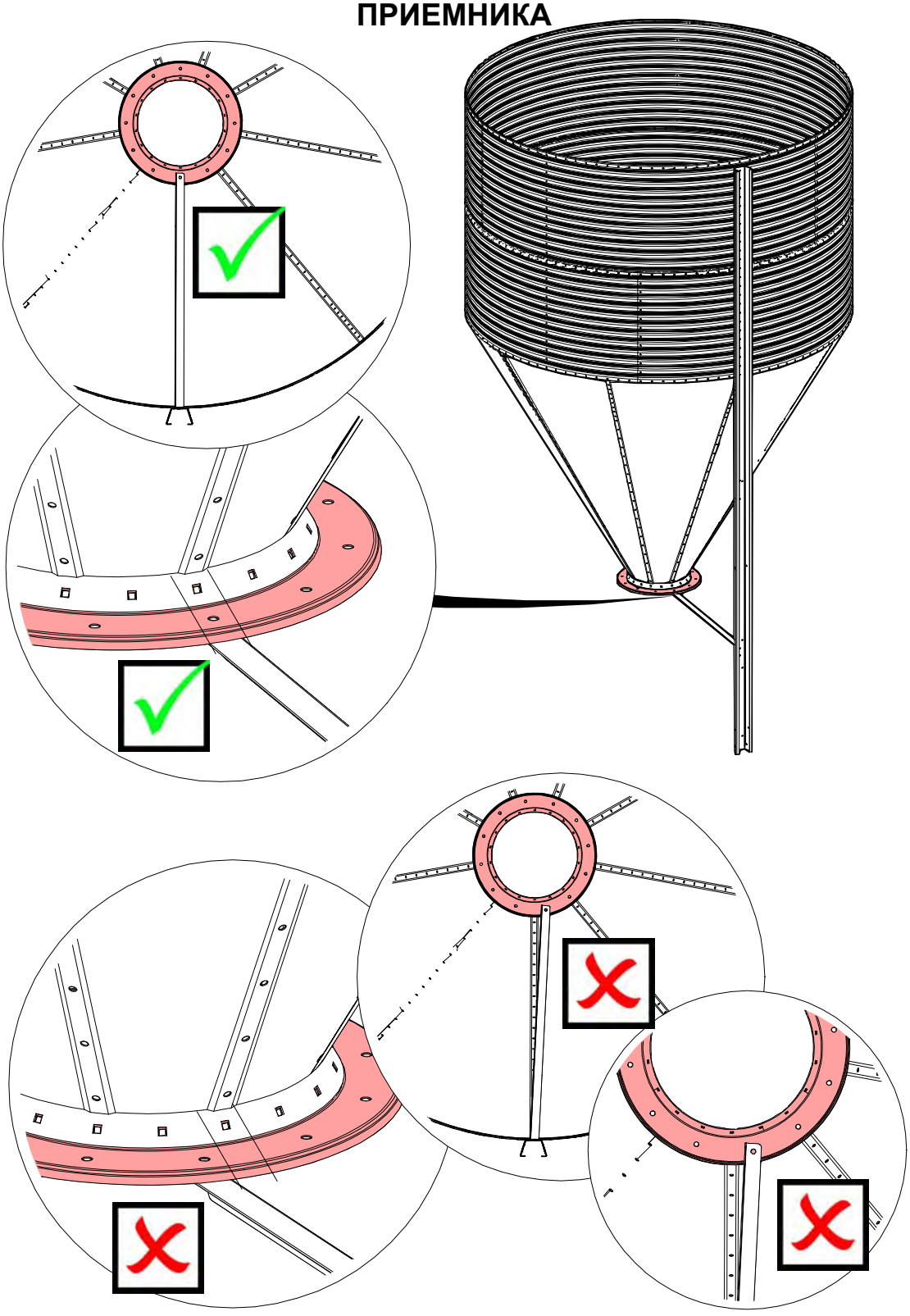

РИСУНОК 25.

Соединение болтов с втулками

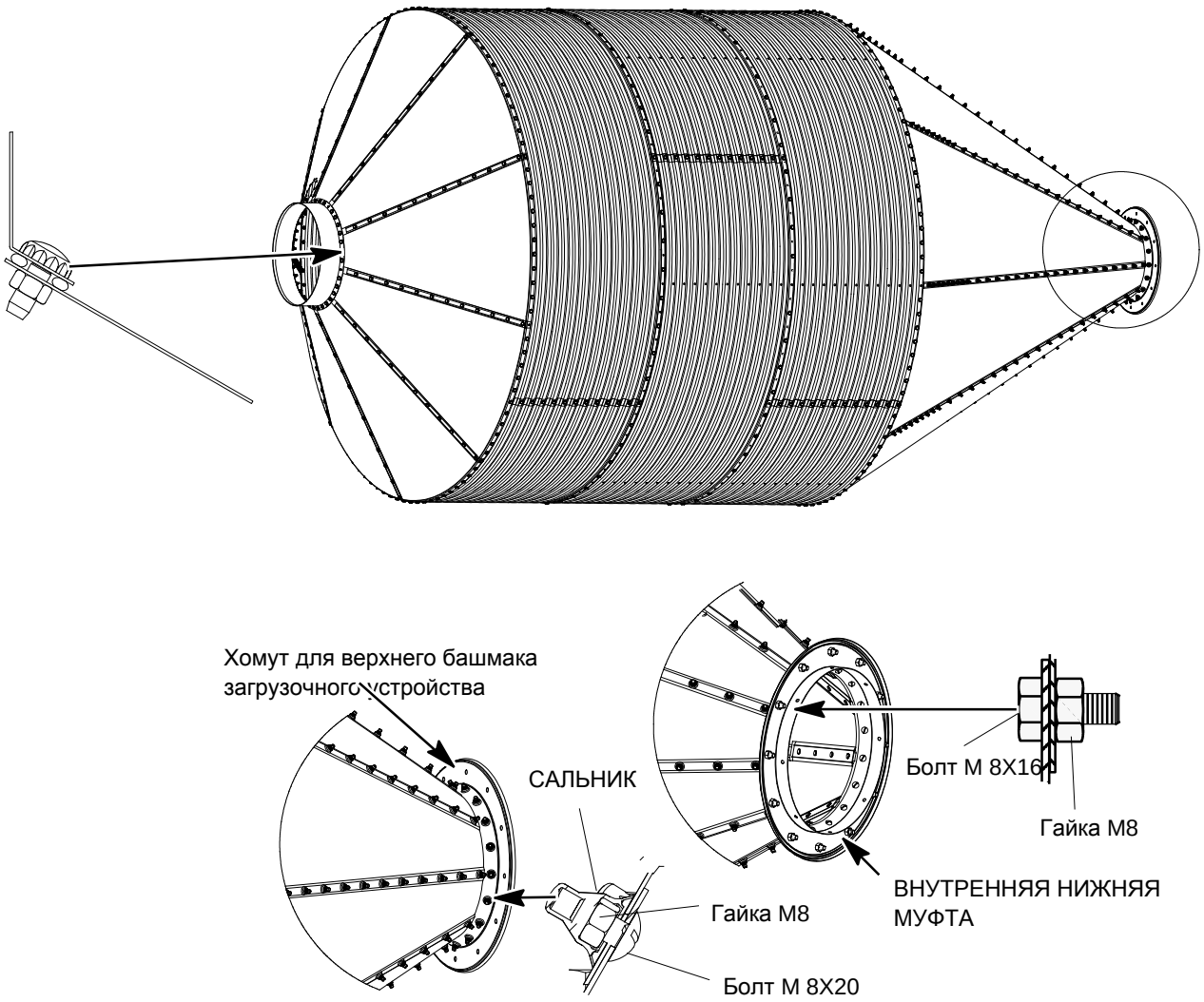
Хомут для верхнего башмака загрузочного устройства
САЛЬНИК
Болт M 8X16
Гайка M8
ВНУТРЕННЯЯ НИЖНЯЯ МУФТА
Гайка M8
Болт M 8X20

РИСУНОК 26.

УСТАНОВКА СТОЕК БУНКЕРА

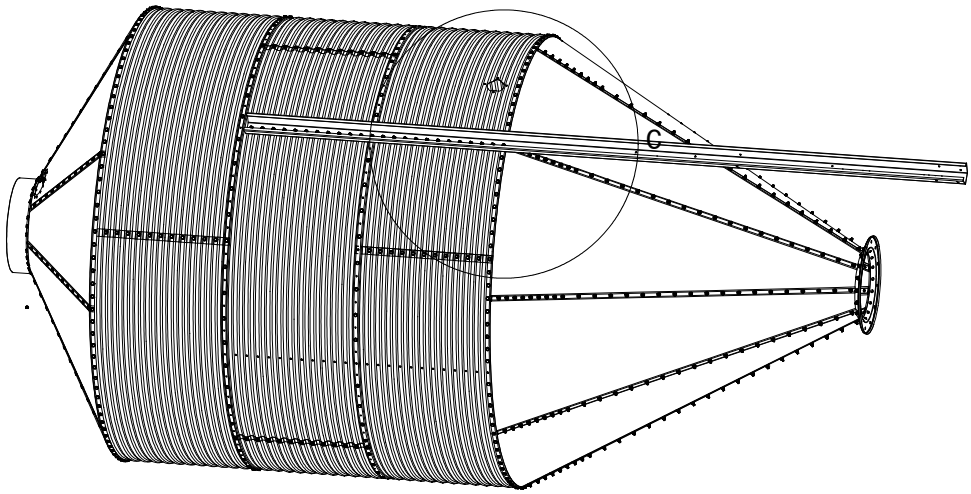

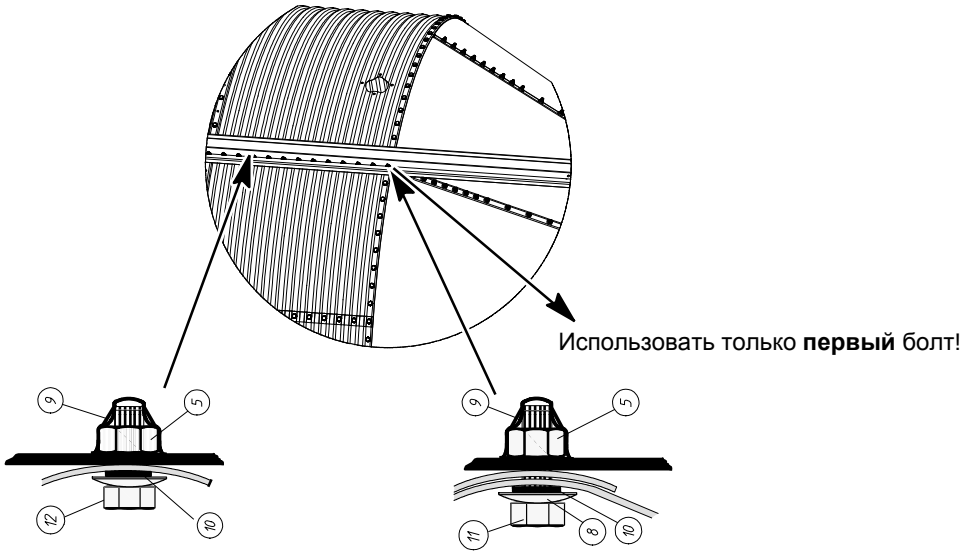

БОЛТ M8X20 SP БОЛТ M8X25 SP

РИСУНОК 27.

УСТАНОВКА ВСЕХ СТОЕК БУНКЕРА

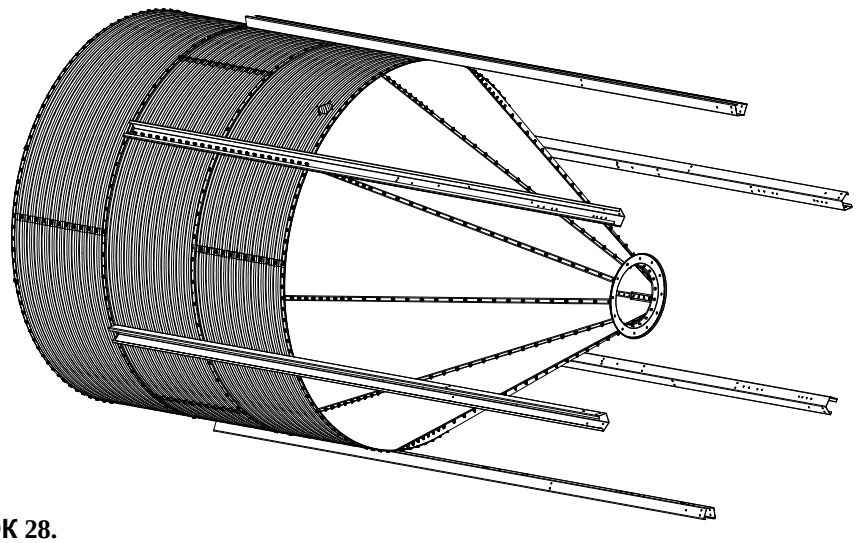

РИСУНОК 28.

УСТАНОВКА СТОЕК БУНКЕРА

Затяните болты и гайки **после установки всех подставок!!!**

КРЕПЛЕНИЕ К КОРПУСУ

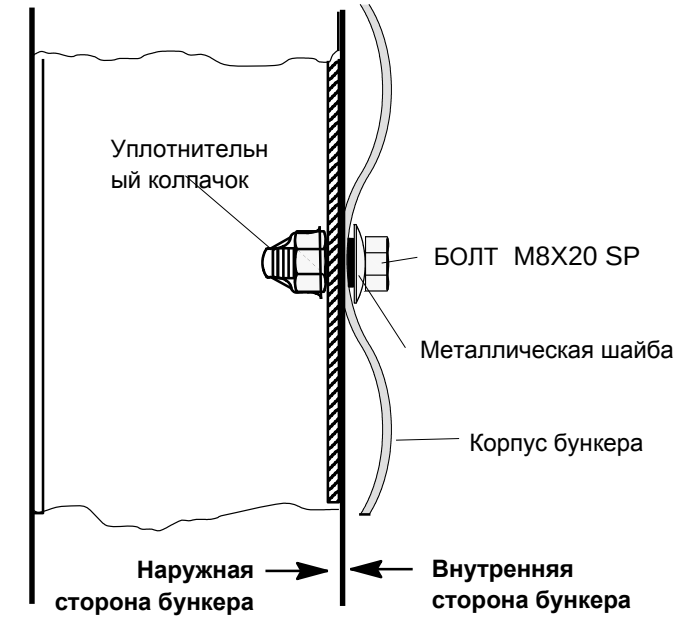

РИСУНОК 29.

КРЕПЛЕНИЕ К СТЫКУ КОРПУСА И ВНУТРЕННЕГО НАКОПИТЕЛЯ

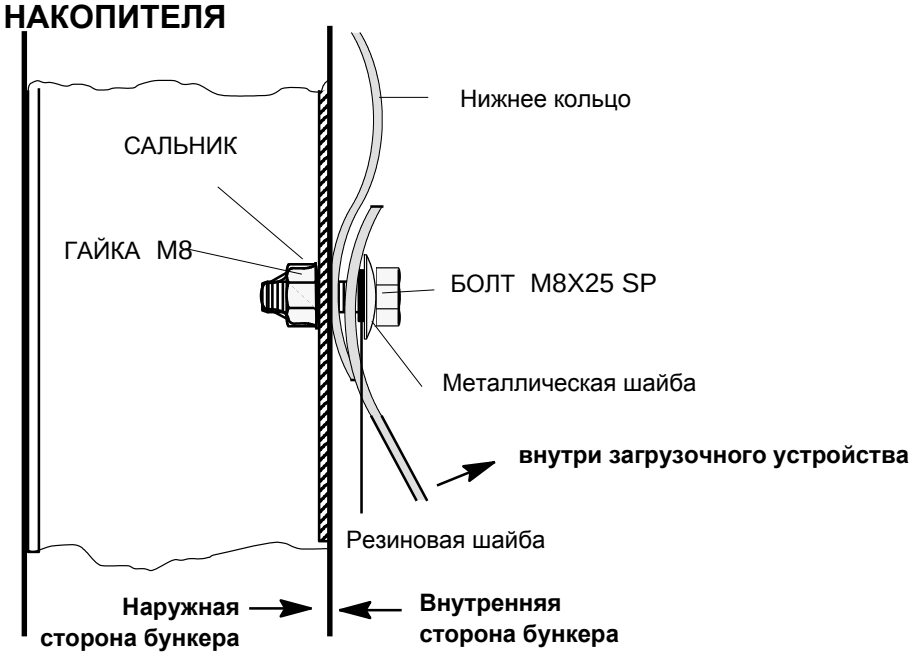

РИСУНОК 30.

УСТАНОВКА ПОДСТАВОК БУНКЕРА

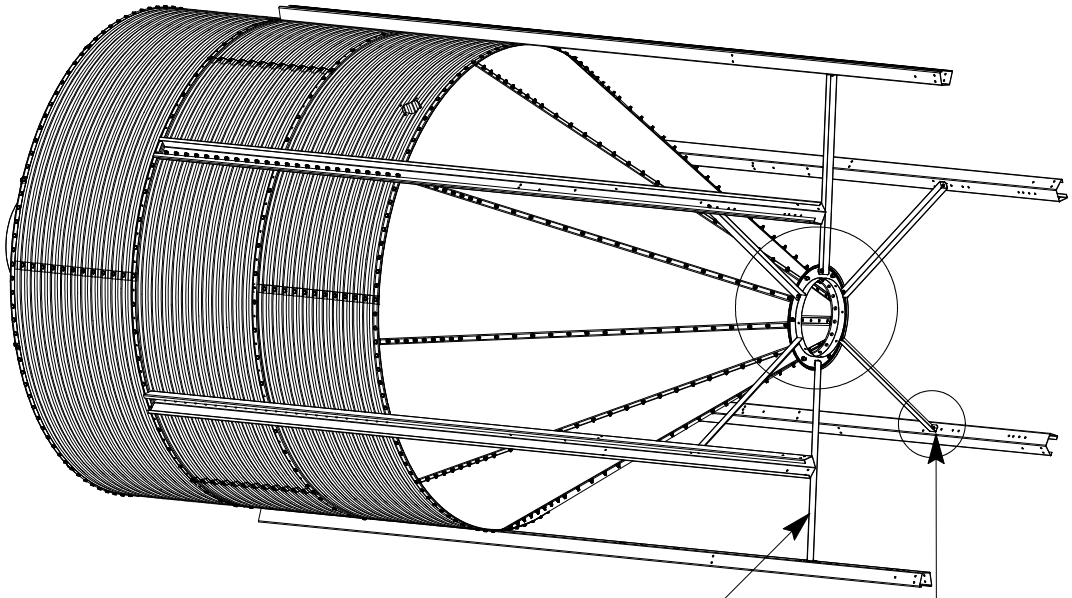

Устанвоите подстаки пля внутреннего наколитля за кажкдой стойкой.

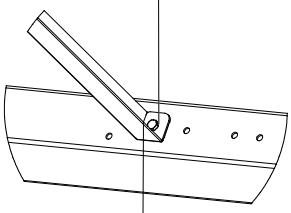

БОЛТ M8X25 SP
ГАЙКА M8 SP

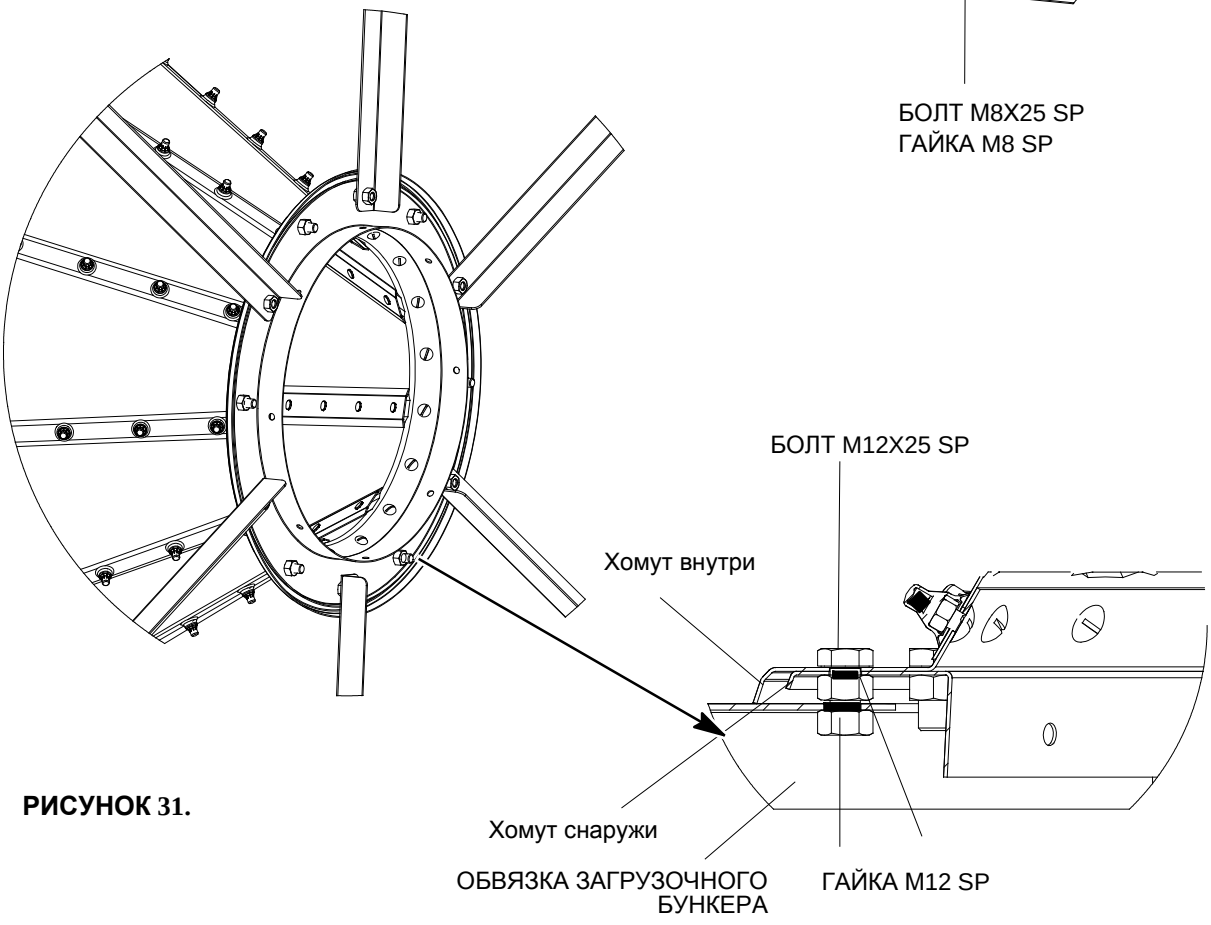

РИСУНОК 31.

ОБВЯЗКА ЗАГРУЗОЧНОГО БУНКЕРА

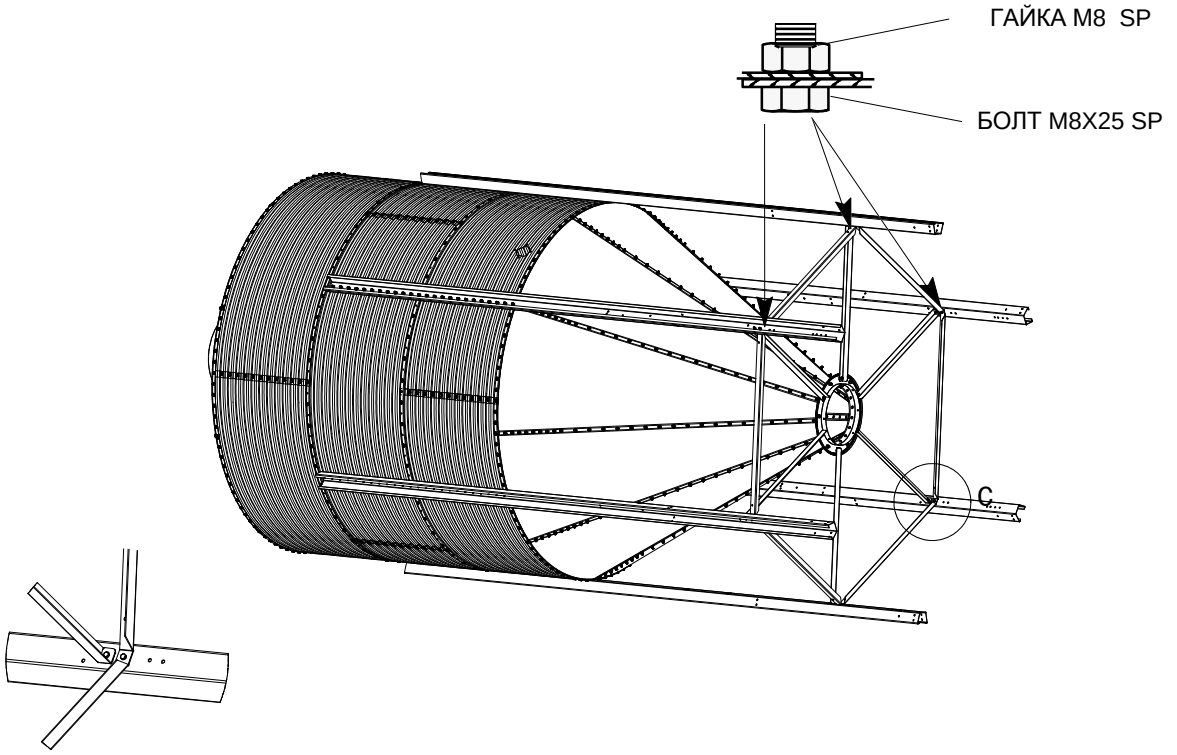

РИСУНОК 32.

ПОЛОЖЕНИЕ СВЯЗЕЙ СТОЕК ВЫШЕ

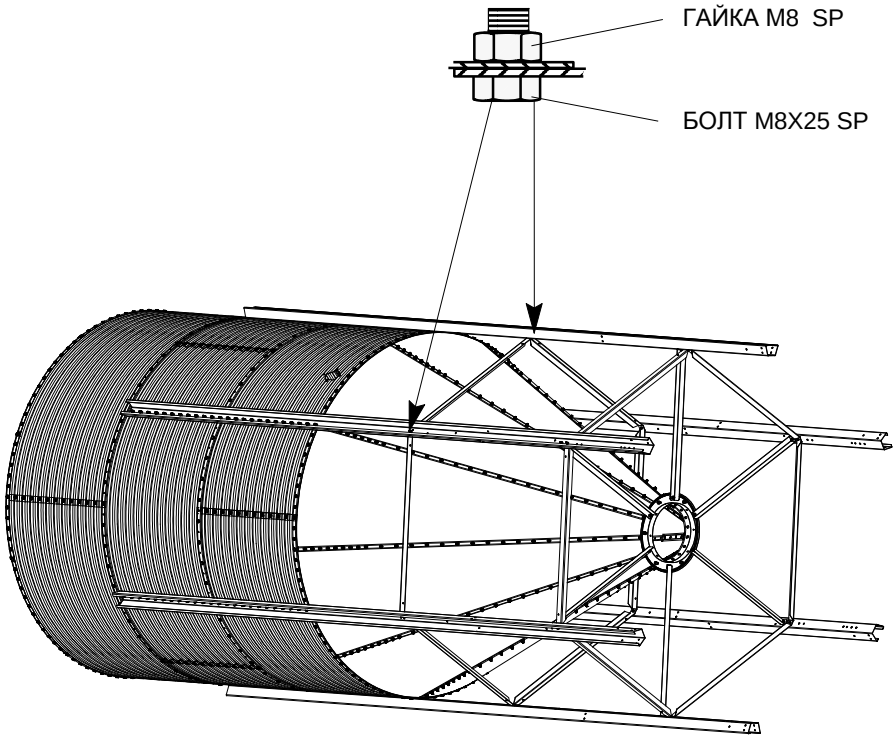

РИСУНОК ВНЕШНЕГО ВИДА 34. , НА СТРАНИЦЕ III-25

РИСУНОК 33 **ОБЗОР ОПОРНЫХ СВЯЗЕЙ 902 & 903**

ОБВЯЗКА ЗАГРУЗОЧНОГО

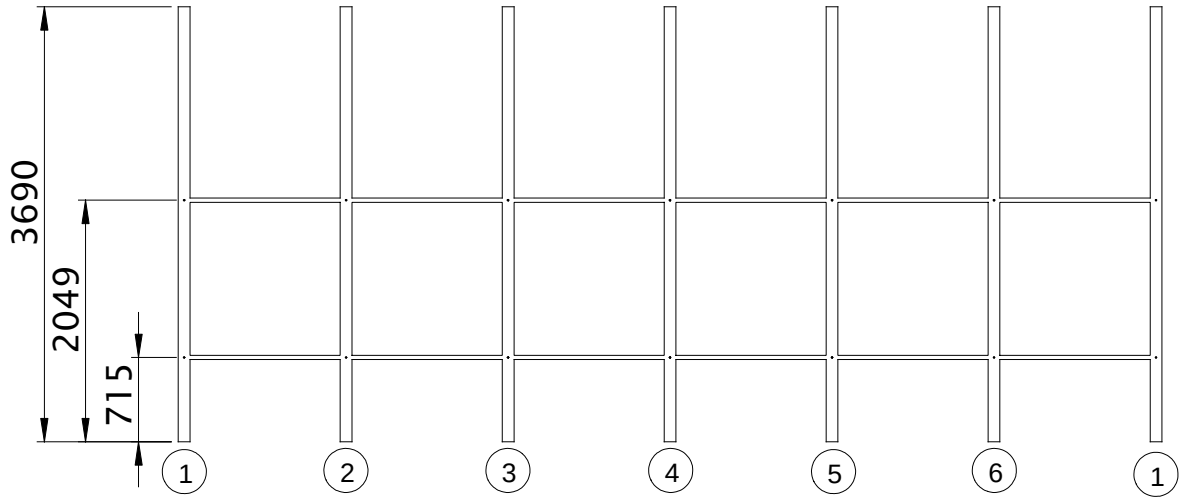

РИСУНОК 34. Связи 902 & 903

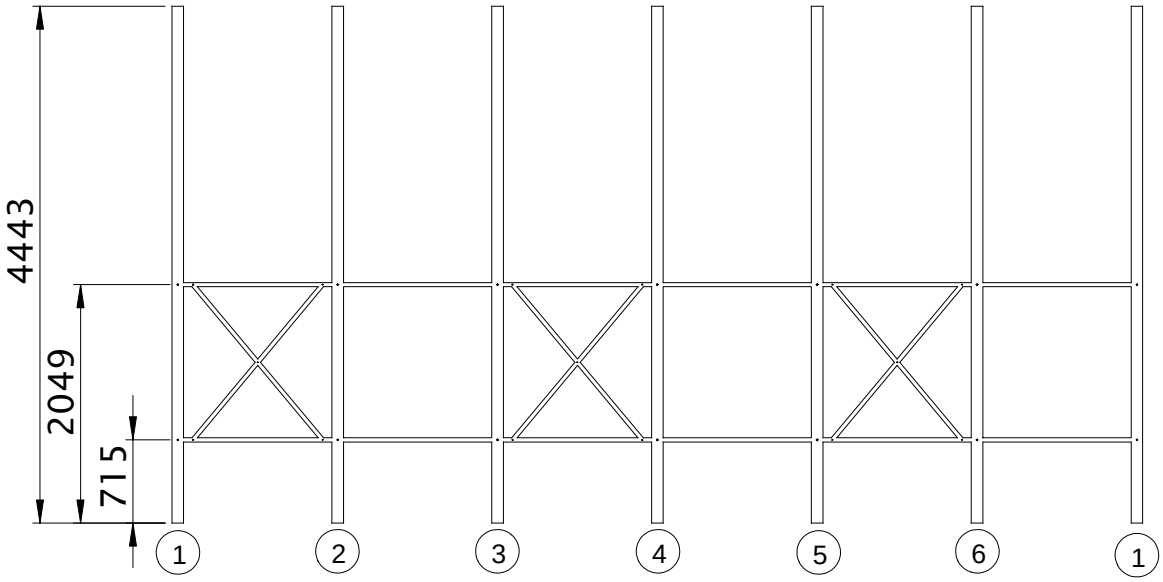

РИСУНОК 35. Связи 904 & 905

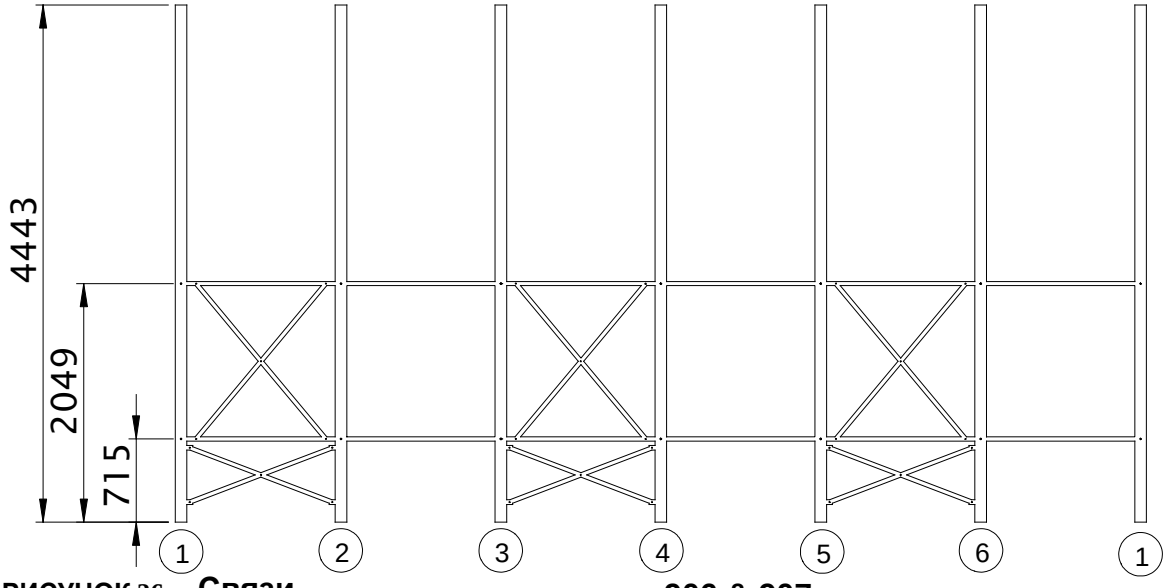

РИСУНОК 36. Связи 906 & 907

2.75M - СИТУАЦИЯ 904 & 905

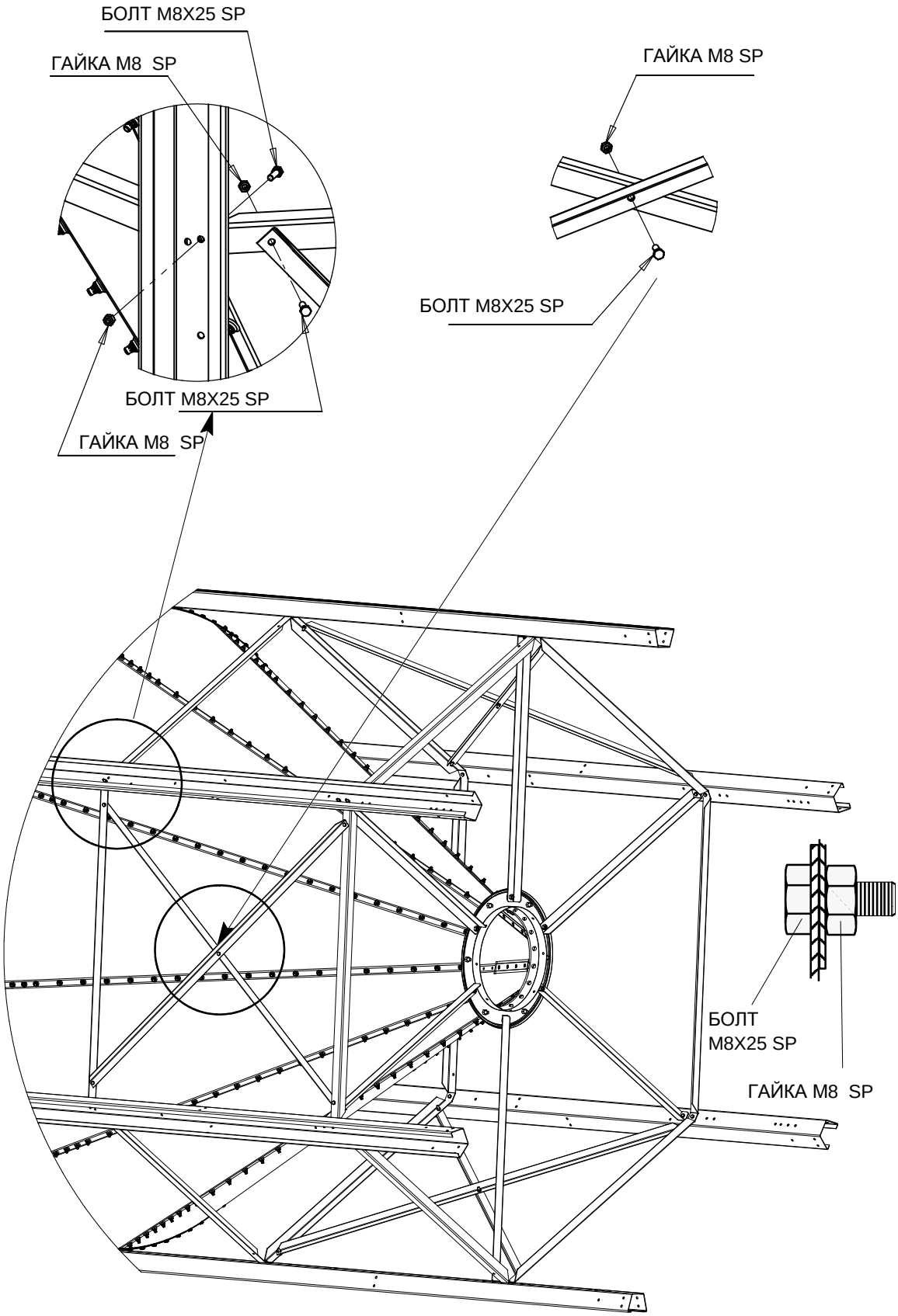

РИСУНОК ВНЕШНЕГО ВИДА 35. , НА СТРАНИЦЕ III-25
ОБЗОР ОПОРНЫХ СВЯЗЕЙ 904 & 905

РИСУНОК 37.

| 2.75M - СИТУАЦИЯ 906 & 907

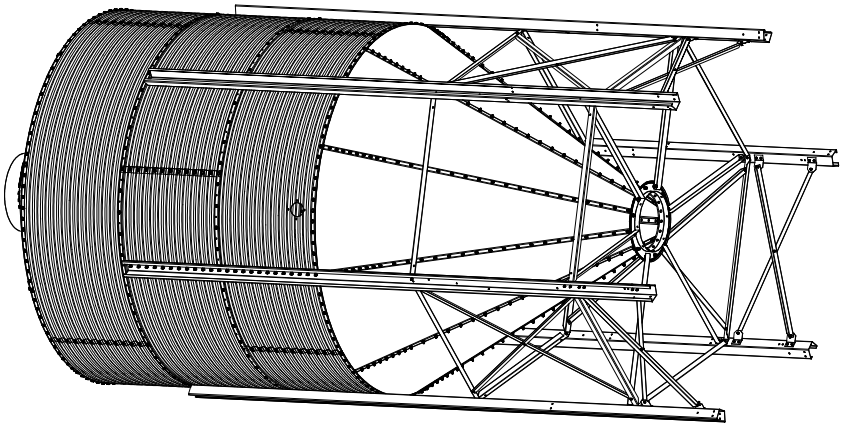

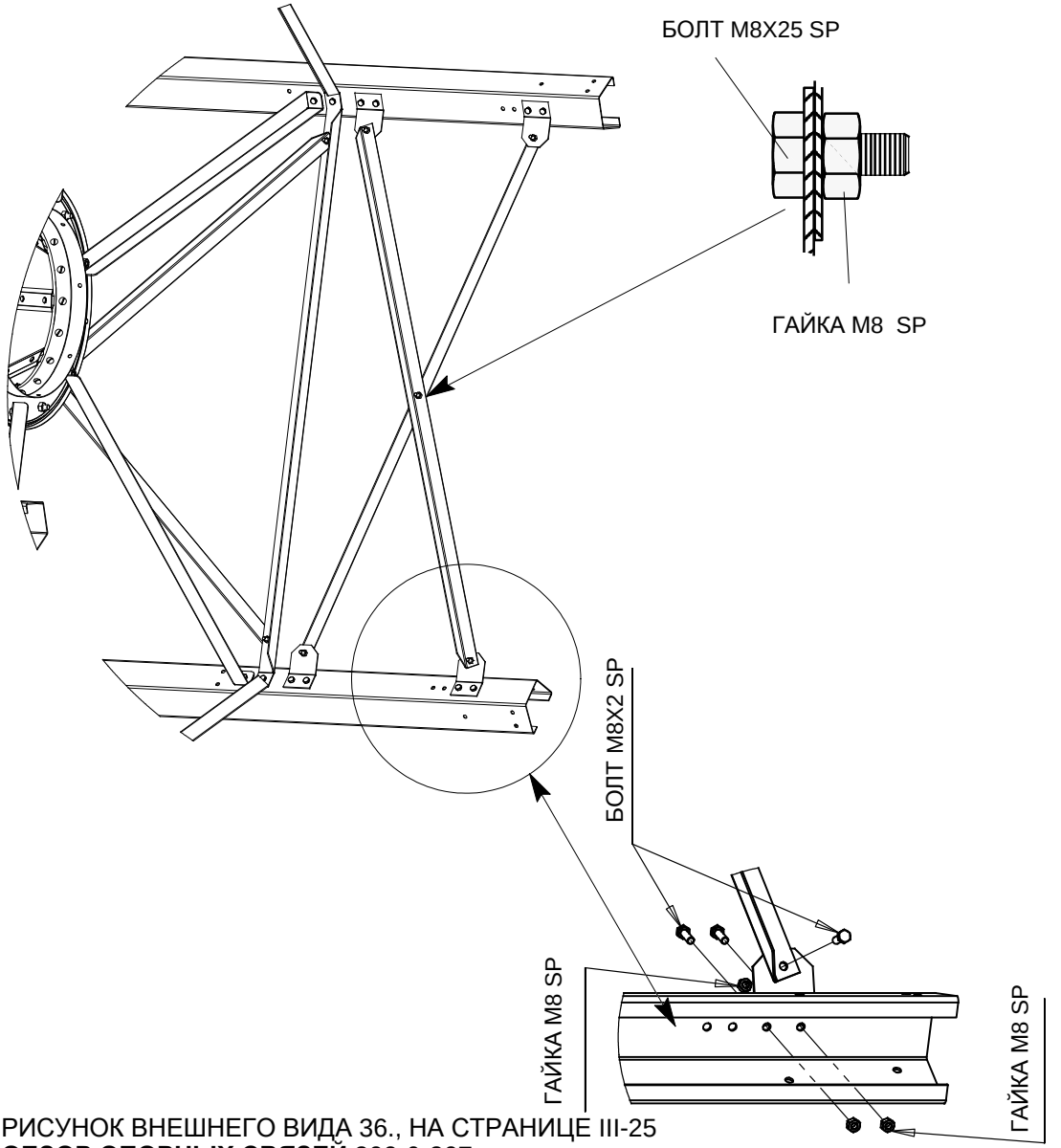

РИСУНОК ВНЕШНЕГО ВИДА 36., НА СТРАНИЦЕ III-25
ОБЗОР ОПОРНЫХ СВЯЗЕЙ 906 & 907

РИСУНОК 38.

ОБВЯЗКА ЗАГРУЗОЧНОГО

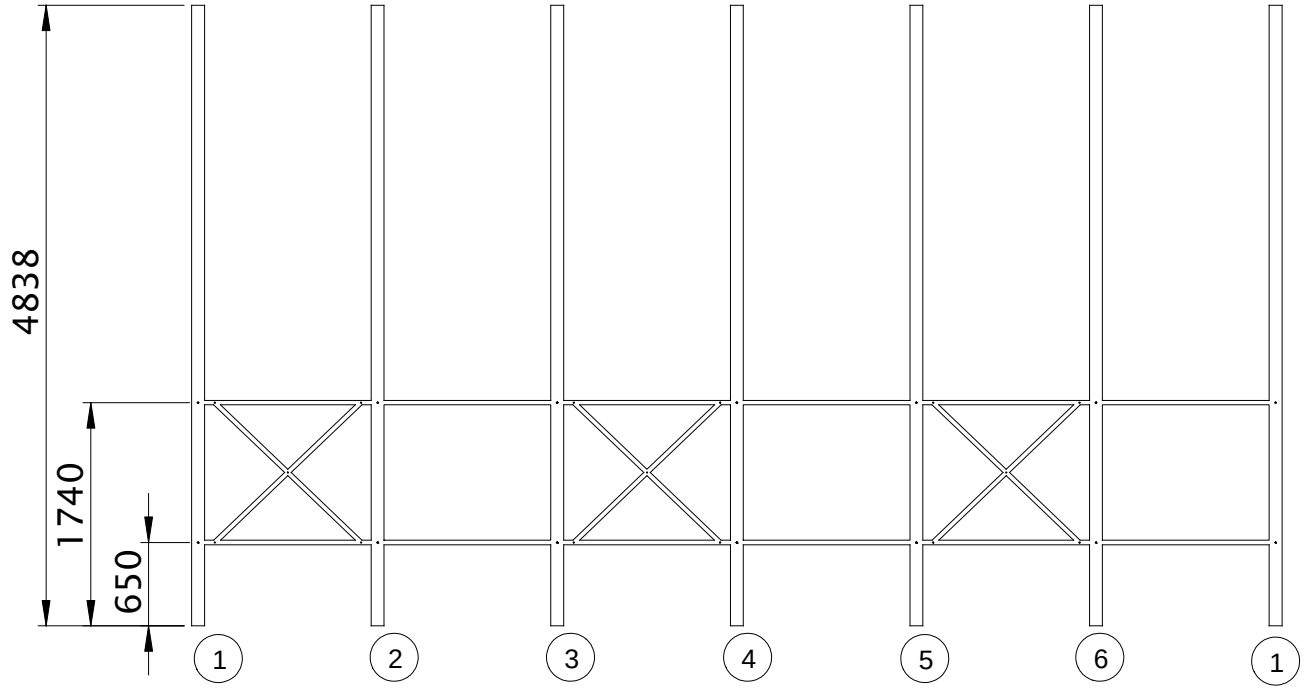

РИСУНОК 39. Связи 1052 & 1053 & 1054

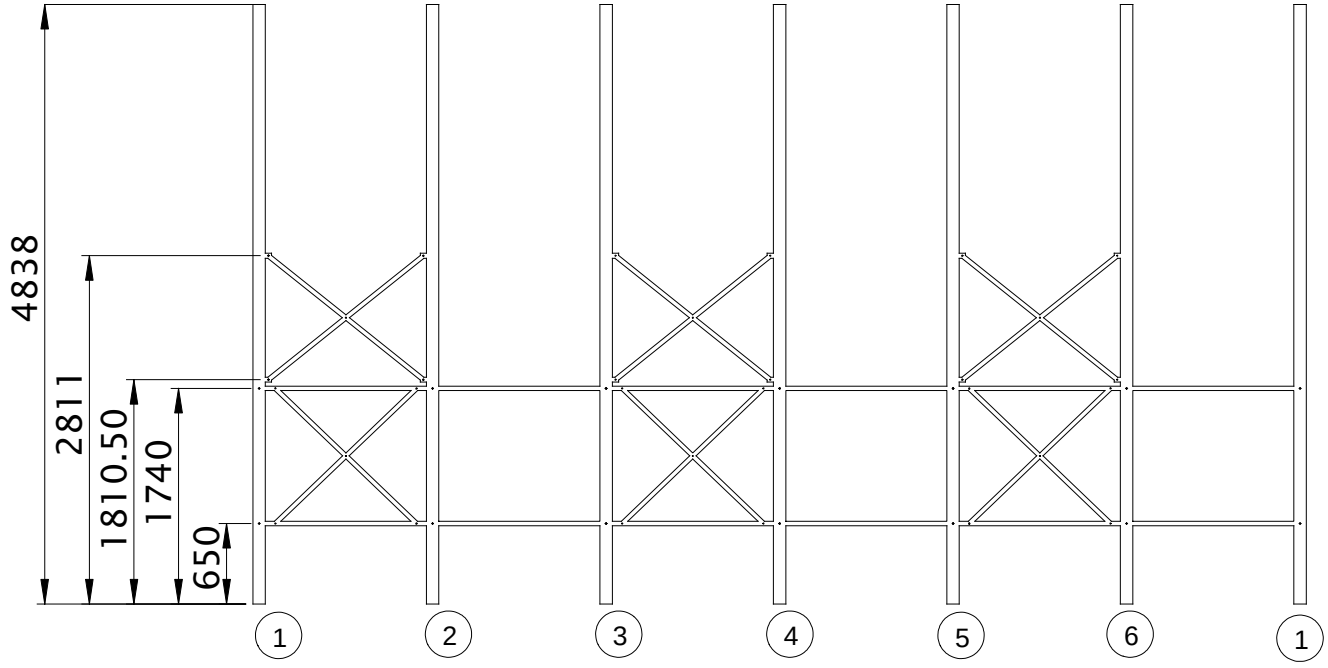

РИСУНОК 40. Связи 1055 & 1056

| 3.2M - СИТУАЦИЯ 1055 & 1056

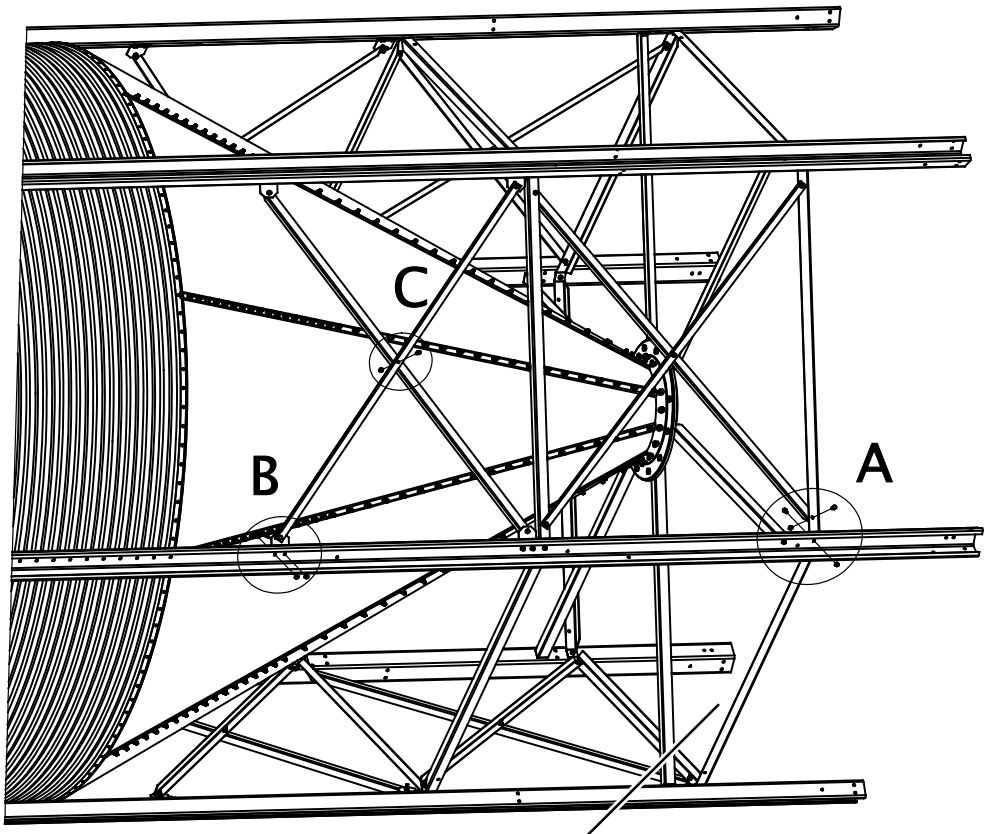

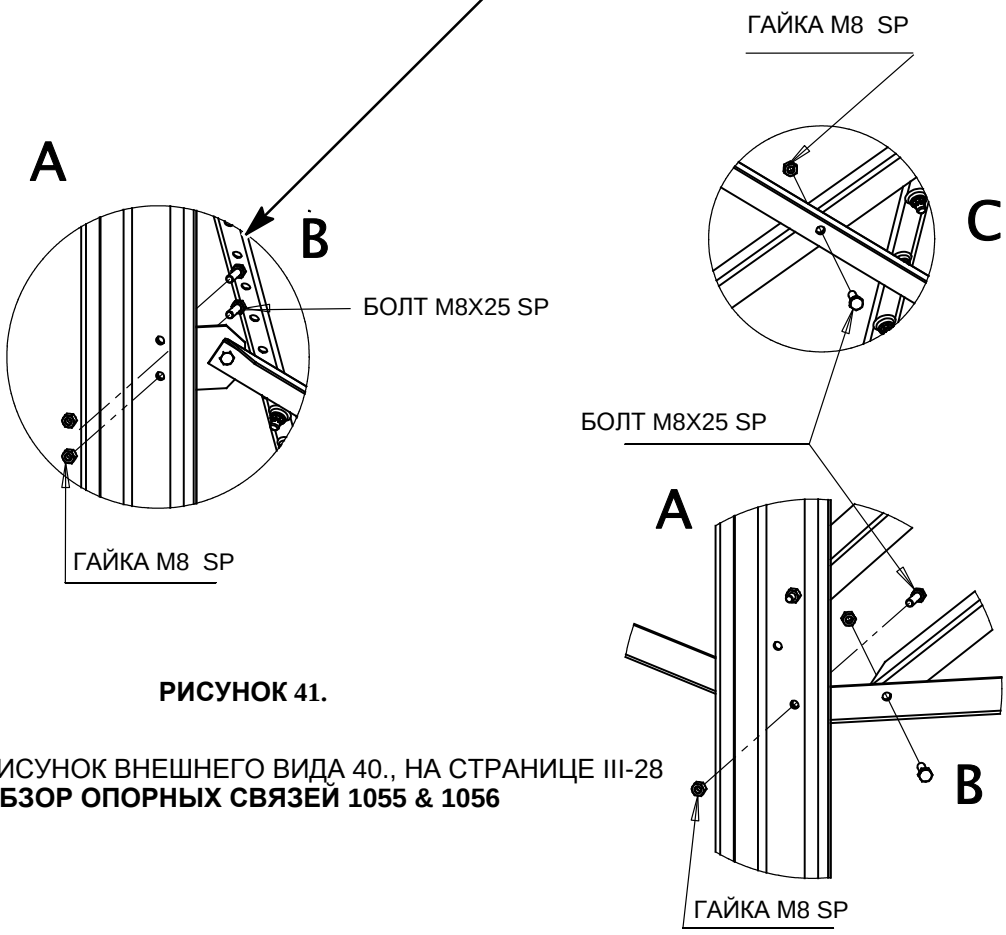

РИСУНОК 41.

РИСУНОК ВНЕШНЕГО ВИДА 40., НА СТРАНИЦЕ III-28
ОБЗОР ОПОРНЫХ СВЯЗЕЙ 1055 & 1056

ПОЛОЖЕНИЕ КРЕПЁЖНЫХ СКОБ

Завинтите 1 самосверлящий винт через каждую крепёжную скобу во впускную трубу.

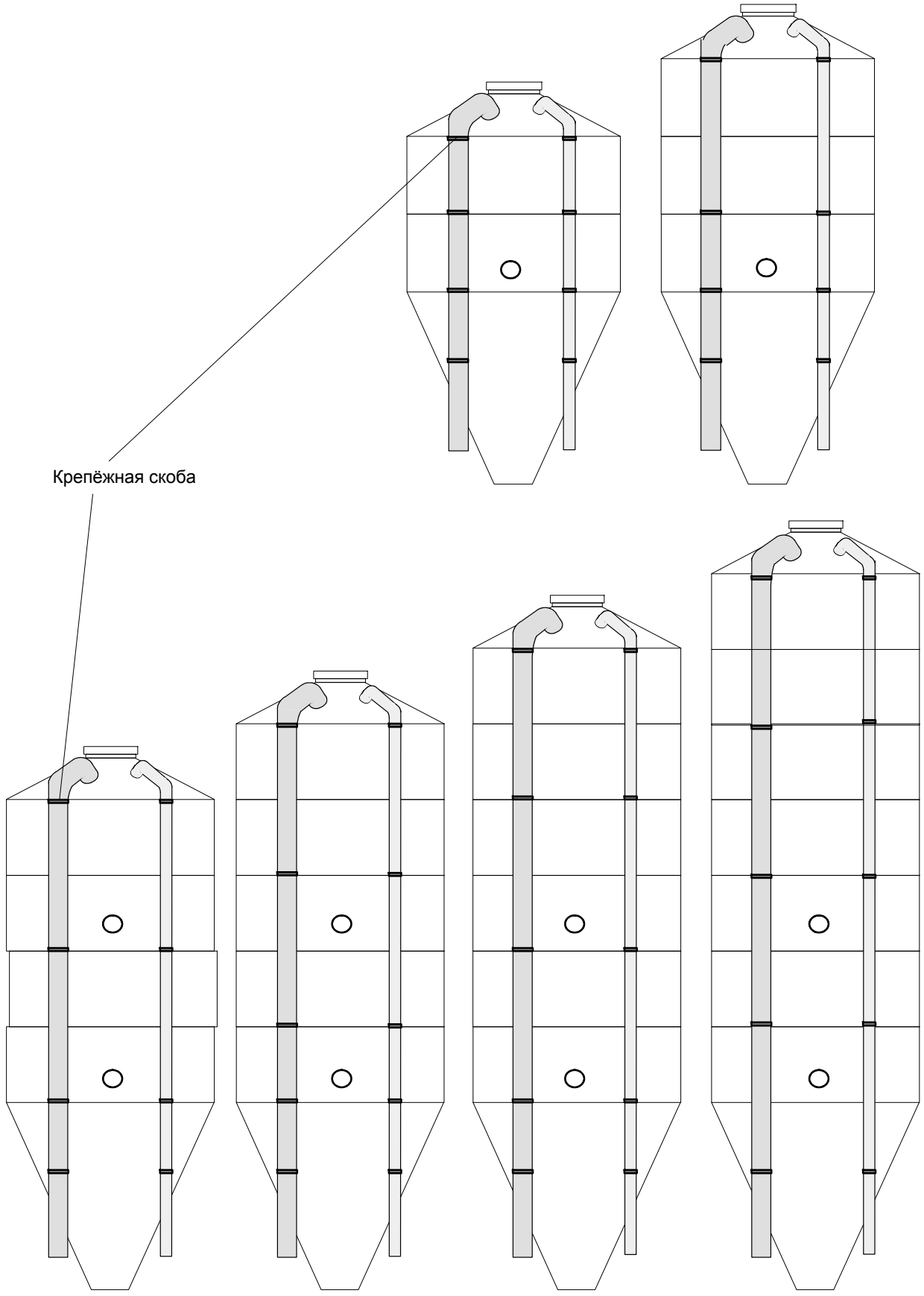

РИСУНОК 42.

ПОЛОЖЕНИЕ ВПУСКНОЙ И ВЫПУСКНОЙ ТРУБ – СТОЙКИ БУНКЕРА

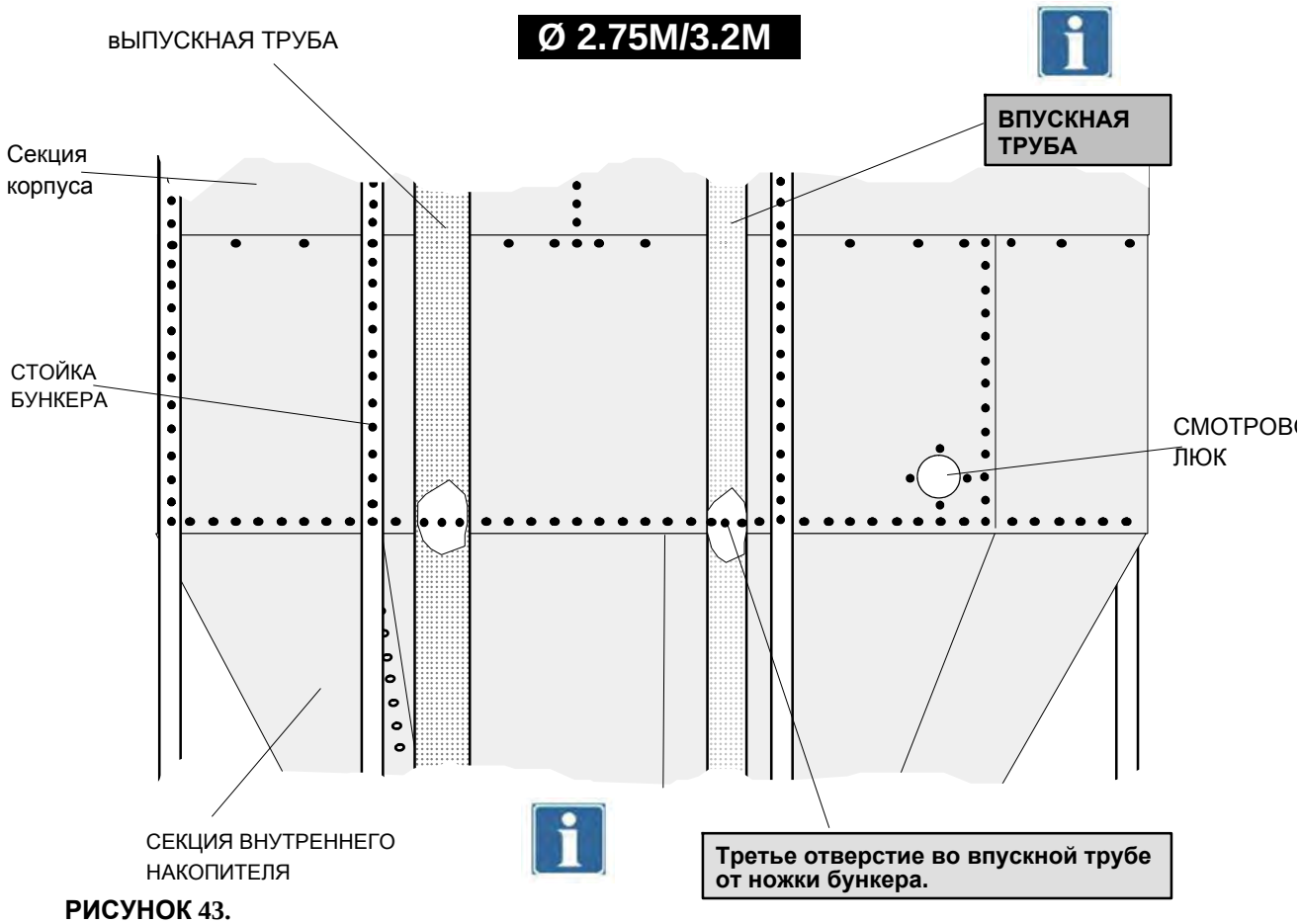

РИСУНОК 43.

УСТАНОВКА КЛАПАНА ВНУТРЕННЕГО НАКОПИТЕЛЯ (ОПЦИЯ)

2. Наклейте маркировочную табличку в нужном месте.

3. Проделайте отверстия в секции накопителя и снимите заусеницы.
ЗАПРЕЩАЕТСЯ ИСПОЛЬЗОВАТЬ ШЛИФОВАЛЬНЫ КРУГ: ОН МОЖЕТ НАРУШИТЬ ЦИНКОВОЕ ПОКРЫТ

4. Просверлите 17 отверстий ∅ 9 мм.

5. Положите 1 ряд замазки по обе стороны отверстий и установите клапан накопителя.

1. Круглые головки болтов с внутренней стороны накопителя.
Плотно затяните клапан накопителя.

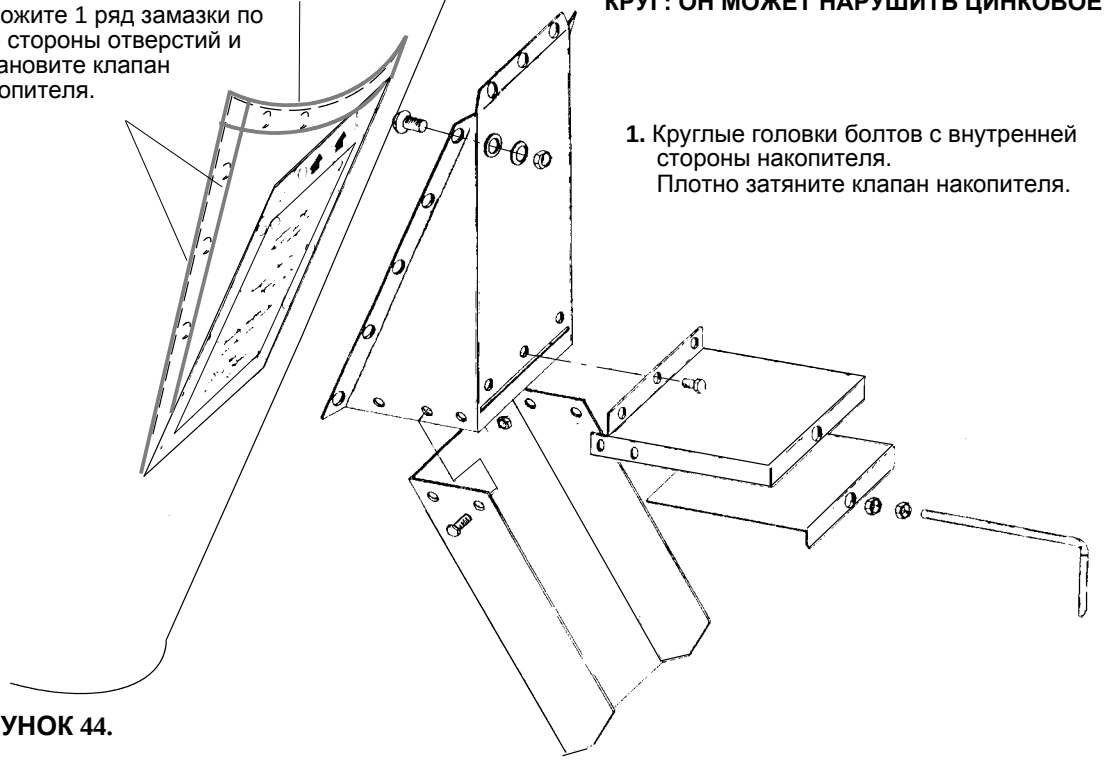

РИСУНОК 44.

УСТАНОВКА ВПУСКНОЙ И ВЫПУСКНОЙ ТРУБЫ

1. Прикрепите фланец выпускной трубы к секции крыши для пневматического выпуска.

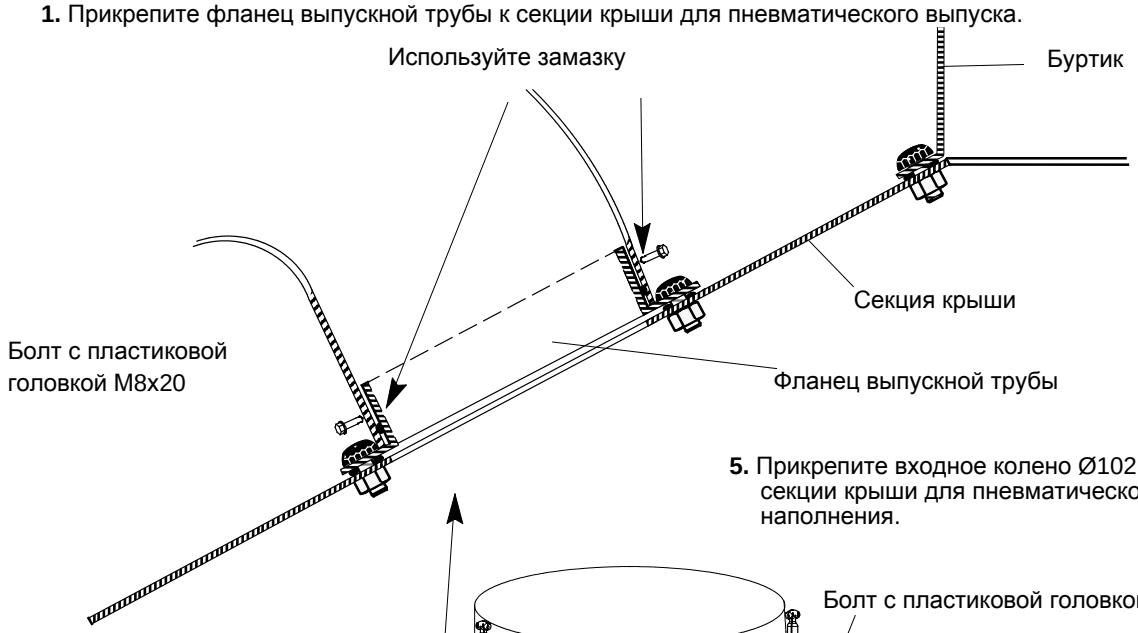

5. Прикрепите входное колено Ø102 мм к секции крыши для пневматического наполнения.

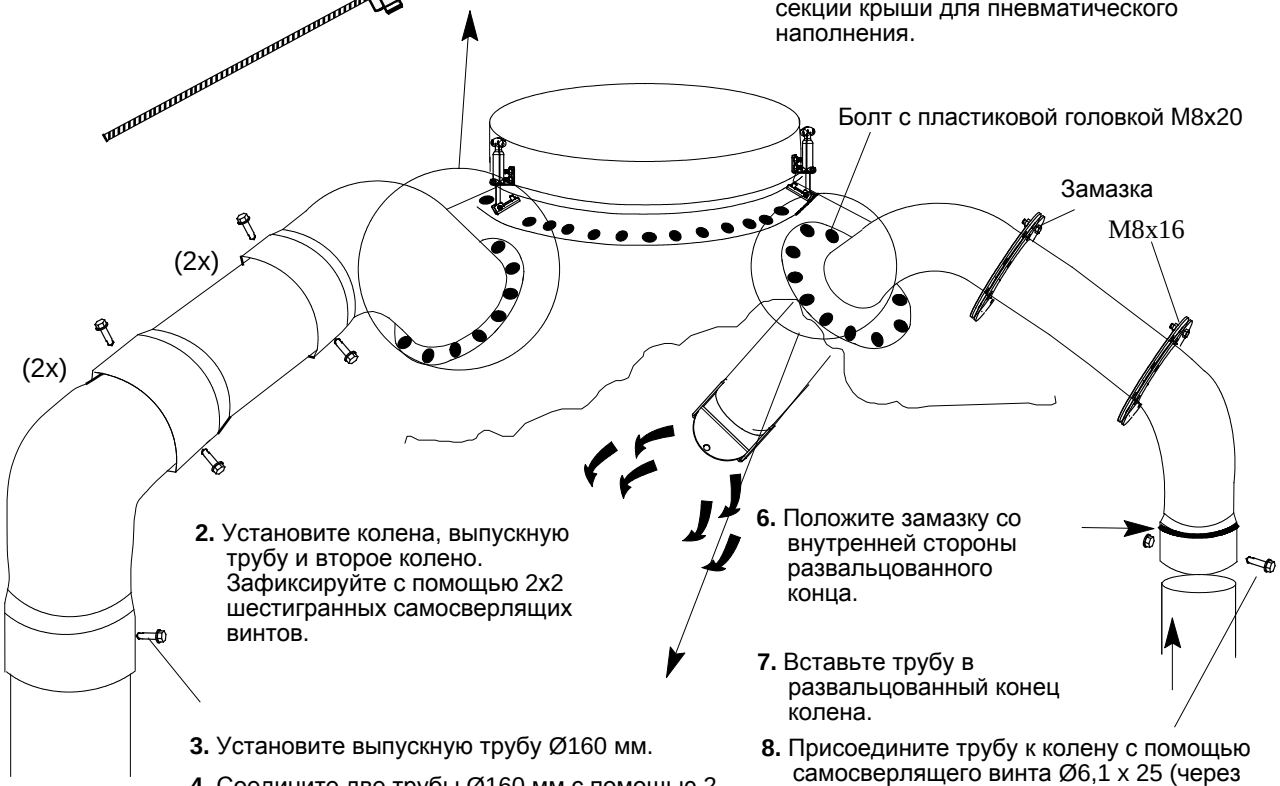

2. Установите колена, выпускную трубу и второе колено. Зафиксируйте с помощью 2x2 шестигранных самосверлящих винтов.

6. Положите замазку со внутренней стороны развальцованного конца.

7. Вставьте трубу в развальцованный конец колена.

3. Установите выпускную трубу Ø160 мм.

4. Соедините две трубы Ø160 мм с помощью 2 шестигранных самосверлящих винтов.

8. Присоедините трубу к колену с помощью самосверлящего винта Ø6,1 x 25 (через развальцованный конец).

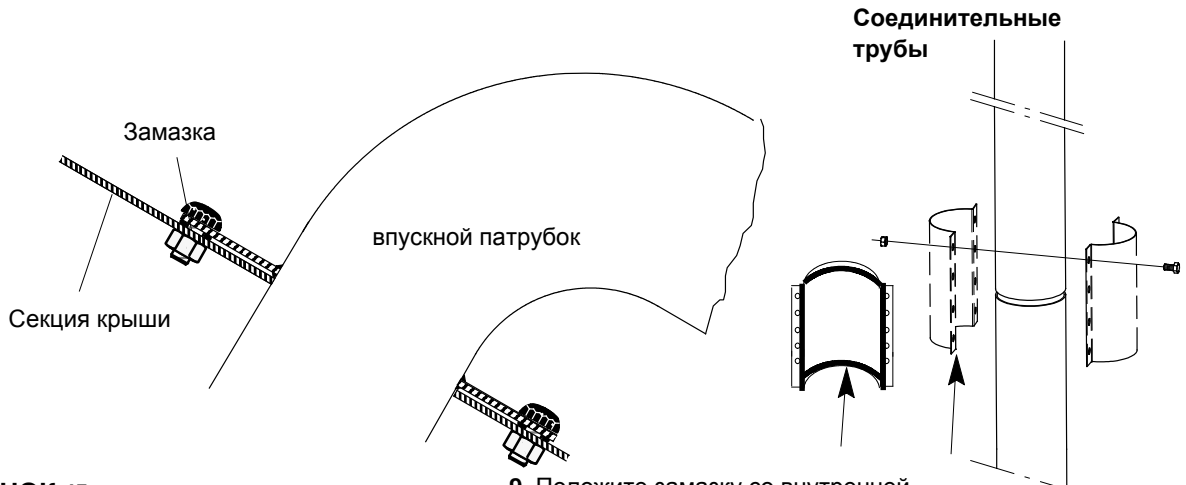

РИСУНОК 45.

9. Положите замазку со внутренней стороны развальцованного конца.

УСТАНОВКА СОЕДИНИТЕЛЬНОГО КОЛЬЦА

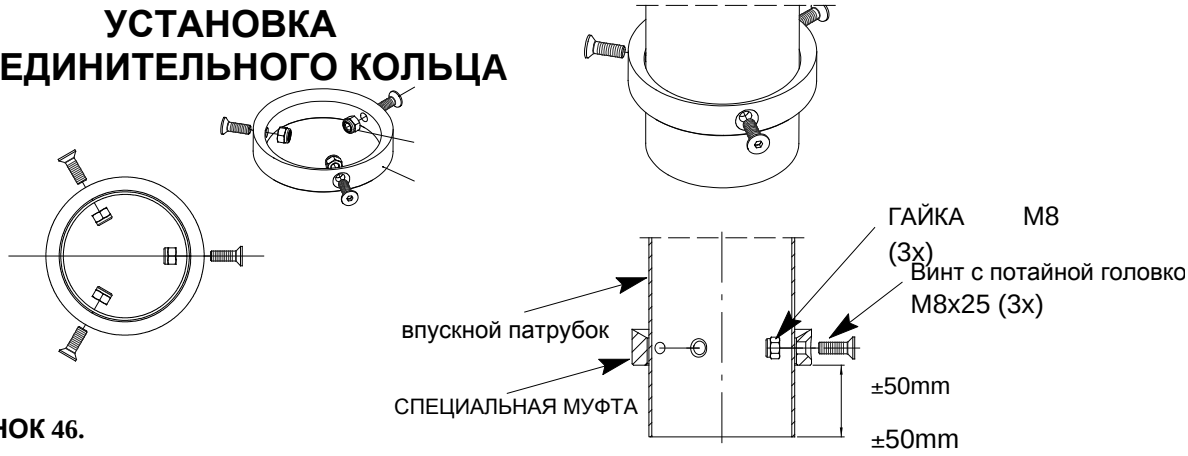

РИСУНОК 46.

УСТАНОВКА АДАПТЕРА ДЛЯ МУФТЫ СЦЕПЛЕНИЯ- 3”

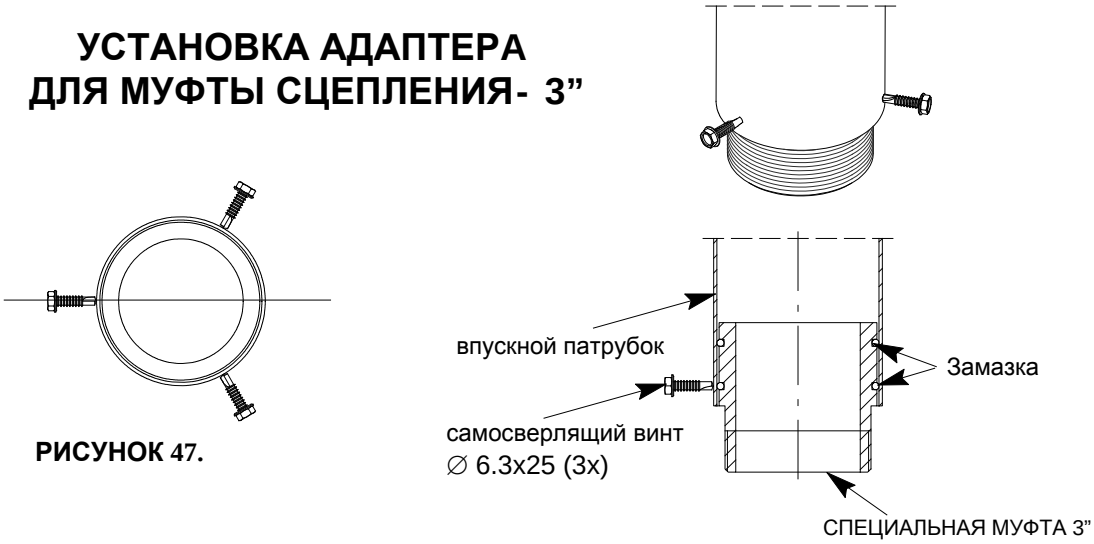

РИСУНОК 47.

УСТАНОВКА АДАПТЕРА ДЛЯ МУФТЫ СЦЕПЛЕНИЯ- 4”

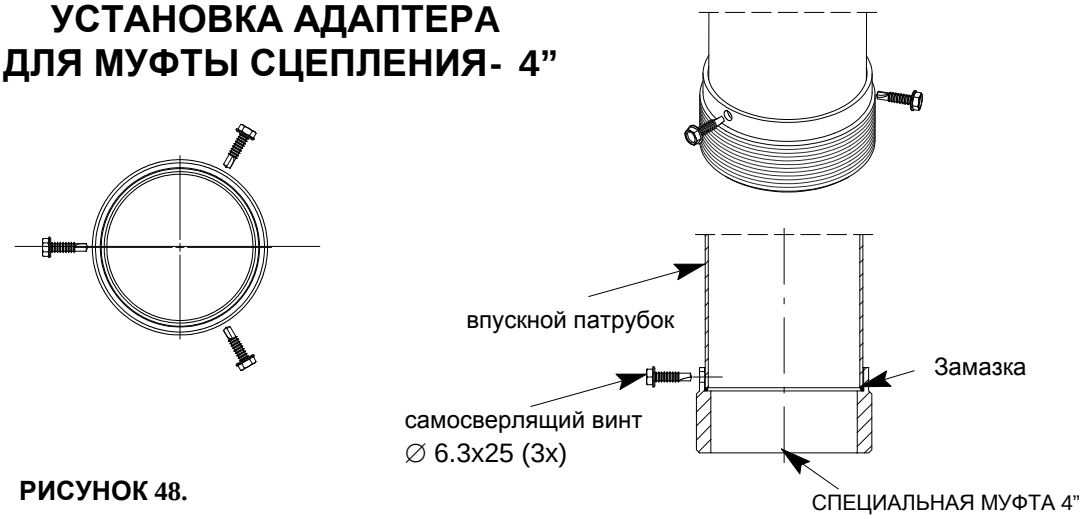

РИСУНОК 48.

СОЕД.ШНЕКА В СБОРД/ВПУСК.ПАТРУБКА БУН.

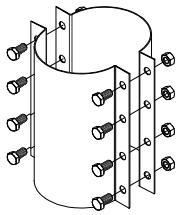

РИСУНОК 49.

РЕЗУЛЬТАТ УСТАНОВКИ ТРУБ

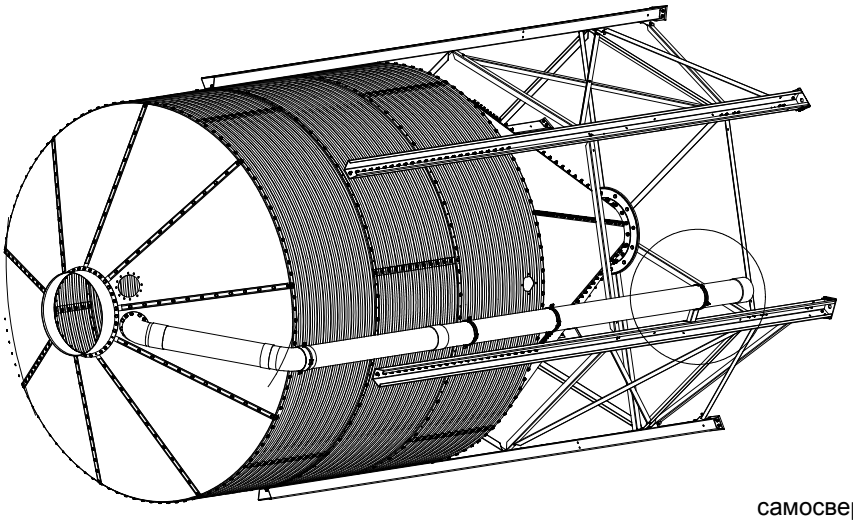

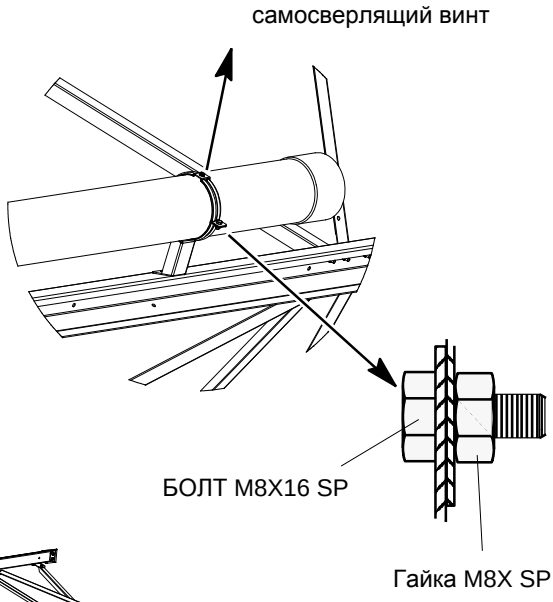

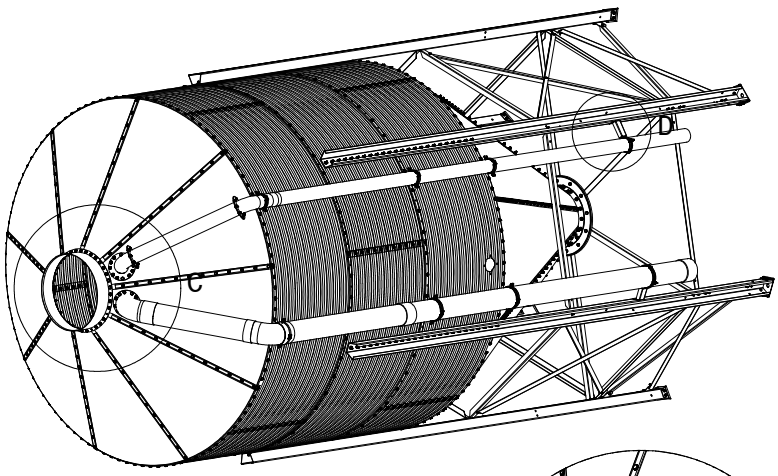

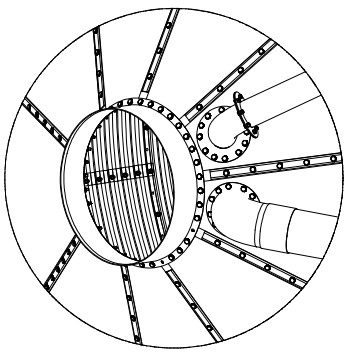

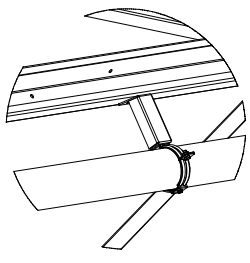

РИСУНОК 50.

ПОРЯДОК МОНТАЖА ЛЕСТНИЦЫ

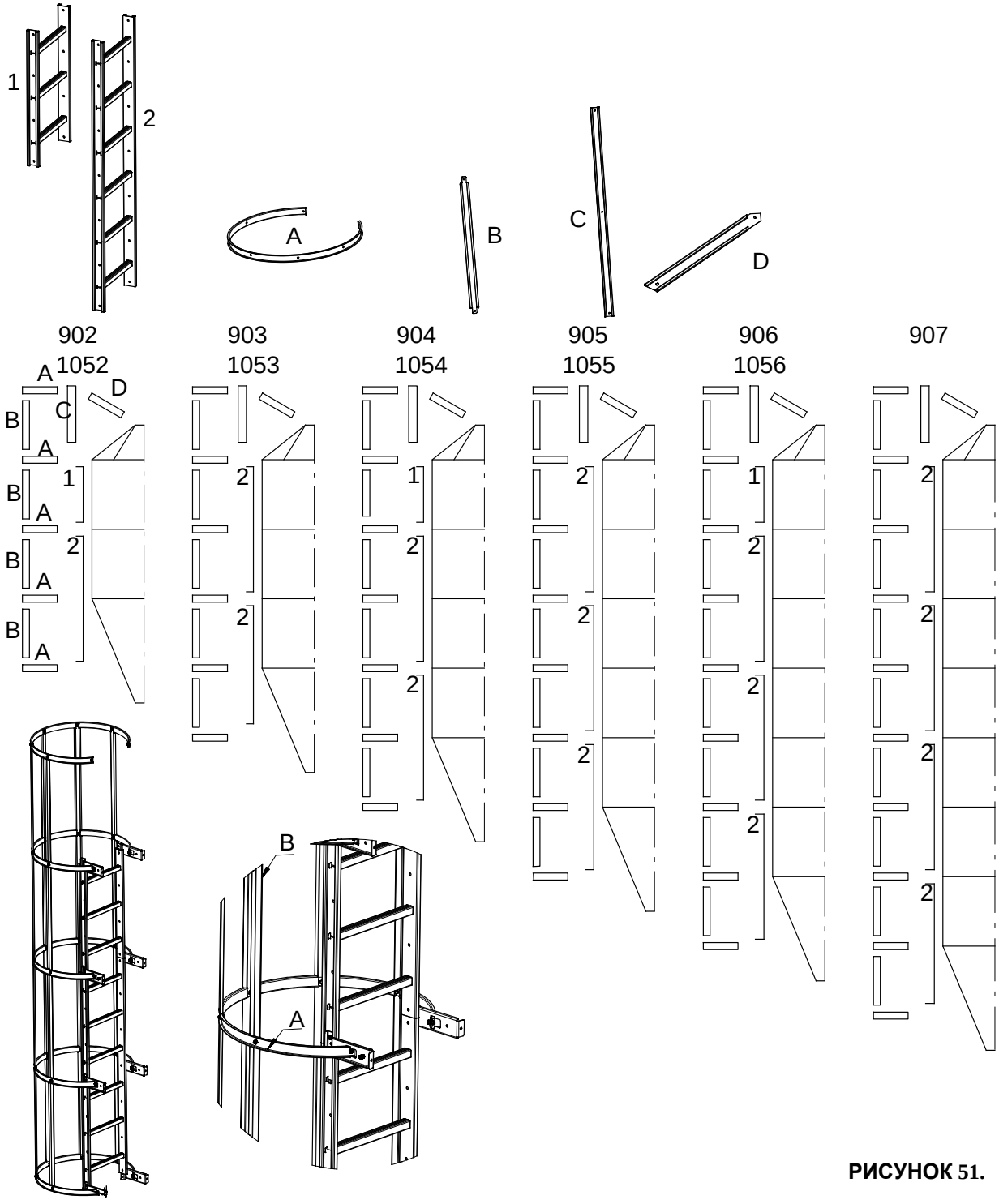

РИСУНОК 51.

УСТАНОВКА ОПОР ЛЕСТНИЦЫ

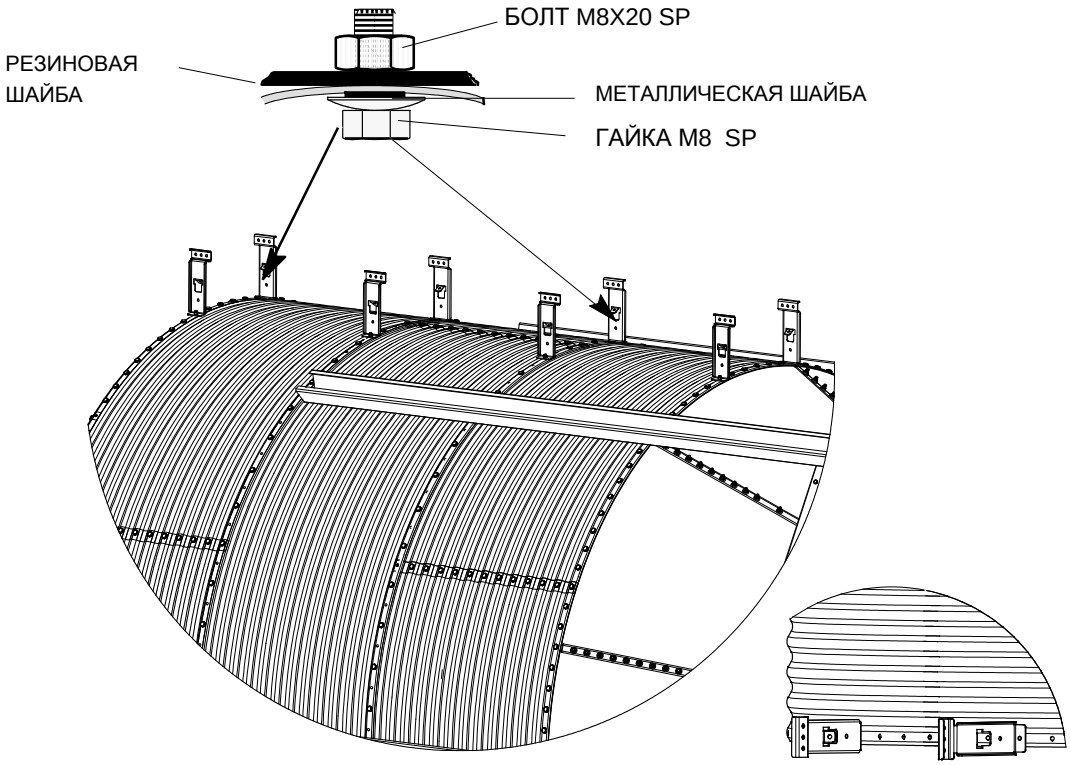

Установите опоры лестницы на корпусе бункера (5 отверстий в промежутках).

РИСУНОК 52.

УСТАНОВКА ОСНОВНОИ ЛЕСТНИЦЫ

Вставьте секции лестницы в опоры лестницы.

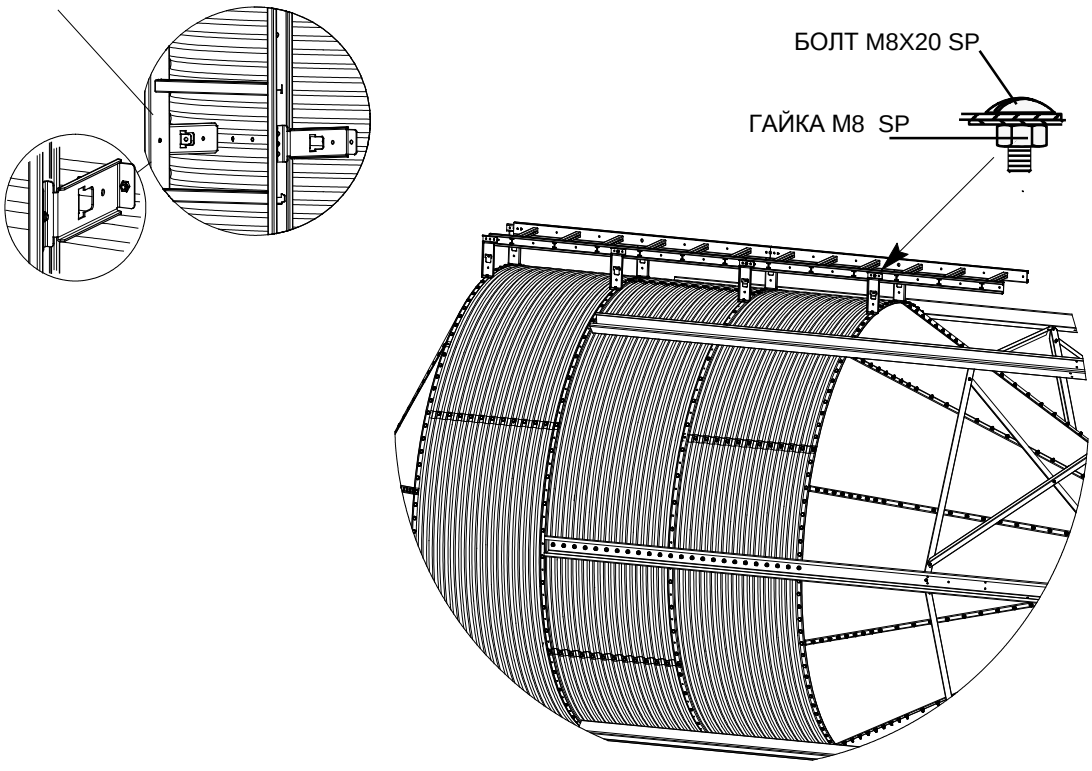

РИСУНОК 53.

УСТАНОВКА КРЫШНОИ ЛЕСТНИЦЫ

Установите угловую скобу на верхней части лестницы.

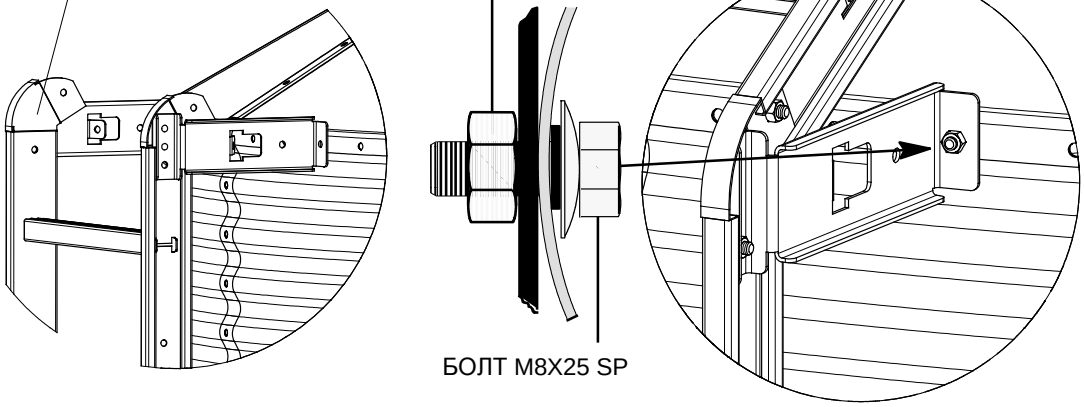

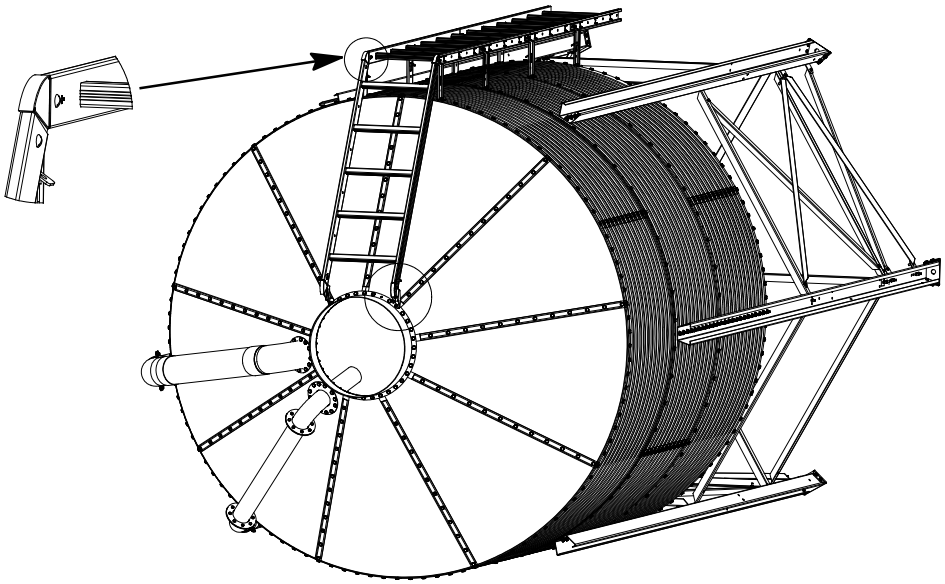

Закрепите соединитель лестницы для крыши и буртика наполнения.

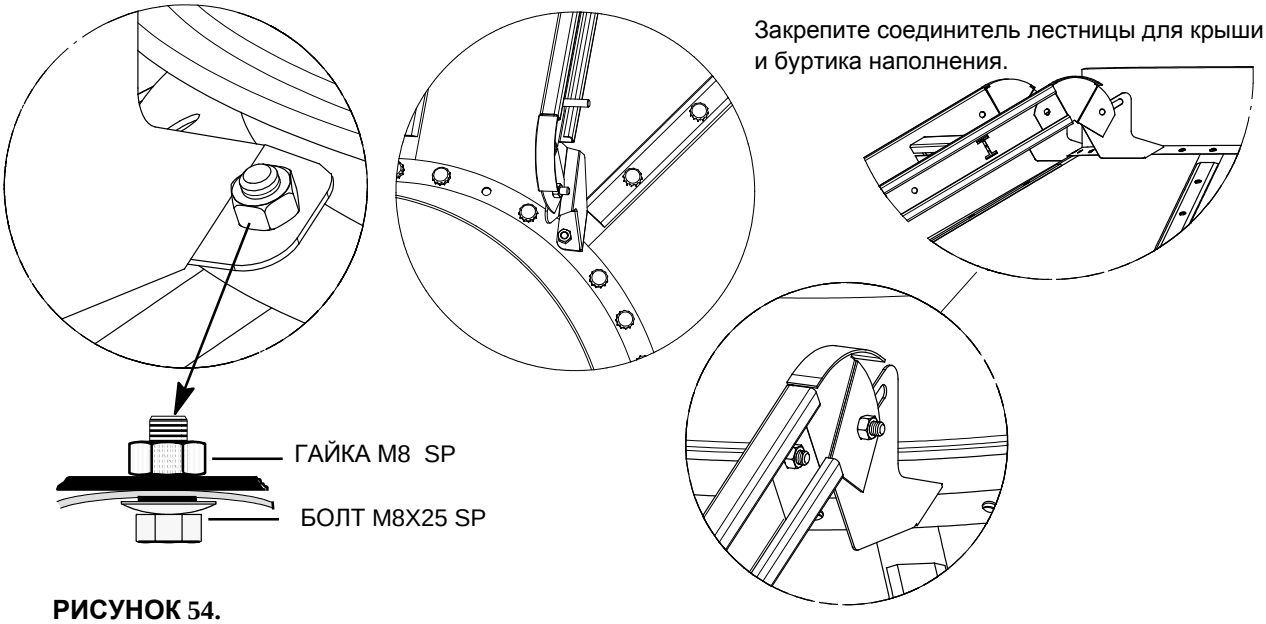

РИСУНОК 54.

УСТАНОВКА СТРАХОВОЧНЫХ ОПОР ЛЕСТНИЦЫ

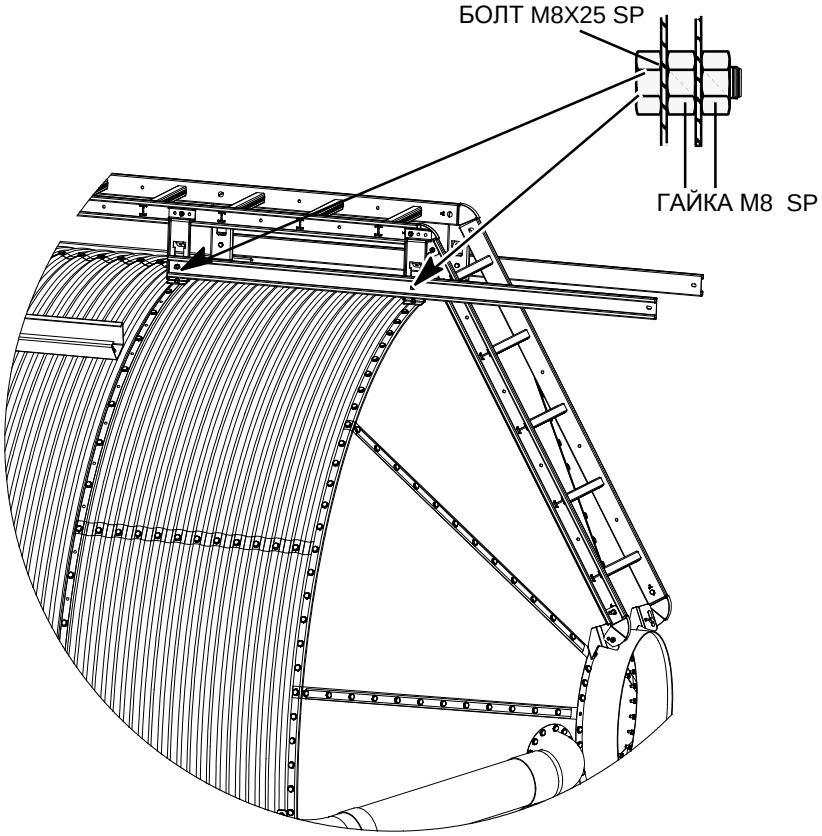

РИСУНОК 55.

УСТАНОВКА СТРАХОВОЧНЫХ ОПОР КРЫШНОЙ ЛЕСТНИЦЫ

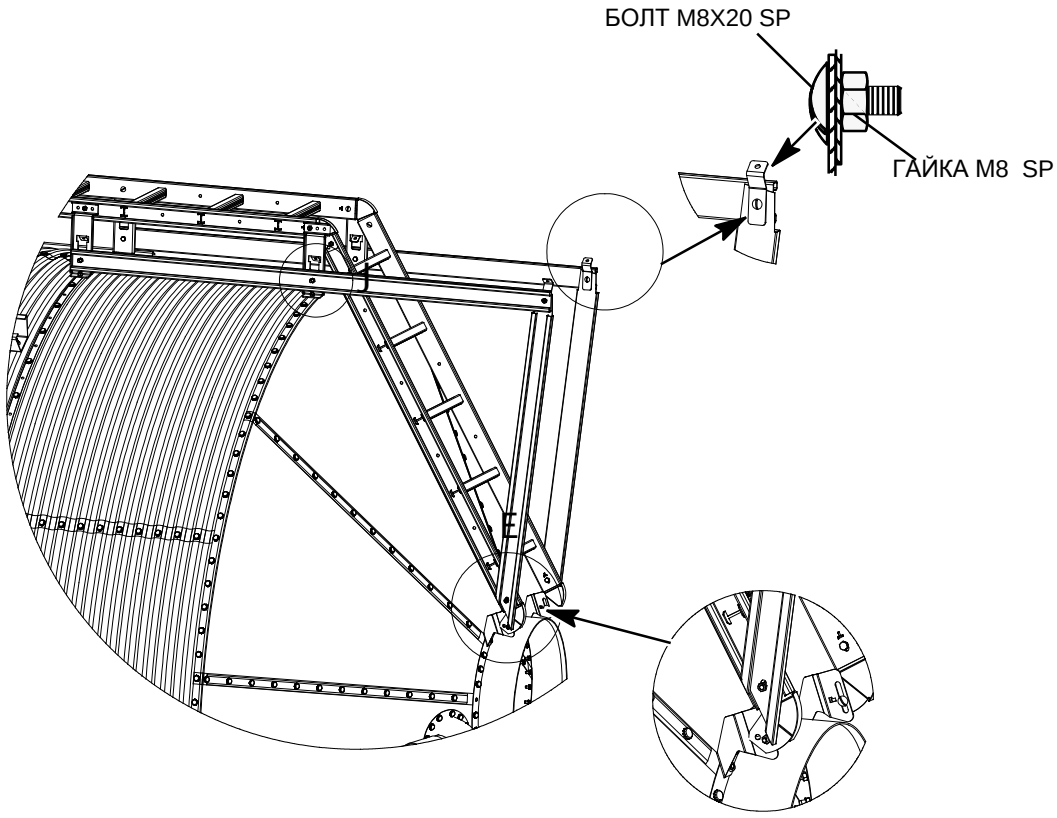

РИСУНОК 56.

УСТАНОВКА ЗАЩИТОГО ОГРАЖДЕНИЯ

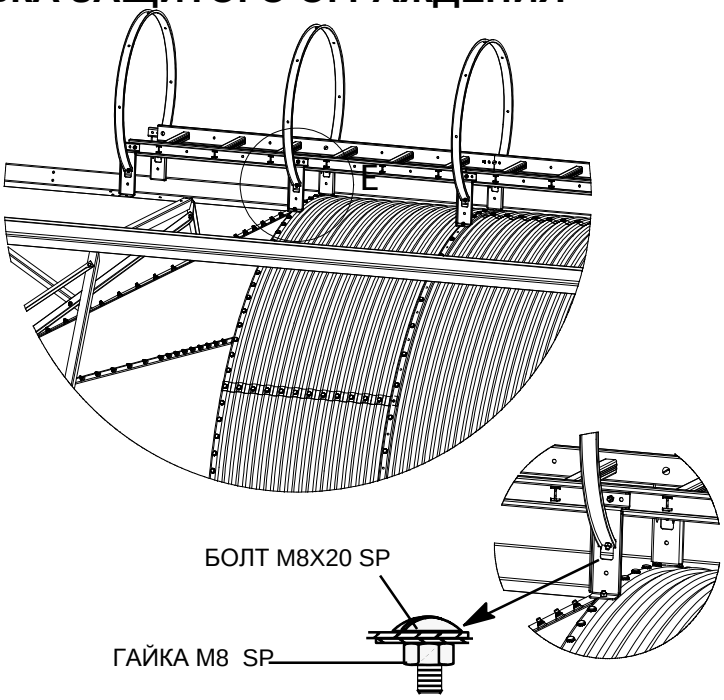

РИСУНОК 57.

УСТАНОВКА БАЛК

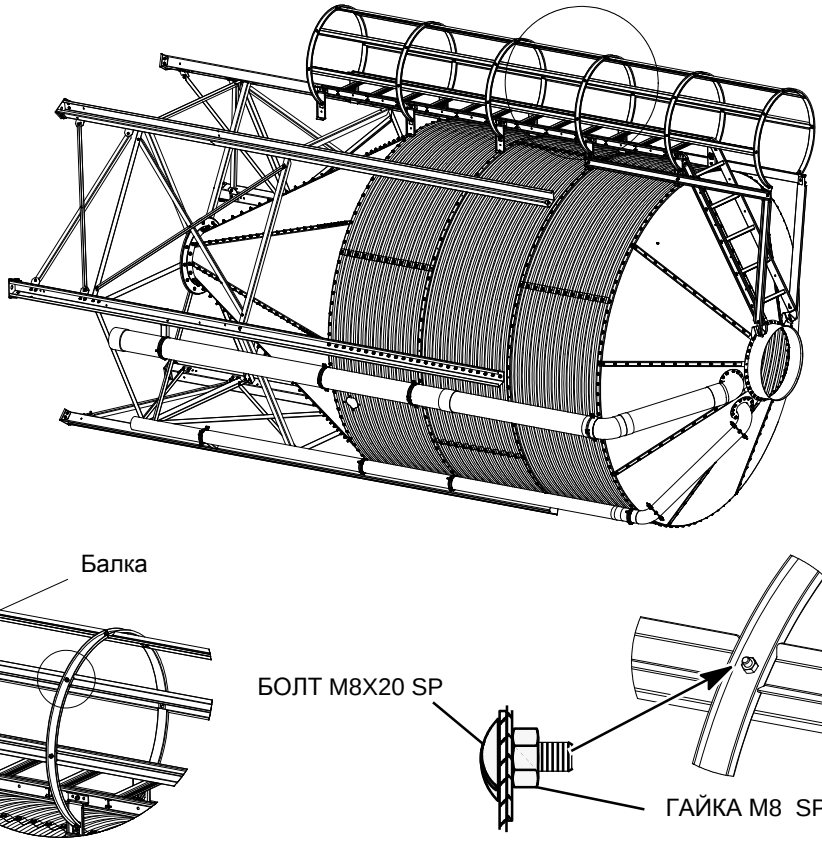

РИСУНОК 58.

УСТАНОВКА ОКНА БУНКЕРА/СМОТРОВОГО ЛЮКА

В КОРПУСЕ

Положите 2 x 2 слоя замазки

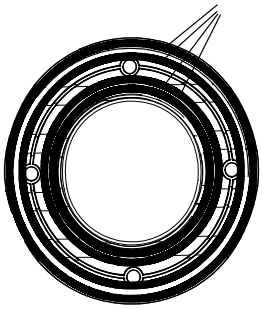

с этой стороны.

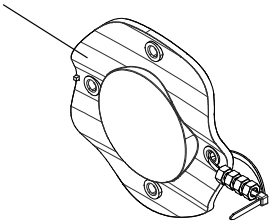

Секция корпуса

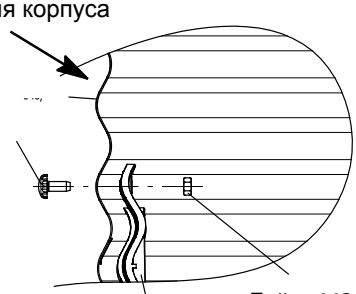

Гайка M8 - PA6 - черный

Окно

ВЫТЯГИВАЕТСЯ ВРУЧНУЮ

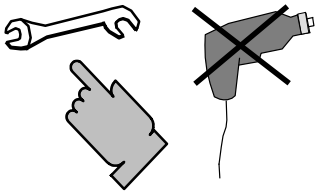

Наружная сторона бункера

внутренней БУНКЕРА

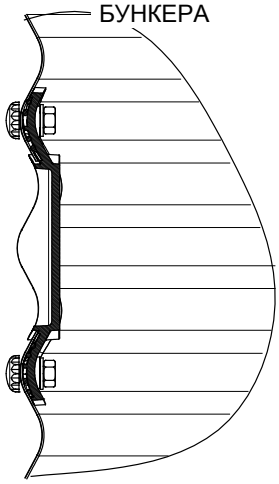

В корморазда тчике

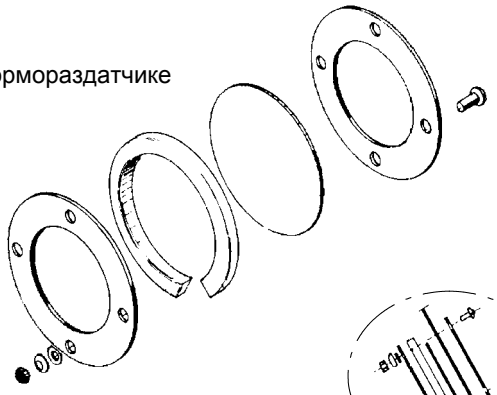

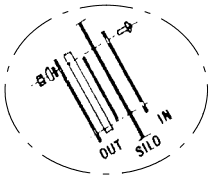

ВЫТЯГИВАЕТСЯ ВРУЧНУЮ

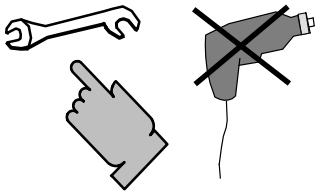

РИСУНОК 59.

УСТАНОВКА КРЫШКИ (ПНЕВМАТИЧЕСКОЕ НАПОЛНЕНИЕ)

1. Если используется пневматическое и механическое наполнение, резиновый держатель должен быть плотно прикреплён к буртику.

5. Установите крышку на буртик, зафиксируйте с помощью трех Г-образных крюков.

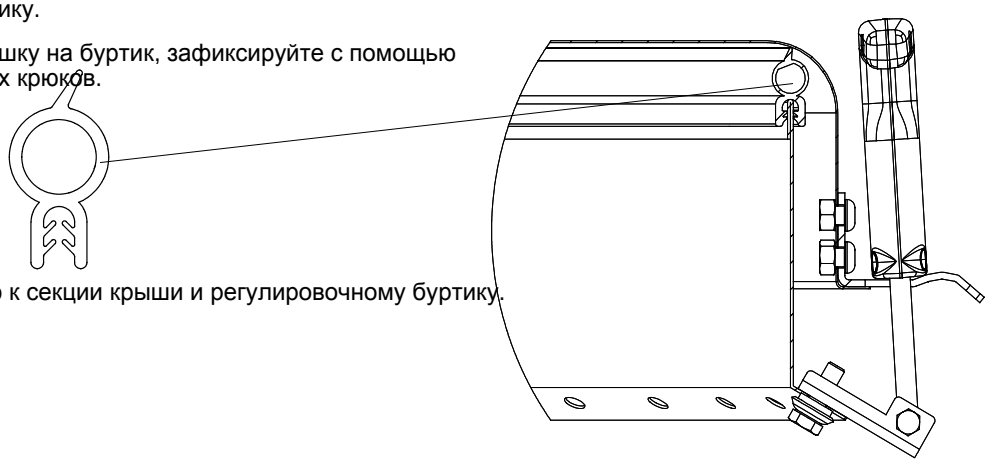

2. Прикрепите петлю к секции крыши и регулировочному буртику.

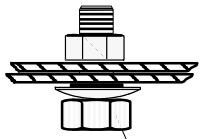

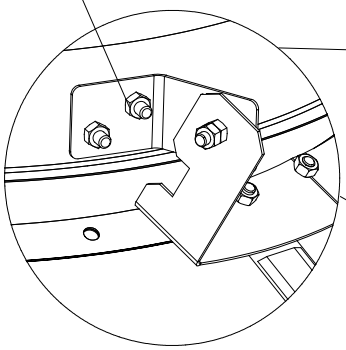

3. Прикрепите петлю крышки к крышке.

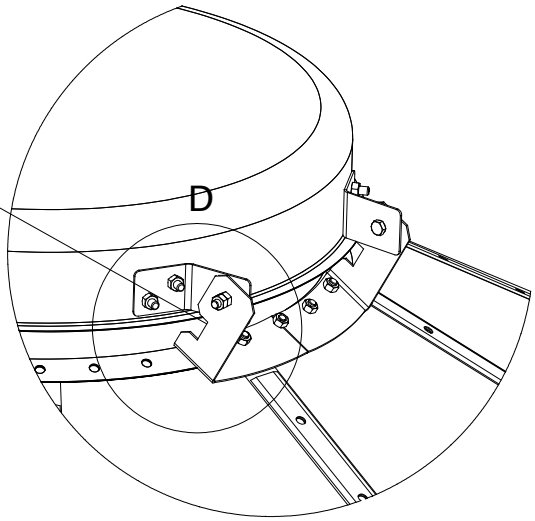

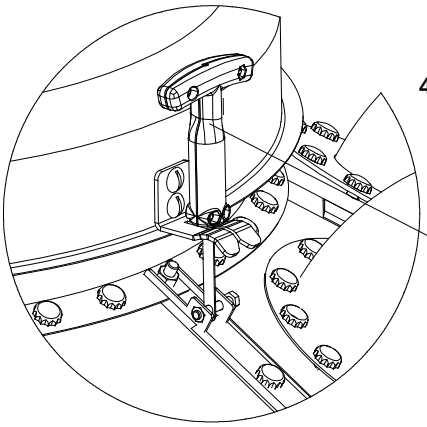

4. Установите петлю для пружинной защелки.

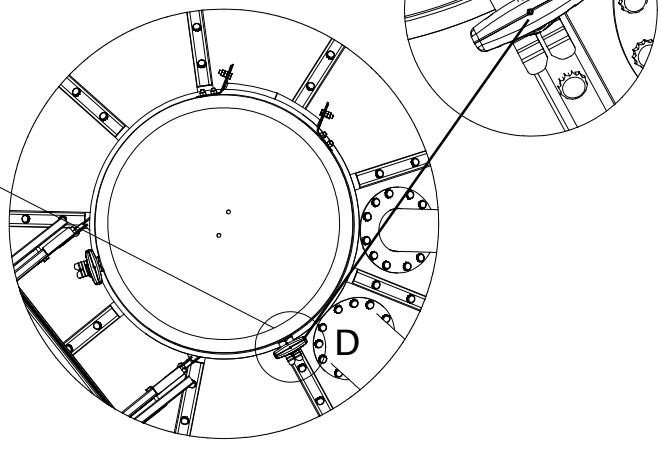

РИСУНОК 60.

УСТАНОВКА КРЫШКИ (МЕХАНИЧЕСКОЕ НАПОЛНЕНИЕ)

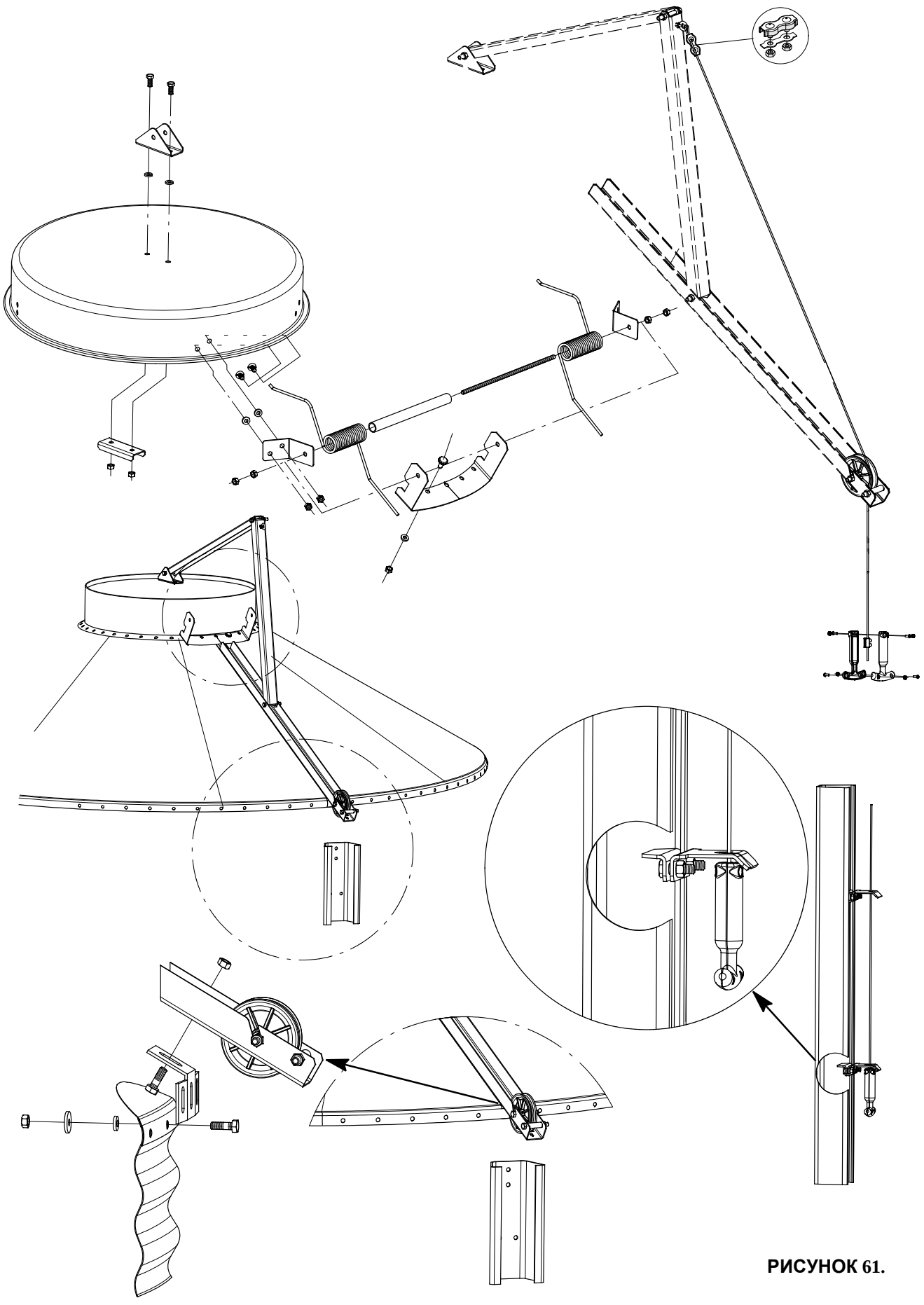

РИСУНОК 61.

УСТАНОВКА КРЫШКИ (МЕХАНИЧЕСКОЕ НАПОЛНЕНИЕ)

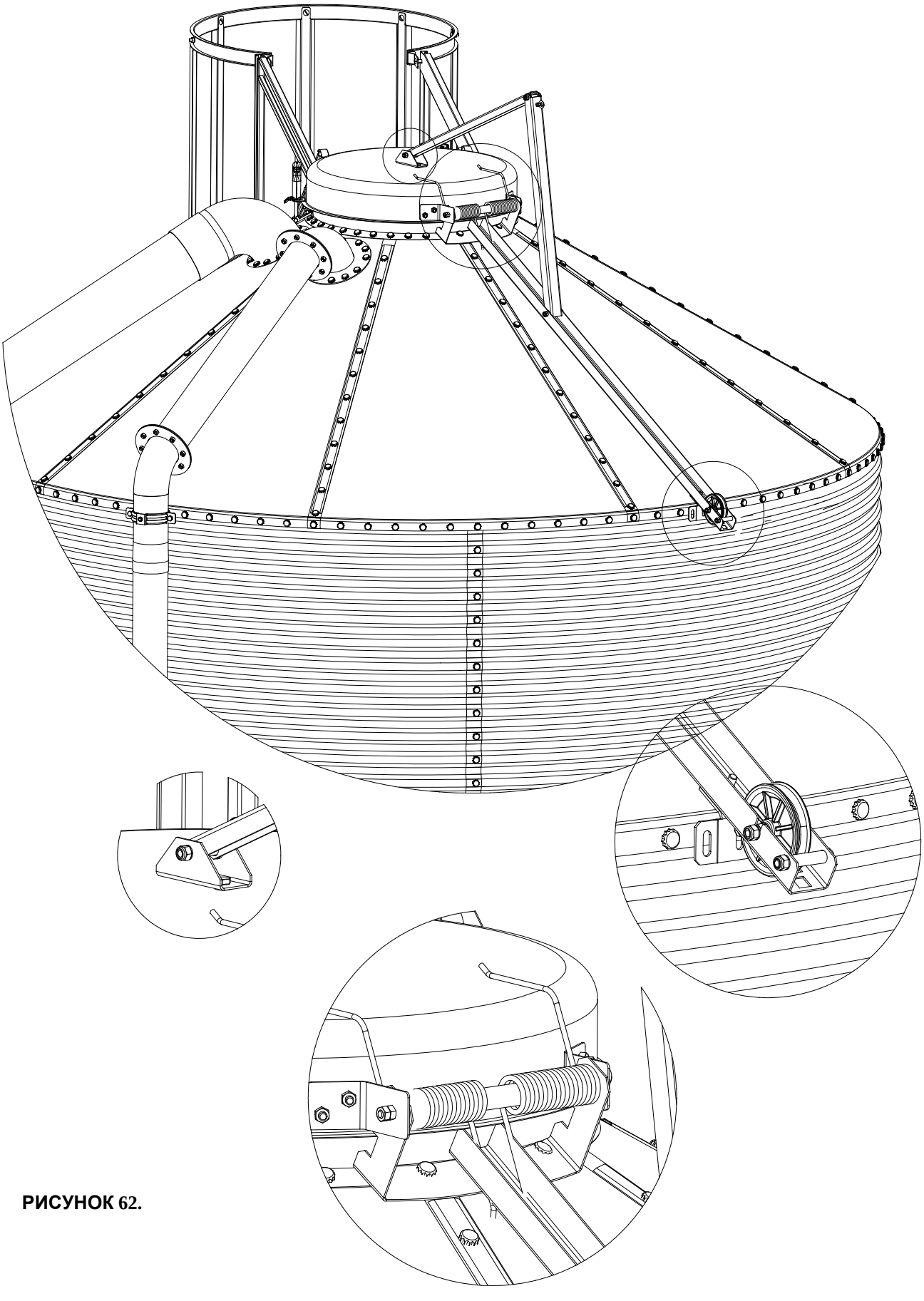

РИСУНОК 62.

УСТАНОВКА ВХОДНОГО ЛЮКА В НИЖНЕМ КОЛЬЦЕ (ДОПОЛНИТЕЛЬНО)

1. Приложите раму к выбранному месту и отметьте отверстия.

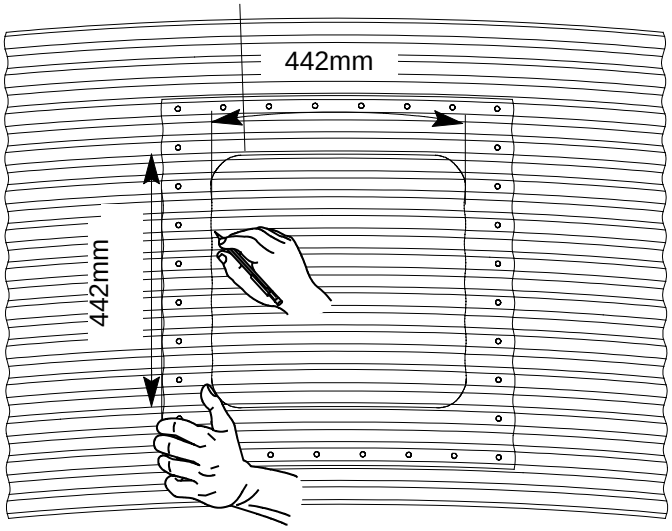

РИСУНОК 63.

2. Уберите раму и вырежьте отверстие с помощью шлифовального круга (по внешней стороне меток (не более 10 мм)).

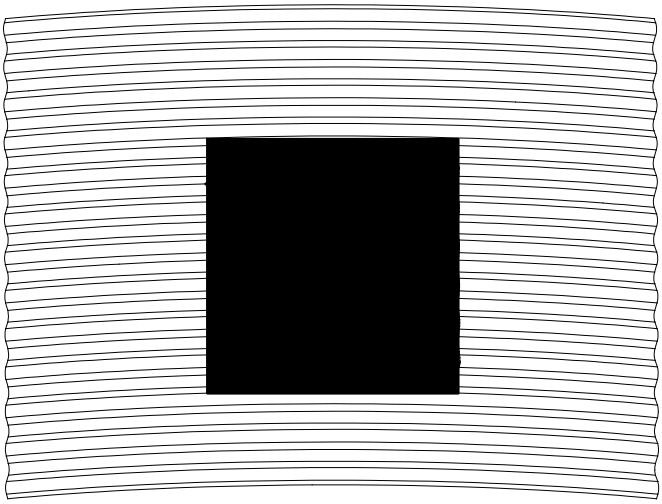

РИСУНОК 64.

Тщательно зачистите заусеницы!

3. Наложите 2 слоя замазки со внутренней стороны рамы и по обе стороны отверстий.

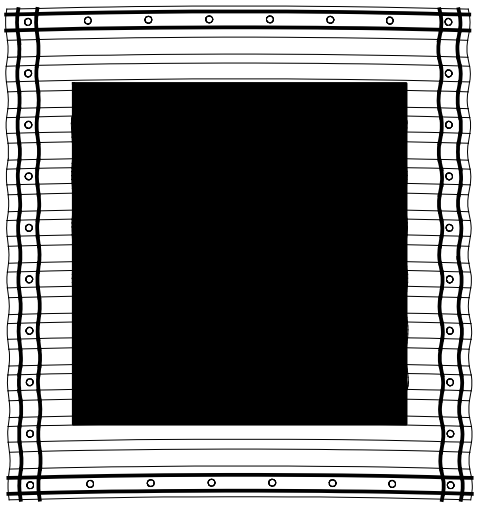

РИСУНОК 65.

4. Зафиксируйте раму с помощью затяжных винтов с наружной стороны кольца бункера и просверлите отверстия.

5. Наложите 2 слоя замазки со обратной стороны уплотнительного профиля и по обе стороны отверстий (**1**).
Наложите 2 слоя замазки на обе стороны уплотнительного профиля.

6. Зафиксируйте уплотнительный профиль и раму на кольце корпуса с помощью болта, гайки и шайб уплотнительного колпачка (**1**).

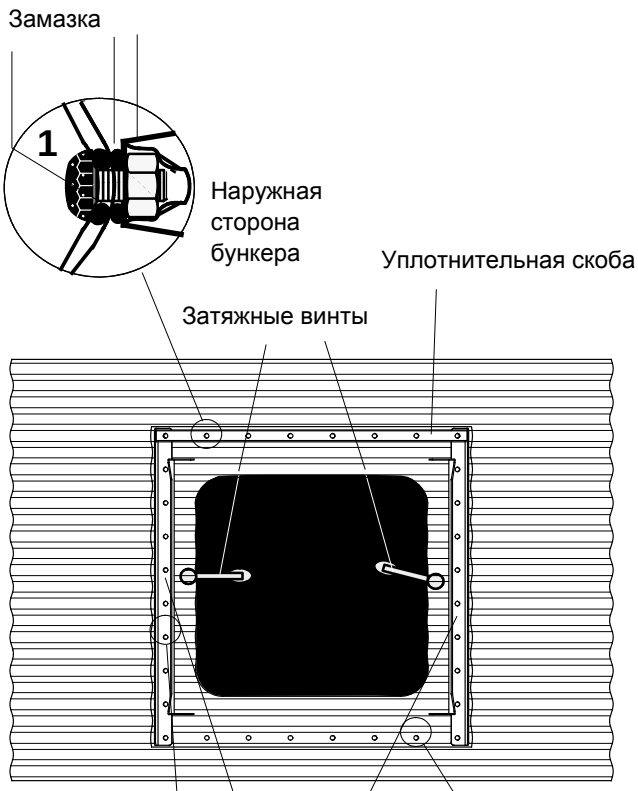

РИСУНОК 66.

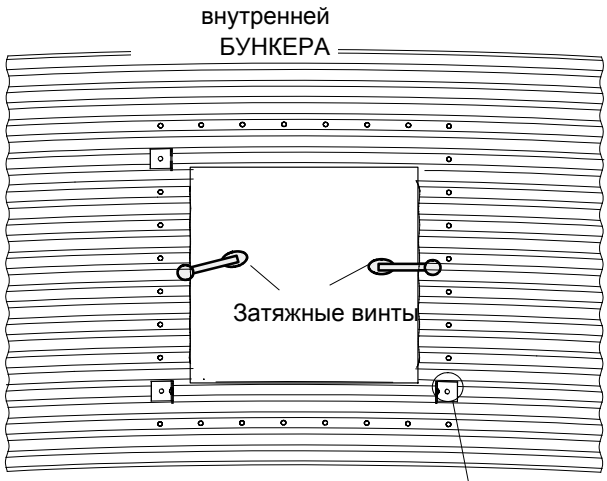

РИСУНОК 67.



7. Прикрепите оба вертикальных усилительных профиля (**2**) к двум внутренним дверным петлям (**3**).

8. Зафиксируйте нижнюю сторону рамы (**4**).

9. Установите внутреннюю дверцу. При затягивании самонарезающихся винтов необходимо оставить для дверцы некоторый допуск (см. подробное описание)

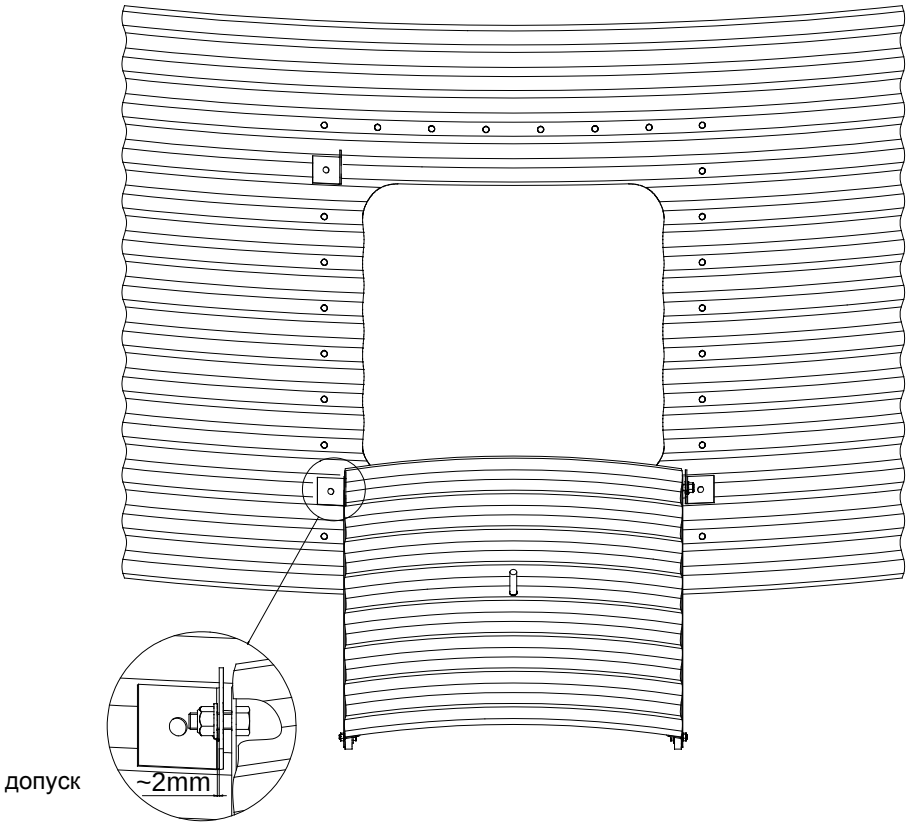

Рисунок 68.

10. Установите внешнюю дверцу (поворачивающуюся влево или вправо). Отрегулируйте петли таким образом, чтобы волны дверцы совпадали с волнами рамы (см. подробно).

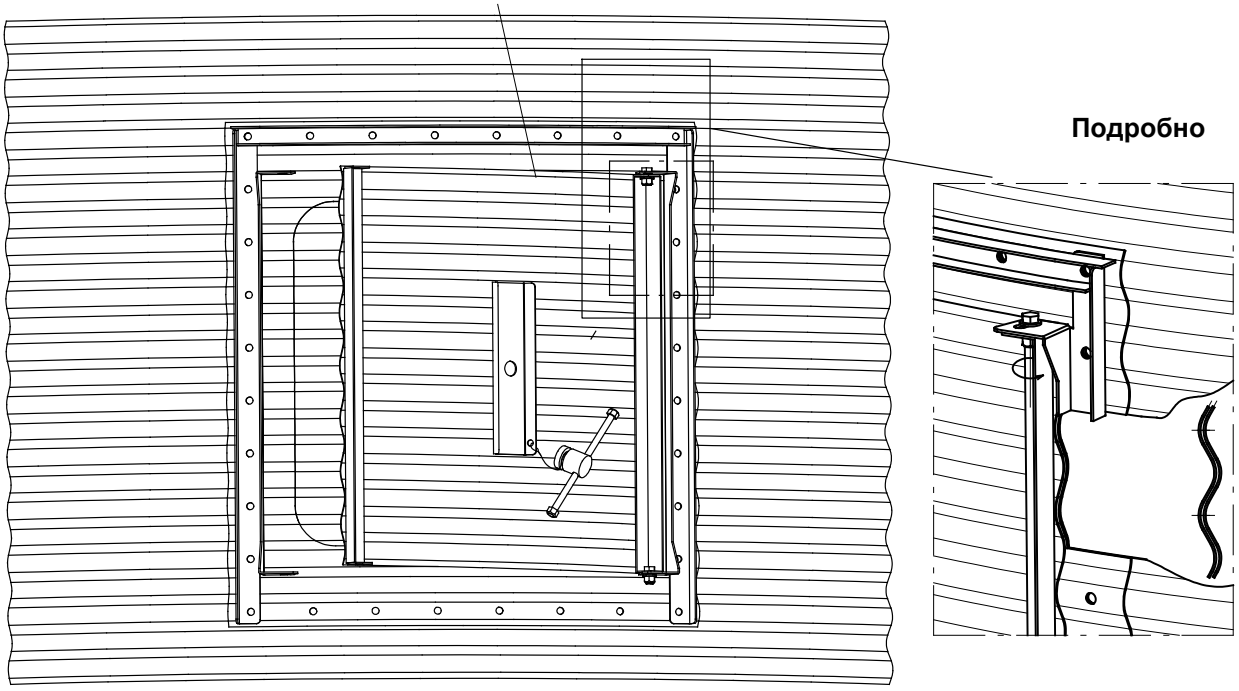

11. Последовательно закройте внутреннюю и внешнюю дверцы. Закройте замок, повернув обе дверцы в противоположные стороны с помощью дверной ручки.

Рисунок 69.

ЗАЩИТНАЯ КЛЕТЬ 2.75M & 3.2M

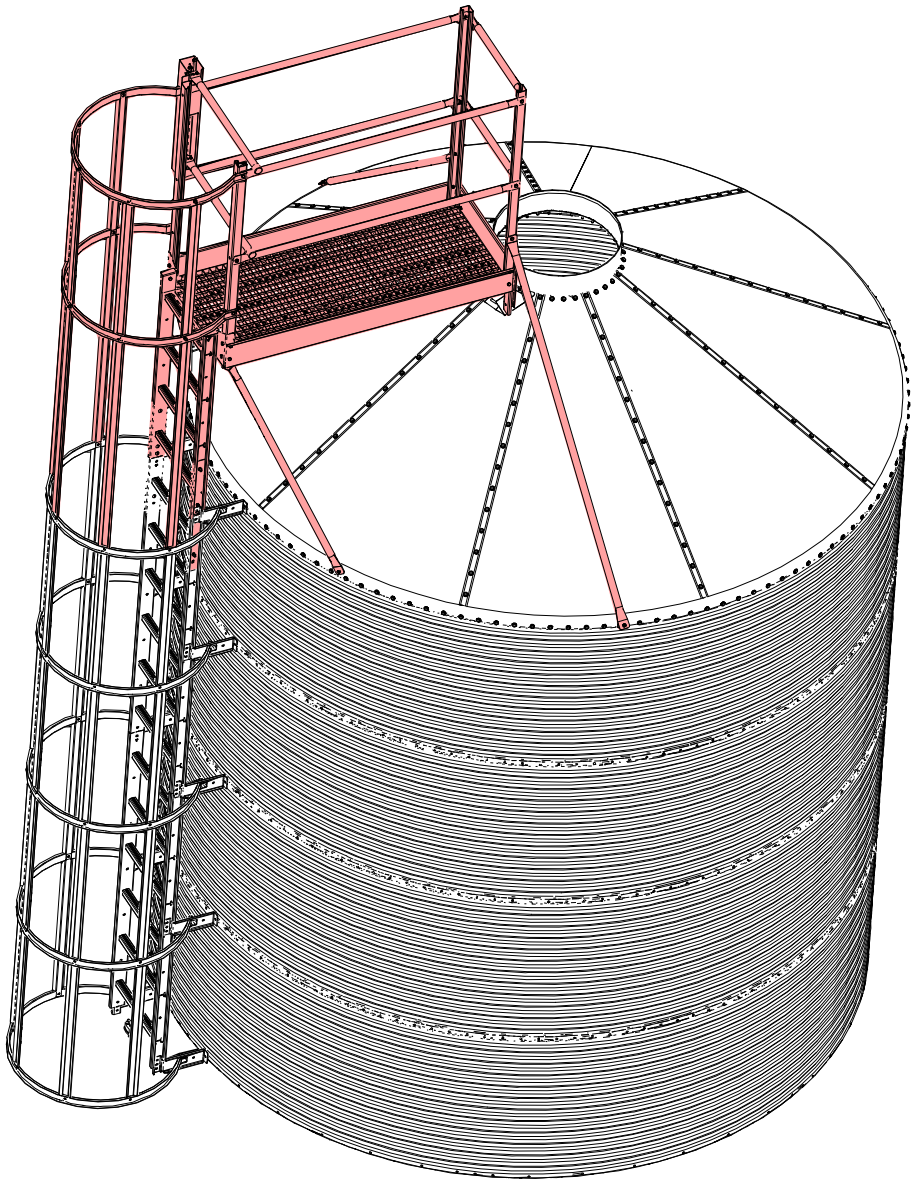

РИСУНОК 70.

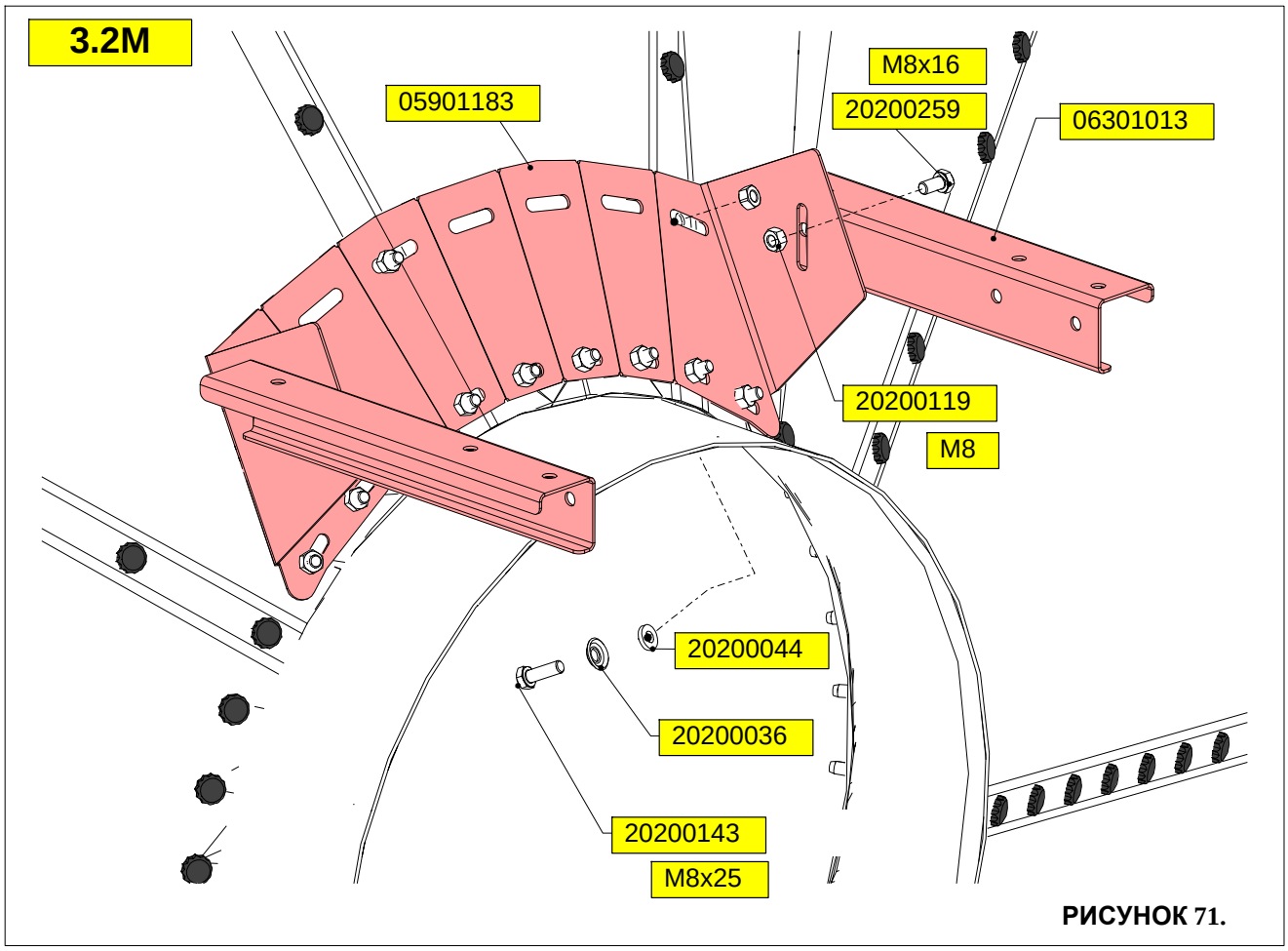

РИСУНОК 71.

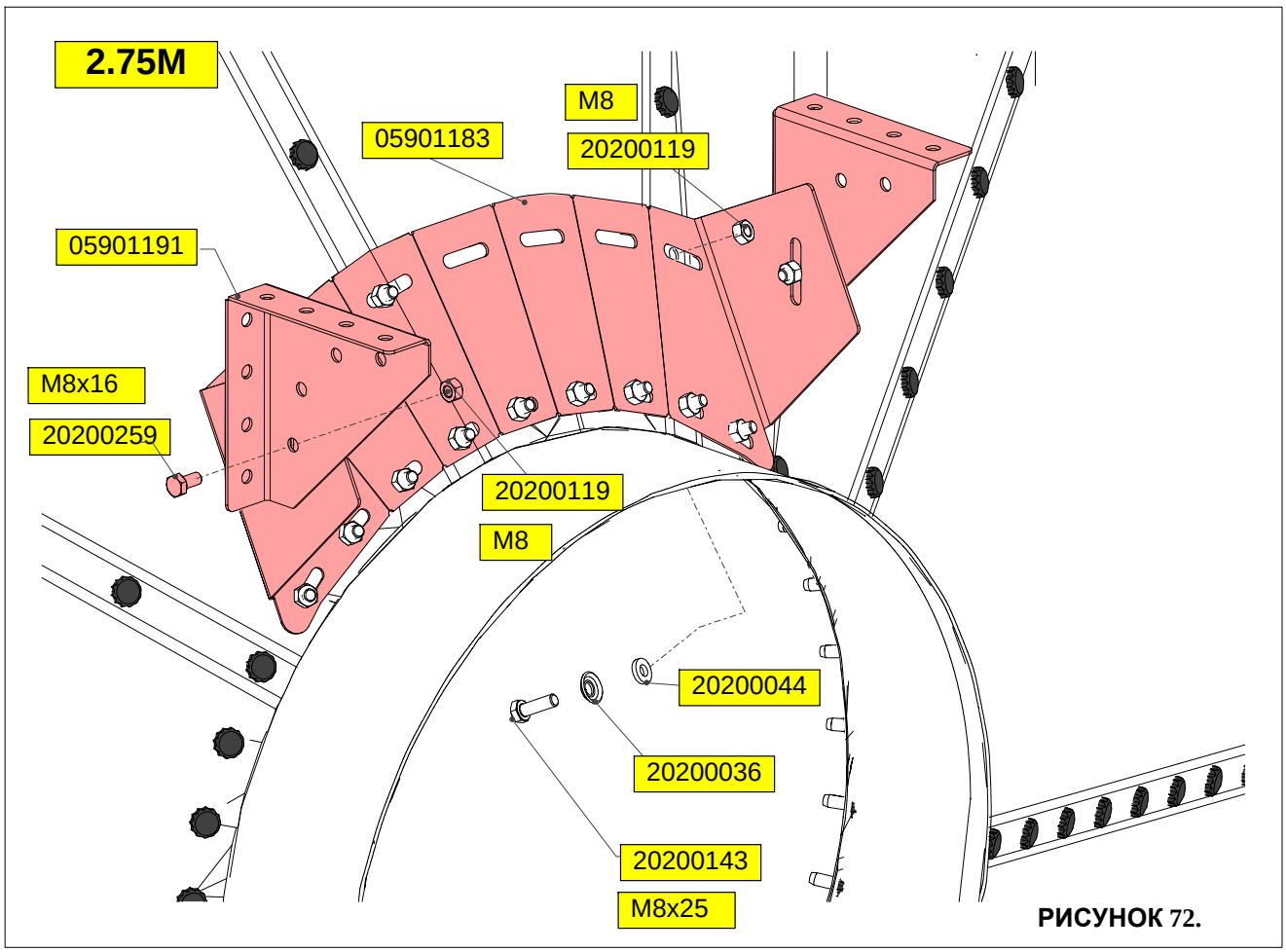

РИСУНОК 72.

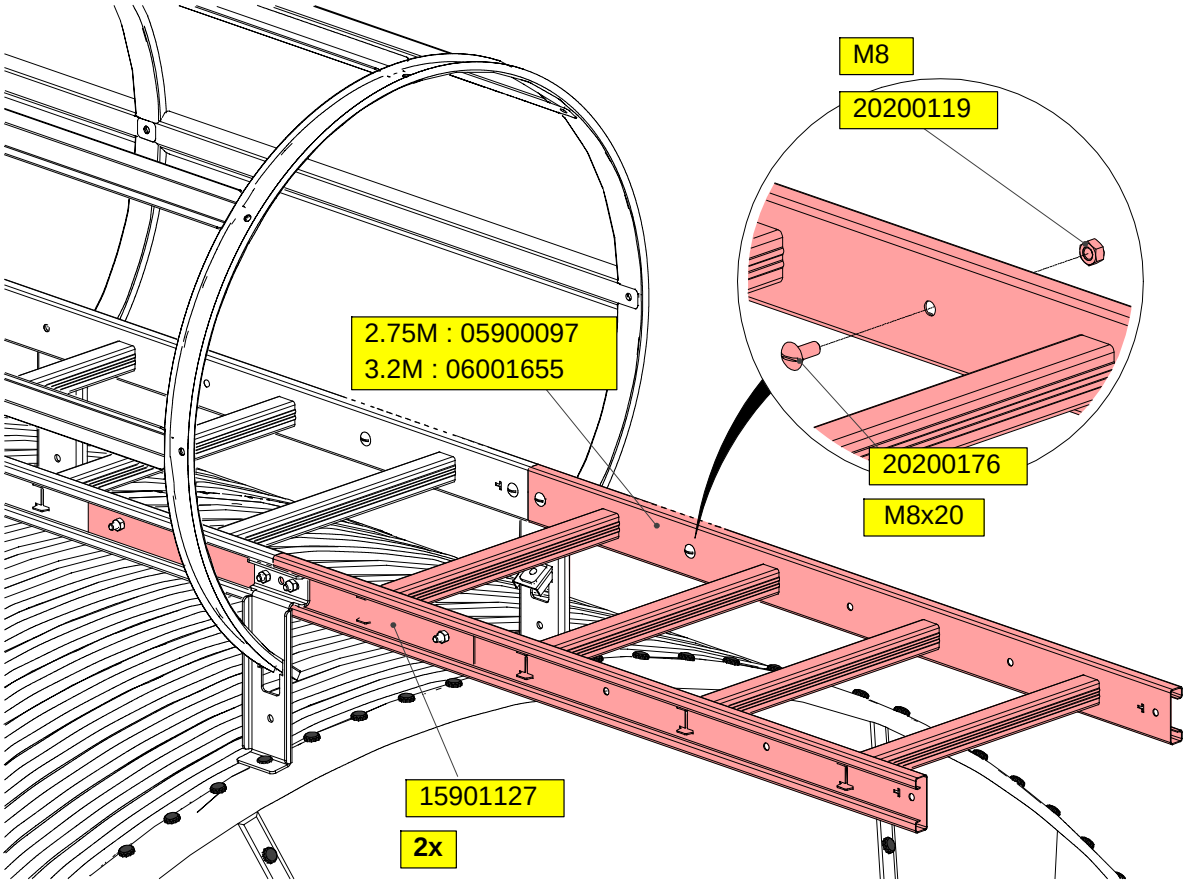

РИСУНОК 73.

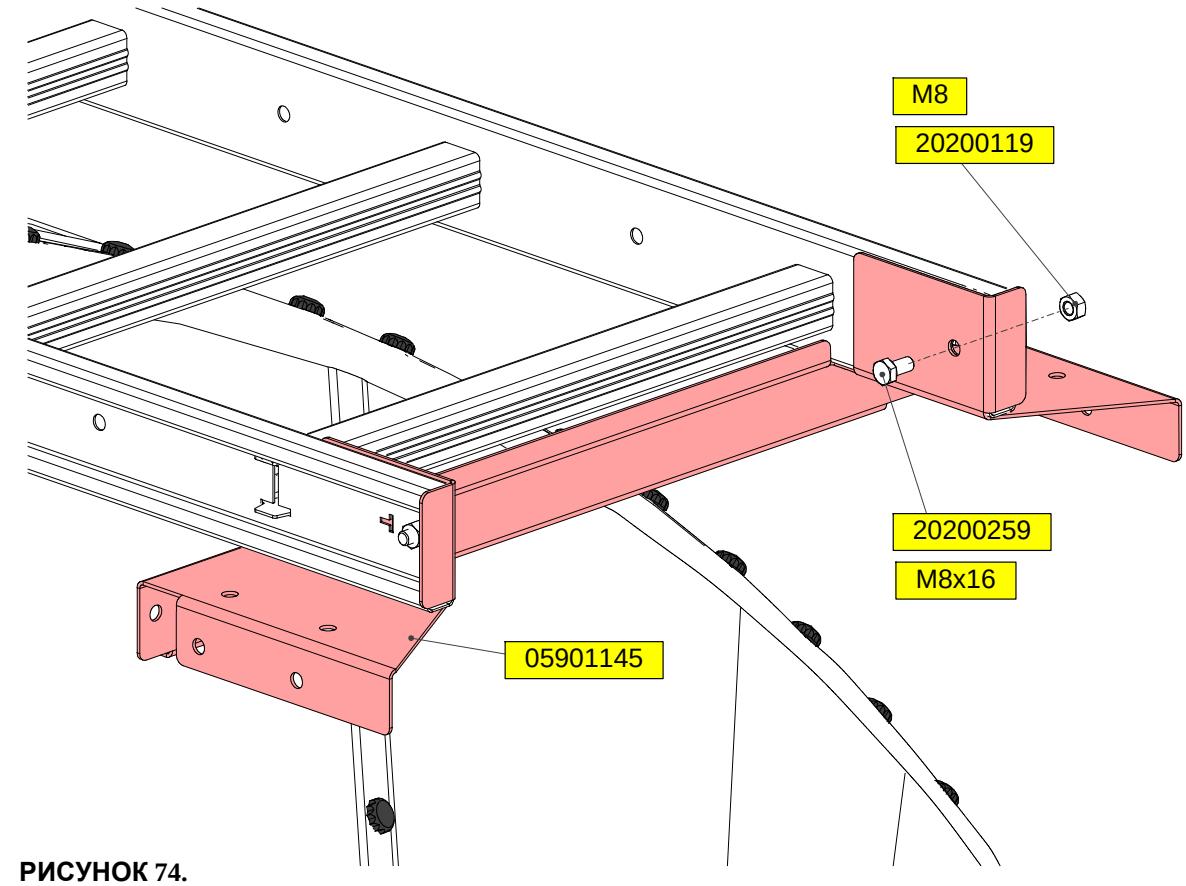

РИСУНОК 74.

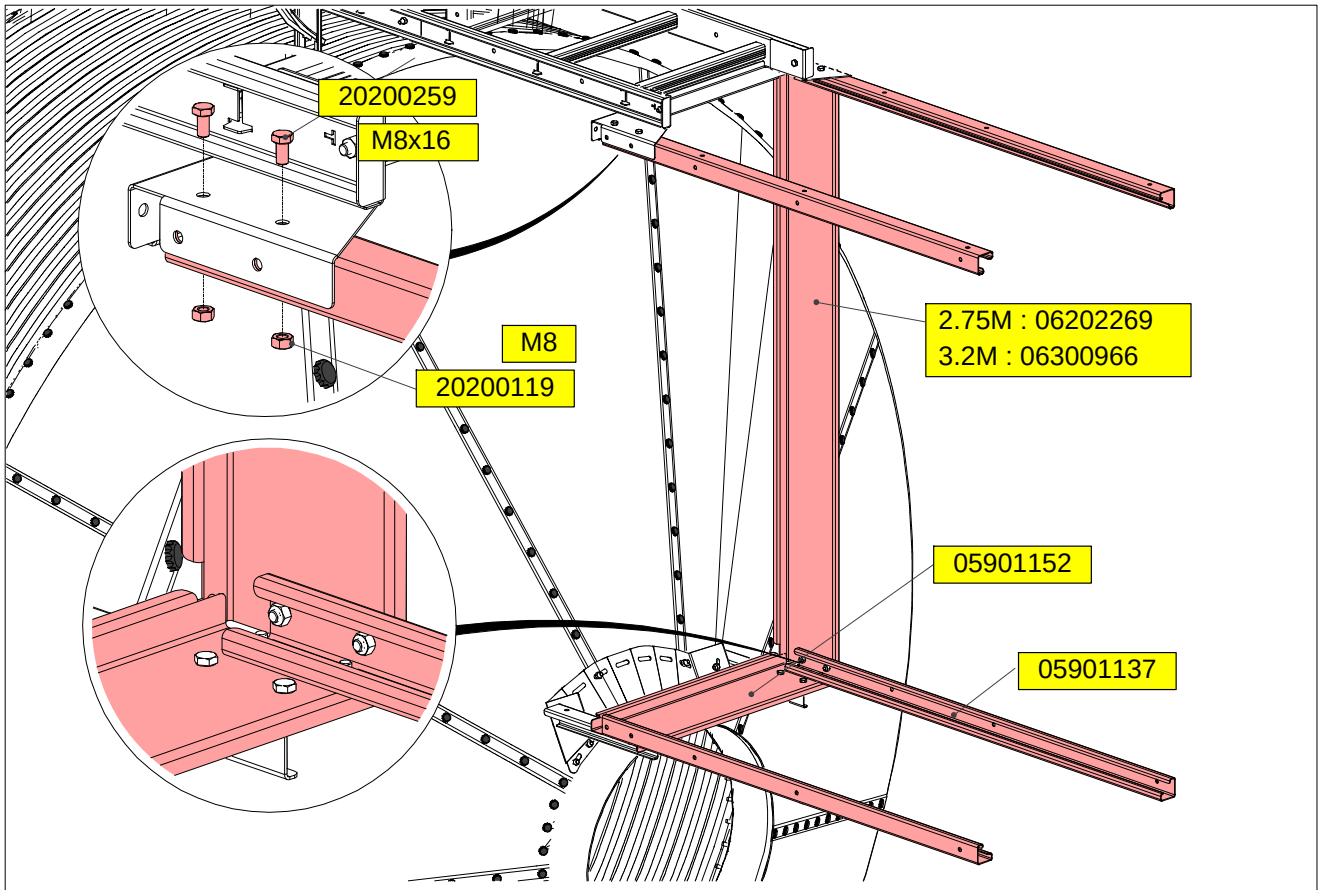

РИСУНОК 75.

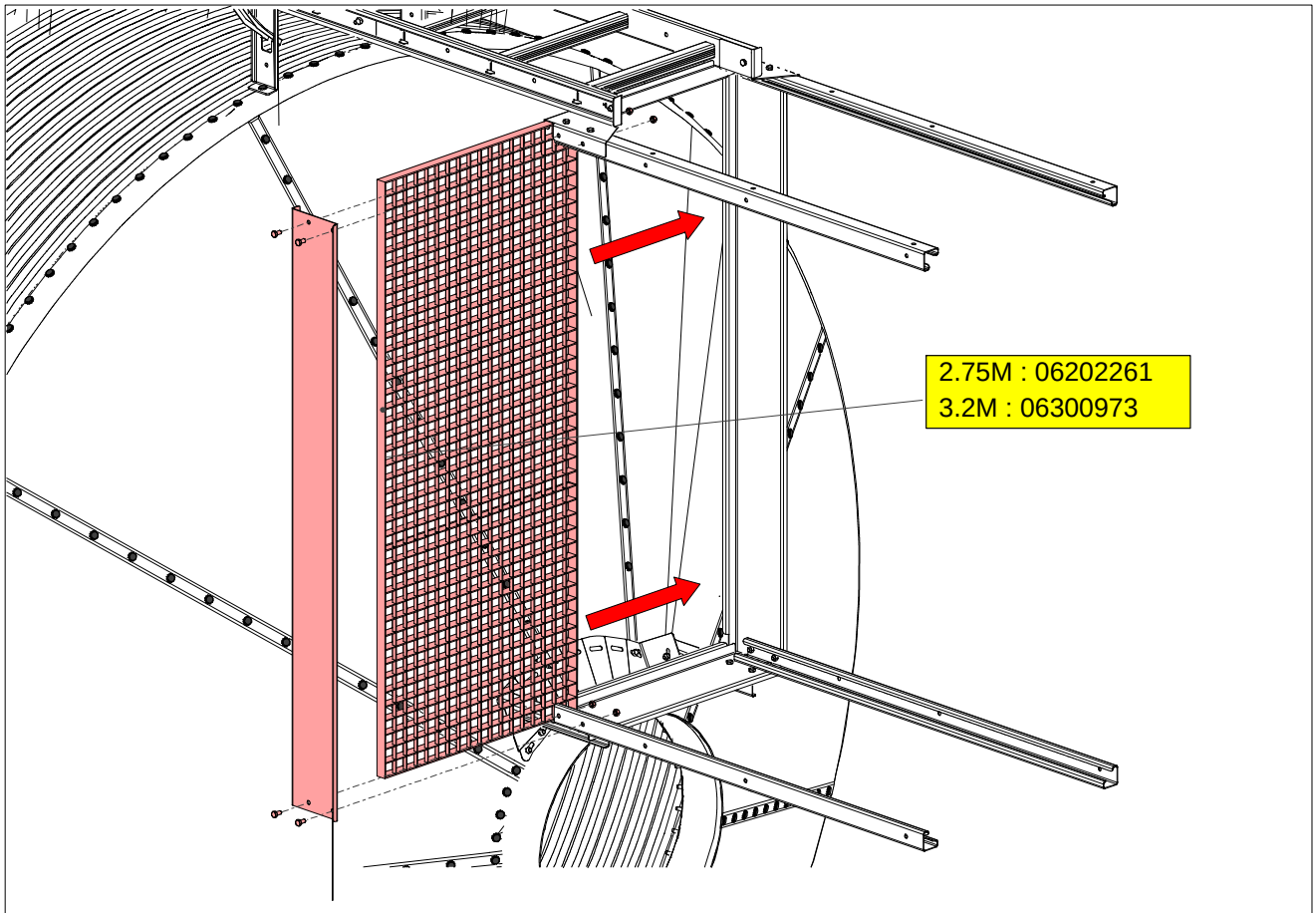

РИСУНОК 76.

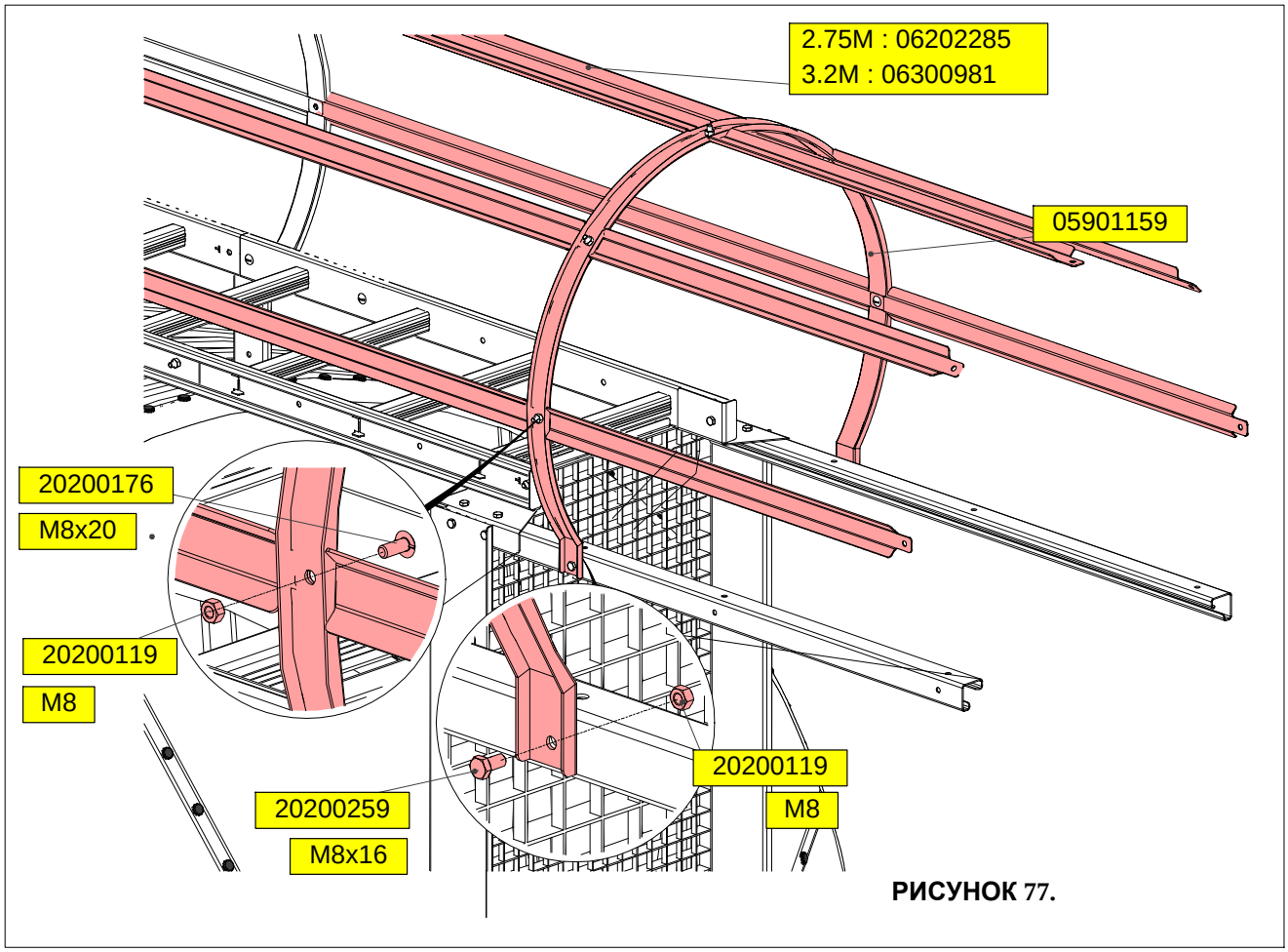

РИСУНОК 77.

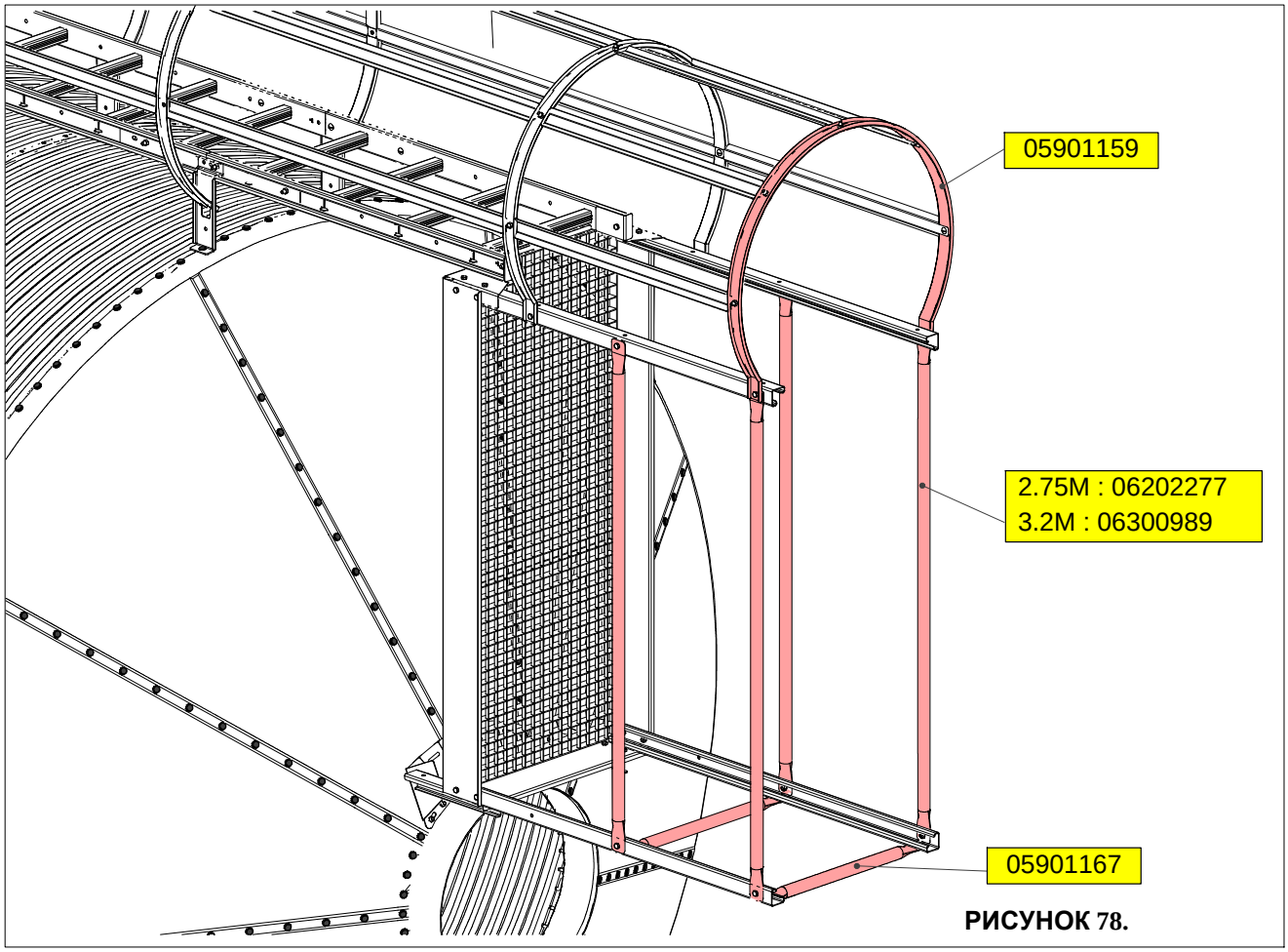

РИСУНОК 78.

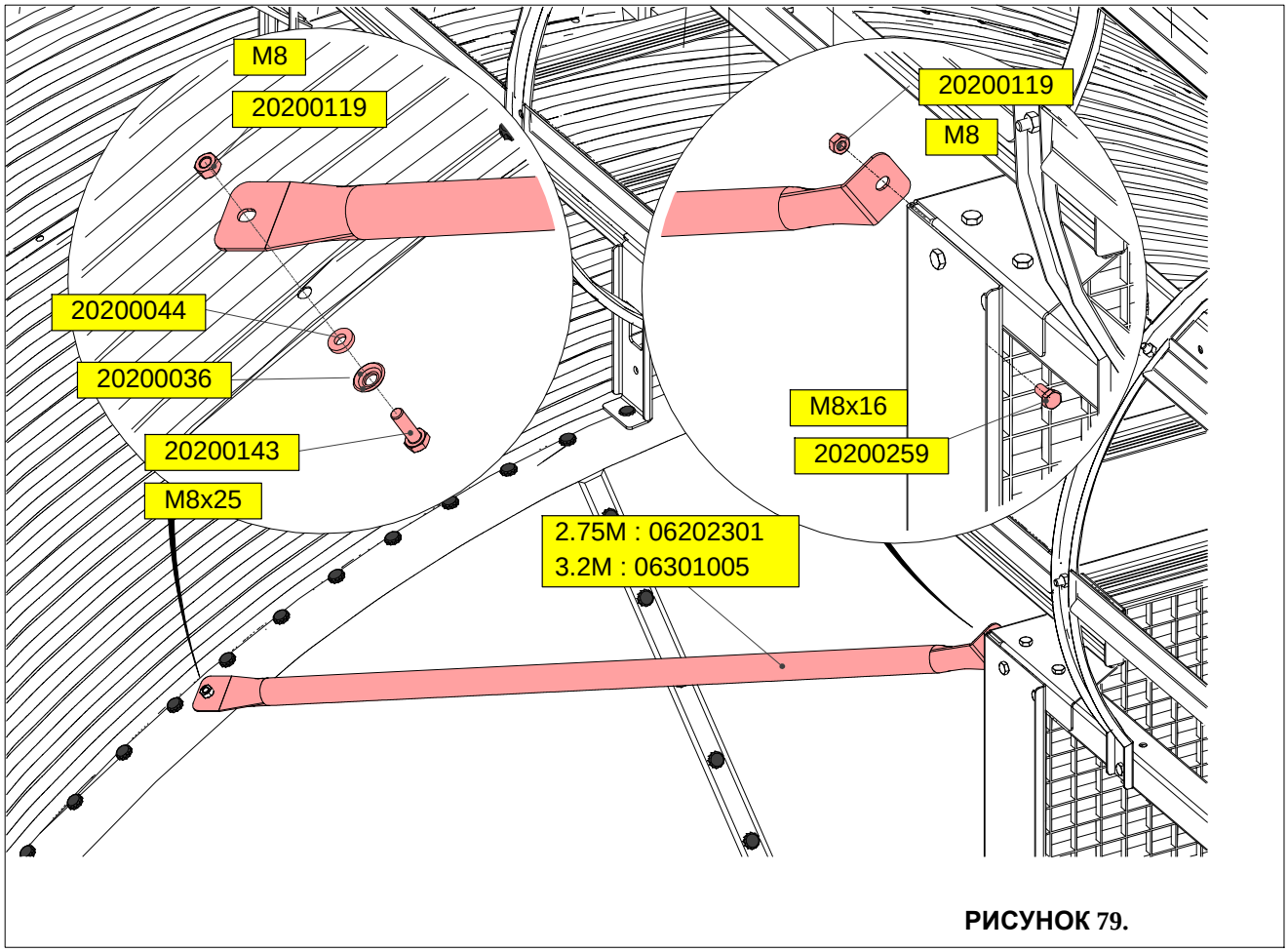

РИСУНОК 79.

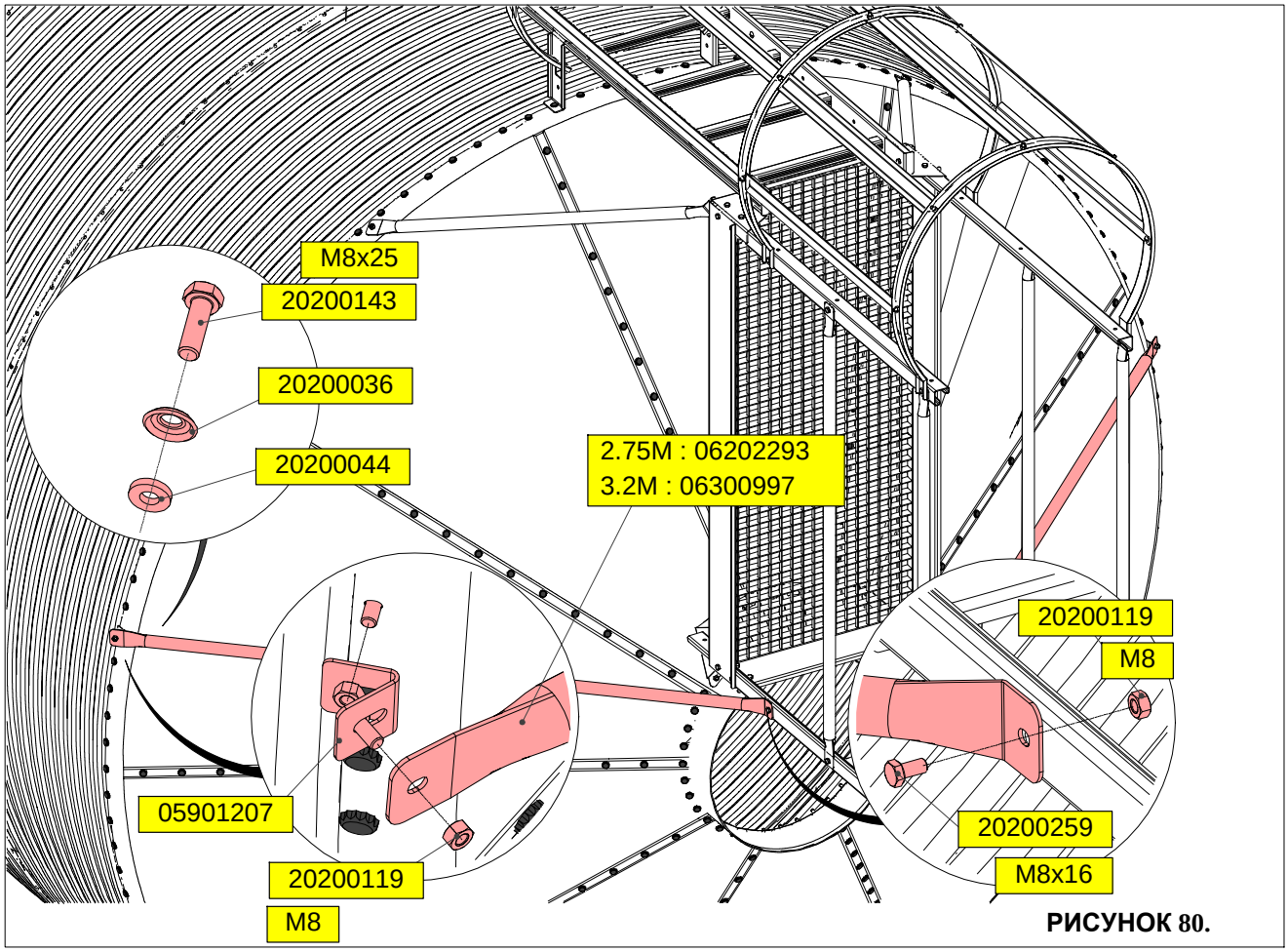

РИСУНОК 80.

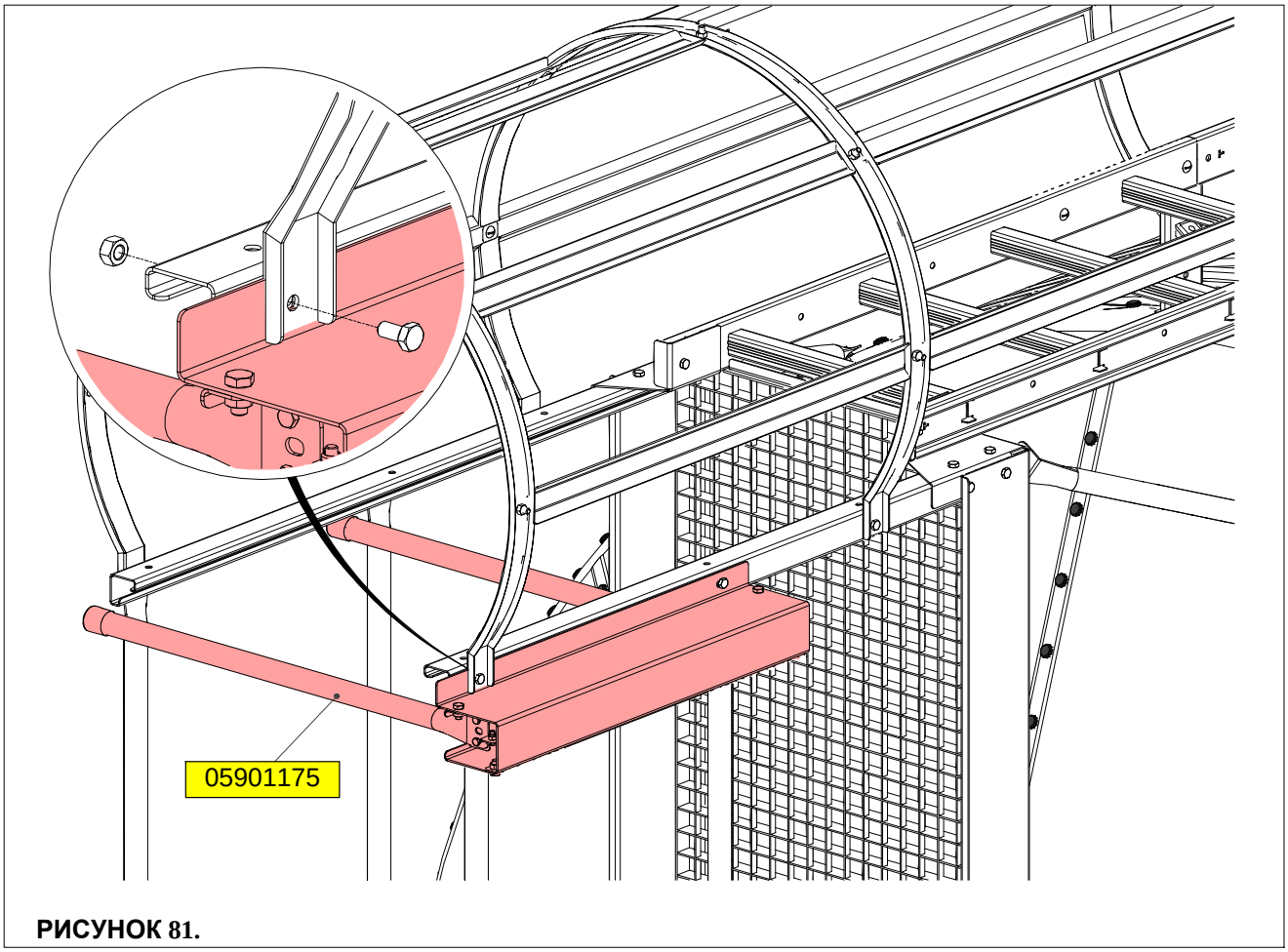

РИСУНОК 81.

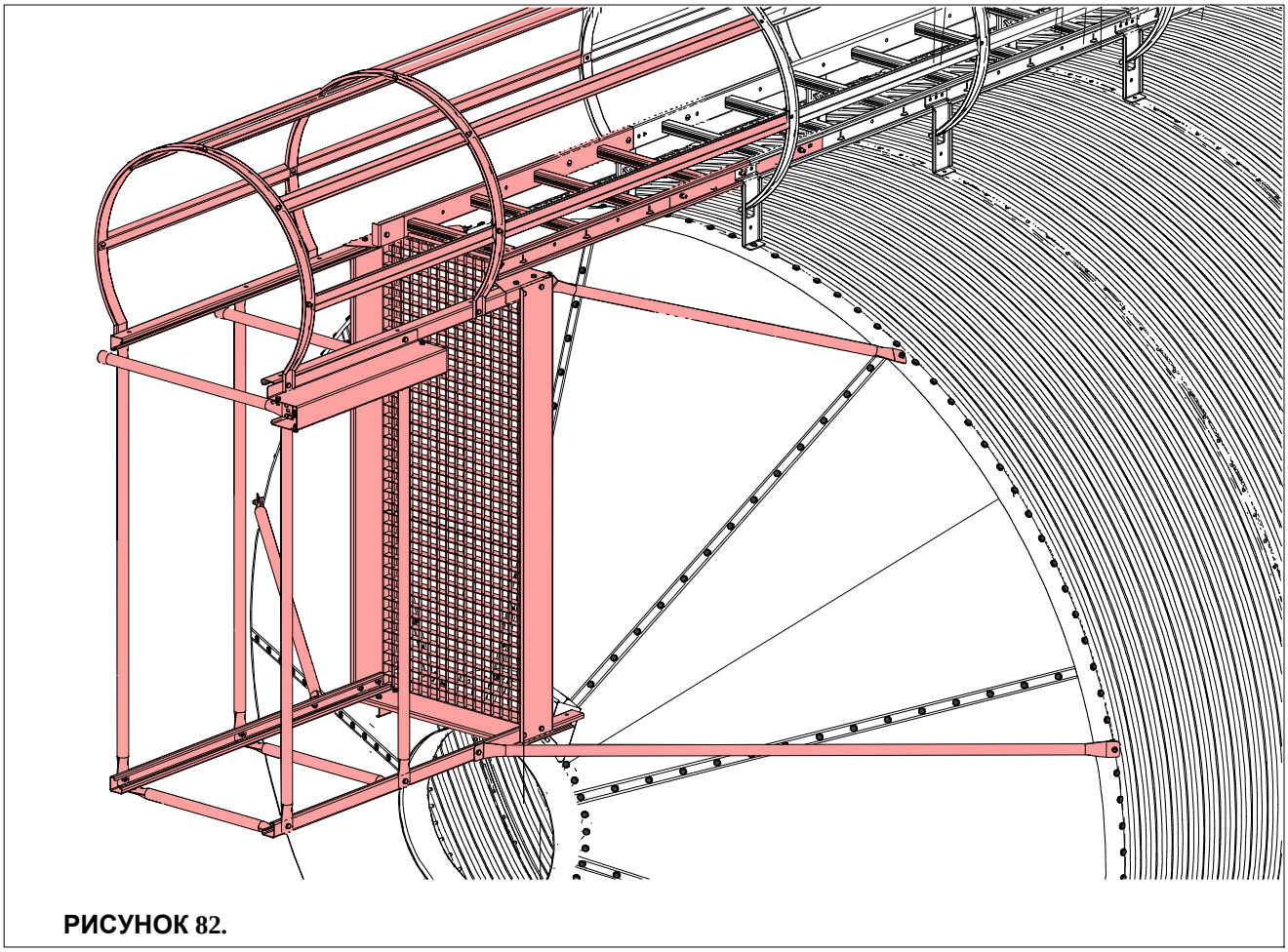

РИСУНОК 82.

ЗАЩИТНАЯ ДВЕРЦА

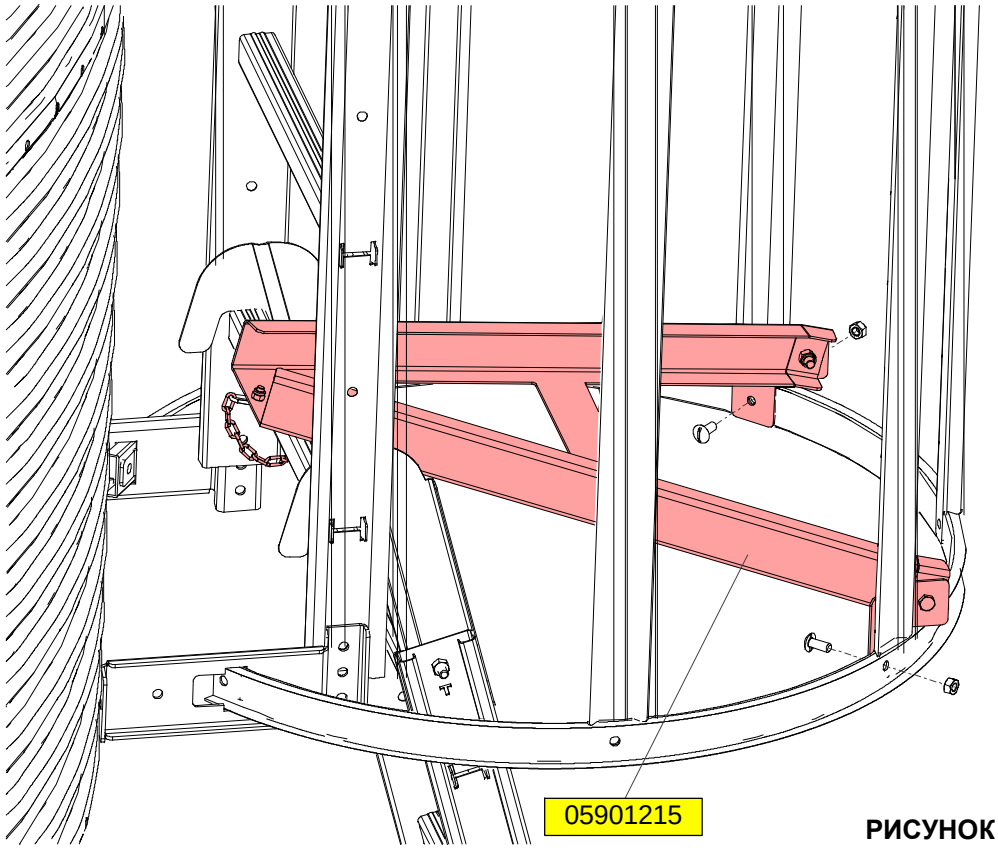

РИСУНОК 83.

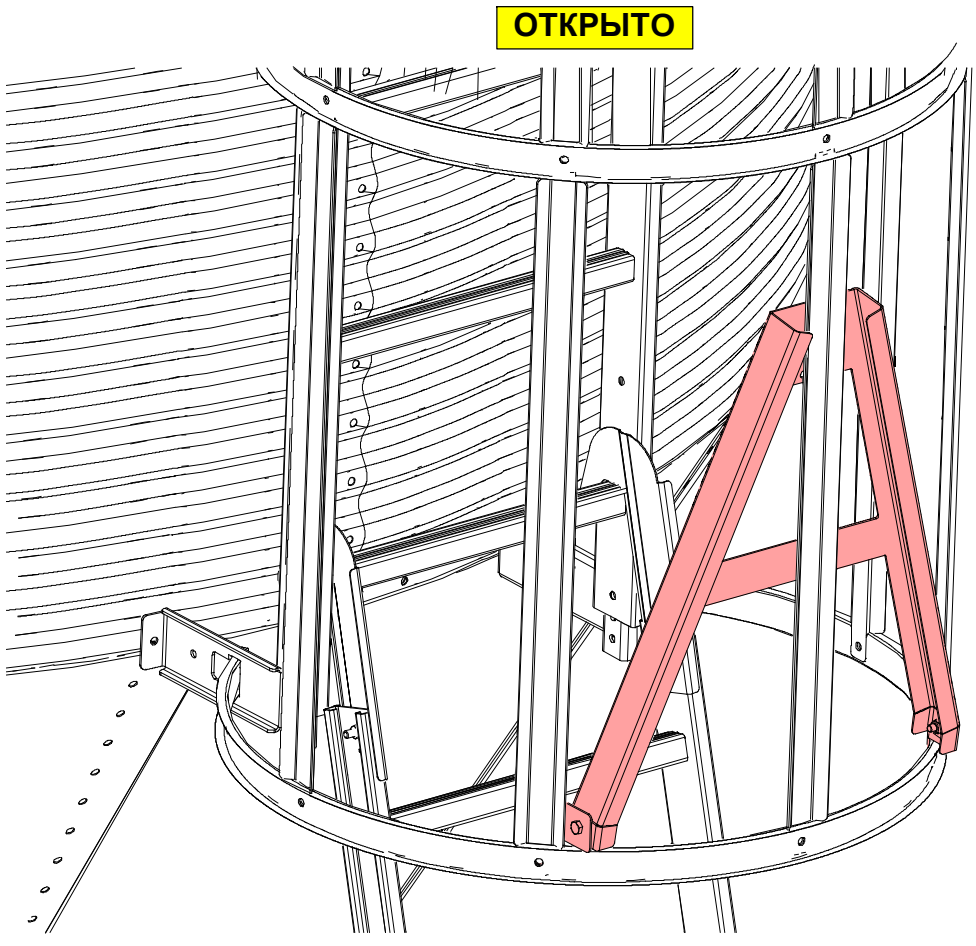

РИСУНОК 84.

ЗАКРЫТО

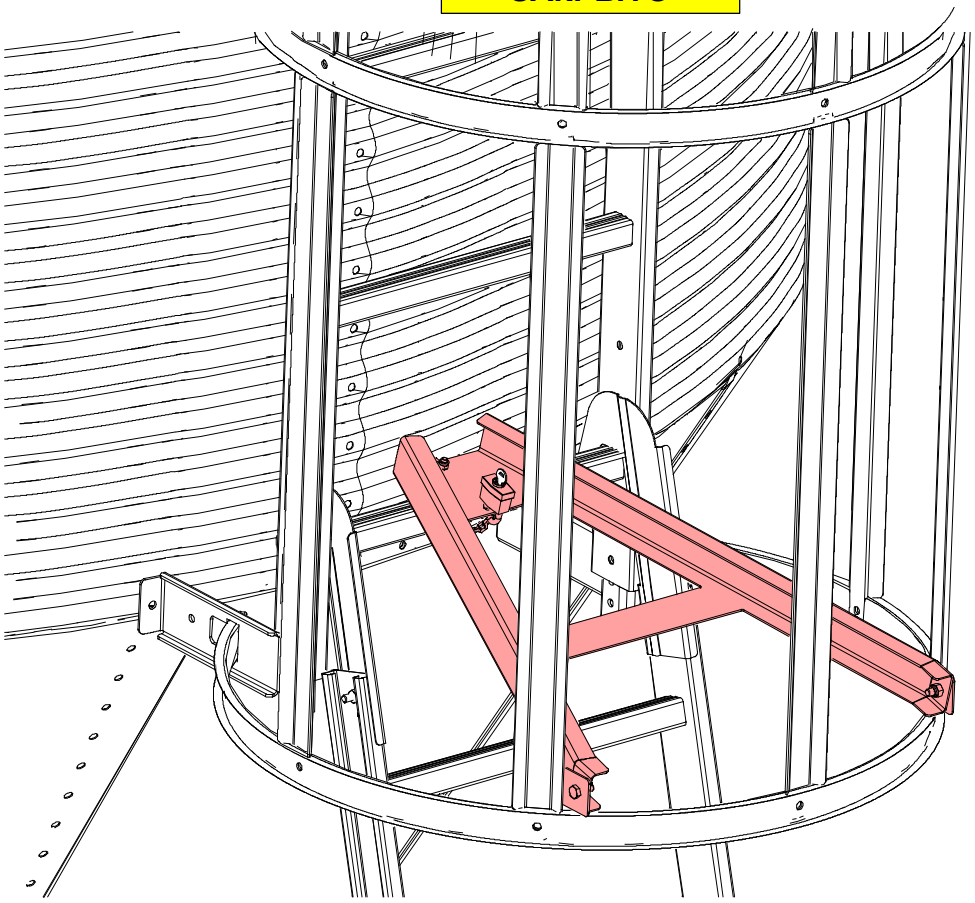

РИСУНОК 85.

ЗАБЛОКИРОВАНО

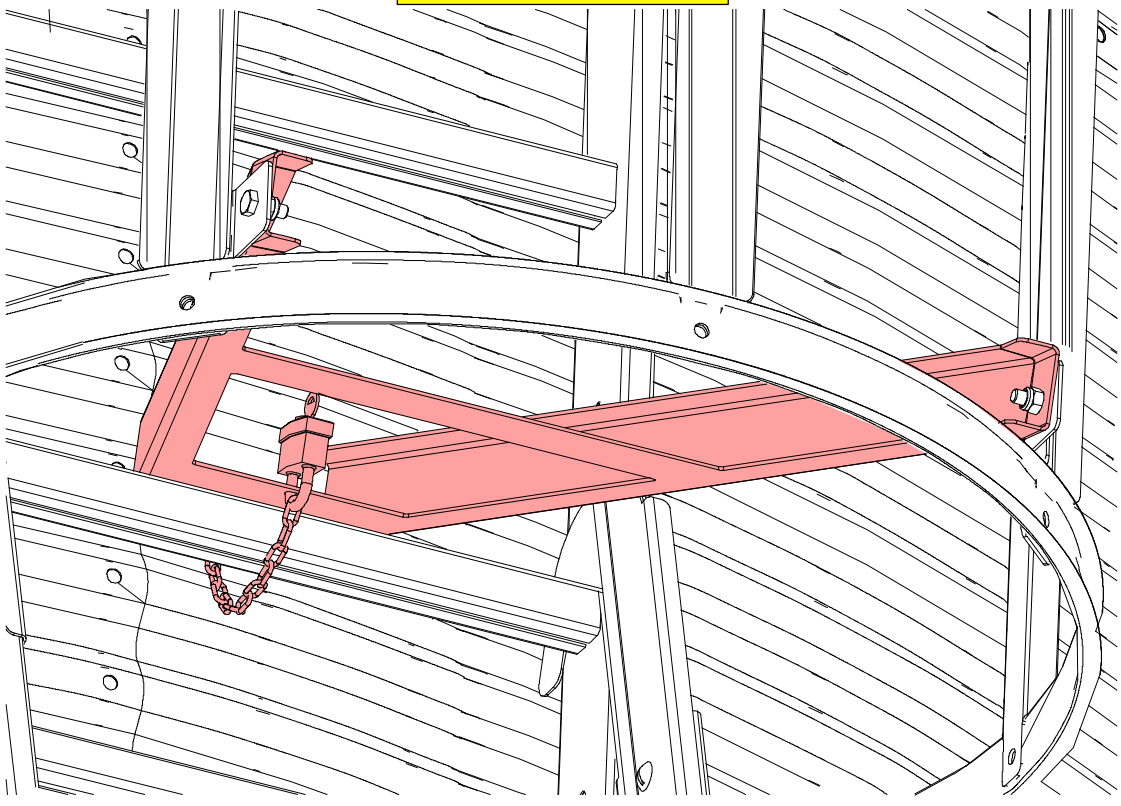

РИСУНОК 86.

ПОДЪЁМ БУНКЕРА

Проверьте возможные препятствия сверху, линии электропередач и т. д. ПЕРЕД установкой бункера на фундамент.

Очень осторожно поднимите бункер.

Бункеры большего размера и веса поднимать тяжелее, поэтому рекомендуется использовать для этого кран соответствующей грузоподъемности.

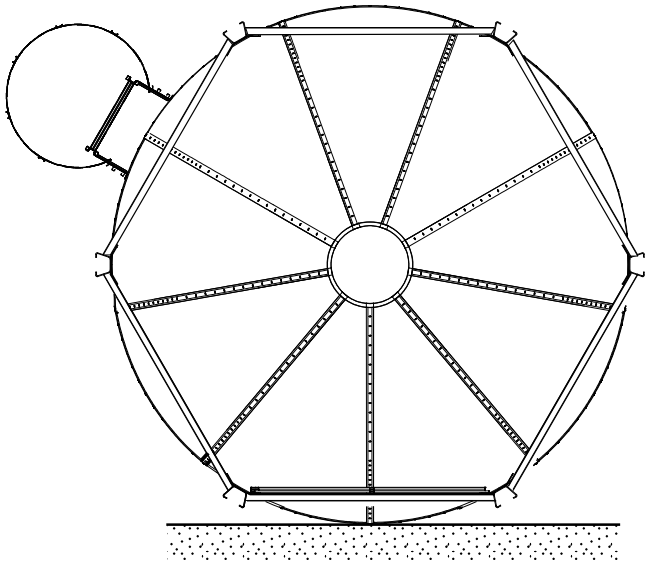

РИСУНОК 87.

РИСУНОК 88.

ЗАЗЕМЛЕНИЕ БУНКЕРА

Каждый бункер должен иметь два заземления, равномерно размещённых вокруг бункера.

Убедитесь, что электрическое оборудование правильно установлено и заземлено квалифицированным электриком согласно национальным и местным электротехническим правилам и нормам.

Примечание. Оборудование для заземления не входит в комплект бункера. Сборщик обязан обеспечить оборудование для заземления.

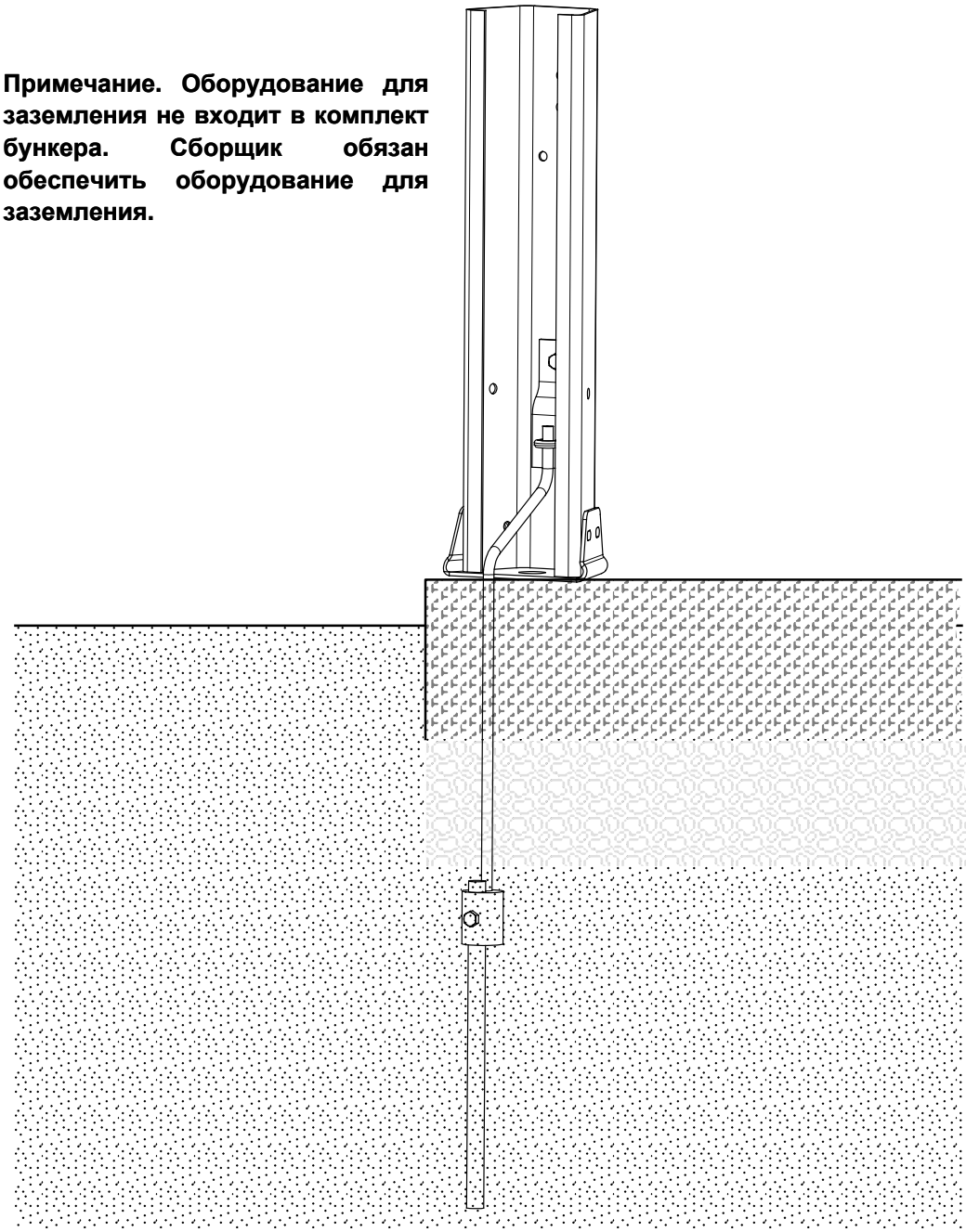

РИСУНОК 89.

МОНТАЖ ЛЕСТНИЦЫ С КРЮКАМИ

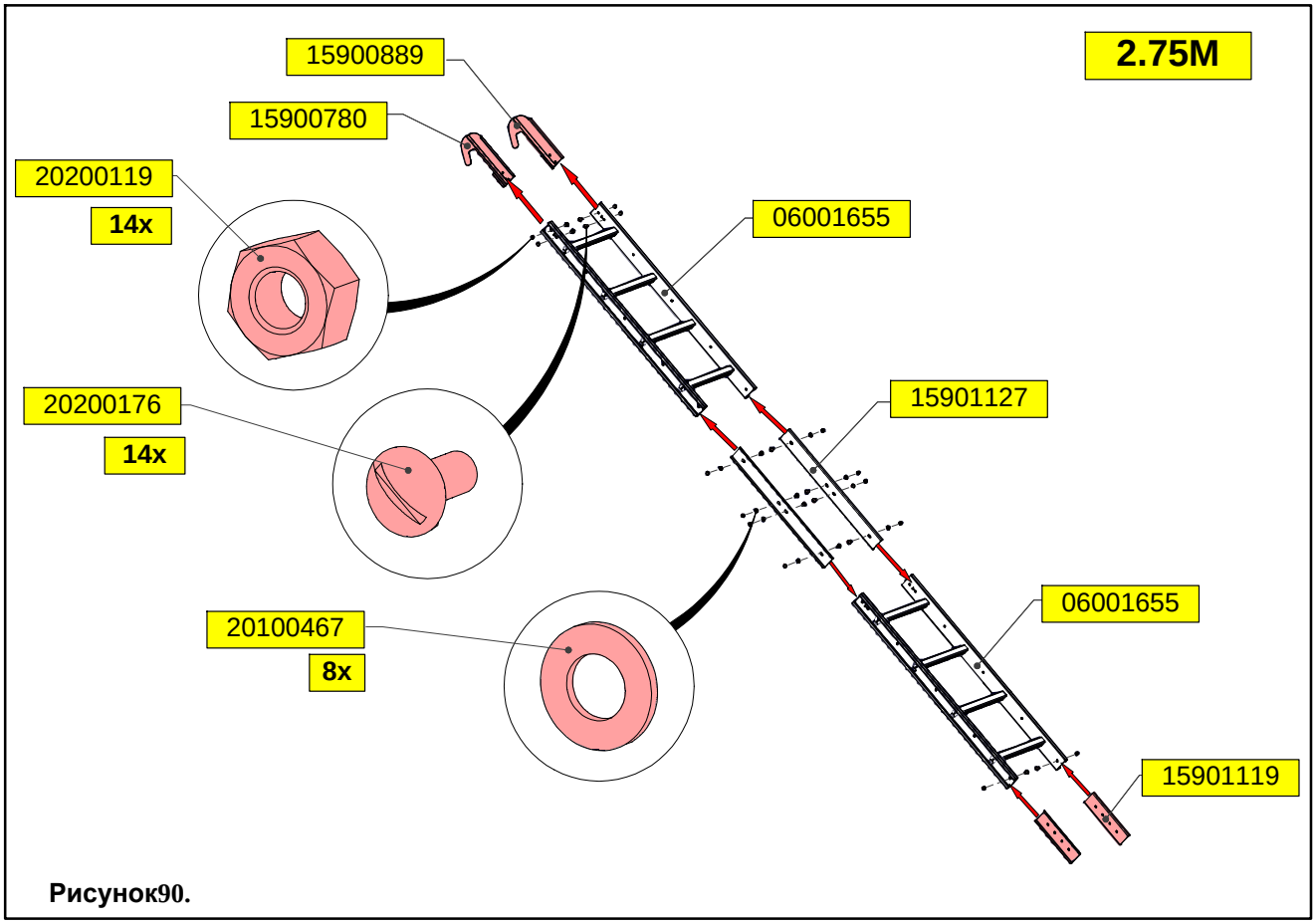

Рисунок90.

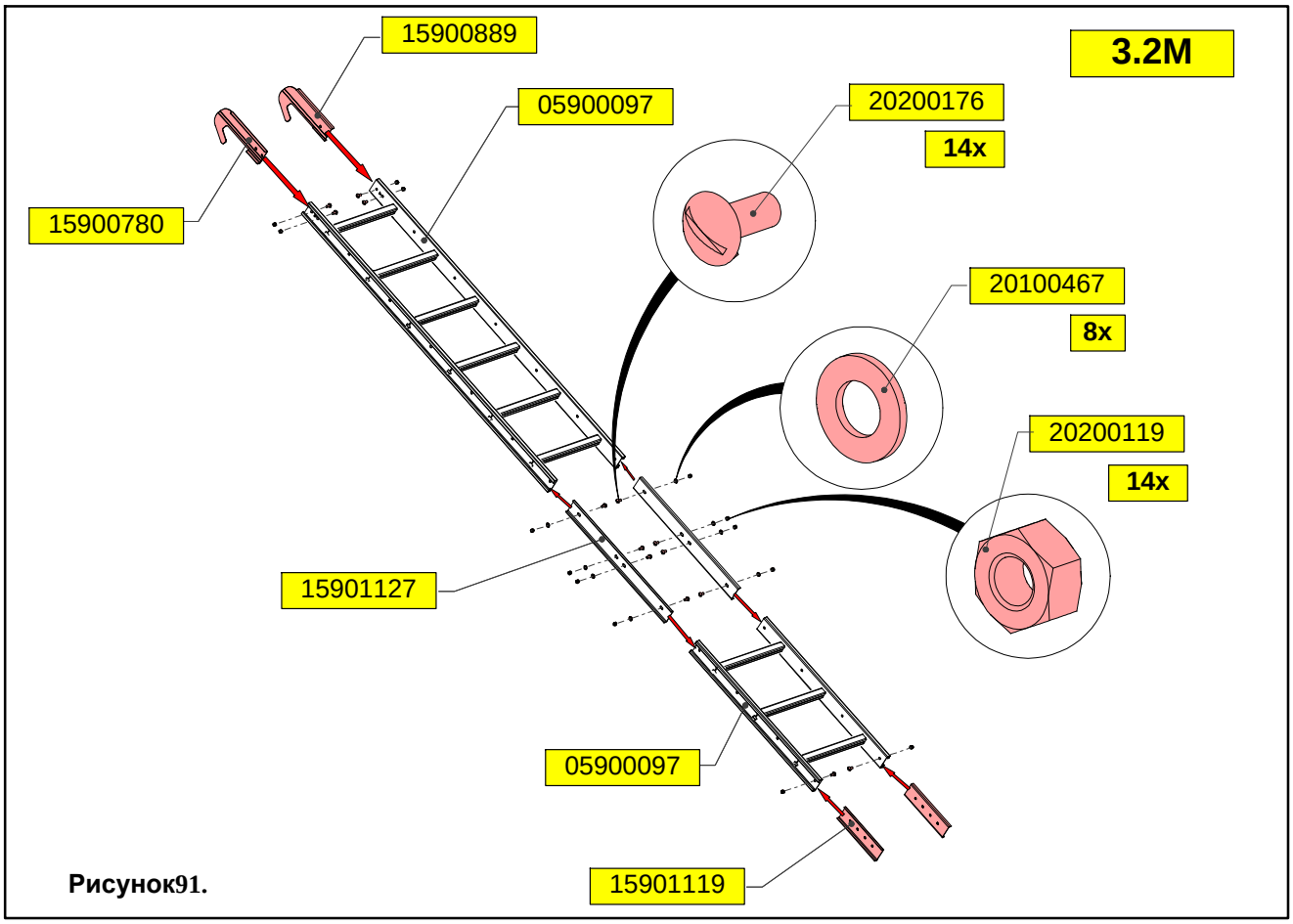

Рисунок91.

ШНЕК, НАПОЛНЯЮЩИЙ БУНКЕР
УСТАНОВКА СИСТЕМЫ FLEX-AUGER

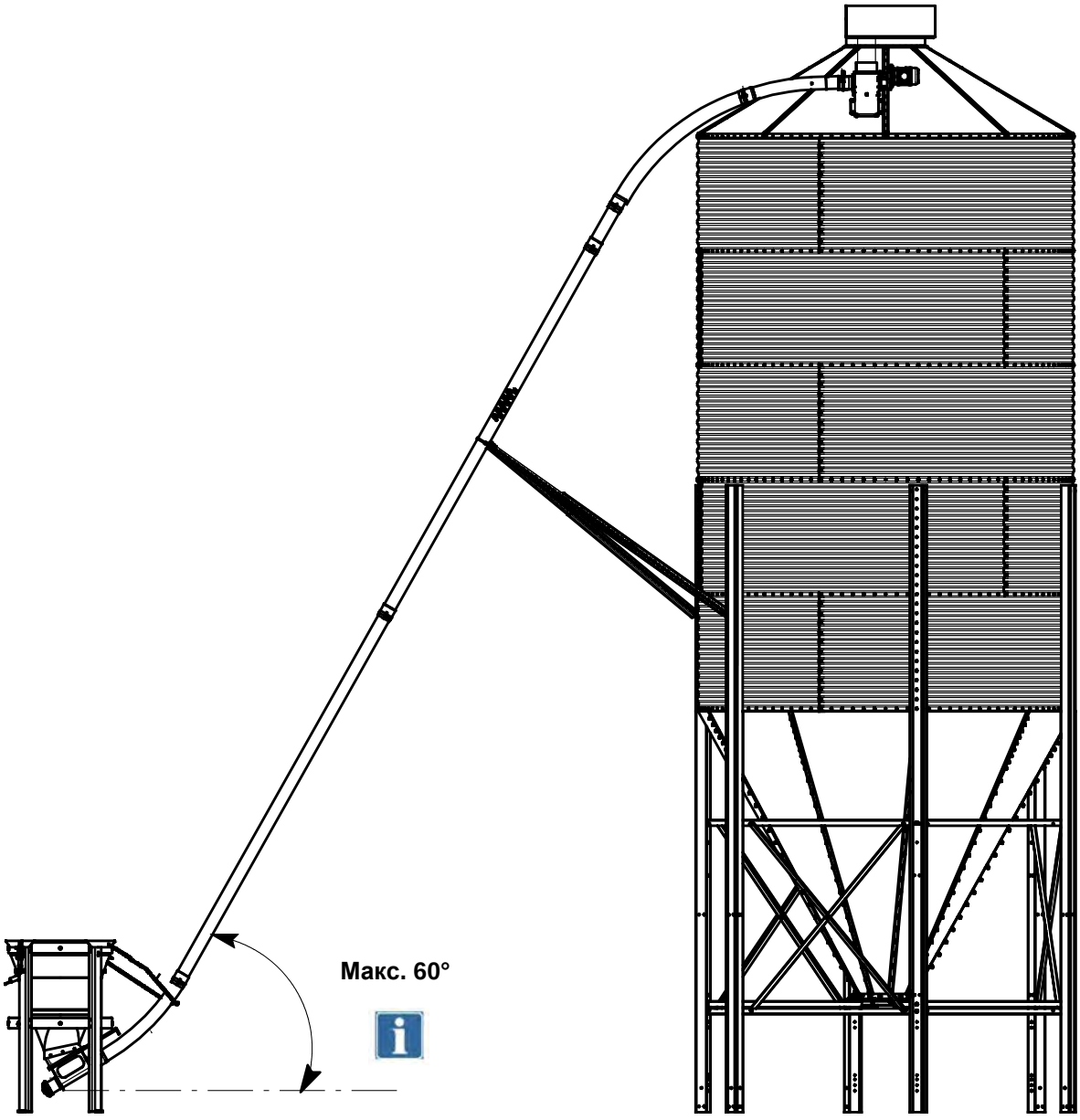

Просверлите отверстия в ножках при установке шнека для наполнения бункера.

РИСУНОК 92.

УСТАНОВКА ПОЛИЭТИЛЕНОВОГО ВНУТРЕННЕГО НАКОПИТЕЛЯ



Верхняя воронка стандартно встроенна в полиэтиленовый внутренний накопитель.

РИСУНОК 93.

Положите **первое усилительное кольцо** на пол и установите четыре стойки.

Комплект оборудования 0490463

7

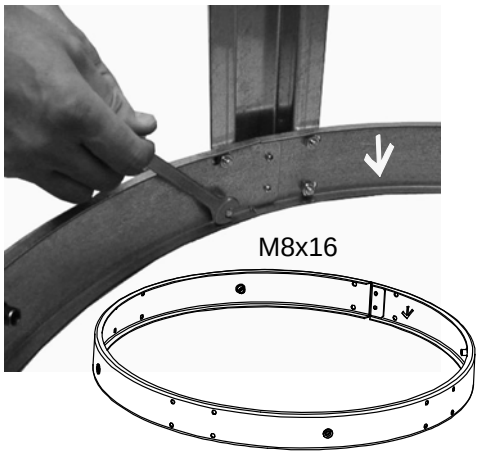

РИСУНОК 94.

Стрелки на одной прямой!

Закрепите второе усилительное кольцо.

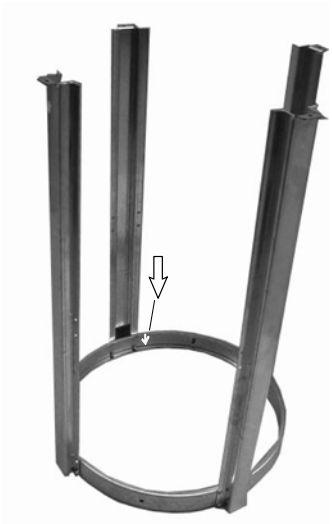

РИСУНОК 95.

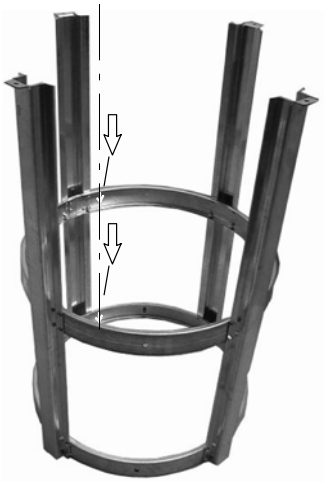

РИСУНОК 96.

Установите транспортирующую пластину и приемную воронку для корма

Вставьте полиэтиленовый внутренний накопитель в держатель.

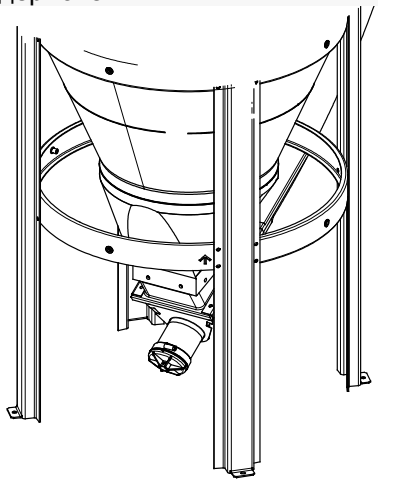

РИСУНОК 97.

Просверлите 4 отверстия в предназначенных для этого углублениях диаметром 8 через полиэтиленовый внутренний накопитель.



РИСУНОК 98.

Аккуратно установите профиль держателя (2,5 м) на полиэтиленовый внутренний накопитель. Прижмите вниз.



РИСУНОК 100.

Закрепите с помощью болта M8x30 + шайба и гайка, направление соединения от внутренней стороны к внешней.

Комплект оборудования M8x30

04904637

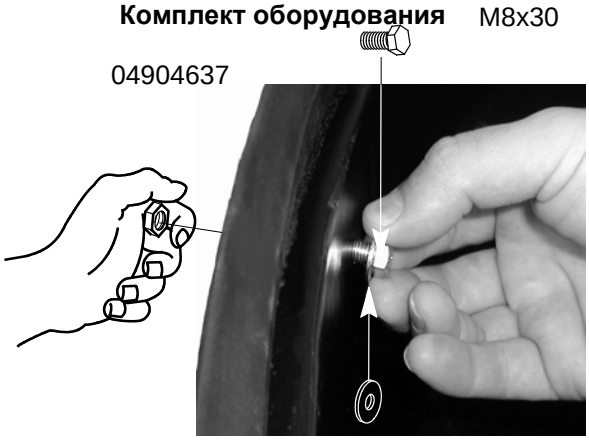

РИСУНОК 99.

Начало и конец должны быть плотно подогнаны!



Обрежьте излишки.

РИСУНОК 101.

Установите крышку стойки для весов с помощью болтов и гаек.

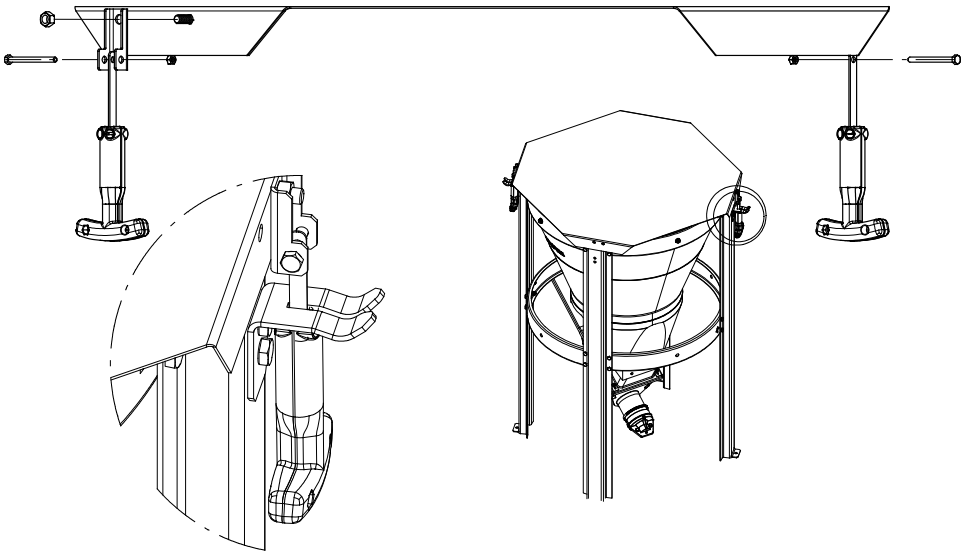

РИСУНОК 102.

УСТАНОВКА СИСТЕМЫ FLEX-AUGER

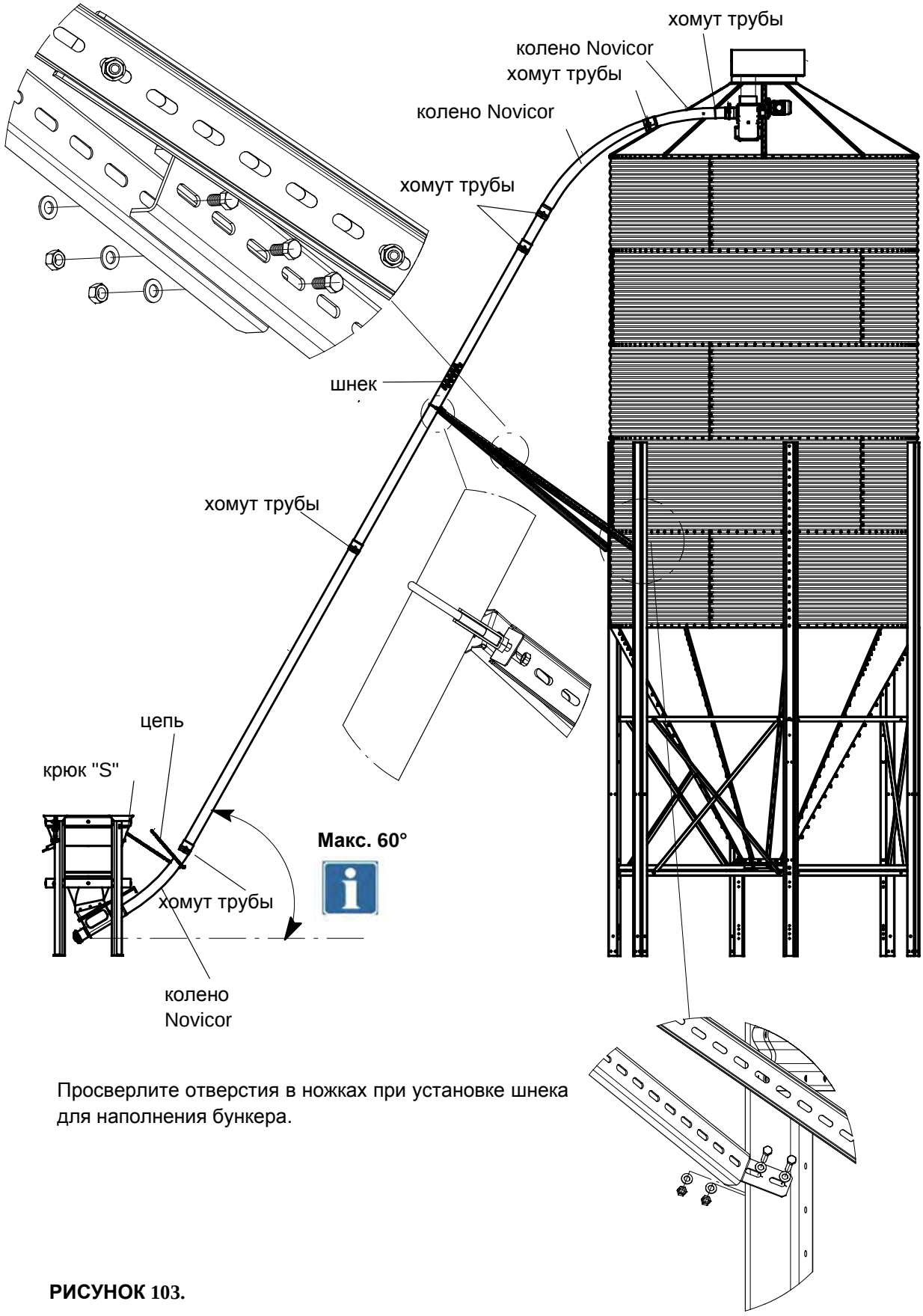

Просверлите отверстия в ножках при установке шнека для наполнения бункера.

РИСУНОК 103.

ТРАНСПОРТИРУЮЩАЯ ДЕТАЛЬ + КРЫШКА

ПРИ УСТАНОВКЕ ОБРАТНОЙ ПОДАЧИ НА БУНКЕР СОБЛЮДАЙТЕ СЛЕДУЮЩИЕ ПРАВИЛА ТЕХНИКИ БЕЗОПАСНОСТИ:

- При установке на крыше бункера используйте оборудование для работы на высоте, которое отвечает стандартам.

- Обязательно надевайте защитные перчатки и каску при работе вблизи оборудования для работы на высоте. Они защищают от травм, получаемых при падении инструментов или оборудования.

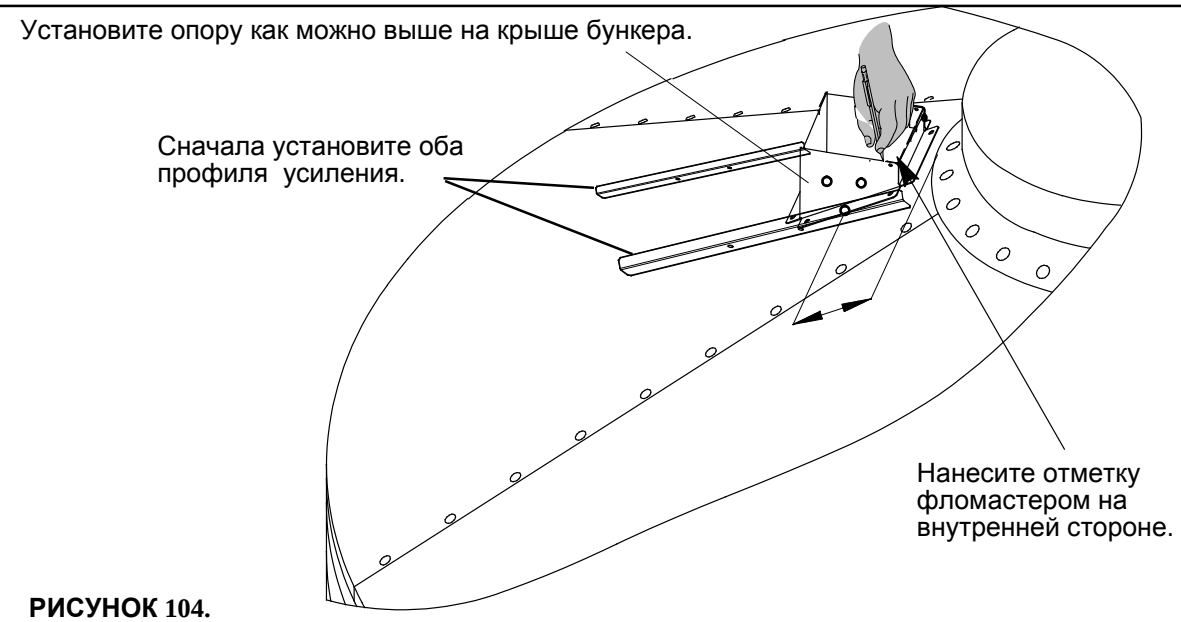

РИСУНОК 104.

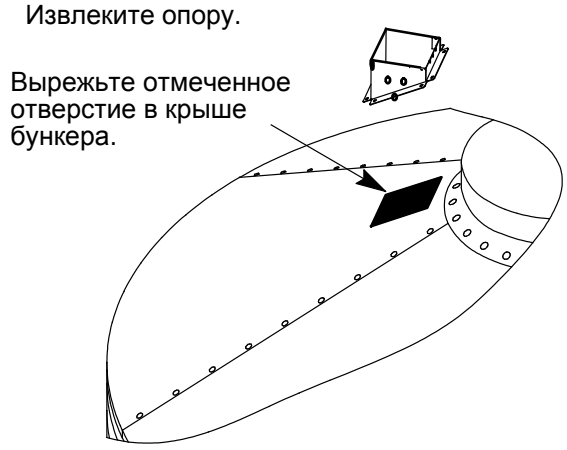

РИСУНОК 105.

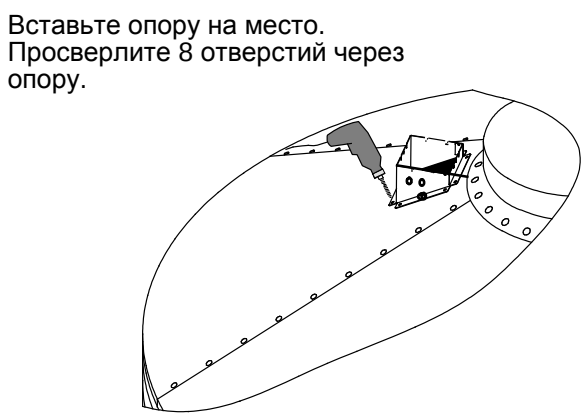

РИСУНОК 106.

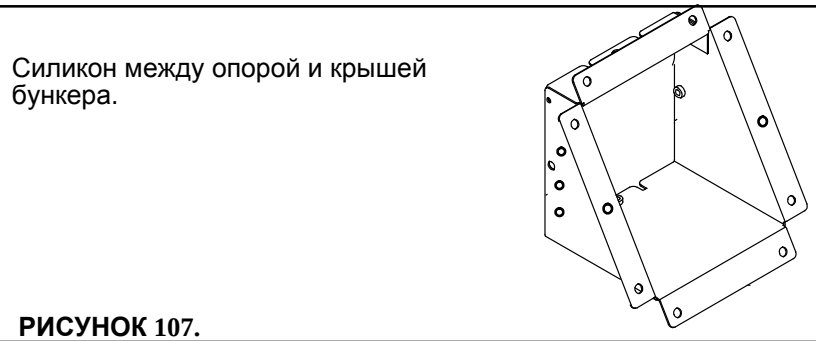

РИСУНОК 107.

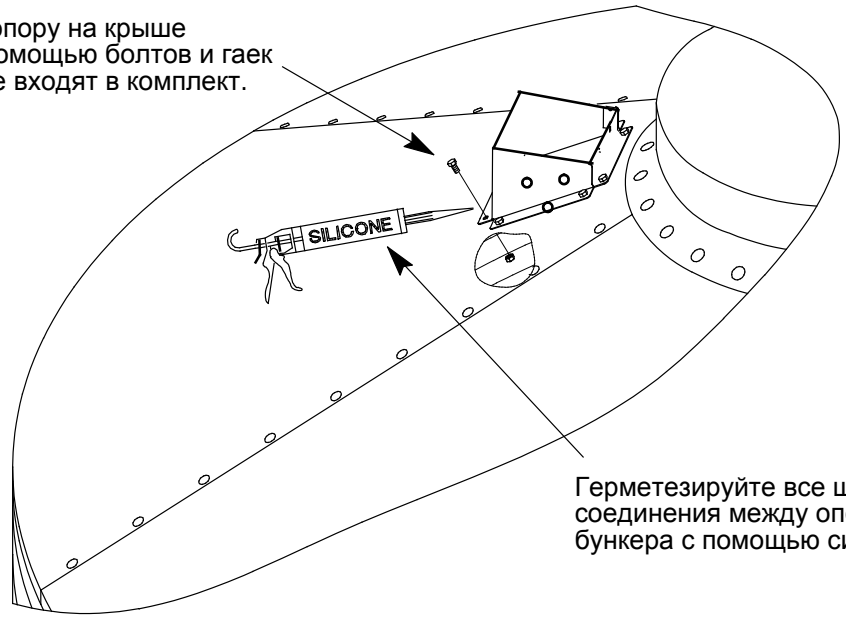

РИСУНОК 108.

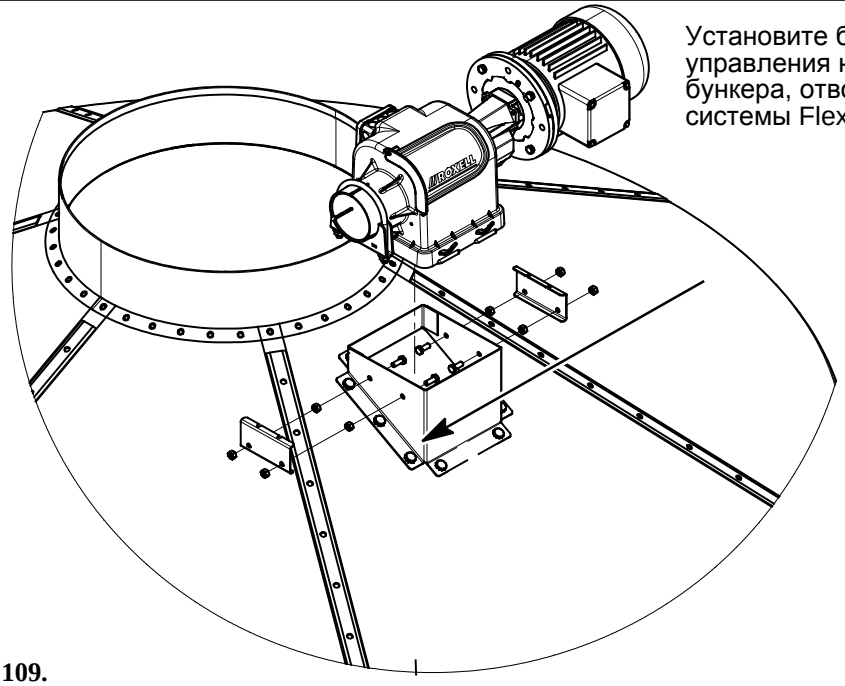

РИСУНОК 109.

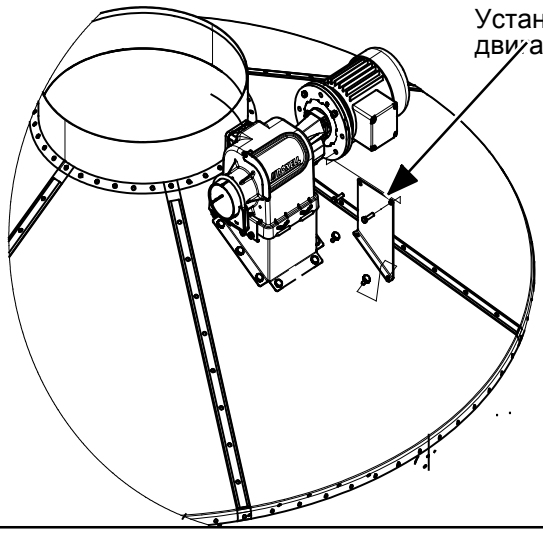

РИСУНОК 110.

Установите опору для крышки блока управления.

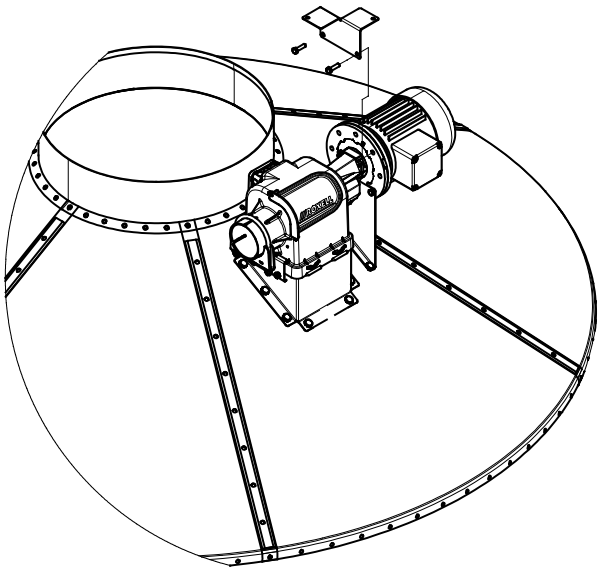

РИСУНОК 111.

Установите систему Flex-Auger от поддона к блоку управления на бункере. (См. Руководство по сборке и эксплуатации системы Flex-Auger)

Прикрепите защитный чехол на блок управления.

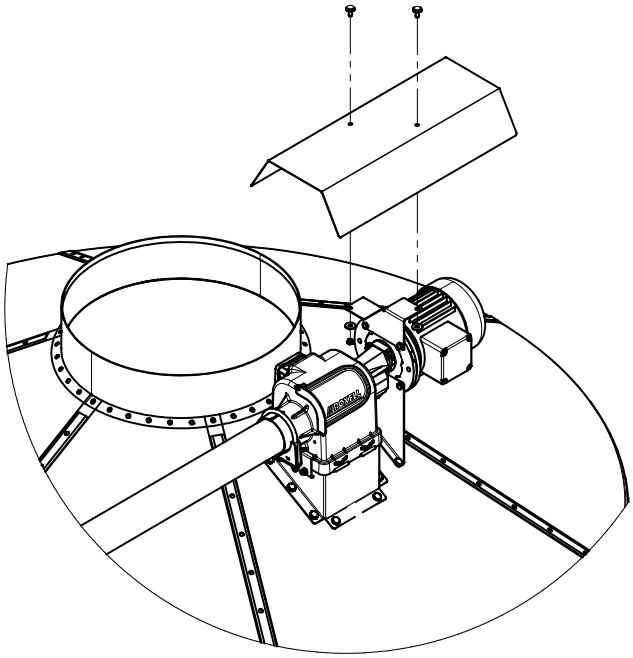

РИСУНОК 112.

Транспортирующая деталь + крышка в сборе

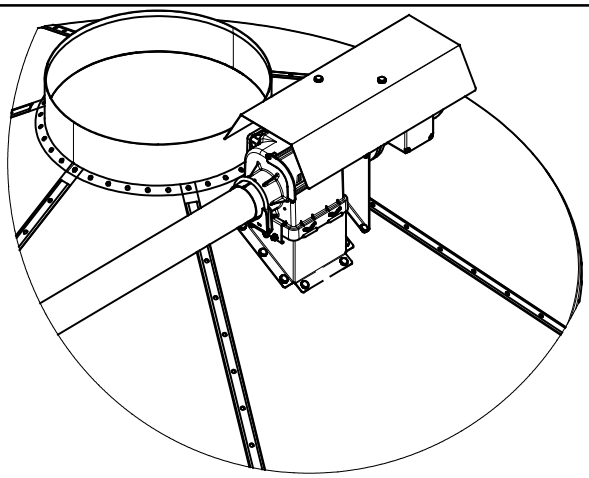

РИСУНОК 113.

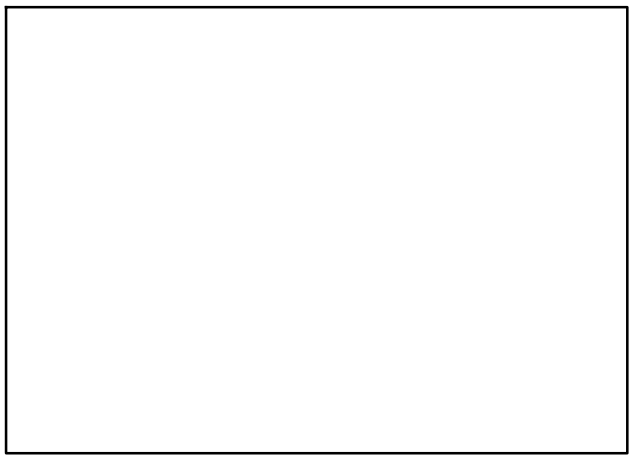

ROXELL bvba, Industrielaan 13, B-9990 Maldegem (Belgium)
Tel. +32 50 72.91.72 - Fax. +32 50 71.67.21 - E-mail info@roxell.com - Website www.roxell.com

ROXELL Russia, LLC Roxell, Leningradskiy Prospekt 37, bld. 9, premise № 653, 125167 Moscow, Russian Federation - OGRN : 1157746055026
Tel: +7 495 9833015 - E-mail info.russia@roxell.com - Website www.roxell.com

ROXELL Malaysia - No. 12 Jalan Anggerik Mokara31/48, Kota Kemuning - Industrial Park, 40150 Shah Alam, Selangor, Malaysia - Tel: +603 5121 7148 or +603 5121 7150 - Fax: +603 5121 7146 - A division of CTB Malaysia Sdn. Bhd. (868715-X) - E-mail: info.malaysia@roxell.com - www.roxell.com

ROXELL USA, Inc. - 720 Industrial Park Road - Anderson, MO 64831 (USA)
Phone +1 417 845-6065 - Fax. +1 417 845-6069 - E-mail info.usa@roxell.com - Website www.roxell.com