KiXoo®

РУКОВОДСТВО ПО СБОРКЕ И ЭКСПЛУАТАЦИИ



Инструкции для пользователя

Компонент вателя

Инструкции по установке

ROXELL®

EAC

СОДЕРЖАНИЕ

ОБЩАЯ ИНФОРМАЦИЯ

ЧАСТЬ I : ИНСТРУКЦИИ ДЛЯ ПОЛЬЗОВАТЕЛЯ

ОБЩИЕ ПРАВИЛА ТЕХНИКИ БЕЗОПАСНОСТИ I-3
РЕГУЛИРОВКА ВНУТРЕННЕЙ РЕШЕТКИ I-4
РАБОТА КОНТРОЛЬНОЙ ЧАШИ I-5/6
РЕГУЛИРОВКА ЧАШИ КОРМУШКИ I-7
НЕИЗМЕНЯЕМАЯ ЕМКОСТЬ ЧАШ I-8
ИНСТРУКЦИИ ПО ЭКСПЛУАТАЦИИ И ОБСЛУЖИВАНИЮ I-9/12
РАБОТА ПАНЕЛИ УПРАВЛЕНИЯ I-13
СХЕМА ЦЕНТРАЛЬНОЙ ПАНЕЛИ УПРАВЛЕНИЯ I-13
ИНСТРУКЦИИ ПО ОБСЛУЖИВАНИЮ I-14
ПОИСК И УСТРАНЕНИЕ НЕИСПРАВНОСТЕЙ I-15/16
РУКОВОДСТВО ДЛЯ ОПЕРАТОРА I-17/18

ЧАСТЬ II : КОМПОНЕНТЫ

ОБЩИЙ ВИД II-2
КОДЫ ДЕТАЛЕЙ II-3
ОПЦИЯ: КОМПЛЕКТ ТОЛКАТЕЛЯ Д/ШНЕКА Ф38.6X31.4 ..... II-3
ДЕТАЛИ ПОДВЕСКИ II-4
РОЛИК С ОДНОЙ ПРОУШИНОЙ II-4
РОЛИК С ДВУМЯ ПРОУШИНАМИ II-4
РОЛИК С АНКЕРНЫМ БОЛТОМ (МЕТАЛ.) II-5
КОМПЛЕКТ ДЛЯ ДВОЙНОГО ОБВОДА II-5
ЦЕНТРАЛЬНАЯ РУЧНАЯ ЛЕБЁДКА II-6
МОНТ.ПЛАСТ.Д/ЦЕНТР.ЛЕБЕДКИ С РУЧ.УПР. II-6
ПРИВОД ЛЕБЕДКИ ТЕЛЕСКОПИЧЕСКОЙ II-6
ДВИГАТЕЛЬ II-7
ЛЕБЁДКА С ПЕРЕКЛ.+ПУЛЬТ УПР.- МОТОРИЗОВАННАЯ II-7
КОНТРОЛЬНЫЙ ВЫКЛЮЧАТЕЛЬ ЛЕБЕДКИ II-7
ЛЕБЁДКА С ПЕРЕКЛ. - МОТОРИЗОВАННАЯ II-8
ОПЦИЯ: ПУЛЬТ УПРАВЛЕНИЯ ДЛЯ ЦЕНТРАЛЬНОЙ ЛЕБЕДКИ II-8
ОПЦИЯ: КОНТРОЛЬНЫЙ ВЫКЛЮЧАТЕЛЬ ЛЕБЕДКИ II-8
ЗАГРУЗОЧНАЯ ВОРОНКА СО СКРЕБКОМ II-9
ГИБ. ПРОЗРАЧ. ВПУСК.ОТВ.В СБ.ВОРОНКИ II-10
ПРОЗРАЧ.ВПУСК.ОТВ.В СБ,ВОРОНКИ С/КОЛ.22А II-10
ТРУБА ПЛАСТ.Д/КАПЕЛЬН.Ф100ММ, ДЛ.1000ММ II-10
КОМПОНЕНТЫ ЛИНИИ КОРМЛЕНИЯ II-11
ПРИВОД II-12/13
КОЛЕНО 90 ГРАД.(ШИР. ОТ 90 ДО 108) II-14
ДЕТАЛИ ЧАША II-15
КОМПОНЕНТЫ КОРМУШКИ ТОЛЬКО ПРОИЗВОДСТВА KIXOO II-16
КОНТРОЛЬНАЯ ЧАША КОНТУР KIXOO II-17
ККОНТР. ЧАША КОНТУР ПРОДУКЦИЯ ТОЛЬКО II-18
ПЕРЕКЛЮЧАТЕЛЬ МИНИМ.УРОВНЯ II-19
КМП ПОДКЛЮЧЕНИЯ/ДЕРЖАТЕЛЯ ДАТЧИКА - SENSORS II-20
МОНТ. КОМПЛ. Д/ПЕРЕКЛЮЧАЮЩ.УСТРОЙСТВА II-20
ПРОМЕЖУТОЧНАЯ ДЕТАЛЬ ДЛЯ ОДНОГО ЗАГРУЗОЧНОГО ПОДДОНА II-21
ПРОМЕЖУТ.ДЕТАЛЬ ДЛЯ 2ЗАГРУЗОЧ.ВОРОНОК II-21
ДЕТАЛИ МЕШОЧНОГО ВНУТРЕННЕГО НАКОПИТЕЛЯ II-22/23
КОЖУХ ВСТРЯХИВАТЕЛЯ В СБОРЕ II-23
ЕЖЕДНЕВНОЕ ПОДНЯТИЕ ЛЕБЕДКОЙ - ПОДВЕШИВАНИЕ II-24
КОМПЛЕКТ КАБЕЛЕЙ ДЛЯ ОДИНАРНОГО ОБВОДА II-24
КОМПЛЕКТ КАБЕЛЕЙ ДЛЯ ДВОЙНОГО ОБВОДА II-24
КМП САМОТЕЧНЫХ ТРУБ II-25
ГИБКАЯ ТРУБА Ф 110 ММ II-25
ТРУБА ПЛАСТ.Д/КАПЕЛЬН. II-25
ЦЕНТР. ЛЕБЕДКА ДЛЯ ЕЖЕДНЕВНОГО ПОДЪЕМА II-26

ДВИГАТЕЛЬ II-27
НАБОР ПЕРЕКЛЮЧАТЕЛЕЙ ДЛЯ АВТОМАТИЧЕСКОЙ ЛЕБЕДКИ II-28/29
ПЛАСТИНА СКОЛЬЖЕНИЯ АВТОМАТ.ЛЕБЕДКИ II-28/29
КРЫШКА ДЛЯ ПЛАСТИНЫ СКОЛЬЖЕНИЯ II-28/29
МОНТАЖ.КМП АВТОМАТИЧЕСКОЙ ЛЕБЕДКИ II-28/29
КМП Д/МОНТАЖА КРЫШКИ ПЛАСТИНЫ СКОЛЬЖЕН. II-28/29

ЧАСТЬ III : ИНСТРУКЦИИ ПО УСТАНОВКЕ

ОБЩИЕ ПРАВИЛА ТЕХНИКИ БЕЗОПАСНОСТИ - ЕЖЕДНЕВНОЕ ПОДНЯТИЕ ЛЕБЕДКОЙ
ОБЩИЕ ПРАВИЛА ТЕХНИКИ БЕЗОПАСНОСТИ III-1
ПЛАНИРОВАНИЕ МОНТАЖНЫХ РАБОТ III-2
ИНСТРУМЕНТЫ III-3
ЭЛЕКТРИЧЕСТВО .... БУДЬТЕ ОСТОРОЖНЫ! III-4
СХЕМА ЭЛЕКТРОПРОВОДКИ III-4
МОНТАЖ ПАНЕЛИ УПРАВЛЕНИЯ III-5
ОБЩИЙ ВИД III-6
КОДЫ ДЕТАЛЕЙ III-7
ВАЖНЫЕ РАЗМЕРЫ – ИНДИКАТИВНЫЕ. III-7/8
ГНЕЗДА III-8
ИНСТРУКЦИИ ПО ВЫБОРУ СИСТЕМЫ ПОДАЧИ КОРМА III-9
ИНСТРУКЦИИ ПО ЭКСПЛУАТАЦИИ ВНУТРЕННЕГО НАКОПИТЕЛЯ
НА 80 КГ С ЭЛЕКТРОННЫМИ ВЕСАМИ EBW70 ..... III-10
ДЛЯ МОНТАЖА СИСТЕМЫ ПОДАЧИ КОРМА МОДЕЛИ 90 ..... III-10
ПОДГОТОВКА ЛИНИИ КОРМЛЕНИЯ С 2-МЯ И 3-МЯ ПРИВОДАМИ III-11
ОПРЕДЕЛЕНИЕ ПОЛОЖЕНИЯ ЗАГРУЗОЧНОГО ПОДДОНА III-12
ПОДВЕСКИ - КОМПОНЕНТЫ ПОДВЕСКИ III-13
СХЕМА ПОДВЕСКИ ЛИНИИ (1 ЛЕБЕДКА) III-14
ОПЦИЯ: СХЕМА ПОДВЕСКИ ЛИНИИ (2 ЛЕБЕДКИ) III-15
СИСТЕМА ПОДВЕСКИ : 0-30М - МАКС. 420 КГ III-16
СИСТЕМА ПОДВЕСКИ : 30-80М - МАКС. 865 КГ III-17
СИСТЕМА ПОДВЕСКИ : 80-150 М - МАКС. 1.245КГ III-18
МОНТАЖ ЛЕБЕДКИ И ОСНОВНОГО ТРОСА III-19
МОНТАЖ ОСНОВНОГО ТРОСА III-20/21
ПОДВЕСКА ЛИНИИ III-21/22
МОНТАЖ КОНТУРА III-23
ОРГАНИЗАЦИЯ РАБОЧЕГО МЕСТА ДЛЯ СБОРКИ ЧАШ III-23
МОНТАЖ ЧАШ III-24/28
ОРГАНИЗАЦИЯ РАБОЧЕГО МЕСТА ДЛЯ СБОРКИ ЧАШ - ТОЛЬКО ПРОИЗВОДСТВА . III-29
МОНТАЖ ЧАШ - ТОЛЬКО ПРОИЗВОДСТВА III-30/33
УСТАНОВКА ЧАШ КОРМУШЕК НА ТРУБЫ III-34
УСТАНОВКА ВЕРХНЕЙ ОПОРЫ III-35
МОНТАЖ ЛИНИИ КОРМЛЕНИЯ С 2 ДВИГАТЕЛЯМИ III-36/37
МОНТАЖ КОМПЛЕКТА ДЛЯ ЗАБОРА КОРМА – ЗАГРУЗОЧНЫЙ ПОДДОН ДЛЯ КОРМА III-38/39
МОНТАЖ КОЛЕНЧАТОГО ПАТРУБКА III-40
ПОДВЕСКА ЛИНИИ III-41
СИМВОЛЬНЫЕ ОБОЗНАЧЕНИЯ ЭЛЕКТРИЧЕСКИХ ДЕТАЛЕЙ III-42
ЭЛЕКТРИЧЕСКОЕ ПОДКЛЮЧЕНИЕ ДВИГАТЕЛЯ ЛЕБЕДКИ (ТРЕХФАЗНЫЙ) III-43
СХЕМА ПОДКЛЮЧЕНИЙ ДВИГАТЕЛЯ ЛЕБЕДКИ (ОДНОФАЗНЫЙ) III-44
ВЫРАВНИВАНИЕ ОТНОСИТЕЛЬНО ПОЛА III-45
МОНТАЖ ШНЕКА III-46
МОНТАЖ ШНЕКА III-47
УСТАНОВКА СОЕДИНИТЕЛЬНОЙ МУФТЫ ДЛЯ ШНЕКОВ III-48
МОНТАЖ И ПОДВЕСКА ПРИВОДОВ III-49
УСТАНОВИТЬ КРЫШКУ ПЕРЕХОДНИКА III-49
ЧТОБЫ УСТАНОВИТЬ ОТСЕЧНУЮ ЗАДВИЖКУ III-49
ЧТОБЫ УСТАНОВИТЬ КОЛЕНЧАТЫЙ ПАТРУБОК ПОД КОРМОПРОВОДОМ III-50
ИСПОЛЬЗОВАНИЕ ГИБКОГО ПЕРЕХОДНИКА III-50
ЧТОБЫ УСТАНОВИТЬ ГИБКИЙ ПЕРЕХОДНИК (ОПЦИЯ) III-50
ДЛЯ УСТАНОВКИ ТРОСА ЗАЩИТЫ НАСЕСТА III-51/52
МОНТАЖ ВНУТРЕННЕГО НАКОПИТЕЛЯ НА 350КГ III-53/57

УСТАНОВКА ДАТЧИКА III-58
МОНТАЖ ОТВОДНЫХ ТРУБ III-59
РАСПРЕДЕЛЕНИЯ КОРМА - СИСТЕМА ПОДВЕСКИ : 30-80М - МАКС. 865 КГ III-60
СИСТЕМА ПОДВЕСКИ : 80-120 М -МАКС. 1 245 КГ III-61
УСТАНОВКА ПЕРЕКЛЮЧАТЕЛЯ В СБОРЕ ДЛЯ АВТОМАТИЧЕСКОЙ ЛЕБЕДКИ III-62/65
УСТАНОВКА КОРМОПРОВОДА III-66/68
ЗАЩИТА МОТОРА III-69
МАКСИМАЛЬНАЯ ДЛИНА КАБЕЛЕЙ МОТОРОВ III-70/71

РАСЧЕТНЫЙ СРОК СЛУЖБЫ И ХРАНЕНИЕ ОБОРУДОВАНИЯ ROXELL.

Системы кормления для птицеводства и свиноводства производства Roxell имеют срок службы, в среднем, 15 лет. Это зависит от местных условий, таких как климат, размер фермы, условия хранения оборудования, проведенный монтаж, условия эксплуатации оборудования, своевременного проведения сервисных работ, чистящие средства, качество воды, качество кормов.

Срок службы отдельных частей, в зависимости от применения и функционального назначения, различен:

- компоненты пластиковой кормушки имеют срок службы от 15 до 20 лет,
- металлические части, такие как шнек, приемные поддоны и металлические трубы имеют срок службы от 15 до 20 лет,
- лебедки, шкивы и ролики для подвеса имеют срок службы 15 лет,
- пластиковые трубы имеют срок службы 15 лет,
- электрические и электронные компоненты, такие как моторы, переключатели, сенсоры и реле имеют срок службы 15 лет,
- ниппели и клапаны для системы поения имеют срок службы 10 лет,
- металлические тросы и пружины имеют срок службы 10 лет
- комплектующие, такие как резиновые соединения клапанов, фильтры, подшипники имеют срок службы от 2 до 5 лет

Срок службы, упомянутый выше, может отличаться и не отменяет срок гарантийного периода, как это указано в «Общих сроках и условиях продажи».

Все части оборудования при хранении должны быть защищены от погодных условий, так как это описано в Руководстве по сборке и эксплуатации в Общей информации, разделе 7 “Хранение”. Пластиковые компоненты могут храниться максимально в течении 1 года от даты отгрузки до даты монтажа оборудования. Металлические компоненты могут храниться максимально 2 месяца.

Электрическое и электронное оборудование должно храниться только в сухих закрытых помещениях при температуре не ниже +5 °C и не выше +50 °C, влажность воздуха <90%, без образования конденсата.

Остальное оборудование должно храниться только в сухих закрытых помещениях при

температуре не ниже +0 °C и не выше +50 °C, влажность воздуха <90%, без образования

конденсата.

Если оборудование не монтируется сразу после его поставки, то необходимо тщательно обеспечить его хранение в защищеном месте. Временное хранение оборудования должно быть организовано таким образом, чтобы в период хранения оборудование не подвергалось воздействию пыли, влаги, ультрафиолетового излучения и при оптимальном температурном режиме.

В случае нарушения правил хранения производитель не несёт ответственность за возникшие повреждения и оборудование не подпадает под гарантию.

DISCLAIMER; ОТКАЗОТОТВЕТСТВЕННОСТИ. Исходная официальная версия настоящего руководства опубликована компанией ROXELL bvba на английском языке. Компания Roxell не проверяет и не подтверждает последующие изменения, которые вносятся в настоящее руководство какими-либо третьими лицами. Данные изменения включают без ограничения перевод на другие языки и добавления или сокращения исходного содержимого. Компания Roxell не несет ответственность за какие-либо повреждения, травмы, претензии по гарантийным обязательствам либо иные претензии, связанные с подобными изменениями, в той мере, насколько подобные изменения приводят к искажению содержания официальной англоязычной версии настоящего руководства, опубликованной компанией Roxell. Чтобы получить новейшие сведения по установке и эксплуатации данного изделия, обратитесь в центр обслуживания клиентов и/или отдел технической поддержки компании Roxell. В случае обнаружения неточностей в содержании настоящего руководства, незамедлительно сообщите об этом в компанию Roxell в письменной форме по адресу: ROXELL bvba - Industrielaan 13, 9990 Maldegem - Belgium

ОБЩАЯ ИНФОРМАЦИЯ

ПОЛЬЗОВАТЕЛЬ, ОТВЕТСТВЕННОЕ ЛИЦО И РАБОЧИЙ ПЕРСОНАЛ ДОЛЖНЫ ПРОЧЕСТЬ НАСТОЯЩИЕ ИНСТРУКЦИИ И ПОНЯТЬ ИХ.

1. СОБЛЮДАТЬ ПРАВОВЫЕ НОРМЫ И СООТВЕТСТВУЮЩИЕ ПРАВИЛА!

Это относится, помимо прочего, и к европейским директивам, перенесенным во внутреннее законодательство страны и законы, и правилам техники безопасности, применяемым в стране пользователя.

Во время сборки, эксплуатации и обслуживания установки необходимо соблюдать соответствующие правовые нормы и технические правила.

2. ИСПОЛЬЗОВАНИЕ ПО НАЗНАЧЕНИЮ

Установка разработана исключительно для интенсивной эксплуатации в животноводстве и построена в соответствии с применимыми правилами высокого качества изготовления. Поэтому избыточная нагрузка на продукт запрещается. Использование в других целях считается применением не по назначению. В этом случае производитель не несет ответственности за возможные повреждения. Вся ответственность возлагается на плечи пользователя.

3. ИСПОЛЬЗОВАИЕ НЕ ПО НАЗНАЧЕНИЮ

За любое использование не по назначению, описанному в соответствующем пункте 2, ответственность несет конечный пользователь.

4. ОБЯЗАТЕЛЬСТВА

Гарантия (в т.ч. расширенная гарантия), не действует, если имело место любое из перечисленных ниже обстоятельств: невыполнение приемочного контроля Изделий, неправильное обращение, транспортировка, модификация или ремонт, авария, использование не по назначению или ненадлежащая эксплуатация; неправильная сборка, монтаж, подключение или техническое обслуживание (с учетом актуальных руководств компании Roxell по сборке, монтажу, подключению и техническому обслуживанию); форс-мажор; неосторожность, отсутствие надлежащего надзора или обслуживания со стороны Заказчика; естественный износ; использование моющих и дезинфицирующих средств, не разрешенных актуальными руководствами компании Roxell по эксплуатации и техническому обслуживанию; использование моющих и дезинфицирующих средств с нарушением инструкций, полученных от поставщиков; или использование Изделий во взрывоопасной среде.

Гарантия (в т.ч. расширенная гарантия) не действует в случае, если причиной возникновения дефекта являются материалы или вспомогательные принадлежности, поставляемые Заказчиком, или оказанные им услуги, либо вмешательство какого-либо лица или организации, не имеющих необходимых полномочий или квалификации для проведения таких вмешательств. Кроме того, Гарантия (в т.ч. расширенная гарантия) действует только в том случае, если Изделия используются в животноводческих помещениях и если все части или компоненты Изделий поставлены компанией Roxell.

Компания Roxell не несет ответственности за любые убытки, возникшие по причине неправильной эксплуатации, сборки, монтажа, подключения или технического обслуживания Изделий. В связи с этим Заказчик прямо признает, что (i) любая эксплуатация, сборка, установка, подключение или техническое обслуживание должны осуществляться в соответствии с актуальными руководствами компании Roxell по эксплуатации, сборке, установке, подключению или техническому обслуживанию и (ii) электроустановки, к которым подключаются Изделия, должны изготавливаться в соответствии с применимым местным законодательством об электроустановках. Кроме того, Изделия должны проходить механические и электрические испытания, проводимые в соответствии с современными методиками и применимым местным законодательством.

5. КВАЛИФИКАЦИЯ ПЕРСОНАЛА

ПОЛЬЗОВАТЕЛЬ:

Человек, пользующийся продукцией или управляющий ею, должен уметь читать инструкции по эксплуатации и полностью их понимать. Он должен обладать знаниями о работе и устройстве установки.

ТЕХНИЧЕСКИ КВАЛИФИЦИРОВАННЫЙ СОТРУДНИК:

Эксперт, способный собрать и обслуживать установку **(механически/электрически)**, устранять неисправности. Имея техническое образование и опыт, обладает достаточными знаниями для оценки действий, прогнозирования потенциальных опасностей и исправления опасных ситуаций.

6. ИНФОРМАЦИЯ ОБ ОСТАТОЧНЫХ РИСКАХ — ИСПОЛЬЗУЮТСЯ ПРЕДУПРЕДИТЕЛЬНЫЕ ЗНАКИ

Существуют три уровня опасности, на которые указывают сигнальные слова

*** DANGER (ОПАСНО)**

*** WARNING (ОСТОРОЖНО)**

*** CAUTION (ВНИМАНИЕ)**

Здесь перечислены причины и источники грозящих опасностей, а также последствия несоблюдения предупреждений!

 **ОПАСНО**	Слово **DANGER** (опасно) указывает на грозящую опасность, которая может привести к серьезному или даже фатальному несчастному случаю, если не принять мер предосторожности.
 **ОСТОРОЖНО**	Слово **WARNING** (осторожно) указывает на грозящую опасность, которая может привести к серьезному несчастному случаю или повреждению продукта, если не принять мер предосторожности.
 **ВНИМАНИЕ**	Слово **CAUTION** (внимание) указывает на опасные ситуации, которые могут привести к небольшому вреду для здоровья или материальным повреждениям, если не принять мер предосторожности.
	Данный символ указывает на дополнительную информацию.
 разрешено  не разрешено	

7. ХРАНЕНИЕ

Разобранные детали следует хранить в помещении или в месте, защищенном от влаги.

8. ПЕРЕВОЗКА

Транспортировку компонентов оборудования осуществлять вилочным погрузчиком с учетом местных условий и норм и правил.

К управлению вилочным погрузчиком допускается водитель, обладающей необходимой квалификацией.

Во время подъемных работ необходимо постоянно контролировать центр тяжести груза.

9. ДЕМОНТАЖ

Вывод установки и ее компонентов из эксплуатации выполняется в соответствии с действующим на тот момент природоохранным законодательством страны или местными законами. Все рабочие изделия и запасные части должны храниться и утилизироваться в соответствии с природоохранными нормами.

Информация о природоохранном законодательстве для клиентов в Европейском союзе



Согласно европейской директиве 2002/96/EC, оборудование, обозначенное данным символом на изделии или упаковке, не должно утилизироваться вместе с несортированным бытовым мусором. Этот символ указывает на то, что продукт должен утилизироваться отдельно. Вы сами несете ответственность за его уничтожение вместе с электрическим и электронным оборудованием через соответствующие каналы утилизации, организованные государственными или местными органами власти. Правильная утилизация и переработка этого оборудования позволяет избежать отрицательного воздействия на окружающую среду и здоровье людей. Дополнительную информацию по утилизации старого оборудования можно узнать в органах местного самоуправления или в службе утилизации отходов.

Информация об устранении отходов — электрические и электронные материалы для компаний

1. В Европейском союзе

Если вы использовали продукт в коммерческих целях и хотите его утилизировать, обратитесь в компанию Roxell за информацией о возврате продукта. Возможно, вам придется оплатить утилизационный сбор за возврат и переработку. Небольшие продукты (и небольшие партии продуктов) могут быть переданы местным агентствам по сбору.

2. В других странах за пределами Европейского союза

Если вы хотите утилизировать данный продукт, обратитесь к местным властям за информацией о порядке утилизации.

10. УРОВЕНЬ ШУМНОСТИ

Уровень шумности установки во время работы не превышает 70 Дб (A) (=70dB (A)).

11. БЛОКИРОВКА И ОПЛОМБИРОВАНИЕ ОБОРУДОВАНИЯ – МЕТОД БЛОКИРОВКИ. ОБЩИЕ УКАЗАНИЯ

- Каждый сотрудник должен иметь маркировочные этикетки; удаление маркировочных этикеток другими сотрудниками запрещено.
- Проинформируйте о выполнении соответствующих работ.
- Найдите все источники электрической, гидравлический, пневматической энергии.
- Выключите их.
- Блокировка и опломбировка.
- Проверьте, выключены ли источники энергии.
- Снимите оставшееся напряжение.

12. ПОЛЬЗУЙТЕСЬ СРЕДСТВАМИ ИНДИВИДУАЛЬНОЙ ЗАЩИТЫ.

13. ТРЕБОВАНИЯ К ОСВЕЩЕННОСТИ

- Минимальная освещенность во время эксплуатации, технического обслуживания и монтажа должна быть 200 лк.
- На случай отказа электропитания оборудование должно комплектоваться переносным аварийным светильником.

14. ЭЛЕКТРООБОРУДОВАНИЕ, ПАНЕЛИ УПРАВЛЕНИЯ, КОМПОНЕНТЫ, БЛОКИ ПРИВОДА

- В месте установки панелей управления необходимо **не менее 70 см** свободного пространства.
- **Не открывайте панели управления.** Ключ от панели управления должен находиться у ответственного лица.
- Необходимо принять все необходимые меры по защите панелей управления от **мышей, крыс, хищных животных**
- В случае повреждения (выхода из строя) электрооборудования, панели управления или блока привода необходимо **НЕЗАМЕДЛИТЕЛЬНО** остановить систему!
- **ЗАПРЕЩАЕТСЯ распылять воду или другие жидкости на электрооборудование**, панели управления, компоненты и блоки привода!
- **ЗАПРЕЩАЕТСЯ** накрывать материалом электрооборудование, панели управления, компоненты и блоки привода.

ЧАСТЬ I

ИНСТРУКЦИИ ДЛЯ ПОЛЬЗОВАТЕЛЯ

ОБЩИЕ ПРАВИЛА ТЕХНИКИ БЕЗОПАСНОСТИ

Ручная лебедка для питья линии для птицы
Dagelijks lieren voor pluimvee

ВАЖНО



ОПАСНО

ВНИМАТЕЛЬНО ПРОЧТИТЕ НИЖЕПРИВЕДЕННЫЕ ИНСТРУКЦИИ ПЕРЕД НАЧАЛОМ ЭКСПЛУАТАЦИИ СИСТЕМЫ

1. **БУДЬТЕ ОСТОРОЖНЫ** во время **ПОДЪЕМА** или **ОПУСКАНИЯ** линий кормления птиц.
   - **ПРЕКРАТИТЕ** погрузочно-разгрузочные операции в случае неправильной работы устройства.
   - Во время подъема и опускания линий кормления птиц **ЗАПРЕЩАЕТСЯ** находиться **ПОД грузом.**
2. **НЕ ПОЗВОЛЯЙТЕ ПОСТОРОННИМ ЛИЦАМ ВХОДИТЬ** в помещение в в**аше отсутствие.**
3. Не используйте **просторную, широкую** одежду.
4. Только допущенный персонал может работать с механизированной лебедкой.
5. Лебедка для ежедневного обслуживания предназначена только для навески линий и контуров кормления птиц производства **ROXELL.**
6. Перед началом работы **ВСЕГДА** проверяйте состояние механизированной лебедки и троса.
   НЕМЕДЛЕННО замените смотанный, спутанный или поврежденный трос.
   Ослабленную или поврежденную лебедку для ежедневного обслуживания следует **НЕМЕДЛЕННО** заменить.
7. Перед использованием ВСЕГДА проверяйте состояние троса
8. Перед использованием **ВСЕГДА** проверяйте **трос на предмет повреждений.**
9. НИКОГДА не касайтесь троса, вращающиеся части механизированной лебедки и клемм выключателей во время работы системы.
10. Пользуйтесь механизированной лебедкой только в том случае, когда НИКТО не стоит под грузом.
11. ВСЕГДА следите за нагрузкой во время использования механизированной лебедки в ручном режиме.
12. **НЕ ДОПУСКАЙТЕ резких движений** груза.
13. Накрывайте лебедку на время мойки.



ЗАПРЕЩЕНО: НИКОГДА не используйте ручную лебедку для подъема людей.



ОПАСНО:Защемление частей тела приводит к серьезным телесным повреждениям

ОБЩИЕ ПРАВИЛА ТЕХНИКИ БЕЗОПАСНОСТИ

KiXoo/Vitoo/Boozzter Nr: 008.../008.../002...

Automatisch pannen voedersysteem voor opfok en productie van slachtkuikenouderdieren.

Winching systeem

Liersysteem voor voer- en drinklijnen

ВАЖНО



ОПАСНО

ВНИМАТЕЛЬНО ПРОЧТИТЕ НИЖЕПРИВЕДЕННЫЕ ИНСТРУКЦИИ ПЕРЕД НАЧАЛОМ ЭКСПЛУАТАЦИИ СИСТЕМЫ

1. Перед началом выполнения каких-либо **работ по ремонту** или **техническому обслуживанию, всегда отключайте подачу электропитания** к системам кормления и транспортировки.

2. При проведении работ обязательно пользоваться личным защитным оборудованием (перчатки, пылезащитные маски).

3. Система кормления **запускается автоматически**.
никогда не работайте вручную в опасных зонах (загрузочные поддоны для корма, приводы или выпускные отверстия в трубах) пока вы **полностью не выключите** систему транспортировки и не обеспечите того, чтобы никто не мог ее включить без вашего ведома.

4. **Посторонним лицам категорически запрещено** входить в помещение без сопровождения уполномоченного работника.

5. Будьте осторожны при **опускании** или подъеме линий кормления при помощи лебедки:
- немедленно **остановите систему** при движении рывками.
- **Никогда** Не Стойте **Под** Линией При Ее Подъеме Или Опускании При Помощи Лебедки.

6. Если шнек заклинило: **немедленно выключите** систему. Внимательно прочтите примечание и строго следуйте инструкциям. При необходимости обратитесь к уполномоченному монтажнику компании Roxell. Шнек, находящийся **под напряжением**, может **нанести очень серьезные травмы**, когда будет освобожден.

7. Регулярно проверяйте места соединения коленчатых патрубков и труб. При необходимости затяните.

8. Следует следить за тем, чтобы блок управления (лоток) и/или переносной короб двигателя были плотно закрыты.

9. Следует следить за тем, чтобы **РЕШЕТКА КРЫШКИ ВОРОНКИ** и/или переносной короб двигателя были плотно закрыты.

10. Стандартная система лебёдок предназначена только для **регулировки высоты** в период нахождения стада, и **подъёма для очистки** (1 раз за период). Для более частого подъёма, используйте компоненты **системы ежедневного автоматического подъёма**.



Этот символ будет использован для привлечения Вашего внимания к материалам, которые имеют **ОГРОМНОЕ ЗНАЧЕНИЕ** для Вашей **БЕЗОПАСНОСТИ**. Он обозначает: **ВНИМАНИЕ** – следуйте правилам техники безопасности: отключите электропитание – перечитайте правила техники безопасности. Вкратце: **БУДЬТЕ ОСТОРОЖНЫ.** ИГНОРИРОВАНИЕ этих инструкций может привести к получению СЕРЬЕЗНЫХ ТРАВМ или даже ГИБЕЛИ.

РЕГУЛИРОВКА ВНУТРЕННЕЙ РЕШЕТКИ

A. РЕГУЛИРОВКА ПО ВЫСОТЕ

Вы можете отрегулировать высоту внутренней решетки кормушки на 3 положения по высоте: 60, 70 и 80 мм.

Отрегулируйте высоту решетки, нажав 4 фиксатора по направлению внутрь, с тем чтобы поднять или опустить решетку. Если Вы устанавливаете её на высоте **70 или 60** мм, необходимо, чтобы были правильно расположены 4 фиксатора внутренней решетки. При выборе высоты **80** мм решетка остается на уровне дна чаши кормушки..

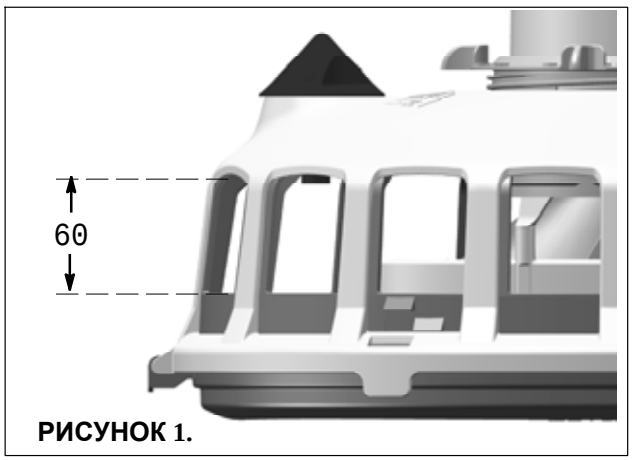

РИСУНОК 1.

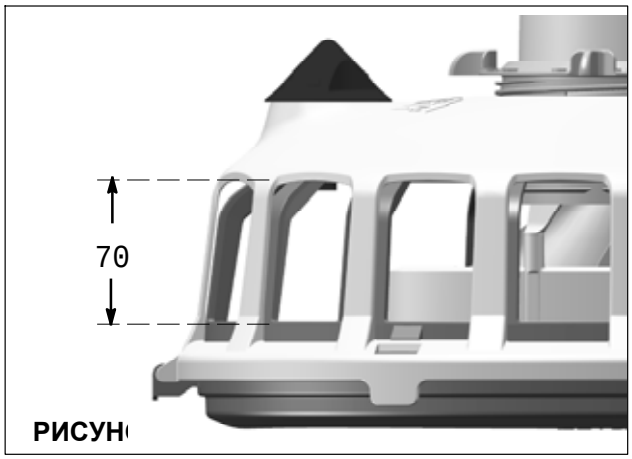

РИСУН

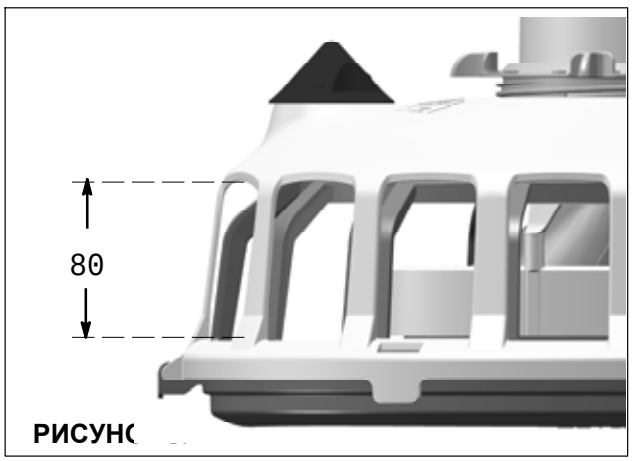

РИСУНО

B. РЕГУЛИРОВКА ПО ШИРИНЕ

Вы можете отрегулировать ширину расстояния до решетки (с шагом в один мм) в диапазоне 40-50 мм.

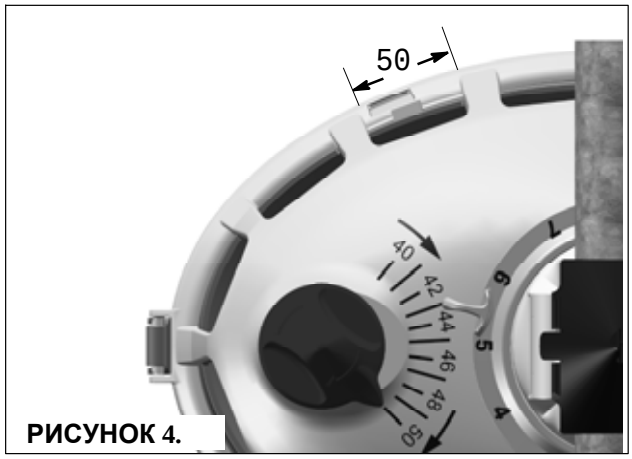

РИСУНОК 4.

Числа, указанные на внешней решетке соответствуют ширине зазора между внешней и внутренней решетками.

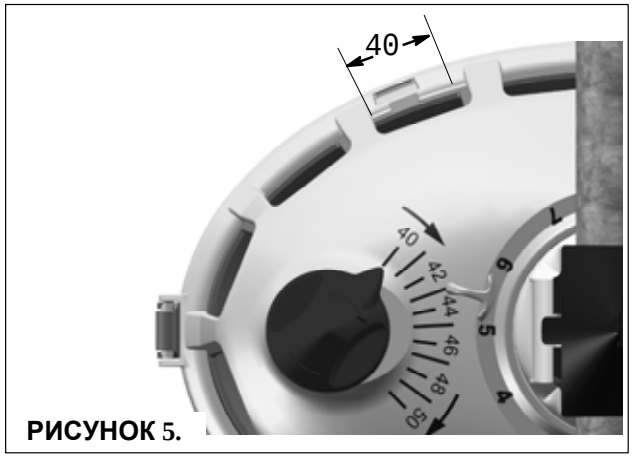

РИСУНОК 5.

Ширина кормового окна регулируется путем поворота синего регулятора (ТОЛЬКО по часовой стрелке!), пока стрелка на ручке не будет указывать требуемую ширину зазора. Для уменьшения ширины, поверните регулятор (стрелка) по часовой стрелке в положение 40. Затем поверните дальше в требуемое положение.

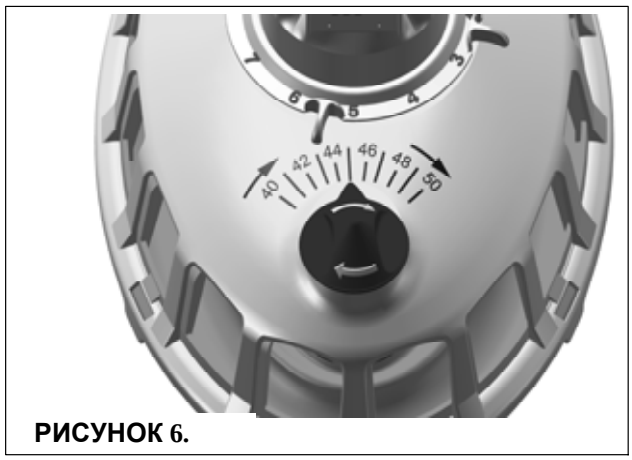

РИСУНОК 6.

РАБОТА КОНТРОЛЬНОЙ ЧАШИ

Контрольная чаша кормушки **(четвертая с краю)** управляет всем циклом кормления.

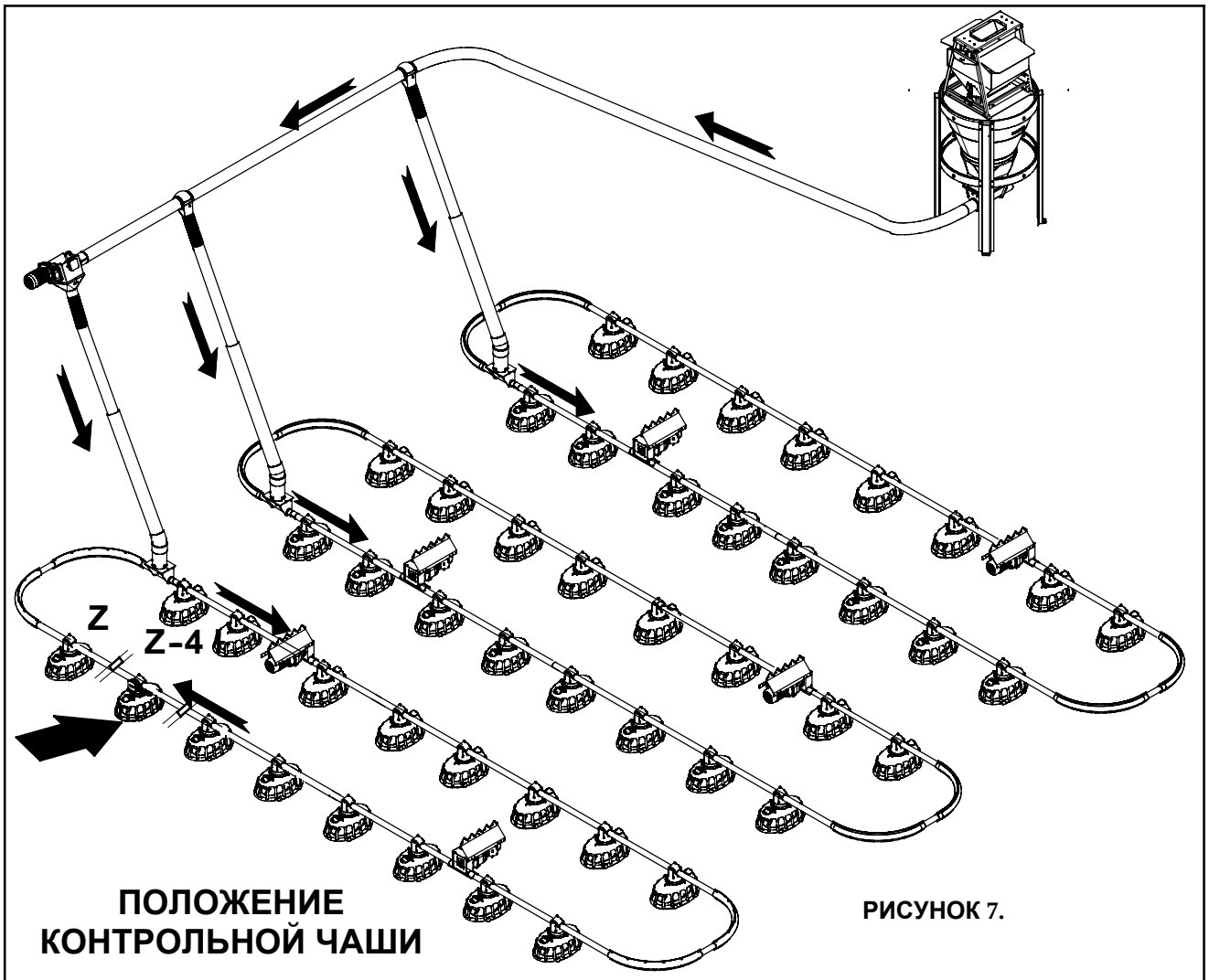

ПОЛОЖЕНИЕ КОНТРОЛЬНОЙ ЧАШИ

РИСУНОК 7.

Датчик в контрольной чаше кормушки **(НЕ обнаружив корм)** включает систему подачи корма.

Положение контрольной чаши кормушки (четвертая с краю) обеспечивает, чтобы все чаши кормушки и трубы, расположенные перед контрольной чашей, были заполнены кормом.

После того как контрольная чаша заполнена, линия продолжает работу на протяжении около 45 секунд.

Когда линия останавливается, и птицы едят из контрольной чаши кормушки, уровень корма опускается ниже датчика. Линия возобновляет работу через 45 секунд.

Возобновляется цикл подачи корма.

1. Корм достигает датчика (датчик регистрирует наличие корма).

2. Система работает **45 с, непрерывно регистрируя корм.**

3. Затем двигатель останавливается.

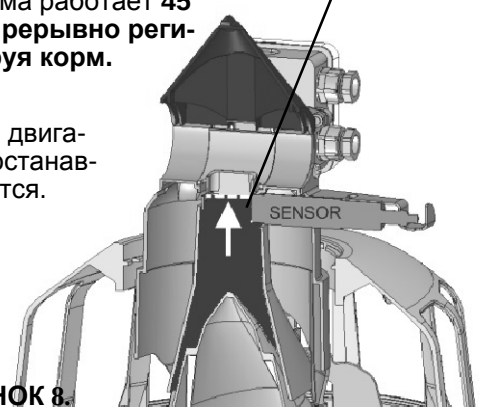

РИСУНОК 8.

! Датчик должен постоянно определять наличие корма. Если уровень корма находится ниже датчика в течение 45 секунд, линия будет работать, пока не станет достаточно корма для активации датчика.

Возобновляется цикл подачи корма.

Так как все трубы заполнены кормом, все чаши заполняются одновременно.

Контрольная чаша кормушки отвечает за то, чтобы во всех чашах был корм, и все трубы были заполнены кормом.

Цикл кормления продолжается до тех пор, пока необходимое количество корма не будет распределено по птичнику. После этого двигатели линий и подающий шнек Flex-Auger останавливаются.

Кормление заканчивается, когда потреблен весь корм из кормушек. Трубы линий и шнек Flex-Auger заполнены кормом: это «резерв» для следующего кормления (следующий день). Когда система запускается на следующий день, все чаши заполняются немедленно.

Тем, что все птицы могут есть одновременно, обеспечивается отличная однородность стада. Так как количество корма, остающегося в трубах, одинаковое после каждого кормления, птицы получают одинаковое количество корма при каждом кормлении.

Если система правильно работает, и из контрольной чаши ест достаточное число птиц, Вы не должны ничего регулировать. Система регулируется сама. Поэтому Вам необходимо убедиться, что из контрольной чаши ест достаточное количество птиц . Если это не так, Вы можете легко снять контрольную чашу и заменить ее другой чашей.

Убедитесь, что контрольная чаша подвешена в конце линии и что соединительный кабель датчика имеет достаточную длину.

РЕГУЛИРОВКА ЧАШИ КОРМУШКИ

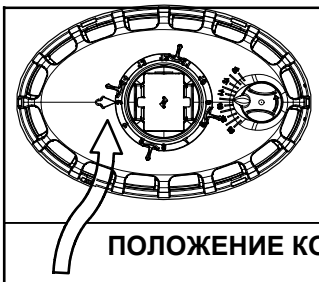

Кольца регулировки уровня корма обеспечивают его пропорциональное распределение по всем чашам. Кольцо может быть отрегулировано в диапазоне от 3 (см рис. I-8. на стр. I-8) до 14 (см. рис. I-8 на стр. I-8). **Эти числа соответствуют величине зазора (в мм) между опорным конусом и чашей кормушки.**

ПОЛОЖЕНИЕ КОЛЬЦА РЕГУЛИРОВКИ УРОВНЯ КОРМА НА ЧАШЕ КОРМУШКИ KIXOO

15 ПТИЦ НА ОДНУ ЧАШУ

Скорость шнека 30 м/мин.

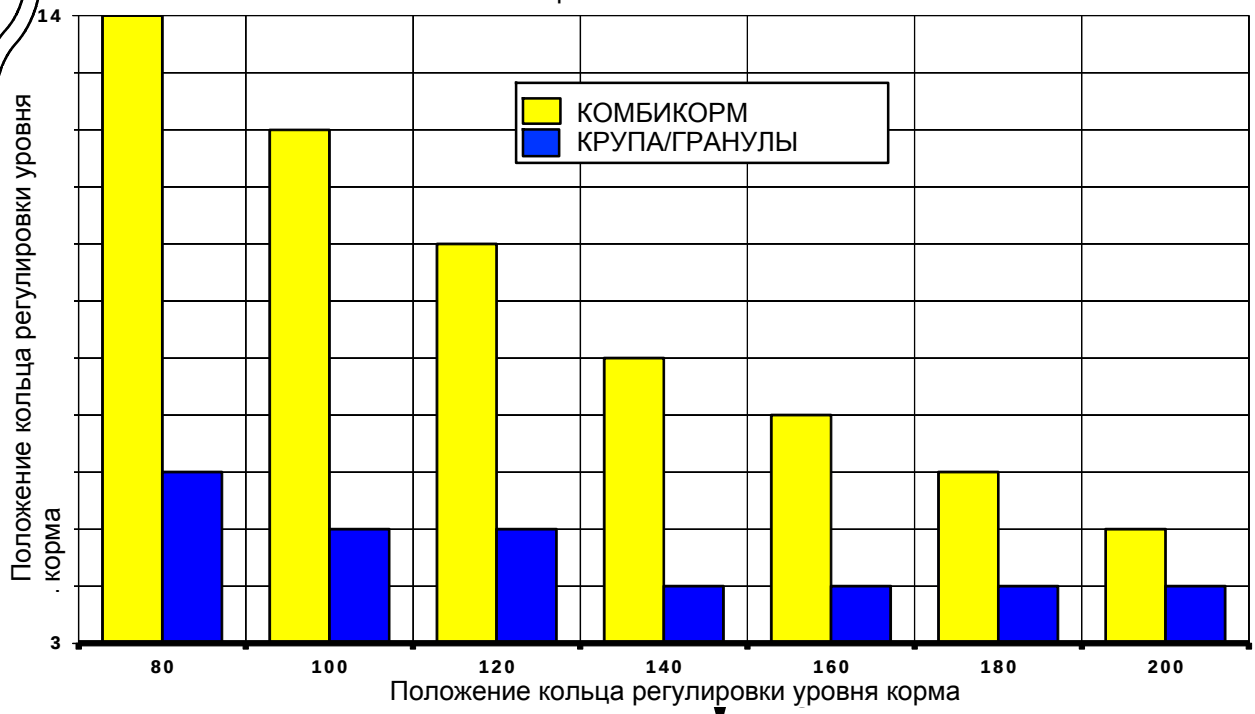

РИСУНОК 9.



* Положение кольца регулировки уровня корма зависит от следующих параметров:
  - Длина линии.
  - Количество чаш на один загрузочный поддон для корма.
  - Скорость поедания корма птицами.
  - Тип корма (мелкозернистый или крупнозернистый комбикорм, крупы, гранулы, и пр.).
  - Количество птиц на одну чашу.
  - Количество корма на один прием пищи.

  Изменение одного из этих параметров влияет на положение кольца регулировки уровня корма.
* Если на одну чашу приходится менее чем 15 птиц, Вы можете установить кольцо регулировки уровня корма в более высокое положение.
* В период максимальной яйценоскости Вы можете установить кольцо регулировки уровня корма на две позиции выше, чем указано на графике. При неограниченном кормлении, Вы можете установить кольцо регулировки уровня корма на любую высоту, какую захотите.
* Птицы будут есть медленнее, если кольца регулировки уровня корма находятся в более низком положении. Это обеспечивает лучшую однородность стада, меньше стрессовых ситуаций и лучшее усвоение пищи. Слабые птицы получают больше шансов принять пищу, так как для сильных птиц эта возможность оказывается ограниченной.
* Опустите кольцо регулировки уровня корма, если в процессе кормления в конце линии имеются пустые чаши.

ПРИМЕЧАНИЕ: ПОЗАБОТЬТЕСЬ, ЧТОБЫ ВСЕ ЧАШИ В ПОМЕЩЕНИИ БЫЛИ В ОДИНАКОВОМ ПОЛОЖЕНИИ, В ПРОТИВНОМ СЛУЧАЕ ПТИЦЫ НЕ БУДУТ РАСТИ РАВНОМЕРНО.

НЕИЗМЕНЯЕМАЯ ЕМКОСТЬ ЧАШ

КОЛИЧЕСТВО КОРМА В ОПОРНОМ КОНУСЕ В СООТВЕТСТВИИ С ПОЛОЖЕНИЕМ КОЛЬЦА РЕГУЛИРОВКИ УРОВНЯ КОРМА

Количество может отличаться в зависимости от типа корма.

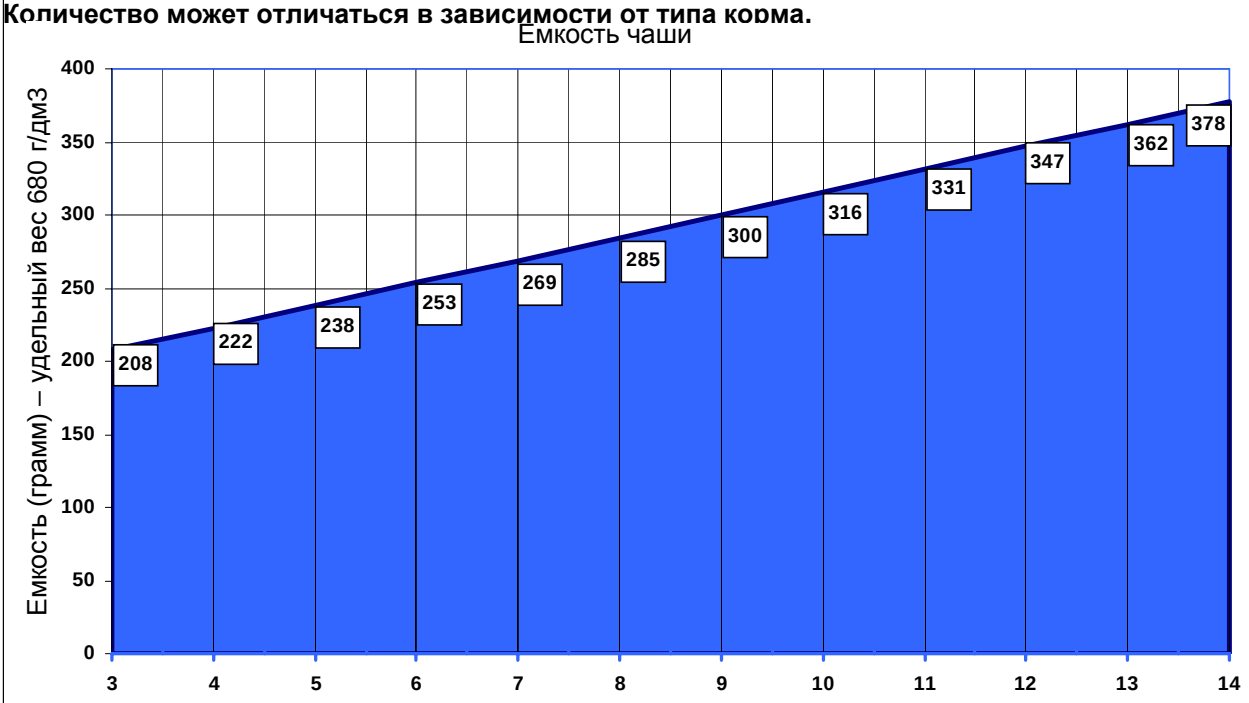

РИСУНОК 11.

Емкость чаши, уровень 14

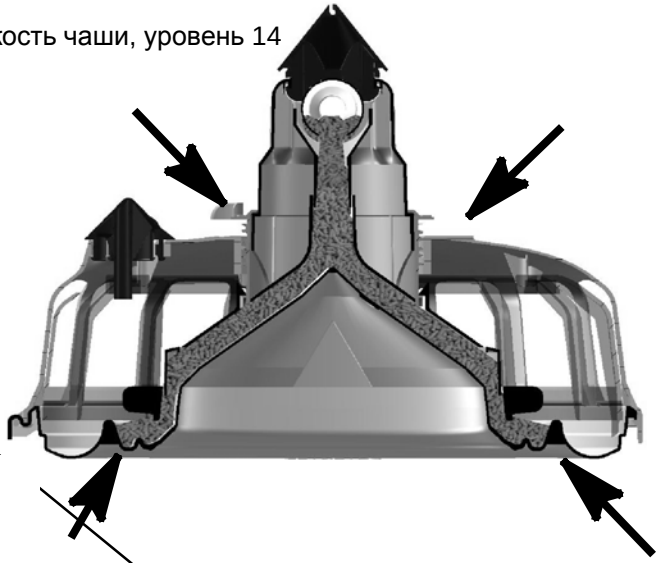

РИСУНОК 13.

Емкость чаши, уровень 3

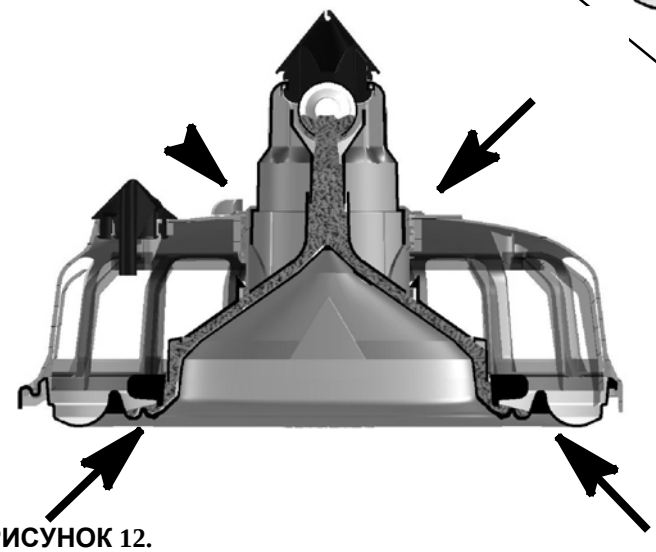

РИСУНОК 12.

ИНСТРУКЦИИ ПО ЭКСПЛУАТАЦИИ И ОБСЛУЖИВАНИЮ

ЗАПУСК СИСТЕМЫ

Слой масла на новом шнеке и трубах замедляет транспортировку корма. Ситуация изменится, как только масло исчезнет после нескольких циклов работы.

При запуске новой системы кормления проследите, чтобы 25 кг корма прошло через загрузочный поддон для корма в чаши кормушек.



ОПАСНО **ЗАПРЕЩАЕТСЯ ПРИКАСАТЬСЯ К ЗАГРУЗОЧНОМУ ПОДДОНУ ДЛЯ КОРМА ПРИ НАПОЛНЕНИИ ЧАШ.**

Дайте линии поработать полминуты без загрузки корма. Повторяйте эту процедуру до тех пор, пока вся линия не будет заполнена.
Действуя таким образом:

- Вы ограничиваете нагрузку на двигатели в длинных линиях.
- Вы проверяете систему на функционирование блоков управления и возможные ошибки монтажа.
- Вы знакомитесь со своим оборудованием.

Птицы очень чувствительны к свету, влажности и температуре. Если в помещении птичника есть участки, где эти условия не соответствуют средним стандартным показателям, птицы разместятся в нем неравномерно.

Отводная труба над загрузочным бункером для корма, самая дальняя от весов/бункера для кормов, оснащена датчиком. Этот датчик начинает транспортировку корма от весов/бункера.

Контрольная чаша с датчиком (одна из крайних чаш в последней линии) управляет заполнением всех чаш. Линия останавливается через 45 секунд после того, как наполнена контрольная чаша. Датчик отключается, когда птицы начинают есть из этой чаши. Линия повторно включается через 45 секунд. Этот процесс продолжается, пока не будет распределен весь корм или (при неограниченном кормлении) пока не закончится время кормления. Работа контрольной чаши кормушки: см. стр. NO TAG до I-7.

Если последняя линия не полностью опустошается птицами в начале периода выращивания, проверьте следующие моменты:

- температура/влажность воздуха
- вентиляция (например, сквозняки)
- освещение
- подстилка
- изоляция

Если все в порядке, птицы автоматически будут равномерно размещаться по помещению.

ПРАКТИЧЕСКИЕ ДАННЫЕ ПО ЭКСПЛУАТАЦИИ СИСТЕМЫ НА ПРОТЯЖЕНИИ ПЕРИОДА ВЫРАЩИВАНИЯ

A. ПОДГОТОВКА

Убедитесь, что двигатели подвешены на соответствующей высоте. Из-за веса двигателей в новой системе слегка растягивается основной трос. Контур кормушки уже не расположен на одном уровне и в результате может возникнуть преждевременный износ и/или нарушение в работе. При необходимости отрегулируйте подвеску для выравнивания контура!

Прогрейте здание и подстилку до соответствующей температуры не менее, чем за 24 часа до прибытия птиц. Опустите ВСЕ чаши на подстилку перед тем, как стадо прибудет в помещение птичника. Установите кольцо регулировки уровня корма в позицию 14.

Проверьте, что внутренняя решетка чаши зафиксирована в нижнем положении.

Заполните чаши, проследив, чтобы линия была остановлена автоматически при помощи датчика. Проверьте правильность работы датчика.

Теперь у птиц достаточно корма на первый день (дни).

B. ПЕРВЫЕ ДНИ – КОРМОВЫЕ ОКНА ОТКРЫТЫ

Установите селекторный переключатель контрольной чаши на панели управления в положение I.

Задайте количество приемов пищи в день, активизировав 3 x 1 сегмента на таймере, расположенном на панели управления.

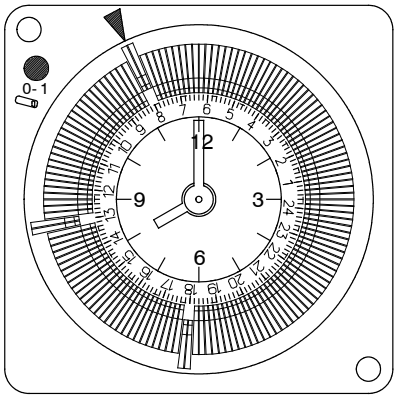

РИСУНОК 13.

Большим преимуществом чаши является практически полное разделение корма и подстилки: свежий корм - во внутренней чаше, возможные частицы подстилки – во внешней чаше.

Вы можете создать “более глубокую” чашу, установив внутреннюю решетку в более высокое положение. Преимущества: меньше частиц подстилки в чашах, меньше потерь корма, цыплята остаются снаружи кормушек.

Убедитесь, что все кормовые окна открываются и закрываются одновременно.

Все корды для подвески труб почти не натянуты.

Через два-три дня, когда чаши кормушки глубже погрузятся в подстилку, кормовые окна останутся полностью открытыми.

Вы можете не допускать цыплят внутрь чаш, отрегулировав величину зазора между внешней и внутренней решетками. **Но убедитесь, что цыплята не застревают в решетке!!!**

C. КОРМОВЫЕ ОКНА ЗАКРЫТЫ

Вы можете закрыть кормовые окна через 10 - 14 дней.

Вы можете закрыть кормовые окна через 10-14 дней.

Внимание: Поднимите линию лебедкой, пока дно чаш не будет расположено на расстоянии 1 см над подстилкой.

Поднимите систему, как только птицы привыкнут к более низкому уровню подачи корма. Совет: проверьте, имеют ли птицы по-прежнему легкий доступ к корму во внутренней чаше и убедитесь, что птицы равномерно распределяются вокруг чаш.

Птицы легко приспосабливаются к более низкому уровню подачи корма.

Теперь, поскольку чаши кормушек подвешены над подстилкой, подстилка больше не попадает во внешние чаши. Как только Вы начнете применять ограниченное кормление, голодные птицы (в поисках корма) будут очищать наружную чашу, удаляя подстилку и грязь.

D. ОГРАНИЧЕННОЕ КОРМЛЕНИЕ:

При выращивании бройлеров, ограниченное кормление часто разделяется на два периода: умеренное и строгое ограничение.

a. Птицы, подвергнутые умеренному ограничению кормления, не чрезмерно голодны, и их скорость поедания корма ограничена. Панель управления программируется следующим образом:

- Задайте время запуска цикла кормления на таймере (например, 7.30).

Важно: активизируйте достаточное количество закладок на таймере для того, чтобы предотвратить прерывание цикла кормления (1 закладка = 10 минут).

- Задайте требуемое количество корма на счетчике.

Счетчик отображает суммарный суточный рацион.

Для получения суточного рациона, например 650 кг, установите 65 на весах 6,5 тонн (каждый импульс весов равен 10 кг), или 26 на весах 13 тонн (каждый импульс весов равен 25 кг).

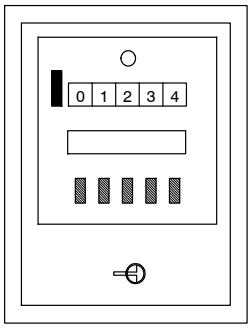

РИСУНОК 14.

Нажмите широкую черную кнопку для установки «НУЛЯ».

У Вас может быть отдельная линия кормления для выращивания петухов. В зависимости от типа панели управления и планировки здания (при использовании отдельных приемных воронок для подачи корма), Вы можете задать количество корма после цикла кормления на том же счетчике, что и для кур. Используйте отдельный счетчик, если у Вас есть отдельная система подачи корма.

b. При выращивании бройлеров, также есть период строго ограниченного кормления. Птицам разрешено только ограниченное потребление корма. Перед началом этого периода (обычно в возрасте 6-7 недель), Вы, конечно, должны изменить программу кормления:

При выращивании бройлеров, также есть период строго ограниченного кормления. Птицам разрешено только ограниченное потребление корма. Перед началом этого периода (обычно в возрасте 6-7 недель), Вы, конечно, должны изменить программу кормления:

- Перепрограммируйте время запуска цикла кормления на таймере.
- Перепрограммируйте количество корма на счетчике.
- Теперь система работает на полную мощность, и все птицы получат одинаковое количество корма.

c. **ОГРАНИЧЕННОЕ КОРМЛЕНИЕ:** несколько вариантов

- кормление каждый день
- кормление с одним голодным днем
- программа кормления 5/7
- другие альтернативные программы кормления

ПРАКТИЧЕСКИЕ ДАННЫЕ ПО ЭКСПЛУАТАЦИИ СИСТЕМЫ В ПЕРИОД ЯЙЦЕНОСКОСТИ

1. **Распределение корма**

a. Птичники, работающие по системе с однократным заполнением и однократной реализацией птицы

Продолжайте распределение корма, так же как и в течение периода выращивания. Продолжайте строго ограниченное кормление птиц до достижения максимальной яйценоскости. После периода максимальной яйценоскости скорость потребления корма птицами снижается.

b. Птичники для кур-несушек

Заполните всю систему до прибытия птиц. Дайте системе поработать в автоматическом режиме, пока все чаши и трубы не будут наполнены кормом. Вы можете поднять систему на время выгрузки птиц, но проследите, чтобы отводные трубы были заполнены до того, как Вы снова включите систему. Распределение корма на протяжении остатка периода яйценоскости: см. наши рекомендации для периода выращивания и для птичников с «однократным заполнением – однократной реализацией».

2. **Раздельное кормление петухов и курочек**

Использовать Kixoo в качестве системы с раздельным кормлением петухов и курочек довольно просто. Установите решетку кормушки на требуемую высоту (70или 60мм).

Поверните ручку для регулировки требуемой ширины кормового окна (между 40 и 50мм). См. Регулировка внутренней решетки чаши, стр. I-4

В течение периода яйценоскости Вы можете регулировать расстояние между стержнями решетки так, как Вы хотите.

В зависимости от линии или породы птиц Вы можете использовать только 1 ширину кормового окна, например 44мм, для всего стада (18-65 недель) или Вы можете изменять расстояние на протяжении содержания стада.
В качестве примера можно использовать расстояние 40мм в период 18-24 недель, 42мм – в период 24-32 недели и окончательное расстояние 44 или 45мм – до конца периода яйценоскости.
Вы сможете полностью контролировать кормление птиц, если будете использовать систему кормления Kixoo для кур в сочетании с отдельным контуром кормления для петухов.
Если Вы примете решение кормить петухов из контура Kixoo, установите внутреннюю решетку чаш в самое широкое и высокое положение, 50 и 80мм, соответственно.
Для того, чтобы предотвратить потери корма и обеспечить удобное положение во время приема пищи для кур, важно выполнить регулировку высоты линии в соответствии с ростом птиц.

Всегда обеспечивайте, чтобы спина птиц была на 2-3см выше, чем боковая стенка чаши.



РИСУНОК 15.

Дополнительным преимуществом при выборе правильной высоты системы является удобный проход для птиц и более низкая вероятность попадания яиц на пол.
Позаботьтесь, чтобы чаши были идеально отрегулированы по уровню!

ОЧИСТКА И ТЕХНИЧЕСКОЕ ОБСЛУЖИВАНИЕ.

- В конце периода выращивания или продуктивного этапа, **ПОЛНОСТЬЮ** опорожните **ВСЮ** систему.

Во время последнего кормления в трубах остается определённое количество корма (450—500 г/0,75 м).
Полностью поднимите систему для удаления птиц и помета из птичника.

ОПАСНО **КАТЕГОРИЧЕСКИ ЗАПРЕЩАЕТСЯ СТОЯТЬ ПОД ЛИНИЕЙ ВО ВРЕМЯ ПОДЪЁМА ИЛИ СПУСКА ЛИНИИ. НЕМЕДЛЕННО ОСТАНОВИТЕ ДВИЖЕНИЕ ПРИ МАЛЕЙШЕМ СОПРОТИВЛЕНИИ.**

- Если в помещении во время уборки используются тяжёлые предметы или оборудование, необходимо принимать соответствующие меры предосторожности, чтобы не повредить систему.
- Поднимите линии на высоту приблизительно 1 м от пола, чтобы упростить процедуру очистки.
- Отсоедините решетку от чаши кормушки в 5 точках **фиксации при помощи специального поставляемого в комплекте инструмента (съемник для чаш).**

Порядок

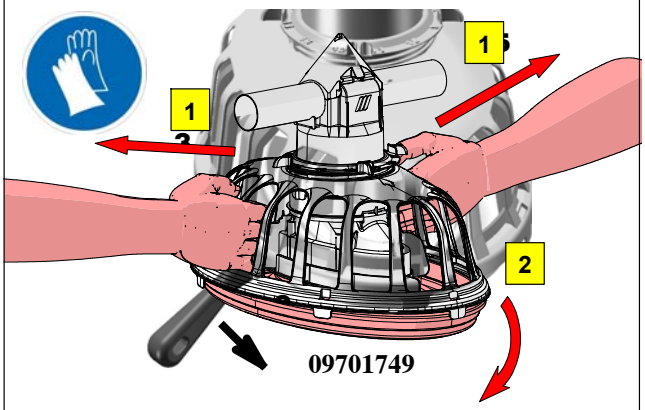

РИСУНОК 16. съемник лотка

- Надавите на чашу кормушки двумя большими пальцами так, чтобы она повернулась на шарнире, отсоединившись от решетки.
- Теперь чаши кормушки могут быть легко очищены одна за другой при помощи очистителя высокого давления.
- Установите чашу назад в решетку и защелкните один за другим 5 фиксаторов вдоль кромки чаши.
- Если Вы хотите заменить всю чашу:

можно снять верхнюю опору, **НАЖАВ НА ЦЕНТРАЛЬНЫЕ ФЛАНЦЫ.**



РИСУНОК 17.

НЕ ЗАБУДЬТЕ ЗАКРЫТЬ ДВИГАТЕЛИ ВОДОНЕПРОНИЦАЕМОЙ КРЫШКОЙ!!

Двигатели и переключатели изолированы (IP55), это означает, что они защищены от брызг, **но не от очистителя высокого давления!**

Чаша, изготовленная из высококачественного полипропилена, устойчива к воздействию практически всех моющих и дезинфицирующих средств. Тем не менее, если Вы хотите использовать едкие вещества (1), Вы должны обратиться к своему поставщику.

Поместите **РУКОВОДСТВО ПО ЭКСПЛУАТАЦИИ** на стене здания, на видном месте.

(1) ПРИМЕЧАНИЕ: Газообразный формальдегид (формалин), натровый щелок, гипохлорит или хлорная вода, крезолы – очень коррозионные вещества и не должны использоваться в системе!

ПЕРЕД ПРИБЫТИЕМ ПТИЦ.

Сначала проверьте работу Вашей системы.

* Проверьте работу панели управления:
  - таймер
  - датчик
* Проверьте систему подачи корма: какие-либо утечки / преграды.
* Проверьте точность весов.
* Установите кольцо регулировки уровня корма на всех чашах кормушек в одинаковое положение (См. график, стр I-8.РИСУНОК 10.).
* Проверьте напряжение на проводах системы антинасеста.
* Убедитесь, что все линии идеально отрегулированы по уровню. Двигатели должны висеть на одинаковой высоте.

ЭЛЕКТРИЧЕСКОЕ ОБОРУДОВАНИЕ: ЗАПУСК И РАБОТА.

Центральная панель управления (несколько моделей для Kixoo) **управляет всей системой**. Она имеет конструкцию, соответствующую устанавливаемой системе.

Пример :

Для распределения всего объема корма в одном автоматическом цикле, запрограммируйте достаточное время на таймере (2) – например, 2 часа от момента запуска.

Если Вы хотите выполнить кормление в 8 часов, запрограммируйте на таймере значения от 8 до 10 часов.

Задайте на счетчике (3) требуемое количество корма (в зависимости от типа весов).

Главный выключатель (1) в положении ”ON” («ВКЛ»).

Линии запустятся в 8 часов. Заданное количество корма равномерно распределится по всем линиям.

Значение на счетчике уменьшается при каждом опрокидывании весов.
Это будет продолжаться, пока счетчик не достигнет «НУЛЕВОГО» значения.

Процесс повторяется, пока счетчик не достигнет НУЛЕВОГО значения. В этот момент система НЕМЕДЛЕННО останавливается и лампа «ПРОГРАММА ВКЛЮЧЕНА» гаснет.

С момента, когда таймер завершил свою работу, Вы можете перепрограммировать счетчик. Теперь система готова к новому циклу.

СЧЁТЧИК НЕ РЕГУЛИРУЕТСЯ АВТОМАТИЧЕСКИ: ЕГО НЕОБХОДИМО РЕГУЛИРОВАТЬ КАЖДЫЙ ДЕНЬ ПОСЛЕ ЗАВЕРШЕНИЯ ЦИКЛА КОРМЛЕНИЯ.

РАБОТА ПАНЕЛИ УПРАВЛЕНИЯ

ДЛЯ ЭЛЕКТРИЧЕСКОГО ПОДКЛЮЧЕНИЯ СИСТЕМЫ: ВАЖНО, ЧТОБЫ ВЫ ОБЕСПЕЧИЛИ СОБЛЮДЕНИЕ ЛОКАЛЬНЫХ НОРМ ТЕХНИКИ БЕЗОПАСНОСТИ И ВЫПОЛНЕНИЯ МОНТАЖА, ЭТО ТАКЖЕ КАСАЕТСЯ ИСПОЛЬЗУЕМЫХ МАТЕРИАЛОВ И ИСПОЛНЕНИЯ.

ИНСТРУКЦИИ ПО ЭКСПЛУАТАЦИИ И УСТРАНЕНИЮ НЕИСПРАВНОСТЕЙ МОГУТ ОТЛИЧАТЬСЯ ДЛЯ ОБОРУДОВАНИЯ «СПЕЦИАЛЬНОГО» ИСПОЛНЕНИЯ !!!

ОПЕРАЦИИ, ОБОЗНАЧЕННЫЕ СЕРЫМ ФОНОМ, ДОЛЖНЫ ВЫПОЛНЯТЬСЯ ТЕХНИЧЕСКИ ПОДГОТОВЛЕННЫМ ЛИЦОМ.

- ПЕРЕД подключением к линии электропитания проверьте ВСЕ электрические соединения панели управления и электродвигателей.
- Отрегулируйте ВСЕ схемы тепловой защиты электродвигателей системы FLEX-AUGER и ЛИНИИ.
- Подключитесь к линии электропитания с помощью главного выключателя 1.

Проверьте надлежащую работу и направление вращения двигателя КАЖДОЙ цепи и системы Flex-Auger. Это можно сделать вручную с помощью переключателя (4).

При помощи этих переключателей можно проверять шнеки Flex-Auger и линии отдельно или совместно (в зависимости от положения их переключателя РУЧНОЙ(MAN)/О/АВТОМАТИЧЕСКИЙ (AUTO) и защиты мотор).

После завершения всех необходимых испытаний, заполните систему первый раз в ручном режиме.

СХЕМА ГЛАВНОЙ ЦЕНТРАЛЬНОЙ ПАНЕЛИ УПРАВЛЕНИЯ

ВИД СПЕРЕДИ.

1. ГЛАВНЫЙ ПЕРЕКЛЮЧАТЕЛЬ
2. ТАЙМЕР
3. СЧЕТЧИК С ПРЕДВАРИТЕЛЬНОЙ УСТАНОВКОЙ
4. ПЕРЕКЛЮЧАТЕЛЬ РУЧНОЙ(MAN)/О/АВТОМАТИЧЕСКИЙ (AUTO) + СИГНАЛЫ О НЕИСПРАВНОСТЯХ ДЛЯ ВСЕХ ЛИНИЙ + ШНЕК FA.
5. ЛАМПЫ СОСТОЯНИЯ КОНТРОЛЬНОЙ ЧАШИ

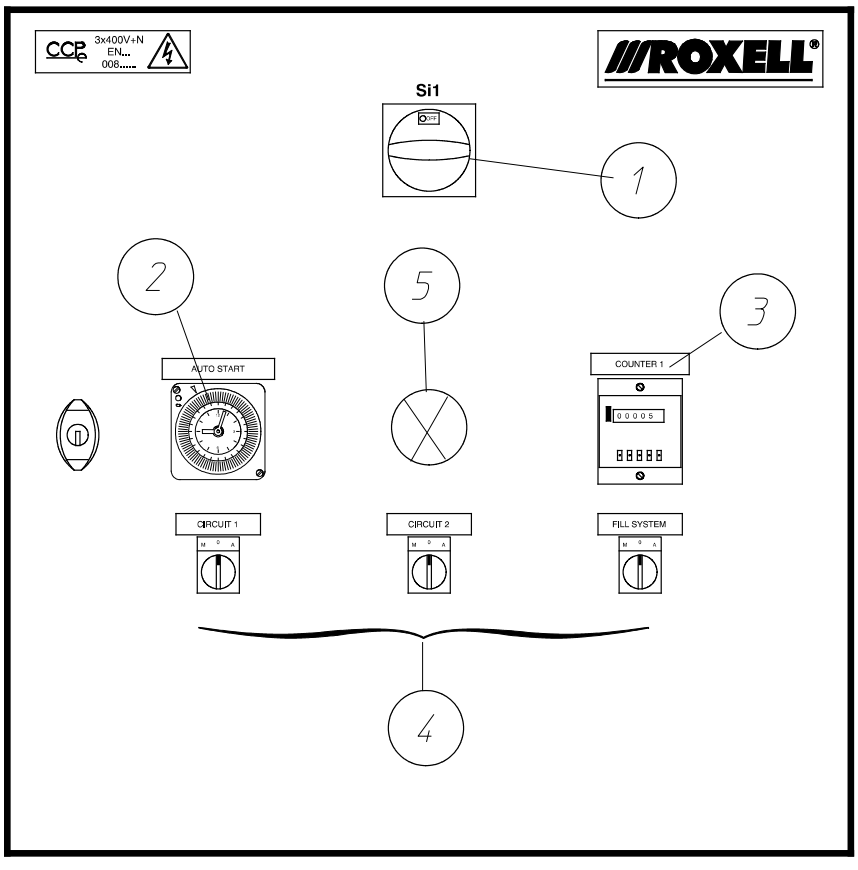

РИСУНОК 18.

ИНСТРУКЦИИ ПО ОБСЛУЖИВАНИЮ

 ОПАСНО **Выключите главный переключатель в первую очередь. Используйте средства индивидуальной защиты.**	Один раз в квартал	Один раз за полгода	Ежегодное обслужива-ние
ОПЕРАЦИИ, ОБОЗНАЧЕННЫЕ СЕРЫМ ФОНОМ, ДОЛЖНЫ ВЫПОЛНЯТЬСЯ ТЕХНИЧЕСКИ ПОДГОТОВЛЕННЫМ ЛИЦОМ.			
1. Блок питания			
- Удалите пыль из вентилятора			X
- Убедитесь в отсутствии возможных повреждений на электропроводке.			X
2. Привод			
- Очистите вентилятор от пыли.		X	
- Проверьте возможные повреждения электропроводки.			X
- Очистите картер редуктора.			X
3. Внутренний накопитель 100 кг			
- Проверьте реле уровня.			X
4. Подвеска			
- Проверьте работу центральной лебедки	X		
- Проверьте работу центральной лебедки. Нанесите смазку после очистки.			X
- Проверьте соединение тросов	X		
- Проверьте соединение блоков	X		
- Проверьте подвеску труб и двигателей	X		
- Обеспечение натяжения корда для подвески	X		
5. Провод системы антинасеста над коленчатыми патрубками			
- Проверьте провод			X
6. Чаши кормушек			
- Убедитесь в отсутствии возможных повреждений			X
7. Датчики / выключатели			
- Проверьте работу предохранительного выключателя		X	
- Проверьте электропроводку			X
8. Контрольная чаша			
- Снимите чашу и прочистите трубу.			X
-			X
- Проверьте реле уровня контрольных чаш.			X
9. Загрузочный поддон для подачи корма			
- Очистите.			X
- Проверьте износ приводного механизма.			X
10.Линии / контуры			
- Проверяйте винты и болты в системе после первого месяца работы и после каждой партии корма. Затягивайте по мере необходимости.	X		
- Трубы не должны провисать.	X		
- Если система не будет использоваться долгое время, удалите из нее весь корм.	X		

ПОИСК И УСТРАНЕНИЕ НЕИСПРАВНОСТЕЙ



ОПАСНО

Выключите главный переключатель в первую очередь.
Используйте средства индивидуальной защиты.

ОПЕРАЦИИ, ОБОЗНАЧЕННЫЕ СЕРЫМ ФОНОМ, ДОЛЖНЫ ВЫПОЛНЯТЬСЯ ТЕХНИЧЕСКИ ПОДГОТОВЛЕННЫМ ЛИЦОМ.

ПРИ АВТОМАТИЧЕСКОЙ РАБОТЕ НЕ ДОЛЖНА ГОРЕТЬ НИ ОДНА ИЗ ЖЕЛТЫХ ЛАМП!

ПРОБЛЕМА	ЖЕЛТАЯ ЛАМПА	ПРИЧИНА	РЕКОМЕНДУЕМЫЕ ДЕЙСТВИЯ
1. Все линии кормления не работают.	НЕТ	Нет напряжения в сети.	Проверьте главный выключатель и/или предохранители и/или ток в электросети.
2. Не работает шнек FA от бункера к весам	НЕТ	a. Переключатель находится не в положении ”ON” («ВКЛ»).	Установите переключатель в соответствующее положение.
	НЕТ	b. Выключатель максимального уровня на весах остается активизированным.	Проверьте выключатель максимального уровня и при необходимости отремонтируйте или замените его.
		c. Активизирован аварийный выключатель шнека FA.	**Сначала отключите электропитание.** Переведите аварийный выключатель в положение «OFF» и определите причину блокировки.
	ДА	d. Реле тепловой защиты отключает шнек.	Проверьте предохранители. Проверьте настройки реле защиты мотора. Выключите и включите реле защиты моторы и проверьте его правильное срабатывание.
3. Не работает шнек FA от весов до линий.	НЕТ	a. См. 2.a.	
		b. Датчик остается активизированным. См. сигнальную лампу датчика.	Проверьте и отремонтируйте.
	НЕТ	c. См. 2.b. & и 2..c.	
	ДА	d. См. 2.c.	
4. Короткий цикл работы шнека FA от весов до линий.	НЕТ	a. Датчик неправильно установлен.	Проверьте.
		b. Таймер датчика выставлен на слишком низкое значение.	Выставите таймер на более высокое значение.
5. Линия не работает.	НЕТ	Неправильно запрограммирован таймер или счетчик или программирование совсем не было выполнено.	Проверьте программирование.
	ДА	a. Лево- или правосторонний мотор одного или более контуров отключен релеом тепловой защиты без перегрузки.	Проверьте предохранители. Проверьте настройки реле защиты мотора. Выключите и включите реле защиты моторы и проверьте его правильное срабатывание.
		b. Лево- или правосторонний мотор одного или более контуров отключен релеом тепловой защиты (перегрузка).	
		1. Слишком много корма в трубах.	Пусть птицы освободят чаши от корма. Проверьте работу датчика контрольной чаши.
		2. Соединитель “загрузочный поддон/труба” или “труба/коленчатый патрубок” неправильно затянут.	Надежно затяните соединитель.
		3. Муфта для соединения шнека неправильно установлена.	Проверьте муфты шнека и при необходимости замените.

ПРОБЛЕМА	ЖЕЛТАЯ ЛАМПА	ПРИЧИНА	РЕКОМЕНДУЕМЫЕ ДЕЙСТВИЯ
		4. Перегиб шнека.	Замените поврежденный шнек..
		5. Заблокировано колесо внутри загрузочного поддона для корма.	Освободите колесо или при необходимости замените.
		6. Закупорка трубы.	Найдите заблокированный участок и удалите преграду. СМ. ПРИМЕЧАНИЕ.
		7. Корм у датчика в контрольной кормушке	Проверьте, пуста ли контрольная кормушка.
		8. Слишком много пыли на датчике контрольной	Демонтируйте контрольную кормушку и очистите



ОПАСНО

<u>ПРИМЕЧАНИЕ:</u> ЕСЛИ ШНЕК ЛИНИИ ЗАБЛОКИРОВАН В РЕЗУЛЬТАТЕ ОДНОЙ ИЗ ВЫШЕУКАЗАННЫХ НЕИСПРАВНОСТЕЙ, ОН БУДЕТ НАХОДИТЬСЯ ПОД ДЕЙСТВИЕМ УСИЛИЯ НАТЯЖЕНИЯ ПРУЖИНЫ, ПОЭТОМУ БУДЬТЕ ЧРЕЗВЫЧАЙНО ОСТОРОЖНЫ И ДЕЙСТВУЙТЕ В СООТВЕТСТВИИ С ОПИСАНИЕМ В НИЖНЕЙ ЧАСТИ ДАННОЙ СТРАНИЦЫ*

6. Линия: - останавливается преждевременно. - не останавливается вовремя.		a. Время, установленное на таймере (недостаточно.	Отрегулируйте запрограммированное на таймере значение.
		b. Датчик в контрольной кормушке неисправен или неправильно отрегулирован.	Проверьте работу датчика и замените его при необходимости
7. Шнек работает неравномерно.		a. При использовании системы в первый раз.	Это не поломка; через пару дней все будет в порядке.
		b. Шнек слишком короткий.	Отрегулируйте длину шнека.
		c. Перегиб шнека в результате небрежного выполнения монтажа.	Замените согнутые детали.
		d. Муфта шнека неправильно установлена.	См. инструкции по монтажу. При необходимости замените муфту.
		e. Линия слишком длинная.	Проверьте максимальную длину и при необходимости установите дополнительный ,блок питания.
		f. Линия неправильно подвешена (ослабленная или неэффективная подвеска).	Перестройте линию. Проверьте все точки подвески и отрегулируйте там, где это необходимо.



ОПАСНО

. ОТКЛЮЧИТЕ ГЛАВНЫЙ ВЫКЛЮЧАТЕЛЬ НА ЦЕНТРАЛЬНОЙ ПАНЕЛИ УПРАВЛЕНИЯ ПЕРЕД НАЧАЛОМ ВЫПОЛНЕНИЯ ВРУЧНУЮ ПРОВЕРОК ИЛИ РЕМОНТА ШНЕКОВ И ПРИВОДОВ!

*** КОГДА ШНЕК ЗАБЛОКИРОВАН, ДЕЙСТВУЙТЕ СЛЕДУЮЩИМ ОБРАЗОМ:**

1. Переведите главный выключатель 1 в положение «Off» (Выкл.).

2. Точно определите точку блокировки.

3. Выключите и включите реле защиты мотора (слева или справа).

4. Определите причину и устраните ее. (См. стр. I-15 : 3., 4., 5. или 6.).

5. Установите главный выключатель в положение «ON» (Вкл.). Цепь готова к следующему циклу кормления.

РУКОВОДСТВО ДЛЯ ОПЕРАТОРА

НАСТРОЙКИ ПАНЕЛИ УПРАВЛЕНИЯ

ПЕРИОД ВЫРАЩИВАНИЯ ПРИ НЕОГРАНИЧЕННОЙ ПОДАЧЕ КОРМА

Кормовые окна открыты

Регулярно наполняйте все чаши кормушек вручную (M)



Остановите линии сразу же после наполнения всех кормушек !!!

Кормовые окна закрыты

Все выключатели (A)



Установите значение счетчика равным 999999.

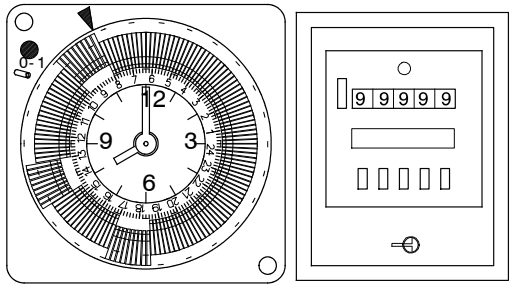

ПЕРИОД ВЫРАЩИВАНИЯ

* Равномерно разбросайте подстилку по полу птичника.
* Установите внутреннюю решетку в нижнее положение. Убедитесь в том, что все решетки полностью открыты (положение 50).
* Опустите все кормушки на подстилку.
* Убедитесь в том, что все кормовые окна полностью открыты.
* Наполните все чаши кормушек вручную (M). Повторяйте эти действия ежедневно 2-3 раза в день для того, чтобы в чаше всегда находился свежий корм.
* Поднимите линии через 10-14 дней (кормушки примерно на 1 см выше подстилки) для закрытия кормовых окон.
* Все выключателя находятся в положении, соответствующем автоматическому режиму (A).
* В случае необходимости постепенно поднимайте кормушки в верхнее положение
* Можно сделать глубокую кормушку чашу (предотвращает потери корма) путем установки внутренней решетки в положение 70. Убедитесь в том, что четыре фиксатора закрыты надежно. Устройство открывания решетки остается в положении 50.

ПЕРИОД ВЫРАЩИВАНИЯ ПРИ ОГРАНИЧЕННОЙ ПОДАЧЕ КОРМА

Ежедневное кормление

Установите время запуска. Установите время активации так, чтобы оно было дольше , чем время для окончания кормления.

Установите счетчик в соответствии с необходимым количеством корма.

“1” = 10 кг (весы 6,5 тон)

“1” = 25 кг (весы 13 тон)

Сбрасывайте показания счетчика каждый день (в случае необходимости регулировки) после завершения работы таймера.

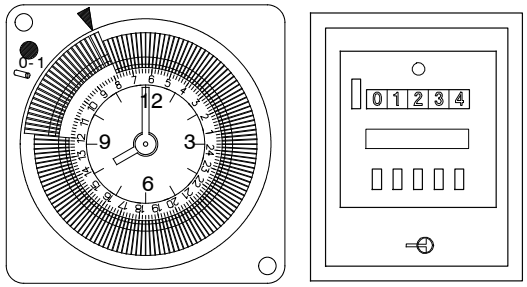

ПЕРИОД ЯЙЦЕКЛАДКИ

* Поверниете устройство открывания решетки по часовой стрелке в соответствии с возрастом птицы. Высота отверстия решетки: 70 или 60. Ширина: 40-50.

KiXoo® РУКОВОДСТВО ДЛЯ ОПЕРАТОРА ROXELL®

Выращивание

Период яйценоскости

Возраст (недель)	Режим кормления	Система насестов для птиц		Ширина отверстия решетки См. рис 1.	Высота отверстия решетки См. рис 2.	Высота подвески кормушки
1	Ad libitum	выкл	 14	50	80	На подстилке См. рис 3.
2						
3					70	1 см над подстилкой См. рис 4.
4	Умеренное ограничение	вкл	Кормление 3 - 8 			
5		выкл				
6						
7	Значительное ограничение	вкл				Гребень птицы должен соответствовать краю отверстия кормления См. рис 5.
		выкл				
18			Гранулы/крошки 3 - 6 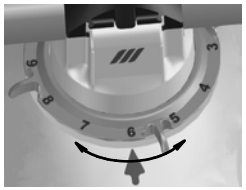	Зависит от вида птицы. 40 - 42	60или 70	
19		вкл				
20						
21		выкл				
22		выкл				
23						
24	Умеренное ограничение	вкл				
25						
		выкл	Кормление 8 - 14 Гранулы/крошки 6-12	Зависит от вида птицы. 46 - 50		
34						
35						
36		вкл				
37						
		выкл				
64						
65						

РИСУНОК 1.



РИСУНОК 2.



РИСУНОК 3.



РИСУНОК 4.

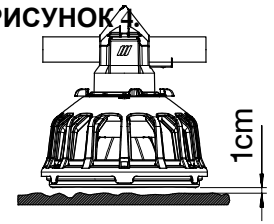

РИСУНОК 5.

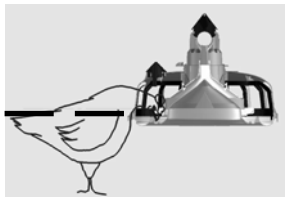

ЕЖЕДНЕВНОЕ ПОДНЯТИЕ ЛЕБЕДКОЙ ПОИСК И УСТРАНЕНИЕ НЕИСПРАВНОСТЕЙ



ОПАСНО

Несоблюдение указанных выше инструкций может привести к телесным повреждениям или материальному ущербу.
Выключите главный выключатель в первую очередь.
Используйте средства индивидуальной защиты.

ОПЕРАЦИИ, ОБОЗНАЧЕННЫЕ СЕРЫМ ФОНОМ, ДОЛЖНЫ ВЫПОЛНЯТЬСЯ ТЕХНИЧЕСКИ ПОДГОТОВЛЕННЫМ ЛИЦОМ.



ВНИМАНИЕ

СЛЕДИТЕ ЗА ТЕМ, ЧТОБЫ ПРЕЖДЕ ВСЕГО УСТРАНИТЬ КАКОЙ-ЛИБО ЭЛЕМЕНТ, КОТОРЫЙ МОЖЕТ ПРЕПЯТСТВОВАТЬ БЕЗОПАСНОЙ РАБОТЕ СИСТЕМЫ!

ПРОБЛЕМА	ПРИЧИНА	РЕКОМЕНДУЕМЫЕ ДЕЙСТВИЯ
1. Датчик не работает	a. Неисправность датчика.	- Датчик не работает
	b. Отсутствует питание датчика.	- Восстановите питание.
		- Если неисправность невозможно устранить, обратитесь к специалисту.
	c. Корпус загрязнен.	- Очистите механизированную лебедку.
		- Если неисправность невозможно устранить, обратитесь к специалисту.
2. Лебедка не работает на подъем.	a. Слишком тяжелый груз.	- Ограничьте вес груза до 300 кг максимум.
	b. Грузовой трос зажат в каком-то месте.	- Освободите трос.
	c. Электродвигатель сломан.	- Замените электродвигатель.
	d. Весы в сборе касаются выключателя очистки	- Лебедка работает только на опускание.
	e. Трубки подачи корма в контур заполнены.	- Опорожните трубки подачи корма вручную.
3. Лебедка не опускает груз.	a. Грузовой трос зажат в каком-то месте.	- Освободите трос.
	b. Задействован переключатель кормления.	- Лебедка работает только на подъем.
4. Электродвигатель не работает	a. Электродвигатель перегружен.	- Проверьте ЦПУ.
	b. Электродвигатель слишком горячий.	- Проверьте двигатель
5. Трос поврежден	a. Трос касается материала.	- Замените трос и не допускайте его перетирания о твердый материал.
	b. Навеска должна быть выполнена с одним/двойным забором.	- Замените навеску.

ИНСТРУКЦИИ ПО ОБСЛУЖИВАНИЮ



ОПАСНО

Выключите главный выключатель в первую очередь.
Используйте средства индивидуальной защиты.

- Удалите всю грязь и пыль после каждой партии, или минимум раз в полгода.
- Проверьте плавность хода лебедки по резьбе главного вала.
- Запрещается использование воды для очистки механизированной лебедки.
- Смазывайте движущиеся части.
- Проверьте кабель навески в каждой партии или каждые полгода.
- Проверьте переключатели подачи/заполнения/очистки в сборе.
- Смажьте переключатель в сборе и подвижную платформу.
- Очистите от пыли и грязи переключатель в сборе для автоматического поднимания лебедкой.

ЕЖЕДНЕВНОЕ ПОДНЯТИЕ ЛЕБЕДКОЙ KIXOO/VITOO/BOOZZTER
РУКОВОДСТВО ДЛЯ ОПЕРАТОРА

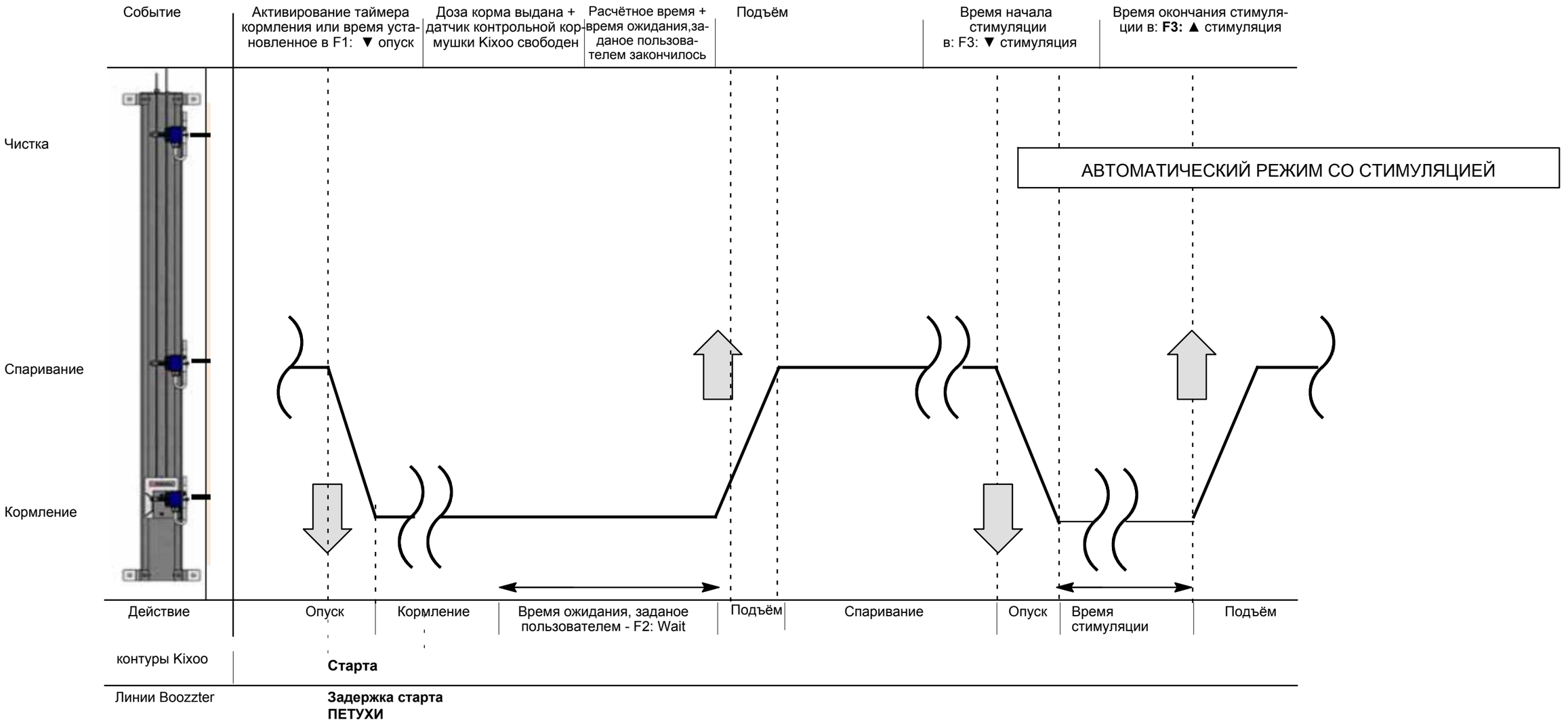

Событие	**Объяснение**
Спуск	-Система кормления опускается с позиции спаривания в позицию кормления -**F1: ▼ ОПУСК** или переключатель режима ручной/автомат на панели.
Кормление	-Корм раздаётся птице из бункера или весовой системы
Время ожидания, заданое пользователем	-Если система должна оставаться внизу дольше, после того как датчики контрольных кормушек Kixoo/Vitoo свободны от корма, вы можете добавить время ожидания. -Вы можете сделать это путём задания дополнительного времени ожидания. **(F2:WAIT00:00m)**
Подъём	-Система поднимется в позицию спаривания, с некоторым количеством корма,оставшегося в кормушках.
Стимуляция - опуск	-Система опустится позже в течение дня**(F3: ▼** стимуляция Это позволит птице продолжить кормление из кормушек
Стимуляция - подъём	-Система начнёт подниматься,когда кормушки будут полностью опустошены**(F3: ▲** стимуляция

ЕЖЕДНЕВНОЕ ПОДНЯТИЕ ЛЕБЕДКОЙ KIXOO/VITOO/BOOZZTER

РУКОВОДСТВО ДЛЯ ОПЕРАТОРА

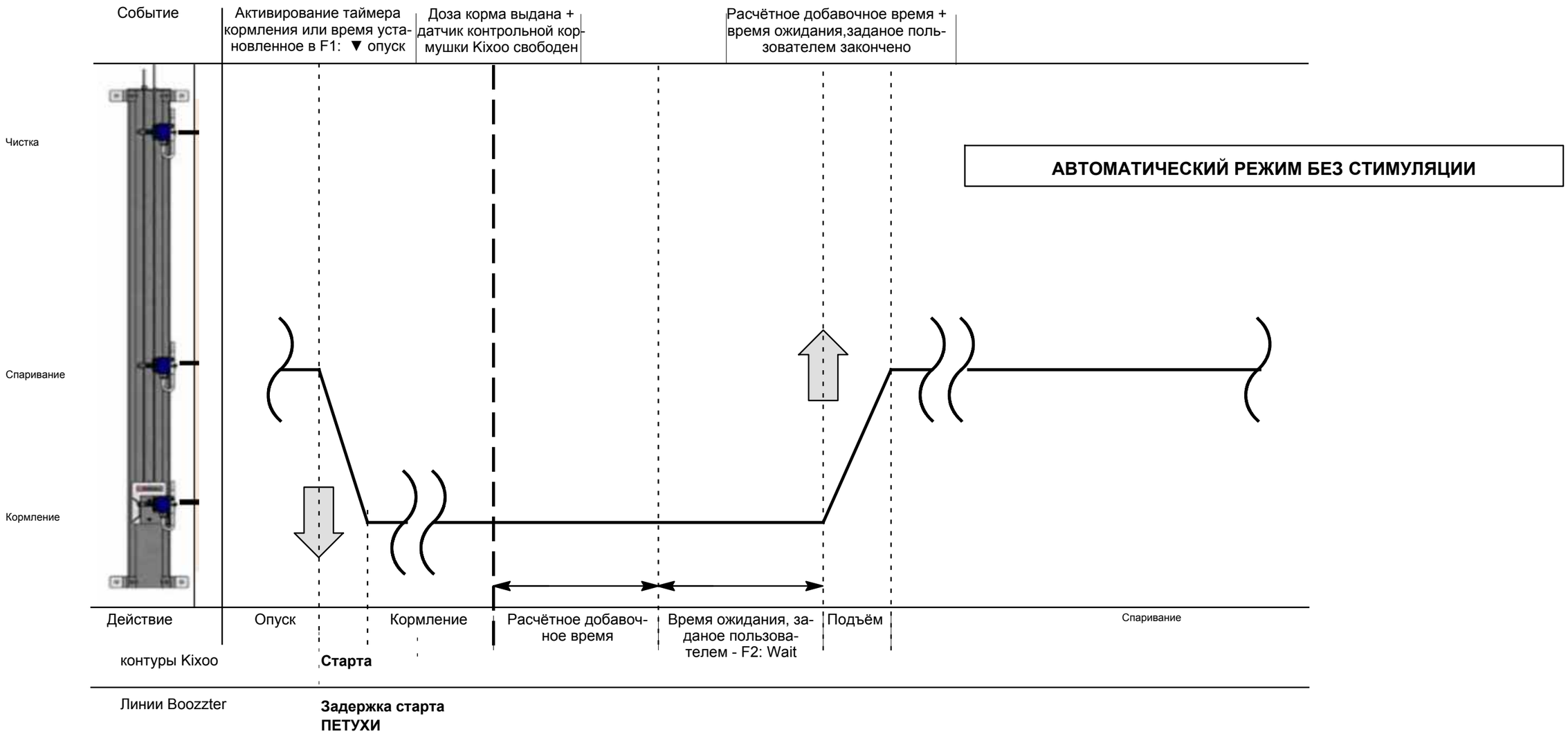

Событие	Объяснение
Спуск	- Система кормления опускается с позиции спаривания в позицию кормления - **F1: ▼ ОПУСК** или переключатель режима ручной/автомат на панели.
Кормление	- Корм раздаётся птице из бункера или весовой системы
Расчётное добавочное время	- Во время кормления, датчик контрольной кормушки Kixoo/Vitoo срабатывает на наличие корма. Частота переключения датчика определяется скоростью поедания корма. - Каждый раз, когда датчик срабатывает на поступление корма, добавочное время увеличивается на 3 минуты. - Когда всё количество корма выдано, датчик контрольной кормушки Kixoo/Vitoo выдаёт сигнал об опустошении.Система перейдет в режим ожидания на величину расчётного добавочного времени. - После этого кормушки должны быть <u>полностью пусты.</u>
Время ожидания, заданое пользователем	- Если добавочного времени недостаточно (н-р, кормушки регулярно не опустошаются) вы можете добавить дополнительное время ожидания к расчетному. - Вы можете сделать это путём задания дополнительного времени ожидания **(F2:WAIT00:00m)** - По окончании этого периода, система начнёт подниматся.
Подъём	- Система поднимается в позицию спаривания.

ЕЖЕДНЕВНОЕ ПОДНЯТИЕ ЛЕБЕДКОЙ KIXOO/VITOO/BOOZZTER
РУКОВОДСТВО ДЛЯ ОПЕРАТОРА

ВНИМАНИЕ

ОПЕРАЦИИ, ОБОЗНАЧЕННЫЕ СЕРЫМ ФОНОМ, ДОЛЖНЫ ВЫПОЛНЯТЬСЯ ТЕХНИЧЕСКИ ПОДГОТОВЛЕННЫМ ЛИЦОМ.



	F1	F2	F3	F4
Меню	**00:00 ▼ опуск**	**00:00m ПЕТУХИ** **00:00m ОЖИДАНИЕ**	**00:00 ▼ стимуляция** **00:00 ▲ стимуляция**	
Заводское значение	**00:00 ▼ опуск** Система начнёт опускаться по внешнему сигналу	**00:00m ПЕТУХИ** Кормление петухов начинается одновременно с опусканием **00:00m ОЖИДАНИЕ** Без добавочного времени	**00:00 ▼ стимуляция** Функция стимуляции отключена **00:00 ▲ стимуляция** Система начнёт подниматься в полночь, если она находится внизу	***Возврат к основному экрану***
Значение пользователя	**--:--(hh:mm)** Система начнёт опускаться в заданое время	**--:--(mm:ss) ПЕТУХИ** Кормление петухов начинается в заданое время после опуска линий **--:--(mm:ss) ОЖИДАНИЕ** Время ожидания, перед начало подъёма системы **ВАЖНО: Убедитесь, что внутренние часы LOGO! синхронизированы с часами контроллера кормления или таймера эл.шкафа.**	**--:--(mm:ss) ▼ стимуляция** Система кормления опустится, таким образом птица сможет полностью опустошить кормушки **--:-- ▲ стимуляция** Система кормления поднимется снова	

Экранные сообщения

Экранное сообщение	**Подъём**	**Спуск**	**Кормление** **" " " " "** **Время кормления** **--:--(hh:mm)**	**Подъём в** **XX:YY (mm:ss)** **ZZ min**
Значение	Система поднимется в позицию спаривания.	Система опускается в позицию кормления.	Система раздаёт корм. Время показывает, насколько долго уже происходит раздача.	Система завершила кормление. Требуемое количество корма роздано. Датчики контрольных кормушек Kixoo/Vitoo освобождены. Оставшееся расчётное добавочное время показано вверху.(XX:YY) Время ожидания, заданое пользователем, показано внизу.(ZZ)

Сообщения об авариях

Авария №	**Mesaj** **СООБЩЕНИЕ:**	**Причина/Действие**
Авария 01	Защита эл.двигателя	Эл.двигатель перегружен/заблокирован
Авария 02	Нет запроса корма	Проверьте датчик контрольной кормушки
Авария 03	Максимальное время подъема/опуска	Проверьте тросы подвески + датчики определения положения системы
Авария 04	Трубы сброса не пусты	Освободите трубы опусков системы кормления
Авария 05	Трос ползунка положения оборван	Проверьте тросы подвески + датчики определения положения системы

Для сброса аварийного состояния систиемы, нажмите мигающую жёлтую кнопку на передней панели эл.шкафа.

ЧАСТЬ II

КОМПОНЕНТЫ

1. ПО БЕЗВРЕДНОМУ ДЛЯ ОКРУЖАЮЩЕЙ СРЕДЫ ПРОЕКТИРОВАНИЮ

Компания Roxell соблюдает Постановления Комиссии (EU) No. 4/2014 от 6 Января 2014, изменяющие Постановление (EC) No 640/2009, исполняя Директиву 2005/32/EC (Европейский стандарт IEC 60034) Евроейского Парламента и Совета в отношении требований к экологическому дизайну электрических моторов.

2. ОБЩЕНИЕ

При обращении по поводу деталей или запасных частей указывайте соответствующий номер детали (не название).

ОБЩИЙ ВИД

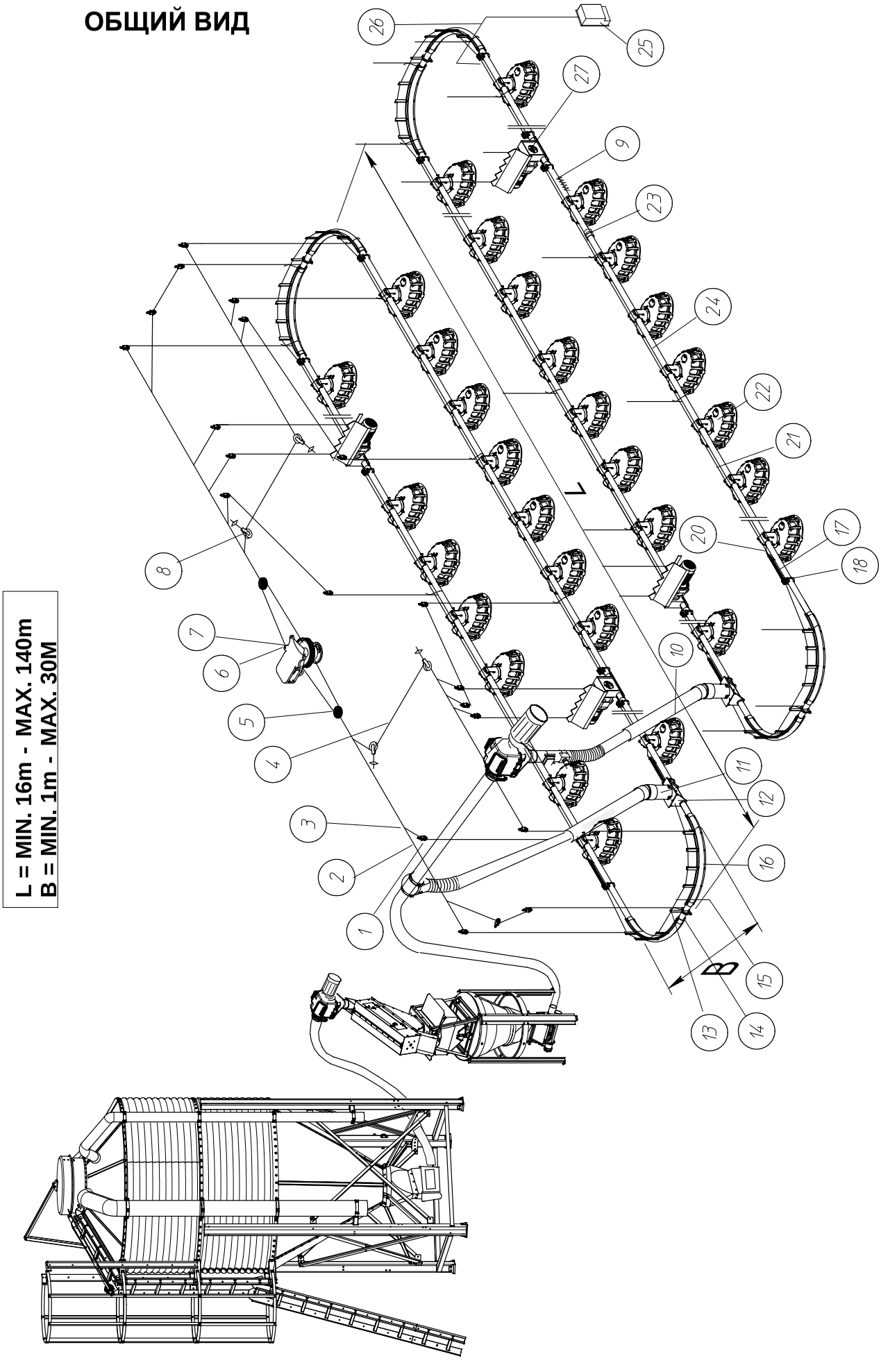
L = MIN. 16m - MAX. 140m
B = MIN. 1m - MAX. 30M
1
2
3
4
5
6
7
8
9
10
11
12
13
14
15
16
17
18
20
21
22
23
24
25
26
27
B

КОДЫ ДЕТАЛЕЙ

код	название	номер	код	название	номер
1	РОЛИК С КРЮКОМ НЕРЖ.СТ	00104349	13	ОПОРА ТРУБЫ АНТИНАСЕСТА	00700070
2	ТРОС Ф 5 ММ - 3/16" - (7X7)	00100388	14	ТРУБА 3.05 М БЕЗ ОТВЕРСТИЙ	00102269
3	ЗАЖИМ ТРОСА НО. 5	00100545	15	ТРОС 1/16"- 1.5ММ - 250М	00106839
4	ПОДВЕСНОЙ ШНУР	00100610		ТРОС 1/16"- 1.5ММ - 500М	00106831
	ТРОС 3/32" - Ф2.5 ММ - 250М	00106887	16	КОЛЕНО 90 ГРАД.(ШИР. ОТ 90 ДО 108)	00701086
	ТРОС 3/32" - Ф2.5 ММ - 500М	00106895	17	ПРУЖИНА	00400077
5	РОЛИК С ОДНОЙ ПРОУШИНОЙ	00100420	18	КРЕПЛЕНИЕ ТРОСА - НИЖНЕЕ	00102681
6	КМП ДЛЯ КРЕПЛЕНИЯ ТРОСА	00102699	20	ДВОЙНОЙ ЗАЖИМ ТРОСА НЕРЖ. СТ. - 3ММ	00106945
7	ЦЕНТРАЛЬНАЯ РУЧНАЯ ЛЕБЁДКА	00102368	21	ТРОС 1/16"- 1.5ММ - 250М	00106839
8	РОЛИК С АНКЕРНЫМ БОЛТОМ (МЕТАЛ.)	00702571		ТРОС 1/16"- 1.5ММ - 500М	00106831
9	ШНЕК С ЗАМКНУТЫМ ВИТКОМ	00601211	22	ЧАША КОРМУШКИ	ЧАСТИ
10	ТРУБА ПЛАСТ.Д/КАПЕЛЬН.Ф100ММ, ДЛ.1000ММ	07400153	23	ТРУБНЫЙ ХОМУТ В СБОРЕ Ф 45 ММ	00102921
11	ПРОЗРАЧ.ВПУСК.ОТВ.В СБ,ВОРОНКИ С/КОЛ.22А	00707729	24	ТРУБА 3,05 М ПРЯМОУГ.ОТВЕРСТИЯМИ	НЕСКОЛЬКО
12	ЗАГРУЗОЧНАЯ ВОРОНКА СО СКРЕБКОМ	00601252	25	ПРОТИВОНАСЕСТНАЯ ЗАЩИТА	00105692
			26	ТРОС Д/ПРОТИВОНАСЕСТНОЙ ЗАЩИТЫ - 50М	00106847
				ТРОС Д/ПРОТИВОНАСЕСТНОЙ ЗАЩИТЫ - 100М	00106855
			27	ПРИВОД	НЕСКОЛЬКО

ОПЦИЯ: КОМПЛЕКТ ТОЛКАТЕЛЯ Д/ШНЕКА Ф38.6X31.4 - 09701889

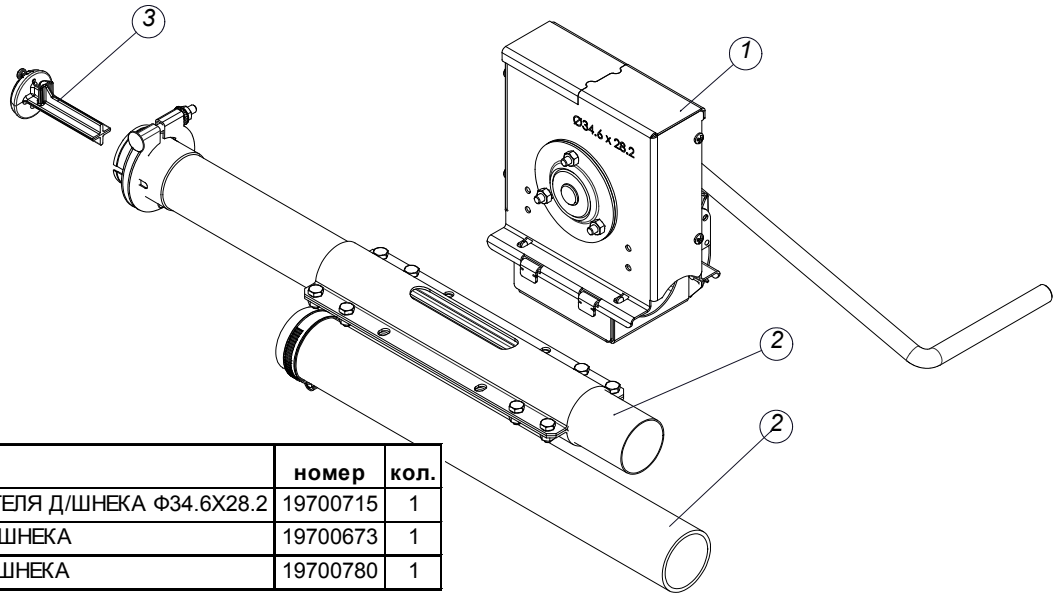

код	название	номер	кол.
1	КОМПЛЕКТ ТОЛКАТЕЛЯ Д/ШНЕКА Ф34.6X28.2	19700715	1
2	ВХОД ТОЛКАТЕЛЯ ШНЕКА	19700673	1
3	НАПРАВЛЯЮЩАЯ ШНЕКА	19700780	1

ДЕТАЛИ ПОДВЕСКИ

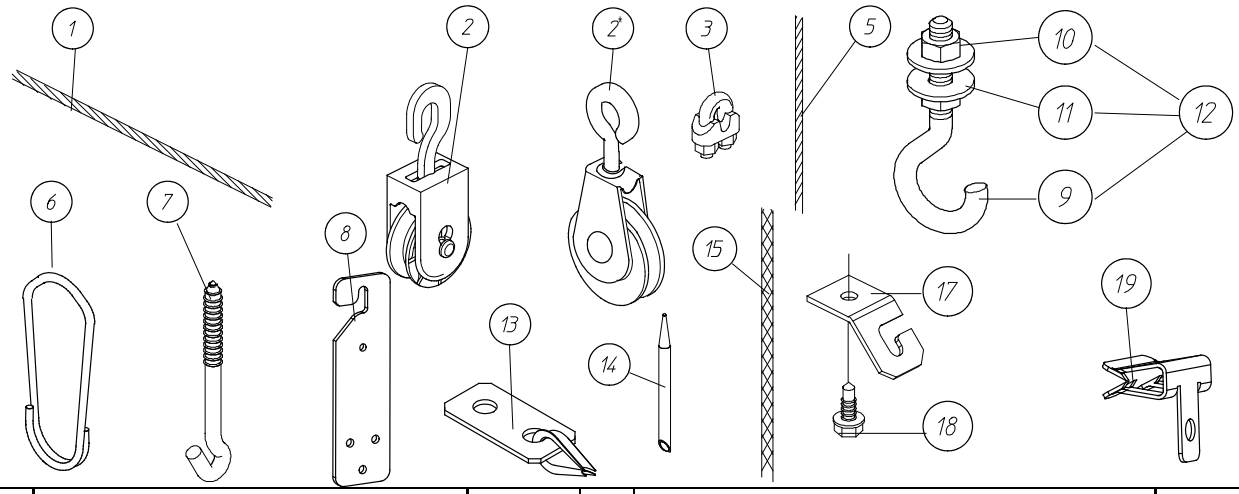

код	название	номер	код	название	номер
1	ТРОС Ф 5 ММ - 3/16" - (7X7)	00100388	10	ГАЙКА М6 - DIN 934	20100210
2	РОЛИК С КРЮКОМ НЕРЖ.СТ	00104349	11	ПОДКЛАДНАЯ ШАЙБА 6.4X18X1.5-DIN 9021	20100756
*2	РОЛИК МЕТАЛЛИЧЕСКИЙ	00101485	12	ПОДВЕСНОЙ КРЮК М 6 X 60	05000302
3	ЗАЖИМ ТРОСА НО. 5	00100545	13	КМП ДЛЯ КРЕПЛЕНИЯ ТРОСА	00102699
5	ТРОС 3/32" - Ф2.5 ММ - 250М	00106887	14	ИГЛА ДЛЯ КРЕПЛЕНИЯ ПОДВЕСНОГО ШНУРА	00100792
	ТРОС 3/32" - Ф2.5 ММ - 500М	00106895	15	ПОДВЕСНОЙ ШНУР	00100610
6	ПОДВЕСКА ТРУБЫ Ф 45 ММ	00100354	17	ПОДВЕСНАЯ ПЛИТА	00103069
7	ВИНТОВОЙ КРЮК ДЛИНОЙ=90ММ	05000872	18	ВИНТ-САМОРЕЗ 6.3 X 25	00103077
	ВИНТОВОЙ КРЮК 160 ММ	05000237	19	ЗАЖИМЫ ТИПА 4Н58	20104220
8	РЕГУЛЯТОР УРОВНЯ	00602060	*	ОПИЦЯ	
9	ВИНТОВОЙ КРЮК М6 X 60	20103156			

РОЛИК С ОДНОЙ ПРОУШИНОЙ - 00100420

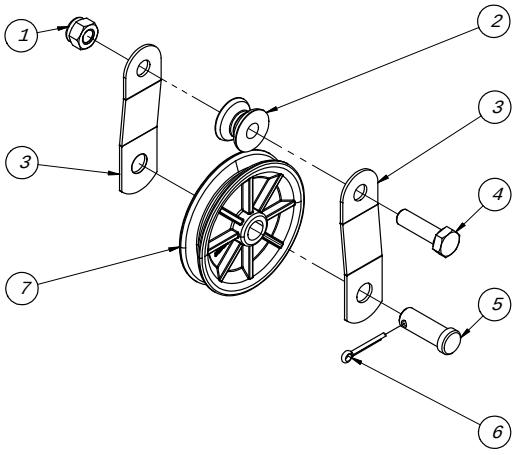

код	название	номер	кол.
1	КОНТРГАЙКА М10-DIN 985	20100426	1
2	НАПРАВЛЯЮЩЕЕ КОЛЕСО КАБЕЛЯ	10111417	1
3	БОКОВАЯ ПЛАСТИНА РОЛИКА (SE)	10111391	2
4	БОЛТ М10X35-DIN 933	20102190	1
5	ШПЛИНТУЕМЫЙ ШТИФТ	10101723	1
6	ШПЛИНТ 3X25-DIN 94	20100533	1
7	РОЛИК	10101707	1

РОЛИК С ДВУМЯ ПРОУШИНАМИ - 00100438

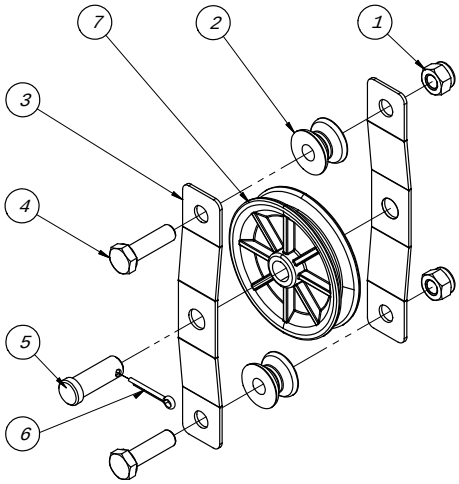

код	название	номер	кол.
1	КОНТРГАЙКА М10-DIN 985	20100426	2
2	НАПРАВЛЯЮЩЕЕ КОЛЕСО КАБЕЛЯ	10111417	2
3	БОКОВАЯ ПЛАСТИНА РОЛИКА (DE)	10111409	2
4	БОЛТ М10X35-DIN 933	20102190	2
5	ШПЛИНТУЕМЫЙ ШТИФТ	10101723	1
6	ШПЛИНТ 3X25-DIN 94	20100533	1
7	РОЛИК	10101707	1

РОЛИК С АНКЕРНЫМ БОЛТОМ (МЕТАЛ.) - 00702571

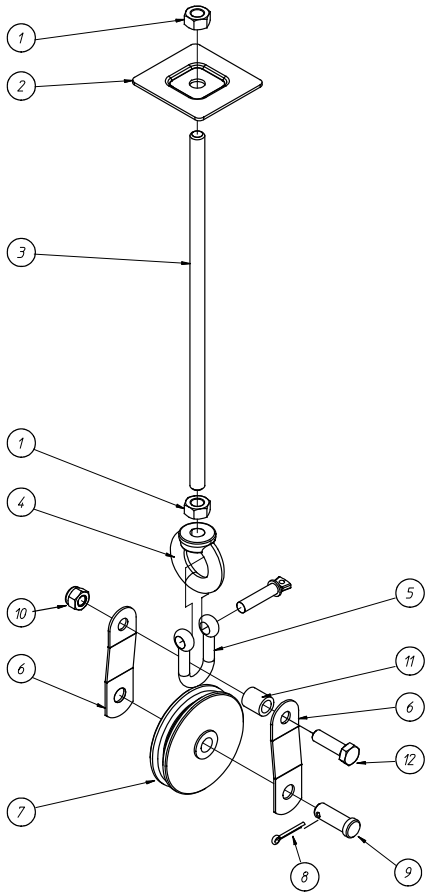

код	название	номер	кол.
1	ГАЙКА M12-DIN 934	20100582	2
2	НОЖКА	10101657	1
3	ХОДОВОЙ ВИНТ M12 X 350	10107530	1
4	ГАЙКА С КОЛЬЦОМ M12	20104279	1
5	ЗВЕНО - 0.3T	11013638	1
6	БОКОВАЯ ПЛАСТИНА РОЛИКА (SE)	10111391	2
7	ШКИВ- МЕТАЛЛИЧЕСКИЙ	10700813	1
8	ШПЛИНТ 3X25-DIN 94	20100533	1
9	ШПЛИНТУЕМЫЙ ШТИФТ	10101723	1
10	КОНТРГАЙКА M10-DIN 985	20100426	2
11	РАСПОРКА ДЛИНОЙ 18	10101715	1
12	БОЛТ M10X35-DIN 933	20102190	1

КОМПЛЕКТ ДЛЯ ДВОЙНОГО ОБВОДА - 00101337

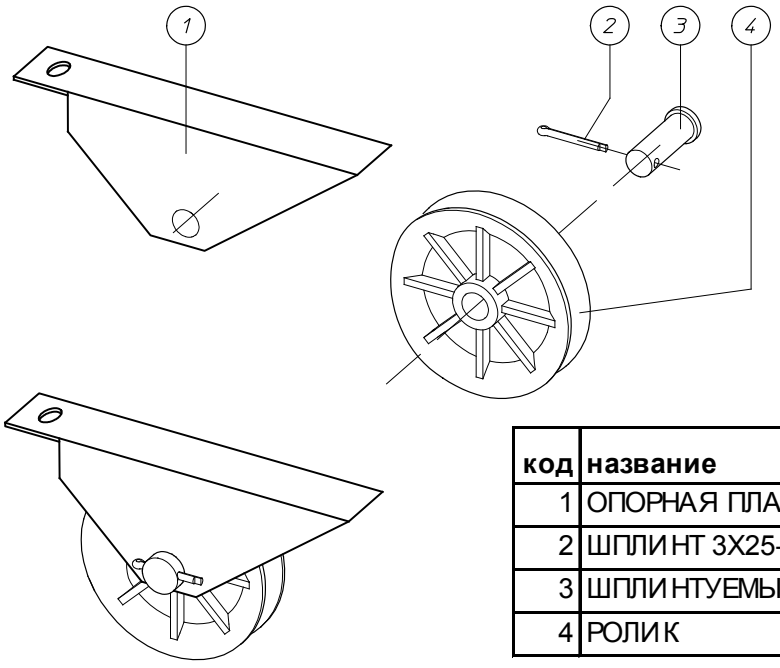

код	название	номер	кол.
1	ОПОРНАЯ ПЛАСТИНА- ДЛЯ ШКИВА	10106524	2
2	ШПЛИНТ 3X25-DIN 94	20100533	2
3	ШПЛИНТУЕМЫЙ ШТИФТ	10101723	2
4	РОЛИК	10101707	2

ЦЕНТРАЛЬНАЯ РУЧНАЯ ЛЕБЁДКА - 00102368

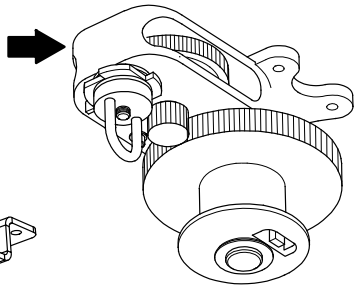

МОНТ.ПЛАСТ.Д/ЦЕНТР.ЛЕБЕДКИ С РУЧ.УПР. - 02001188

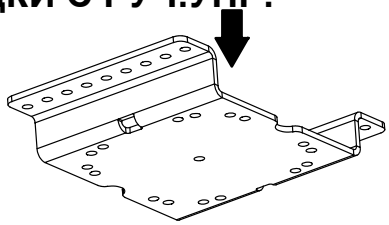

ПРИВОД ЛЕБЕДКИ ТЕЛЕСКОПИЧЕСКОЙ- 00102962

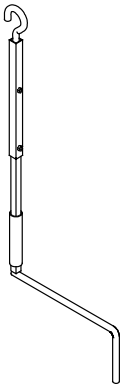

Система	WINCH
Редуктор со шпоночным пазом	10106136
Вал мотора	Ø14
Передаточное число	315
Число оборотов ведомого вала	4.5
Размер конструкции	71
Частота эл.мотора 50 Гц (об/мин)	1500
Частота эл.мотора 60 Гц (об/мин)	1800
3x230/400 В, 50 Гц IE1	
Электромотор IE1	11111978 (0,25kW)
3x200/346 В, 50 Гц	
Электромотор	11100476 (0,25kW)
1x230 В, 50 Гц	
Электромотор	00102061 (0,25kW)
3x220-230/380-400 В, 60 Гц	
Электромотор	00102343 (0,3kW)
3x200/346 В, 60 Гц	
Электромотор	11102779 (0,3kW)
3x254/440 В, 60 Гц	
Электромотор	11900842 (0,3kW)
1x220 В, 60 Гц	
Электромотор	10103554 (0,37kW)

КОНДЕНСАТОР 1-ФАЗНЫЙ ДВИГАТЕЛЬ	
Рабочий конденсатор 10 мкф	09802330
Рабочий конденсатор 12 мкф	09802338
Рабочий конденсатор 18 мкф	09802346
Рабочий конденсатор 20 мкф	09802354
Рабочий конденсатор 25 мкф	09802362
Рабочий конденсатор 30 мкф	09802370
Рабочий конденсатор 45 мкф	09802378
Рабочий конденсатор 50 мкф	09802386
Стартовый конденсатор 12,5 мкф	09802394
Стартовый конденсатор 14 мкф	09802402
Стартовый конденсатор 16 мкф	09802410
Стартовый конденсатор 20 мкф	09802418
Стартовый конденсатор 25 мкф	09802426
Стартовый конденсатор 35-43 мкф	09802442
Стартовый конденсатор 56-63 мкф	09802450
Стартовый конденсатор 108-130 мкф	09802458

ДВИГАТЕЛЬ

ДЛЯ ЦЕНТРАЛЬНОЙ ЛЕБЁДКИ - УПРАВЛЕНИЕ ОТ ЭЛЕКТРОДВИГАТЕЛЯ

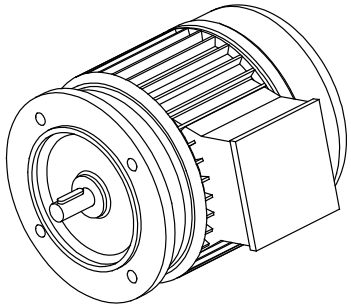

ЛЕБЁДКА С ПЕРЕКЛ.+ПУЛЬТ УПР.- МОТОРИЗОВАННАЯ

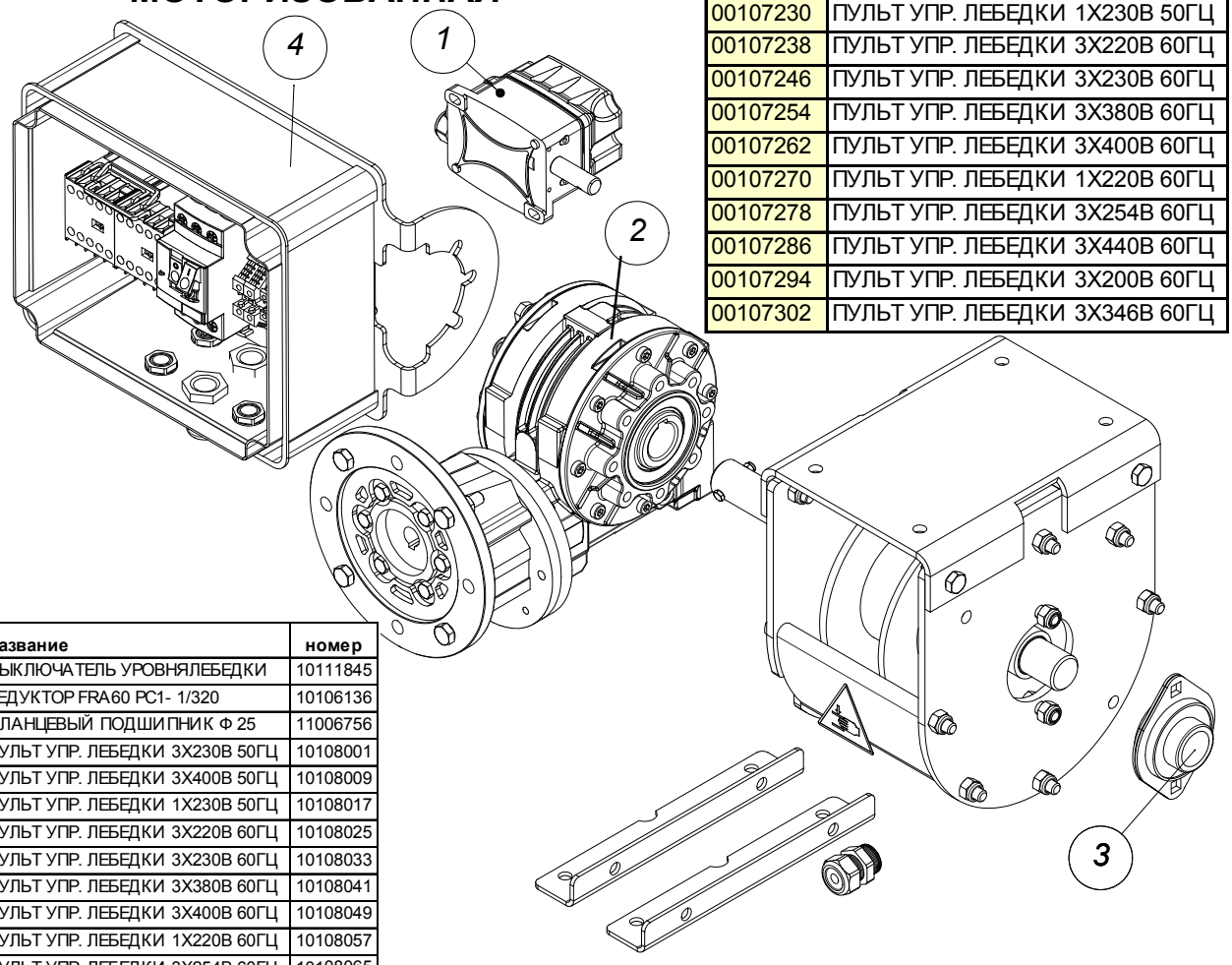

код	название	номер
1	ВЫКЛЮЧАТЕЛЬ УРОВНЯЛЕБЕДКИ	10111845
2	РЕДУКТОР FRA60 PC1- 1/320	10106136
3	ФЛАНЦЕВЫЙ ПОДШИПНИК Ф 25	11006756
4	ПУЛЬТ УПР. ЛЕБЕДКИ 3X230В 50ГЦ	10108001
	ПУЛЬТ УПР. ЛЕБЕДКИ 3X400В 50ГЦ	10108009
	ПУЛЬТ УПР. ЛЕБЕДКИ 1X230В 50ГЦ	10108017
	ПУЛЬТ УПР. ЛЕБЕДКИ 3X220В 60ГЦ	10108025
	ПУЛЬТ УПР. ЛЕБЕДКИ 3X230В 60ГЦ	10108033
	ПУЛЬТ УПР. ЛЕБЕДКИ 3X380В 60ГЦ	10108041
	ПУЛЬТ УПР. ЛЕБЕДКИ 3X400В 60ГЦ	10108049
	ПУЛЬТ УПР. ЛЕБЕДКИ 1X220В 60ГЦ	10108057
	ПУЛЬТ УПР. ЛЕБЕДКИ 3X254В 60ГЦ	10108065
	ПУЛЬТ УПР. ЛЕБЕДКИ 3X440В 60ГЦ	10108073
	ПУЛЬТ УПР. ЛЕБЕДКИ 3X200В 60ГЦ	10108081
	ПУЛЬТ УПР. ЛЕБЕДКИ 3X346В 60ГЦ	10108089

00107214	ПУЛЬТ УПР. ЛЕБЕДКИ 3X230В 50ГЦ
00107222	ПУЛЬТ УПР. ЛЕБЕДКИ 3X400В 50ГЦ
00107230	ПУЛЬТ УПР. ЛЕБЕДКИ 1X230В 50ГЦ
00107238	ПУЛЬТ УПР. ЛЕБЕДКИ 3X220В 60ГЦ
00107246	ПУЛЬТ УПР. ЛЕБЕДКИ 3X230В 60ГЦ
00107254	ПУЛЬТ УПР. ЛЕБЕДКИ 3X380В 60ГЦ
00107262	ПУЛЬТ УПР. ЛЕБЕДКИ 3X400В 60ГЦ
00107270	ПУЛЬТ УПР. ЛЕБЕДКИ 1X220В 60ГЦ
00107278	ПУЛЬТ УПР. ЛЕБЕДКИ 3X254В 60ГЦ
00107286	ПУЛЬТ УПР. ЛЕБЕДКИ 3X440В 60ГЦ
00107294	ПУЛЬТ УПР. ЛЕБЕДКИ 3X200В 60ГЦ
00107302	ПУЛЬТ УПР. ЛЕБЕДКИ 3X346В 60ГЦ

КОНТРОЛЬНЫЙ ВЫКЛЮЧАТЕЛЬ ЛЕБЕДКИ - 00107206

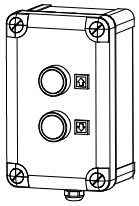

ЛЕБЁДКА С ПЕРЕКЛ. - МОТОРИЗОВАННАЯ - 00107190

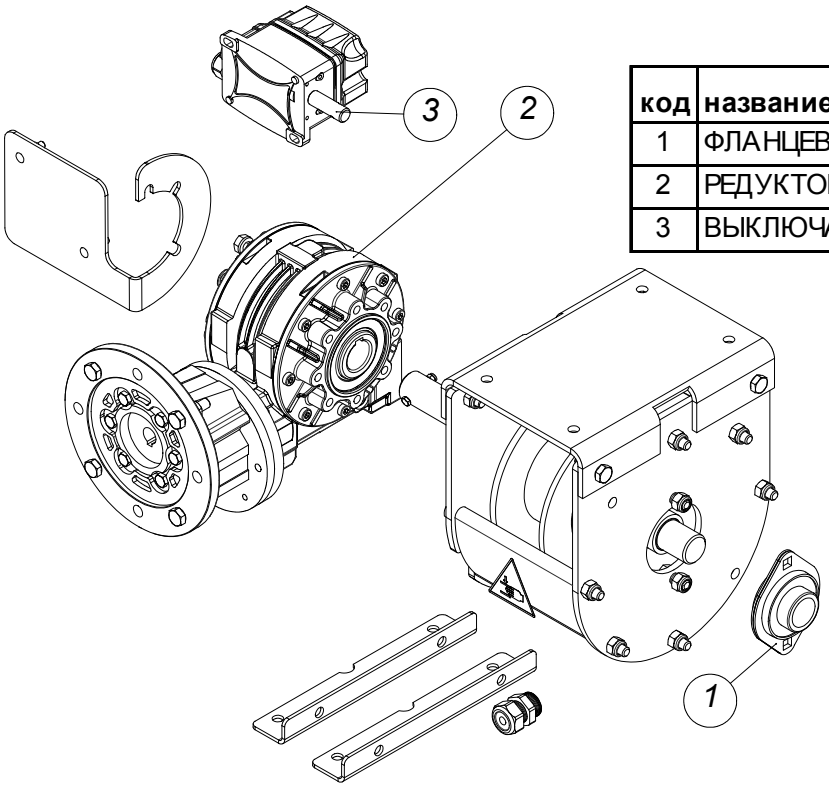

код	название	номер
1	ФЛАНЦЕВЫЙ ПОДШИПНИК Ф 25	11006756
2	РЕДУКТОР FRA60 PC1- 1/320	10106136
3	ВЫКЛЮЧАТЕЛЬ УРОВНЯЛЕБЕДКИ	10111845

ОПЦИЯ: ПУЛЬТ УПРАВЛЕНИЯ ДЛЯ ЦЕНТРАЛЬНОЙ ЛЕБЕДКИ

(ИСПОЛЬЗУЕТСЯ В СОЧЕТАНИИ С ОДНОФАЗНЫМИ ДВИГАТЕЛЯМИ)

ОБЯЗАТЕЛЬНО ЗАЗЕМЛИТЕ!

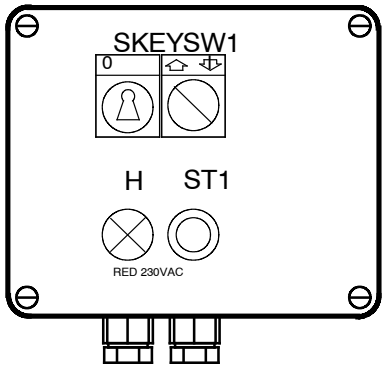

00101030	БЛОК УПРАВЛЕНИЯ ЦЕНТР.ЛЕБЕДКОЙ-1 ЛИНИЯ
00101048	БЛОК УПРАВЛЕНИЯ ЦЕНТР.ЛЕБЕДКОЙ- 2 ЛИНИИ
00101055	БЛОК УПРАВЛЕНИЯ ЦЕНТР.ЛЕБЕДКОЙ- 3 ЛИНИИ
00101063	БЛОК УПРАВЛЕНИЯ ЦЕНТР.ЛЕБЕДКОЙ- 4 ЛИНИИ
00101071	БЛОК УПРАВЛЕНИЯ ЦЕНТР.ЛЕБЕДКОЙ- 5 ЛИНИИ
00101089	БЛОК УПРАВЛЕНИЯ ЦЕНТР.ЛЕБЕДКОЙ- 6 ЛИНИИ

ОПЦИЯ: КОНТРОЛЬНЫЙ ВЫКЛЮЧАТЕЛЬ ЛЕБЕДКИ - 00102327

В СОЧЕТАНИИ С ТРЕХФАЗНЫМИ ДВИГАТЕЛЯМИ

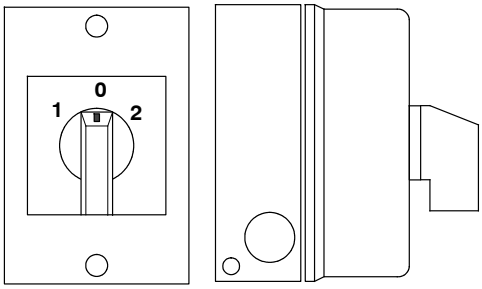

ЗАГРУЗОЧНАЯ ВОРОНКА СО СКРЕБКОМ - 00601252

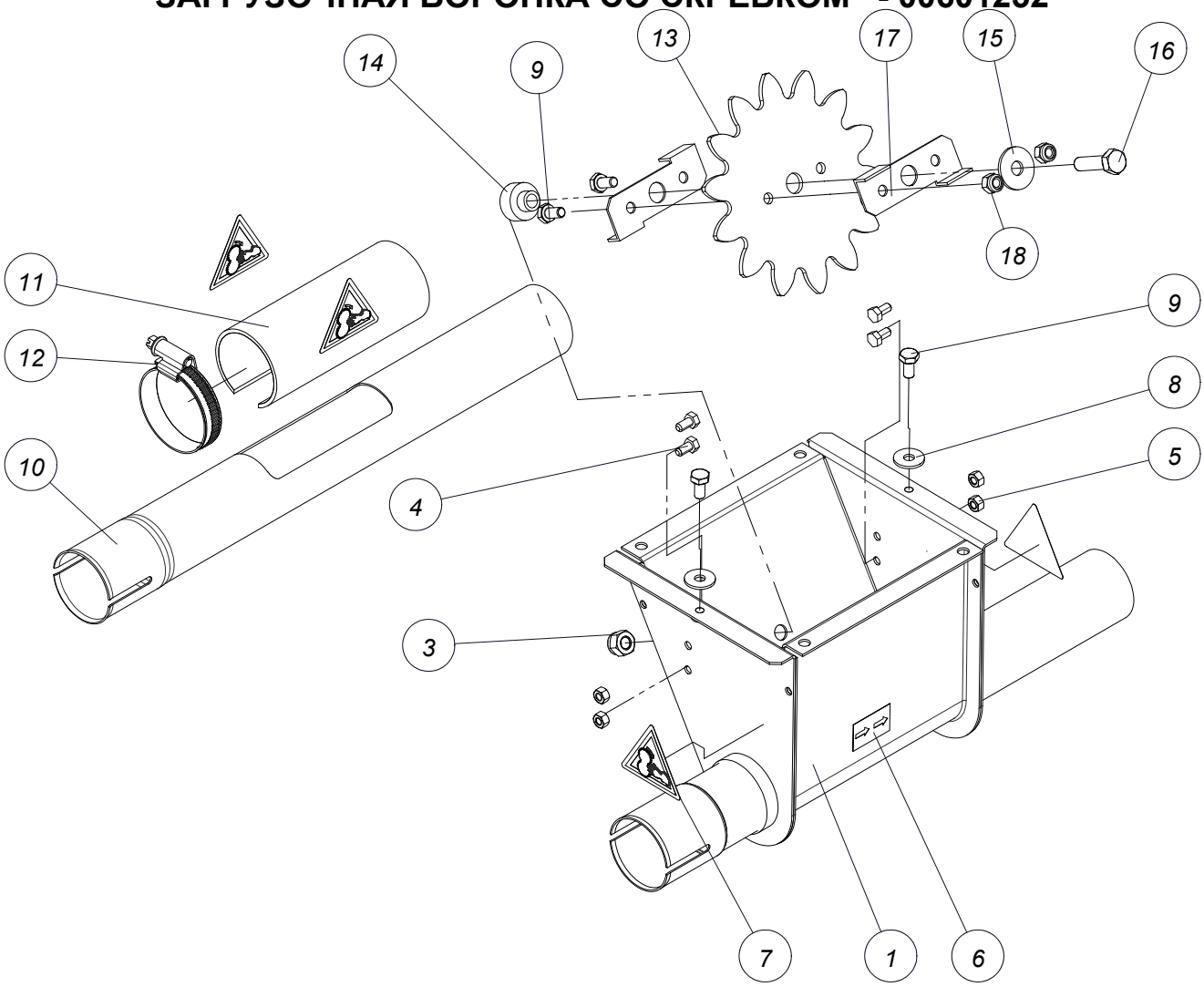

код	название	номер	кол.
1	ВОРОНКА	10601391	1
2	ОГРАНИЧИТЕЛЬ МОЩНОСТИ	10601359	1
3	КОЛПАЧКОВАЯ ГАЙКА M8- DIN 985	20100418	1
4	БОЛТ M5X10 DIN 933	20100111	4
5	ГАЙКА M5- DIN 934	20100152	4
6	СТРЕЛКА ВРАЩЕНИЯ	16102808	1
7	ЯРЛЫК- ОПАСНОСТЬ ДЛЯ РУК	13106596	4
8	ПОДКЛАДНАЯ ШАЙБА 6.4X18X1.5-DIN 9021	20100756	2
9	БОЛТ M6 X 10- DIN 933-8.8	20100160	2
10	ТРУБА С ОТВЕРСТИЕМ ДЛИНОЙ 380	11012861	1
11	ТРУБКА	11007531	1
12	ХОМУТ ШЛАНГА Ф 32-50 ММ	11018702	1
13	КОЛЕСО УПРАВЛЕНИЯ	10601318	1
14	ВАЛ C.L.+ P.F.+ FA55 ДИАМ.22	10601300	1
15	ГАЙКА M6 - DIN 934	20100210	2
16	БОЛТ M8X30-DIN 933-8.8	20100244	1
17	ПОДКЛАДНАЯ ШАЙБА Ф16.2X50X5	10601326	2
18	БОЛТ M6 X 20- DIN 933- 8.8	20100186	2
19	ПОДКЛАДНАЯ ШАЙБА D. 8.4X25X2- DIN 9021	20102794	1

ГИБ. ПРОЗРАЧ. ВПУСК.ОТВ.В СБ.ВОРОНКИ- 00707737

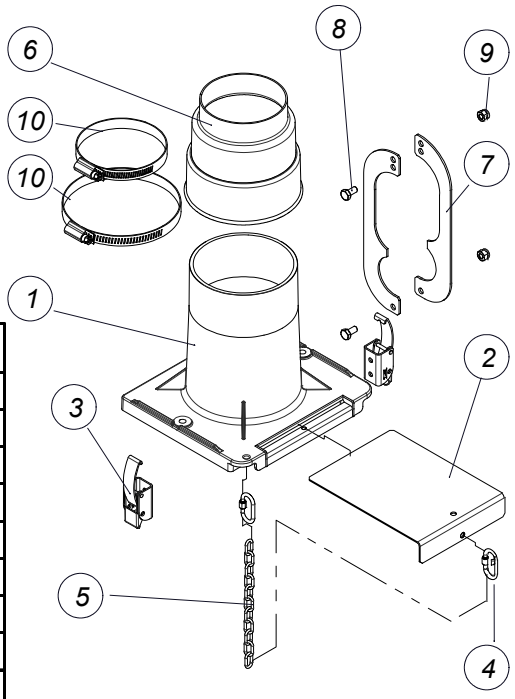

код	название	номер	кол.
1	КРЫШКА ЗАГРУЗОЧНОГО ПЕРЕХОДНИКА	10703437	1
2	ЗАКРЫВАЮЩАЯ ЗАСЛОНКА	10703569	1
3	ЗАТЯЖНАЯ ЗАЩЕЛКА	10703379	2
4	СЕРЬГА ВИНТОВОЙ СТЯЖКИ Ф 3.5	10203156	2
5	ЦЕПЬ Ф3 ММ ИЗ НЕРЖ. СТАЛИ ДЛИНОЙ 162 ММ	10110575	1
6	ГИБКИЙ ТРАНСМИС. ДЕТАЛЬ Ф110-Ф100-Ф85	10703445	1
7	НАТЯЖНАЯ СКОБА - ПОЛОВИНА	00105494	2
8	БОЛТ М6 Х 10- DIN 933-8.8	20100160	2
9	КОЛПАЧКОВАЯ ГАЙКА М6- DIN 985	20100400	2
10	ХОМУТ ШЛАНГА Ф 90 - 110 ММ	00105726	2

ПРОЗРАЧ.ВПУСК.ОТВ.В СБ,ВОРОНКИ С/КОЛ.22А- 00707729

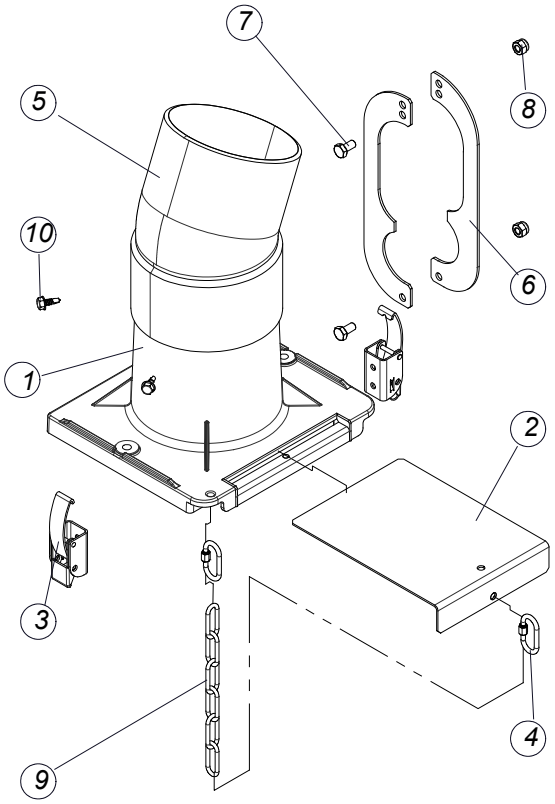

код	название	номер	кол.
1	КРЫШКА ЗАГРУЗОЧНОГО ПЕРЕХОДНИКА	10703437	1
2	ЗАКРЫВАЮЩАЯ ЗАСЛОНКА	10703569	1
3	ЗАТЯЖНАЯ ЗАЩЕЛКА	10703379	2
4	СЕРЬГА ВИНТОВОЙ СТЯЖКИ Ф 3.5	10203156	2
5	ПВХ-КОЛЕНО 22 ГРАД. Ф 110	10702744	1
6	НАТЯЖНАЯ СКОБА - ПОЛОВИНА	00105494	2
7	БОЛТ М6 Х 10- DIN 933-8.8	20100160	2
8	КОЛПАЧКОВАЯ ГАЙКА М6- DIN 985	20100400	2
9	ЦЕПЬ Ф3 ММ ИЗ НЕРЖ. СТАЛИ ДЛИНОЙ 162 ММ	10110575	1
10	ВИНТ-САМОРЕЗ 4.8 Х 13	20103974	4

ТРУБА ПЛАСТ.Д/КАПЕЛЬН.Ф100ММ, ДЛ.1000ММ - 07400153

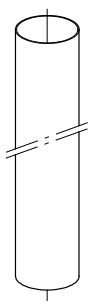

КОМПОНЕНТЫ ЛИНИИ КОРМЛЕНИЯ

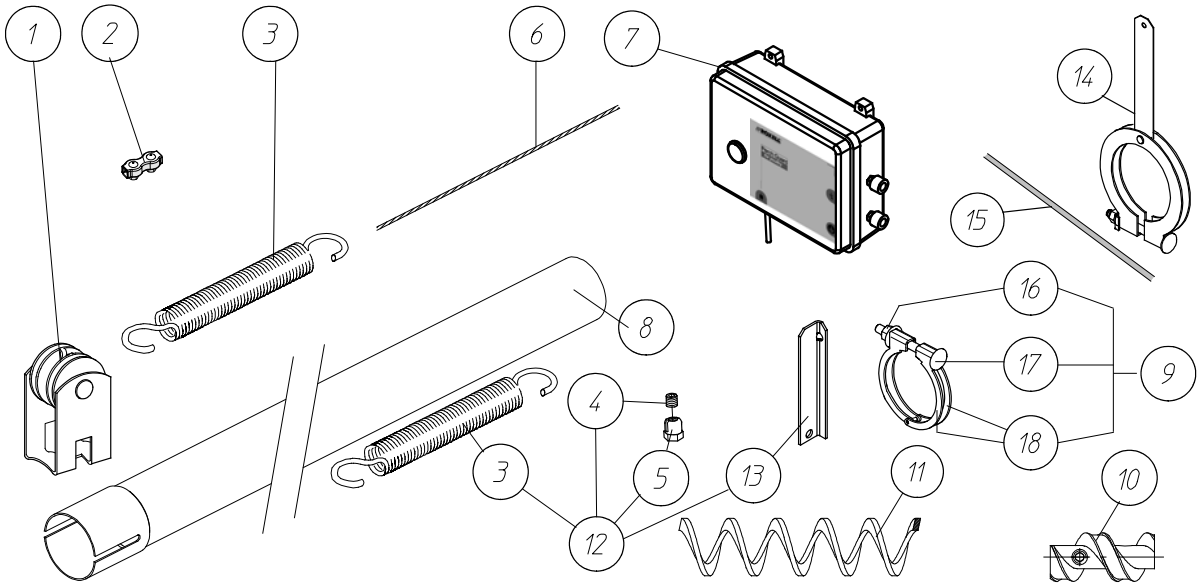

код	название	номер	код	название	номер
1	КРЕПЛЕНИЕ ТРОСА - НИЖНЕЕ	00102681	9	ТРУБНЫЙ ХОМУТ В СБОРЕ Ф 45 ММ	00102921
2	ДВОЙНОЙ ЗАЖИМ ТРОСА НЕРЖ. СТ. - 3ММ	00106945	10	СОЕДИНИТЕЛЬ ШНЕКА В СБОРЕ	00601245
3	ПРУЖИНА	00400077	11	ШНЕК С ЗАМКНУТЫМ ВИТКОМ	00601211
4	КМП ВИНТОВ М8 Х8	00101394	12	СИСТЕМА АНТИНАСЕСТА	00700187
5	ЗАЖИМ ТРОСА	00101386	13	ДЕРЖАТЕЛЬ КАБЕЛЯ	10700185
6	ТРОС 1/16"- 1.5ММ - 250М	00106839	14	ОПОРА ТРУБЫ АНТИНАСЕСТА	00700070
	ТРОС 1/16"- 1.5ММ - 500М	00106831	15	ТРОС Д/ПРОТИВОНАСЕСТНОЙ ЗАЩИТЫ - 50М	00106847
7	ПРОТИВОНАСЕСТНАЯ ЗАЩИТА	00105692		ТРОС Д/ПРОТИВОНАСЕСТНОЙ ЗАЩИТЫ - 100М	00106855
8	ТРУБА 3,05 М С 4 ПРЯМОУГ.ОТВЕРСТИЯМИ	00102301	16	ГАЙКА С ФЛАНЦЕМ- М6- DIN 6923	20104105
*	ТРУБА 3,05 М С 3 ПРЯМОУГ.ОТВЕРСТИЯМИ	00102293	17	БОЛТ С КВАДРАТНОЙ ШЕЙКОЙ М6Х60-ST.8.8	20101432
	ТРУБА 3.05 М БЕЗ ОТВЕРСТИЙ	00102269	18	ПОЛОВИНА ТРУБНОГО ХОМУТА Ф45	10107365
8	ТРУБА 2,6 М С 3 ПРЯМОУГ.ОТВЕР.	00901447	*	ОПИЦЯ	

КОЛЕНО 90 ГРАД.(ШИР. ОТ 90 ДО 108) 90°- 00701086

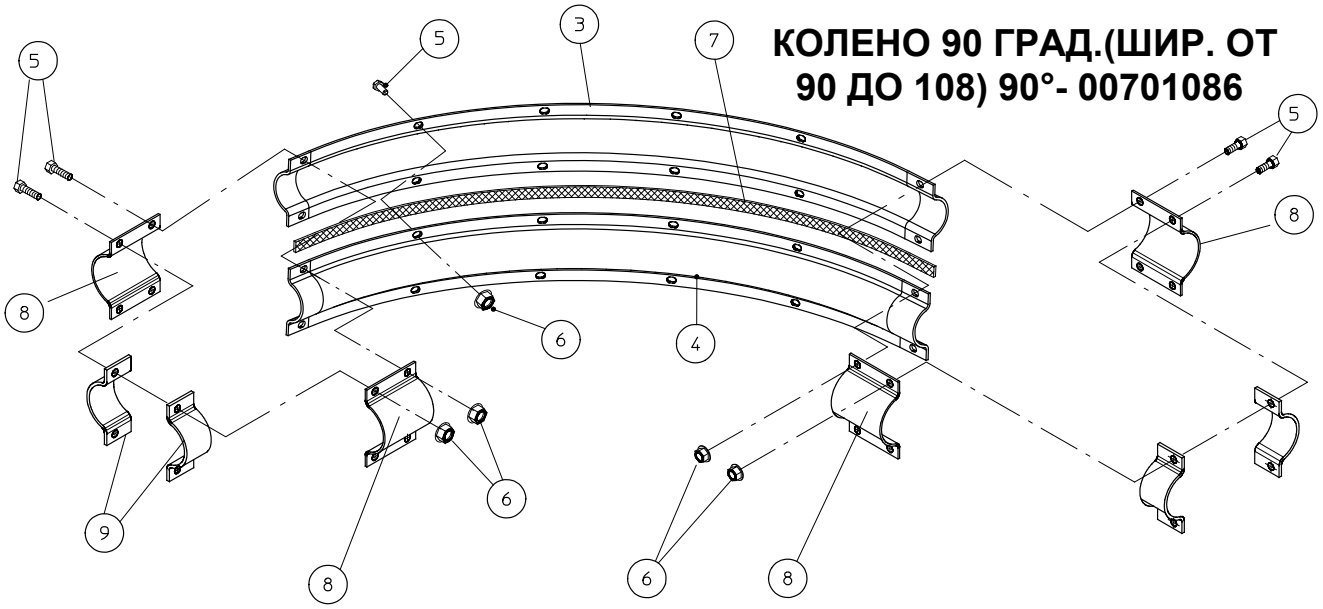

код	название	номер	кол.	код	название	номер	кол.
3	ВНЕШНЕЕ КОЛЕНО- ПОЛОВИНА	11108669	1	7	УПЛОТНЕНИЕ 15Х2	30800874	1
4	ВНУТРЕННЕЕ КОЛЕНО- ПОЛОВИНА	11108677	1	8	ПОЛОВИНА ХОМУТА ТРУБЧАТОГО КОЛЕНА	11019841	4
5	БОЛТ М6 Х 20- DIN 933- 8.8	20100186	16	9	ПРОКЛАДОЧНЫЙ КОЖУХ	11016698	4
6	ГАЙКА С ФЛАНЦЕМ- М6- DIN 6923	20104105	16				

ПРИВОД

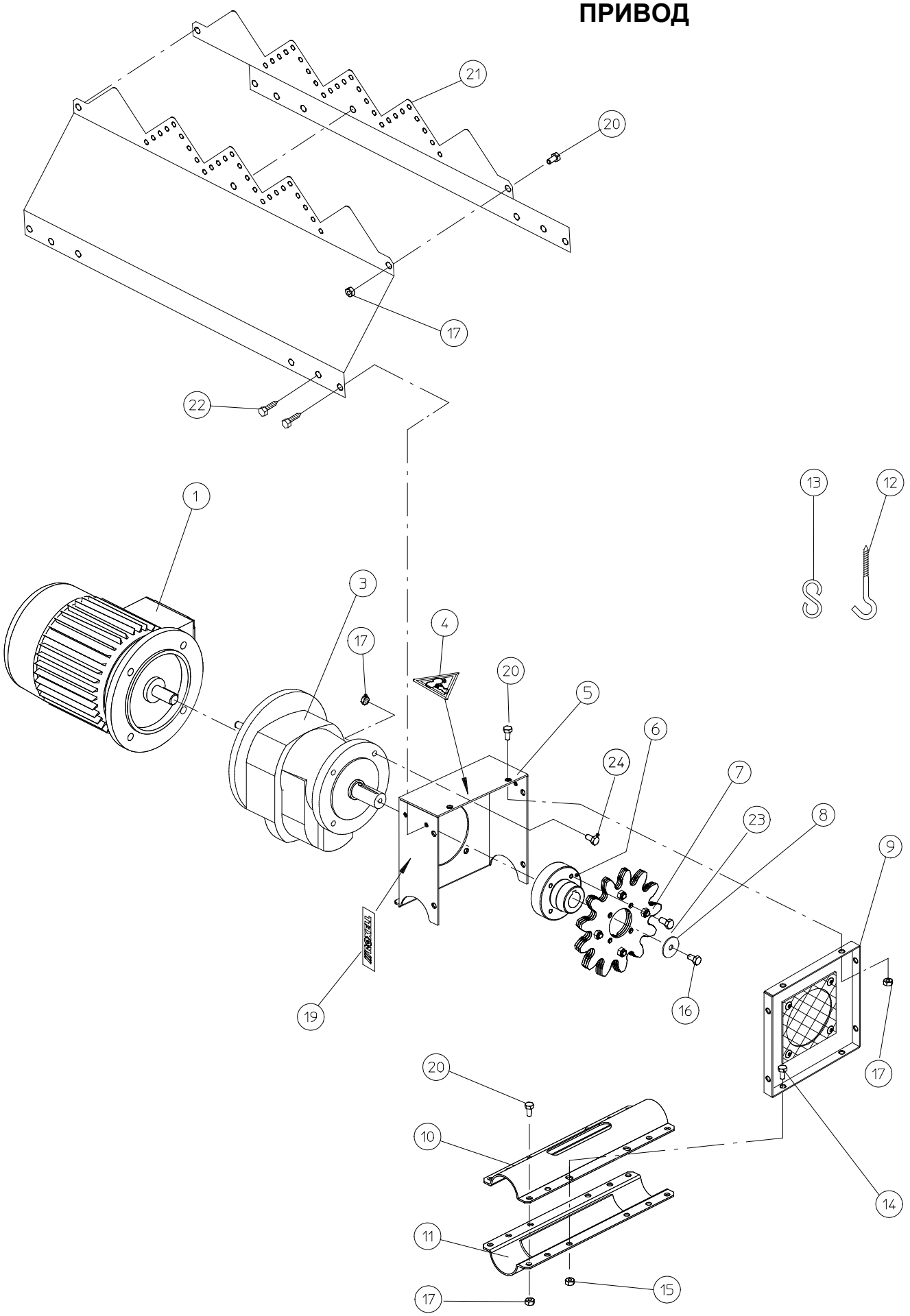

ПРИВОД

Система	Circuits
Редуктор со шпоночным пазом	10700177
Вал мотора	**Ø14**
Передаточное число	17.64
Число оборотов ведомого вала	80
Размер конструкции	71
Частота эл.мотора 50 Гц (об/мин)	1500
Частота эл.мотора 60 Гц (об/мин)	1800
Объем подачи, кг	1.200
Макс. Время Работы	
3x230/400 В, 50 Гц IE1	**00601260**
Электромотор IE1	10106482 (0,37kW)
3x200/346 В, 50 Гц	**00601278**
Электромотор	10104487 (0,37kW)
1x230 В, 50 Гц	**00601286**
Электромотор	10103554 (0,37kW)
3x220-230/380-400 В, 60 Гц	**00601294**
Электромотор	19910249 (0,45kW)
3x200/346 В, 60 Гц	**00601310**
Электромотор	13105234 (0,45kW)
3x254/440 В, 60 Гц	**00601302**
Электромотор	19913078 (0,45kW)
1x220 В, 60 Гц	**00602052**
Электромотор	10110187 (0,55kW)

КОНДЕНСАТОР 1-ФАЗНЫЙ ДВИГАТЕЛЬ	
Рабочий конденсатор 10 мкф	09802330
Рабочий конденсатор 12 мкф	09802338
Рабочий конденсатор 18 мкф	09802346
Рабочий конденсатор 20 мкф	09802354
Рабочий конденсатор 25 мкф	09802362
Рабочий конденсатор 30 мкф	09802370
Рабочий конденсатор 45 мкф	09802378
Рабочий конденсатор 50 мкф	09802386
Стартовый конденсатор 12,5 мкф	09802394
Стартовый конденсатор 14 мкф	09802402
Стартовый конденсатор 16 мкф	09802410
Стартовый конденсатор 20 мкф	09802418
Стартовый конденсатор 25 мкф	09802426
Стартовый конденсатор 35-43 мкф	09802442
Стартовый конденсатор 56-63 мкф	09802450
Стартовый конденсатор 108-130 мкф	09802458

код	название	номер	кол.
1	ЭЛЕКТРОДВИГАТЕЛЬ	1.. (см. таблицу)	1
3	РЕДУКТОР	1.. (см. таблицу)	1
4	ЯРЛЫК- ОПАСНОСТЬ ДЛЯ РУК	13106596	1
5	КОРОБКА ШЕСТЕРНИ ДИАМ.80 H71.5	10601417	1
6	ФЛАНЕЦ ШЕСТЕРНИ	11102639	1
7	ШЕСТЕРНЯ В СБОРЕ	10600393	1
8	ПОДКЛАДНАЯ ШАЙБА D.6.5 X 30 X 1.5	20102448	1
9	ПЕРЕДНЯЯ ПЛАСТИНА В СБОРЕ	11900834	1
10	ПЛАСТИНА КРЫШКИ	11100427	1
11	НИЖНЯЯ ДЕТАЛЬ	11100435	1
*12	ВИНТОВОЙ КРЮК ДЛИНОЙ=90ММ	05000872	1
*13	"S"-КРЮК	05000013	2
*14	БОЛТ M6 X 10- DIN 933-8.8	20100160	4
*15	ГАЙКА M6 - DIN 934	20100210	4
16	БОЛТ M6 X 16- DIN 933- 8.8	20100178	1
17	ГАЙКА M6 - DIN 934	20100210	21
19	ЯРЛЫК ROXELL- 73 X 18	10102697	1
20	БОЛТ M6 X 10- DIN 933-8.8	20100160	17
21	КОЖУХ ДВИГАТЕЛЯ	10703254	2
22	ВИНТ Ф 6.3X16-DIN7976	20101606	4
23	БОЛТ M6 X 20- DIN 933- 8.8	20100186	4
24	БОЛТ M8X25-DIN 933-8.8	20100236	4
*	КОМПЛЕКТ ПОДВЕСКИ	10701423	1

БЛОК ПИТАНИЯ

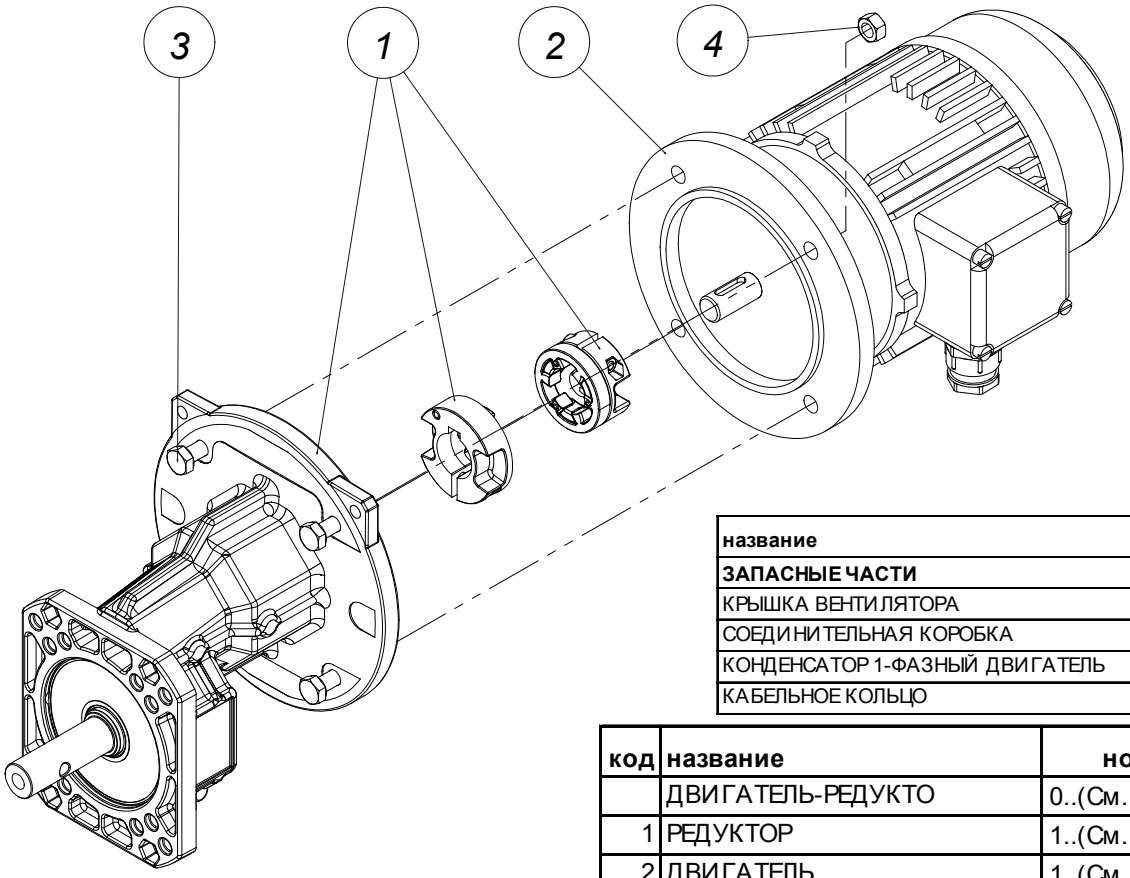

название	номер
ЗАПАСНЫЕ ЧАСТИ	по запросу
КРЫШКА ВЕНТИЛЯТОРА	по запросу
СОЕДИНИТЕЛЬНАЯ КОРОБКА	по запросу
КОНДЕНСАТОР 1-ФАЗНЫЙ ДВИГАТЕЛЬ	См. Таблицу
КАБЕЛЬНОЕ КОЛЬЦО	по запросу

код	название	номер	кол.
	ДВИГАТЕЛЬ-РЕДУКТО	0..(См. Таблицу)	1
1	РЕДУКТОР	1..(См. Таблицу)	1
2	ДВИГАТЕЛЬ	1..(См. Таблицу)	1
3	БОЛТ M8X30-DIN 933-8.8	20100244	4
4	ГАЙКА M8- DIN 934	20200028	4

Система	FA-75/90	FA-90	FA-90	FA-90
Редуктор со шпоночным пазом	13106505			
Редуктор с F-обр. муфтой, сталь		13203633	13203641	13203633
Редуктор с F-обр. муфтой, аллюм.	13109828	13204148	13204164	13204148
Тип комплекта эластичной муфты (CS 71-80-90)	**CS71 13204180**	**CS80 13204196**	**CS90 13204204**	**CS80 13204196**
Вал мотора	**Ø14**	**Ø19**	**Ø24**	**Ø19**
Передаточное число	3.867	2.944	2.55	2.944
Число оборотов ведомого вала	350	450	550	900
Размер конструкции	71	80	90	80
Частота эл.мотора 50 Гц (об/мин)	1500	1500	1500	3000
Частота эл.мотора 60 Гц (об/мин)	1800	1800	1800	3600
Объем подачи, кг	1.300/2.400	3.100	3.900	5.200
Макс. Время Работы	2 H/day	2 H/day	2 H/day	2 H/day
3x230/400 В, 50 Гц IE1	**03104310**	**03202734**	**03202862**	**03202974**
Электромотор IE1	13106687 (0,74kW)	13203385 (1,1kW)	14800742 (1,5kW)	13000252 (2,2kW)
3x230/400 В, 50 Гц в соответствии с IE		**03202742**	**03202870**	**03202990**
Электромотор в соответствии с IE		13204212 (1,1kW IE)	14802946 (1,5kW IE)	13001102 (2,2kW IE)
3x200/346 В, 50 Гц	**03104318**	**03202750**	**03202878**	**03202998**
Электромотор	13106158 (0,75kW)	11024247 (1,1kW)	14801443 (1,5kW)	13000260 (2,2kW)
1x230 В, 50 Гц	**03104326**	**03202758**	**03202886**	
Электромотор	13106661 (0,75kW)	13203351 (1,3kW)	14800841 (1,5kW)	
3x220-230/380-400 В, 60 Гц	**03104334**	**03202766**	**03202894**	**03202982**
Электромотор	13106216 (0,9kW)	19916030 (1,3kW)	14801450 (1,8kW)	13000278 (2,64kW)
3x200/346 В, 60 Гц	**03104342**	**03202774**	**03202902**	**03203006**
Электромотор	13106166 (0,9kW)	13203369 (1,3kW)	14801476 (1,8kW)	13000286 (2,64kW)
3x254/440 В, 60 Гц	**03104350**	**03202782**	**03202910**	**03203014**
Электромотор	13106240 (0,9kW)	13203377 (1,3kW)	14801468 (1,8kW)	13000294 (2,64kW)
1x220 В, 60 Гц	**03104358**	**03202790**	**03202918**	
Электромотор	13108618 (0,9kW)	13203419 (1,3kW)	14802227 (1,8kW)	

КОНДЕНСАТОР 1-ФАЗНЫЙ ДВИГАТЕЛЬ	
Рабочий конденсатор 10 мкф	09802330
Рабочий конденсатор 12 мкф	09802338
Рабочий конденсатор 18 мкф	09802346
Рабочий конденсатор 20 мкф	09802354
Рабочий конденсатор 25 мкф	09802362
Рабочий конденсатор 30 мкф	09802370
Рабочий конденсатор 45 мкф	09802378
Рабочий конденсатор 50 мкф	09802386
Стартовый конденсатор 12,5 мкф	09802394
Стартовый конденсатор 14 мкф	09802402
Стартовый конденсатор 16 мкф	09802410
Стартовый конденсатор 20 мкф	09802418
Стартовый конденсатор 25 мкф	09802426
Стартовый конденсатор 35-43 мкф	09802442
Стартовый конденсатор 56-63 мкф	09802450
Стартовый конденсатор 108-130 мкф	09802458

КОМПОНЕНТЫ КОРМУШКИ KIXOO

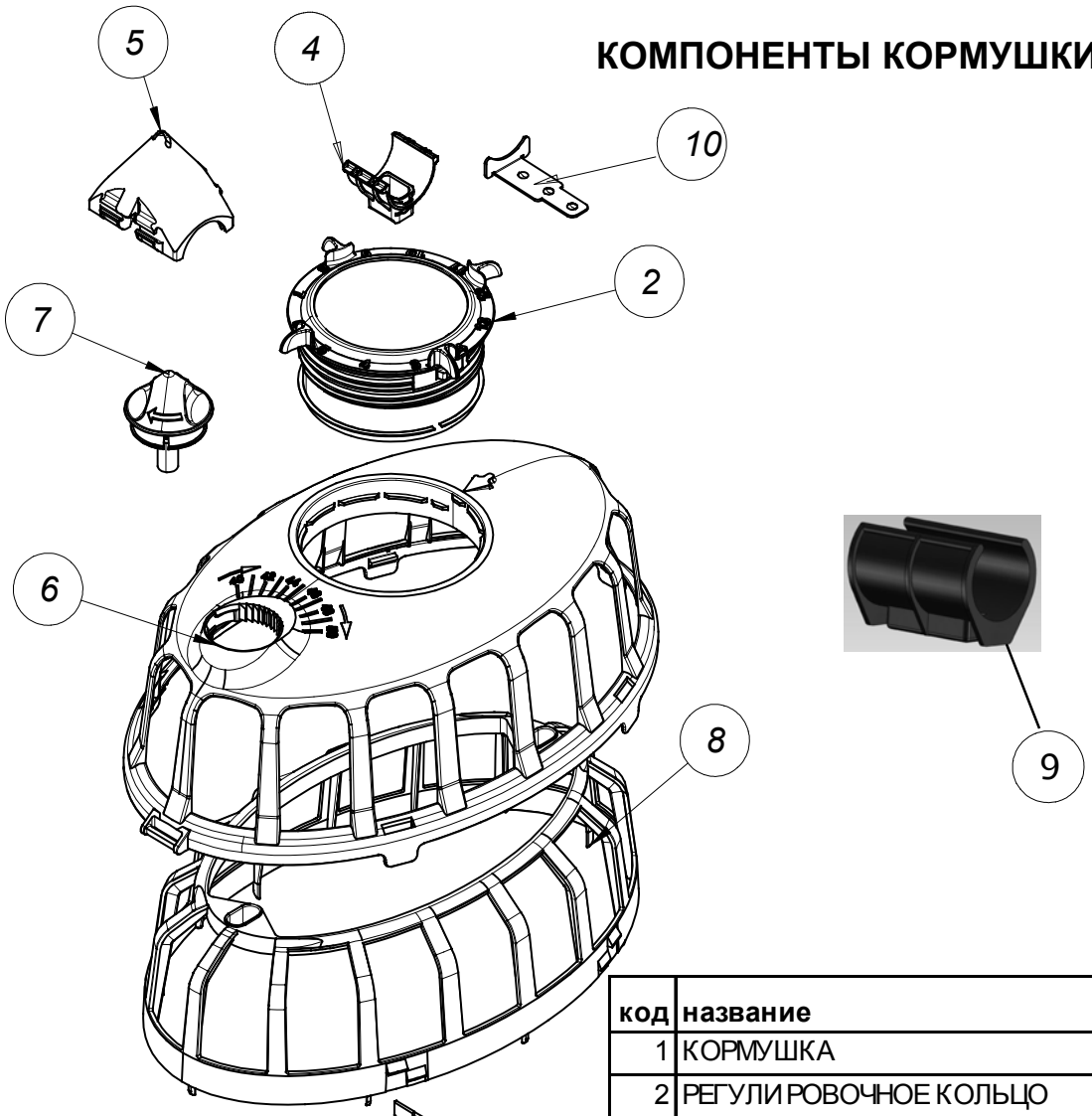

код	название	номер
1	КОРМУШКА	00806000
2	РЕГУЛИРОВОЧНОЕ КОЛЬЦО	00801886
3	КМП ТРУБ ДЕРЖАТЕЛЕЙ ЧАШЕК	00802207
4	АНТИКОЛЕБАТЕЛЬНАЯ ДЕТАЛЬ	00800581
5	ГОЛОВКА ДЕРЖАТЕЛЯ ЧАШЕК	00800565
6	ВНЕШНЯЯ РЕШЕТКА 80ММ	00809015
7	РЕГУЛИРОВОЧНАЯ РУЧКА	00800573
8	ВНУТРЕННЯЯ РЕШЕТКА	00809023
*9	ЗАПИРАЮЩАЯСЯ ПЛАСТИНА	00105262
*10	ЗАКРЫВАЮЩАЯ ЗАСЛОНКА KIXOO	00800086
*	ОПИЦЯ	

КОМПОНЕНТЫ КОРМУШКИ ТОЛЬКО ПРОИЗВОДСТВА KIXOO

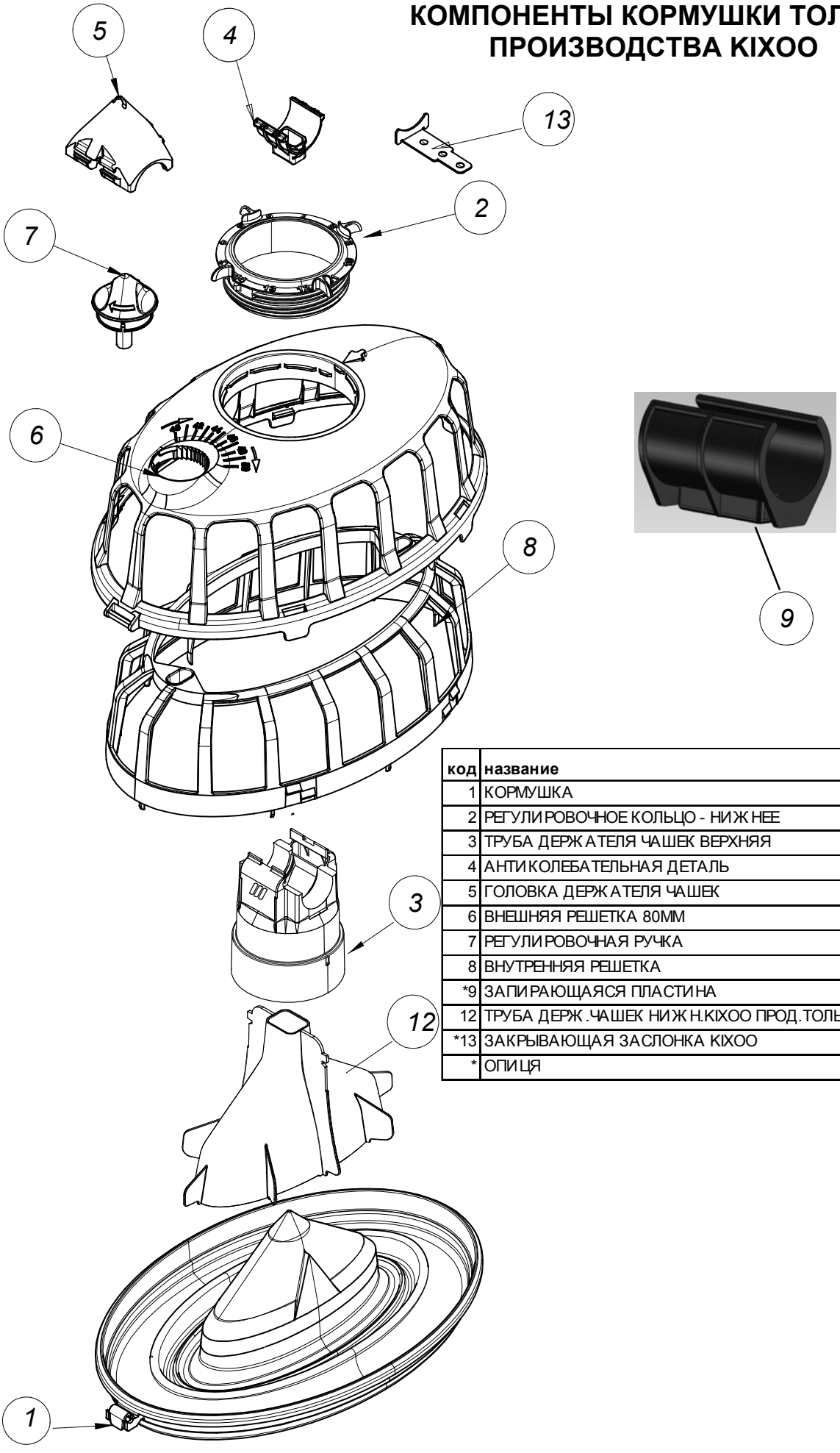

код	название	номер
1	КОРМУШКА	00806000
2	РЕГУЛИРОВОЧНОЕ КОЛЬЦО - НИЖНЕЕ	00205781
3	ТРУБА ДЕРЖАТЕЛЯ ЧАШЕК ВЕРХНЯЯ	00205765
4	АНТИКОЛЕБАТЕЛЬНАЯ ДЕТАЛЬ	00800581
5	ГОЛОВКА ДЕРЖАТЕЛЯ ЧАШЕК	00800565
6	ВНЕШНЯЯ РЕШЕТКА 80ММ	00809015
7	РЕГУЛИРОВОЧНАЯ РУЧКА	00800573
8	ВНУТРЕННЯЯ РЕШЕТКА	00809023
*9	ЗАПИРАЮЩАЯСЯ ПЛАСТИНА	00105262
12	ТРУБА ДЕРЖ.ЧАШЕК НИЖН.KIXOO ПРОД.ТОЛЬКО	00802488
*13	ЗАКРЫВАЮЩАЯ ЗАСЛОНКА KIXOO	00800086
*	ОПИЦЯ	

*КОНТРОЛЬНАЯ ЧАША КОНТУР KIXOO 230VAC - 00809672

** КОНТРОЛЬНАЯ ЧАША КОНТУР KIXOO24VDC - 00800484

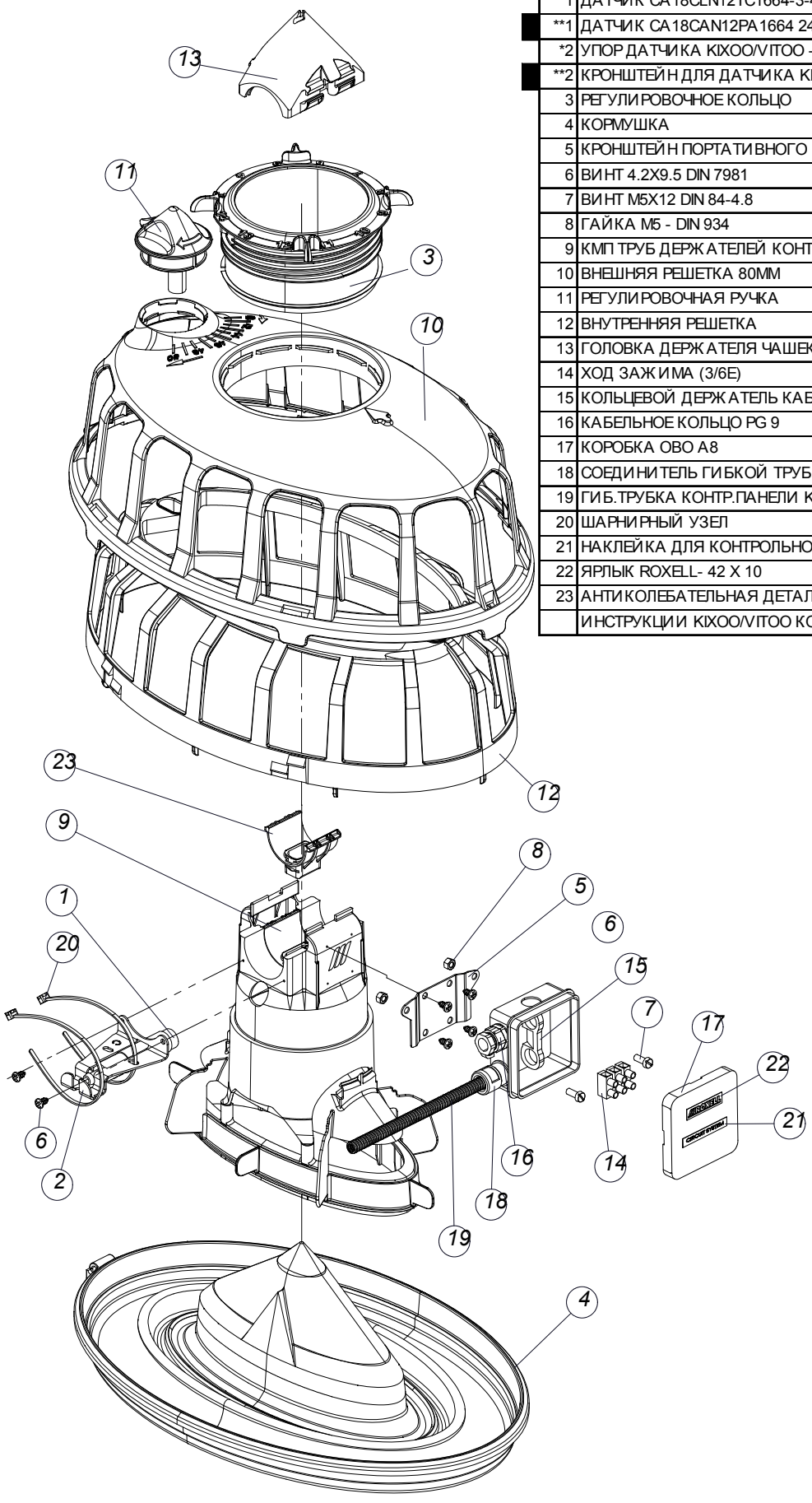

код	название	номер	кол.
*1	ДАТЧИК CA18CLN12TC1664-3-45СЕК 230VAC	10800869	1
**1	ДАТЧИК CA18CAN12PA1664 24VDC	10800893	1
*2	УПОР ДАТЧИКА KIXOO/VITOO -ОБВОД	10800720	1
**2	КРОНШТЕЙН ДЛЯ ДАТЧИКА KIX/VIT C24V	10800927	1
3	РЕГУЛИРОВОЧНОЕ КОЛЬЦО	00801886	1
4	КОРМУШКА	00806000	1
5	КРОНШТЕЙН ПОРТАТИВНОГО БЛОКА	10800043	1
6	ВИНТ 4.2X9.5 DIN 7981	20102745	6
7	ВИНТ M5X12 DIN 84-4.8	20101135	2
8	ГАЙКА M5 - DIN 934	20100152	2
9	КМП ТРУБ ДЕРЖАТЕЛЕЙ КОНТР.ЧАШИКОНТУР	00802983	1
10	ВНЕШНЯЯ РЕШЕТКА 80ММ	00809015	1
11	РЕГУЛИРОВОЧНАЯ РУЧКА	00800573	1
12	ВНУТРЕННЯЯ РЕШЕТКА	00809023	1
13	ГОЛОВКА ДЕРЖАТЕЛЯ ЧАШЕК	00800565	1
14	ХОД ЗАЖИМА (3/6E)	10103109	1
15	КОЛЬЦЕВОЙ ДЕРЖАТЕЛЬ КАБЕЛЯ (2XPG9)	15010119	1
16	КАБЕЛЬНОЕ КОЛЬЦО PG 9	15001472	1
17	КОРОБКА OBO A8	15000037	1
18	СОЕДИНИТЕЛЬ ГИБКОЙ ТРУБКИ	15009319	1
19	ГИБ.ТРУБКА КОНТР.ПАНЕЛИ KIXOO/VITOO	15010556	1
20	ШАРНИРНЫЙ УЗЕЛ	00101105	2
21	НАКЛЕЙКА ДЛЯ КОНТРОЛЬНОЙ ЧАШКИ- ОБВОД	10800142	1
22	ЯРЛЫК ROXELL- 42 X 10	13600598	1
23	АНТИКОЛЕБАТЕЛЬНАЯ ДЕТАЛЬ КОНТРОЛ.ЧАШИ	10800753	1
	ИНСТРУКЦИИ KIXOO/VITOO КОНТРОЛ. ЧАША	10800761	1

*КОНТР. ЧАША КОНТУР ПРОДУКЦИЯ ТОЛЬКО 230VAC - 00809696

**КОНТР. ЧАША КОНТУР ПРОДУКЦИЯ ТОЛЬКО 24VDC - 00810492

код	название	номер	кол.
*1	ДАТЧИК CA18CLN12TC1664-3-45СЕК 230VAC	10800869	1
**1	ДАТЧИК CA18CAN12PA1664 24VDC	10800893	1
2	ГОЛОВКА ДЕРЖАТЕЛЯ ЧАШЕК	00800565	1
3	КОРМУШКА	00806000	1
4	КРОНШТЕЙН ПОРТАТИВНОГО БЛОКА	10800043	1
5	ВИНТ 4.2X9.5 DIN 7981	20102745	6
6	ВИНТ M5X12 DIN 84-4.8	20101135	2
7	ГАЙКА M5 - DIN 934	20100152	2
8	ВНЕШНЯЯ РЕШЕТКА 80ММ	00809015	1
9	РЕГУЛИРОВОЧНАЯ РУЧКА	00800573	1
10	ВНУТРЕННЯЯ РЕШЕТКА	00809023	1
11	ХОД ЗАЖИМА (3/6E)	10103109	1
12	КОЛЬЦЕВОЙ ДЕРЖАТЕЛЬ КАБЕЛЯ (2XPG9)	15010119	1
13	КАБЕЛЬНОЕ КОЛЬЦО PG 9	15001472	1
14	КОРОБКА OBO A8	15000037	1
15	СОЕДИНИТЕЛЬ ГИБКОЙ ТРУБКИ	15009319	1
16	ГИБ.ТРУБКА КОНТР.ПАНЕЛИ KIXOO/VITOO	15010556	1
17	ШАРНИРНЫЙ УЗЕЛ	00101105	2
18	НАКЛЕЙКА ДЛЯ КОНТРОЛЬНОЙ ЧАШКИ- ОБВОД	10800142	1
19	ЯРЛЫК ROXELL- 42 X 10	13600598	1
20	ТРУБА ДЕРЖАТ.ЧАШЕК ВЕРХ.Д/КОНТР.ЧАШКИ	10800803	1
21	АНТИКОЛЕБАТЕЛЬНАЯ ДЕТАЛЬ	00800581	1
22	ТРУБА ДЕРЖ.ЧАШЕК НИЖН.KIXOO ПРОД.ТОЛЬКО	00802488	1
23	РЕГУЛИРОВОЧНОЕ КОЛЬЦО - НИЖНЕЕ	00205781	1
*24	КРОНШТЕЙН ДЛЯ ДАТЧИКА	10800811	1
**24	КРОНШТЕЙН ДЛЯ ДАТЧИКАПРОД.ТОЛЬКО 24V	10800936	1

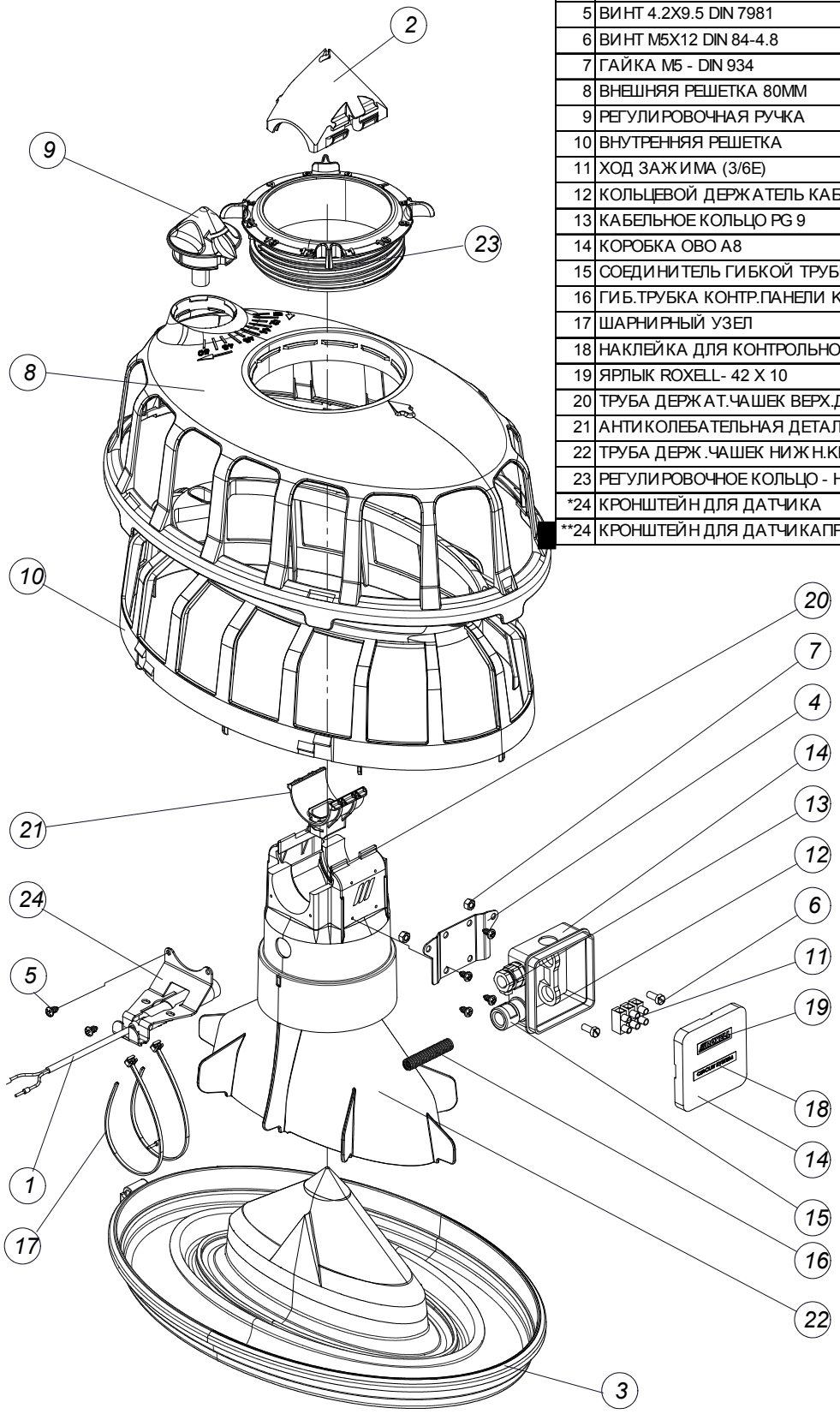

ПЕРЕКЛЮЧАТЕЛЬ МИНИМ.УРОВНЯ - 00201145

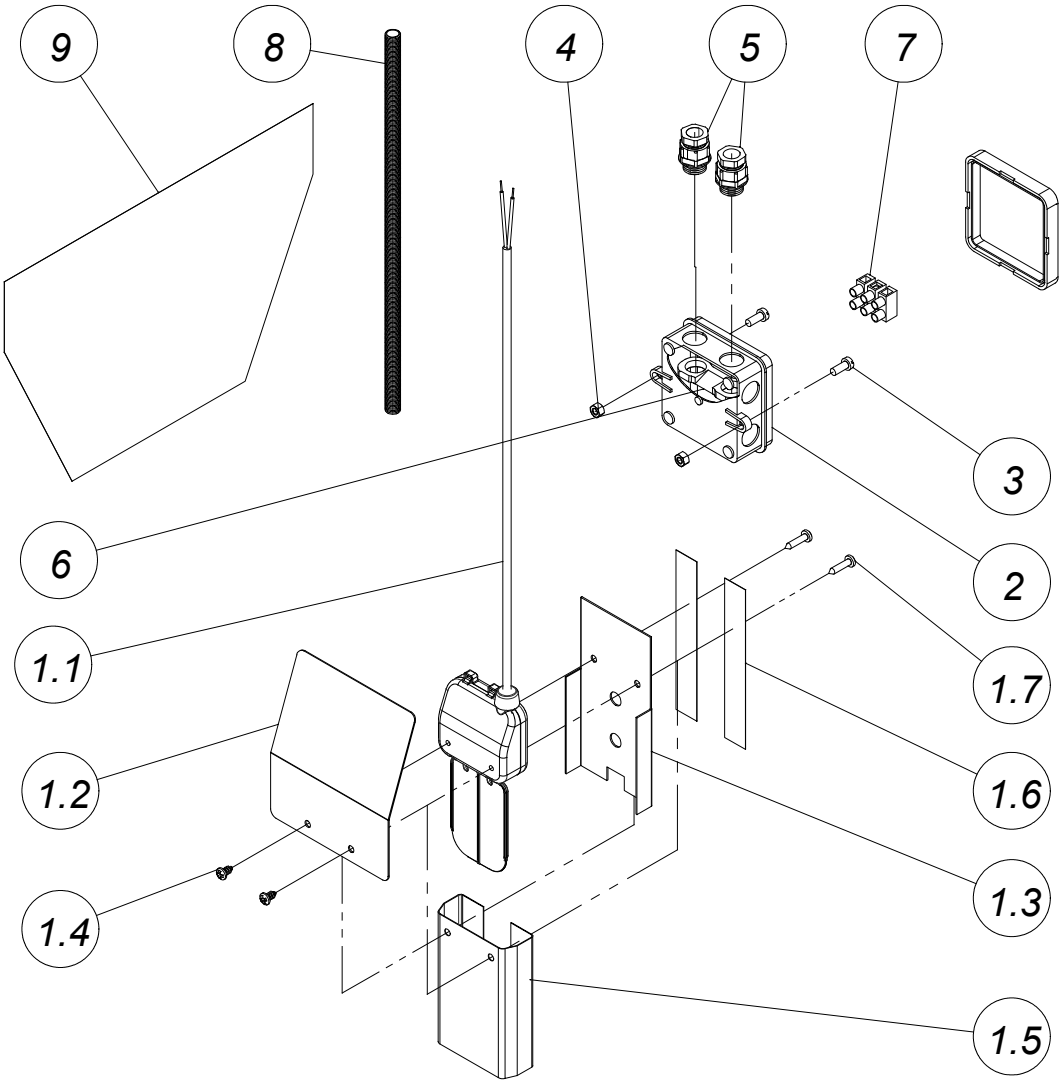

код	название	номер	кол.
1	ПЕРЕКЛЮЧАТЕЛЬ МИНИМУМА В СБОРЕ	10206043	1
1.1	ПЕРЕКЛЮЧАТЕЛЬ МИНИМУМА В СБОРЕ	10203073	1
1.2	КРЫШКА ВЫКЛЮЧАТЕЛЯ	10206035	1
1.3	ОПОРА ПЕРЕКЛЮЧАТЕЛЯ	10203107	1
1.4	ВИНТ 4.2X9.5 DIN 7981	20102745	2
1.5	МЕМБРАНА ПЕРЕКЛЮЧАТЕЛЬ МИНИМУМА	10203115	1
1.6	КЛЕЙКАЯ ЛЕНТА 19X0.23-2-СТОРОННЯЯ	30800726	2
1.7	ВИНТ Ф4.2X19 DIN 7981	20104535	2
2	КОРОБКА OBO A8	15000037	1
3	ВИНТ M5X12 DIN 84-4.8	20101135	2
4	ГАЙКА M5- DIN 934	20100152	2
5	КАБЕЛЬНОЕ КОЛЬЦО PG 9	15001472	2
6	КОЛЬЦЕВОЙ ДЕРЖАТЕЛЬ КАБЕЛЯ (2XPG9)	15010119	1
7	ХОД ЗАЖИМА (3/6E)	10103109	1
8	ЗАЩИТА ШНУРА ПЕРЕКЛЮЧАТЕЛЯ	13104518	1
9	НАКЛЕЙКА ПЕРЕКЛЮЧАТЕЛЬ МИНИМУМА	10203149	1

КМП ПОДКЛЮЧЕНИЯ/ДЕРЖАТЕЛЯ ДАТЧИКА - 03103074

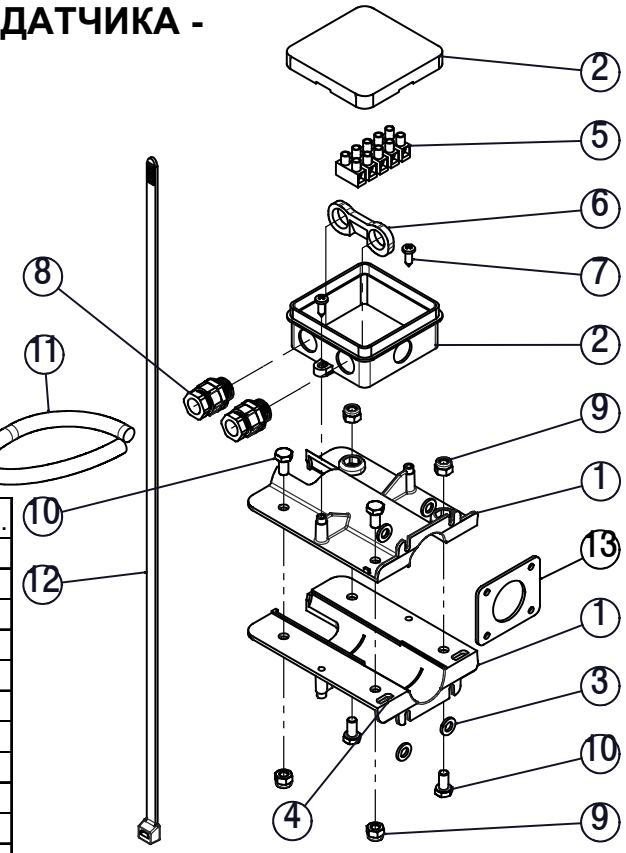

код	название	номер	кол.
1	ДЕРЖАТЕЛЬ ДАТЧИКА	13000443	2
2	КОРОБКА OBO A8	15000037	1
3	ПОДКЛАДНАЯ ШАЙБА Ф6.6X12X1.6-DIN126	20100459	4
4	ВИНТ 4.2X9.5 DIN 7981FH	20103859	4
5	ХОД ЗАЖИМА (5/6E)	13303086	1
6	КОЛЬЦЕВОЙ ДЕРЖАТЕЛЬ КАБЕЛЯ (2XPG9)	15010119	1
7	ВИНТ 8 X 1/2"	20100525	2
8	КАБЕЛЬНОЕ КОЛЬЦО PG 9	15001472	2
9	КОНТРГАЙКА M6-DIN 985-A2	20101960	4
10	БОЛТ M6X12-DIN 933-A2	20103883	4
11	МАНЖЕТА КАБЕЛЯ ДЛИНОЙ 220ММ	13109145	1
12	НАТЯЖНОЙ ЭЛЕМЕНТ ТРОСА	13105309	2
13	УПЛОТНИТЕЛЬНОЕ РЕЗИНОВОЕ ДЛЯ ДАТЧИК	13018174	1

SENSORS

03104538 : SENSOR VC12 ДАТЧИК VC12 RTM24106821-1 24-230VAC/DC.

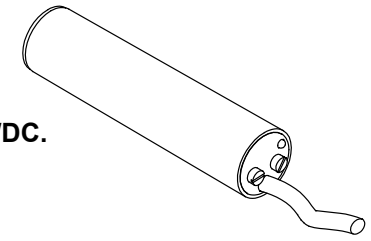

МОНТ. КОМПЛ. Д/ПЕРЕКЛЮЧАЮЩ.УСТРОЙСТВА - 00703025

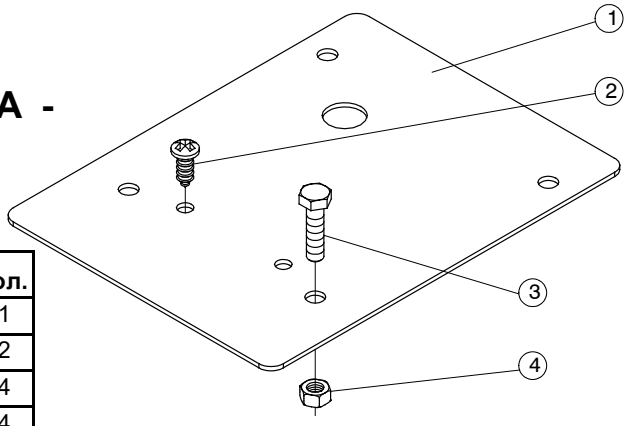

код	название	номер	кол.
1	МОНТАЖНАЯ ПЛАСТИНА ВЫКЛЮЧАТЕЛЯ	10701324	1
2	ВИНТ 4.2 X 16- DIN 7981	20102331	2
3	БОЛТ M5X20-DIN 933-8.8	20100137	4
4	ГАЙКА M5- DIN 934	20100152	4

ПРОМЕЖУТОЧНАЯ ДЕТАЛЬ ДЛЯ ОДНОГО ЗАГРУЗОЧНОГО ПОДДОНА - 00704346

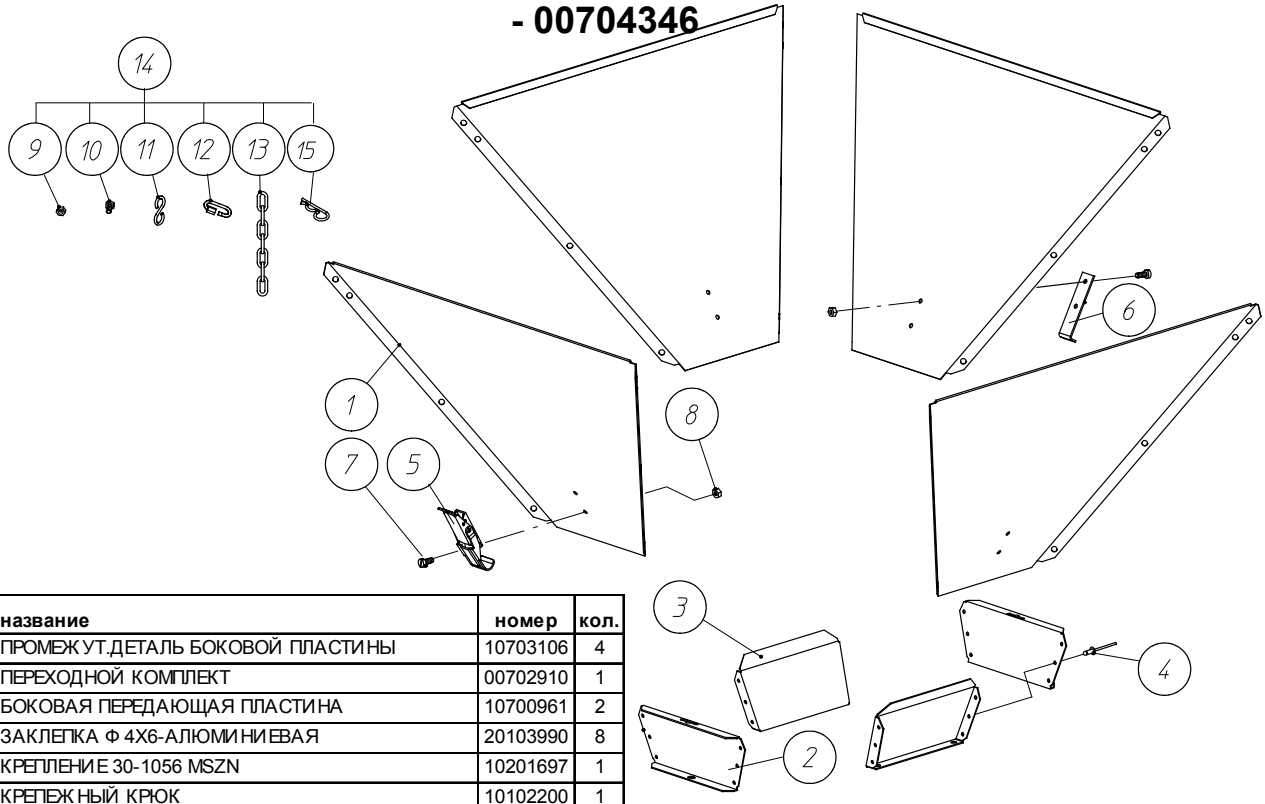

код	название	номер	кол.
1	ПРОМЕЖУТ.ДЕТАЛЬ БОКОВОЙ ПЛАСТИНЫ	10703106	4
2	ПЕРЕХОДНОЙ КОМПЛЕКТ	00702910	1
3	БОКОВАЯ ПЕРЕДАЮЩАЯ ПЛАСТИНА	10700961	2
4	ЗАКЛЕПКА Ф 4X6-АЛЮМИНИЕВАЯ	20103990	8
5	КРЕПЛЕНИЕ 30-1056 MSZN	10201697	1
6	КРЕПЕЖНЫЙ КРЮК	10102200	1
7	ВИНТ M4X10-DIN 84- 4.8	20100806	8
8	ГАЙКА M4	20100681	8
9	ГАЙКА M6 - DIN 934	20100210	16
10	БОЛТ M6 X 10 - DIN 933-8.8	20100160	18
11	"S"-КРЮК	05000013	4
12	СЕРЬГА ВИНТОВОЙ СТЯЖКИ Ф 3.5	10203156	4
13	ЦЕПЬ Ф 3,5 ММ- ДЛИНА 400	10701142	4
14	КРЕПЕЖНЫЙ КМП ДЛЯ ПРОМЕЖУТОЧНОЙ ДЕТАЛИ	10702793	1
15	ШПОНКА Ф2	20100749	1

ПРОМЕЖУТ.ДЕТАЛЬ ДЛЯ 2ЗАГРУЗОЧ.ВОРОНОК - 00704353

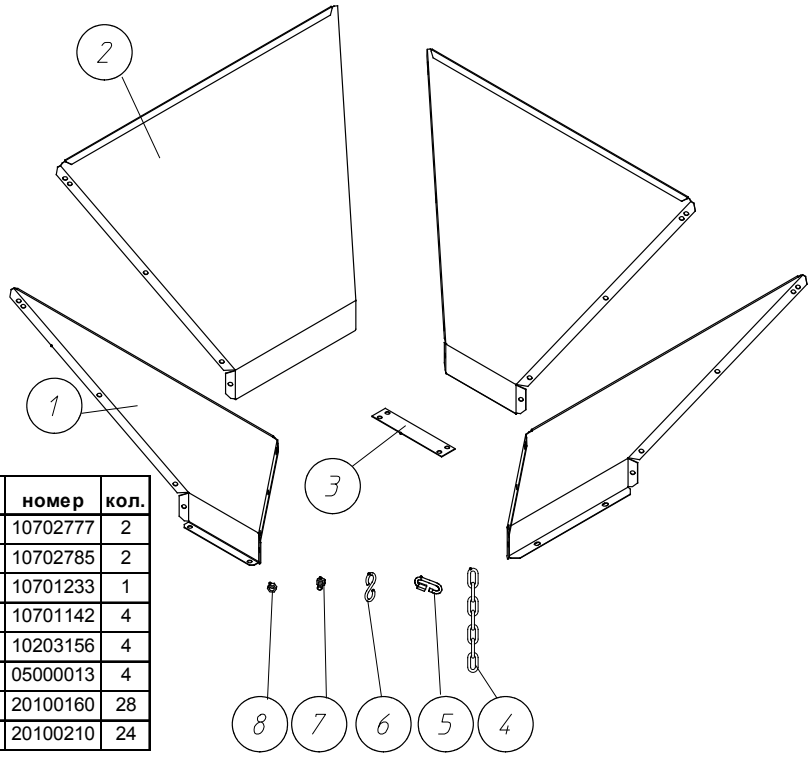

код	название	номер	кол.
1	ПЕРЕДНЯЯ ПЛАСТИНА ОСНОВАНИЯ ВОРОНКИ	10702777	2
2	БОКОВ.ПЛАСТИНА ДВОЙНОЙ ЗАГРУЗ. ВОРОНКИ	10702785	2
3	СОЕДИНИТ.ПЛАСТИНА ДЛЯ ЗАГРУЗОЧ.ВОРОНКИ	10701233	1
4	ЦЕПЬ Ф 3,5 ММ- ДЛИНА 400	10701142	4
5	СЕРЬГА ВИНТОВОЙ СТЯЖКИ Ф 3.5	10203156	4
6	"S"-КРЮК	05000013	4
7	БОЛТ M6 X 10 - DIN 933-8.8	20100160	28
8	ГАЙКА M6 - DIN 934	20100210	24

ДЕТАЛИ МЕШОЧНОГО ВНУТРЕННЕГО НАКОПИТЕЛЯ

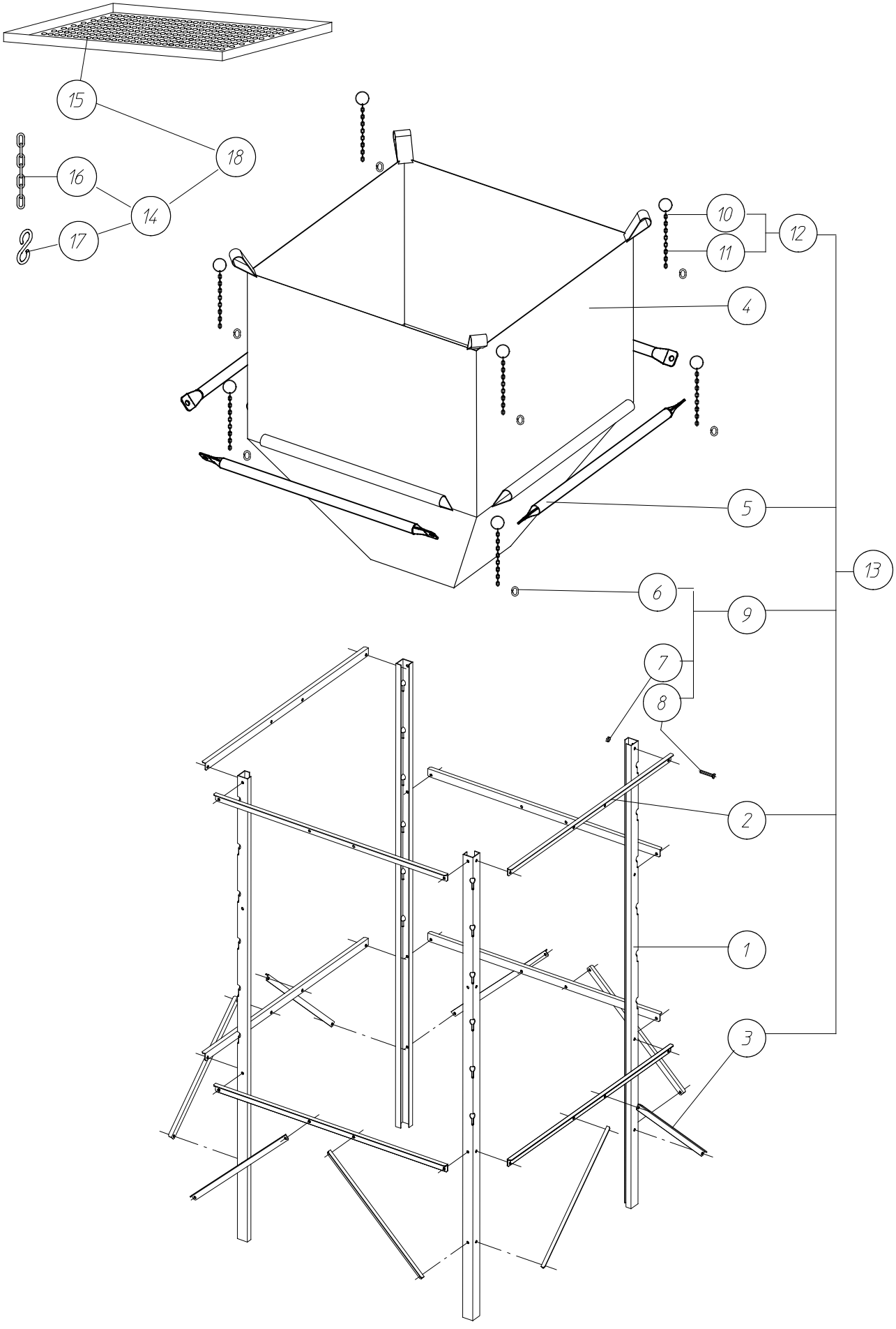

ДЕТАЛИ МЕШОЧНОГО ВНУТРЕННЕГО НАКОПИТЕЛЯ

код	название	номер	кол.	код	название	номер	кол.
1	СТОЙКА	00702944	4	11	ЦЕПЬ Ф 3,5 ММ- ДЛИНА 400	10701142	8
2	ОПОРА ЕМКОСТИ ДЛЯ КОРМА	10701118	8	12	КОМПЛЕКТ ЦЕПИ	10701134	8
3	УСИЛИТЕЛЬНЫЙ РАСКОС	10701126	8	13	ОПОРЫ ВОРОНКИ + ОБОРУДОВАНИЕ + ПОДВЕСКА	00702951	1
4	МЕШКОВАЯ ВОРОНКА 350 КГ	00704338	1	14	БОЛТЫ И ГАЙКИ	10701373	1
5	ПОДВЕСНАЯ ТРУБА - L = 893 ММ	10701100	4	15	СИТО	10701365	1
6	СЕРЬГА ВИНТОВОЙ СТЯЖКИ Ф 3.5	10203156	8	16	ЦЕПЬ Ф 3,5 ММ- ДЛИНА 400	10701142	4
7	ГАЙКА М8- DIN 934	20200028	32	17	"S"-КРЮК	05000013	8
8	БОЛТ М8Х16-DIN 933-8.8	20100228	32	*18	МОНТАЖНЫЙ КОМПЛЕКТ ДЛЯ СИТА КОРМУШКИ	00703041	1
	БОЛТЫ И ГАЙКИ	10701159	1	*	ОПИЦЯ		
10	РАЗРЕЗНОЕ КОЛЬЦО D.30X35-НИКЕЛИРОВАННОЕ	13100557	8				

КОЖУХ ВСТРЯХИВАТЕЛЯ В СБОРЕ - 00702902

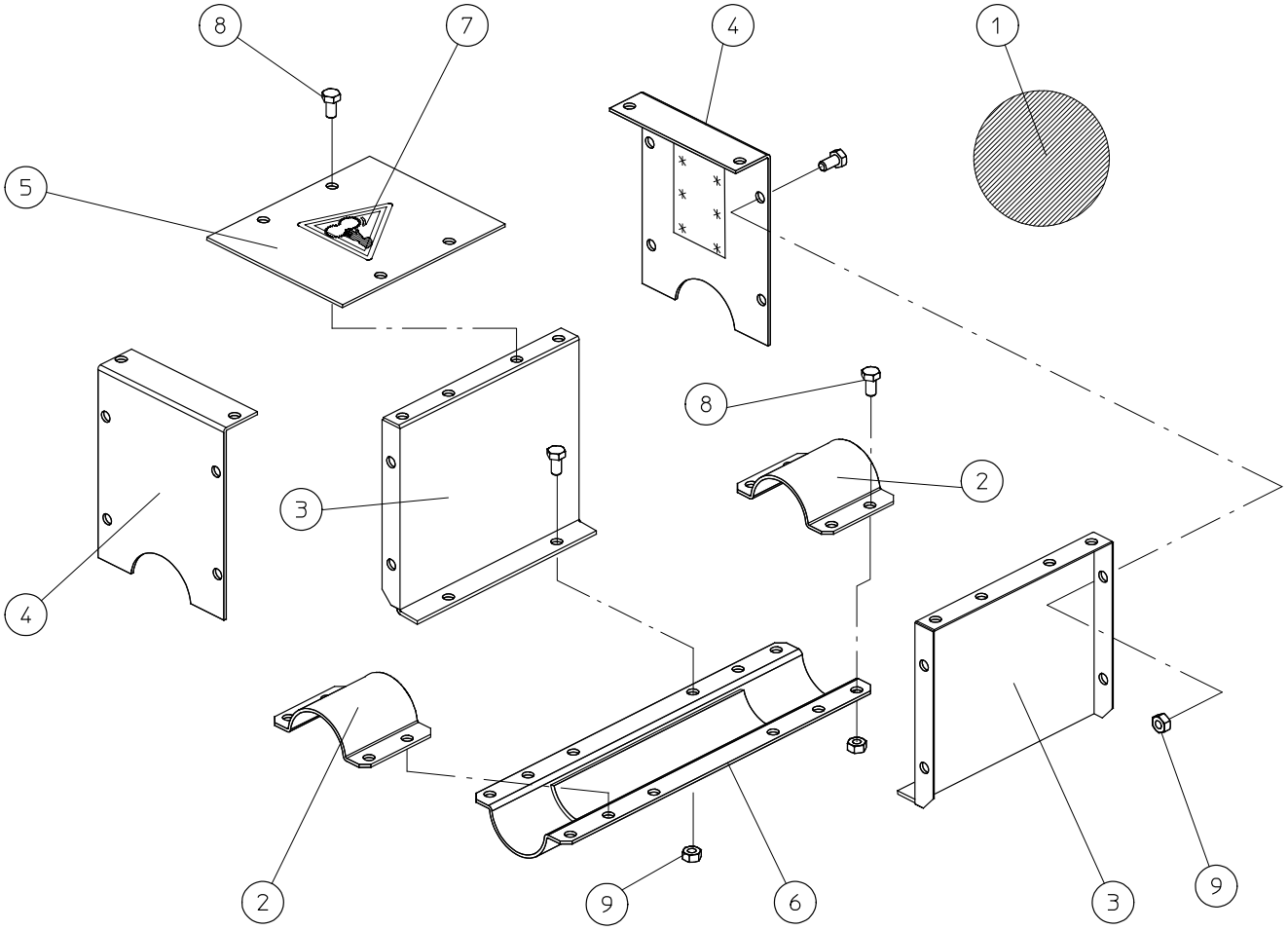

код	название	номер	кол.
1	ЛИТОЙ ШАР	00102228	1
2	ПОЛОВИНА ТРУБНОГО ХОМУТА	10700904	1
3	БОКОВАЯ ПЛАСТИНА	10700912	2
4	ПЕРЕДНЯЯ ПЛАСТИНА (КМП)	10700920	2
5	КРЫШКА ВЕРХНЯЯ	10700953	1
6	НИЖНЯЯ ДЕТАЛЬ	11100435	1
7	ЯРЛЫК- ОПАСНОСТЬ ДЛЯ РУК	13106596	1
8	БОЛТ М6 X 10- DIN 933-8.8	20100160	28
9	ГАЙКА М6- DIN 934	20100210	28

ЕЖЕДНЕВНОЕ ПОДНЯТИЕ ЛЕБЕДКОЙ - ПОДВЕШИВАНИЕ

КОМПЛЕКТ КАБЕЛЕЙ ДЛЯ ОДИНАРНОГО ОБВОДА - 00105833

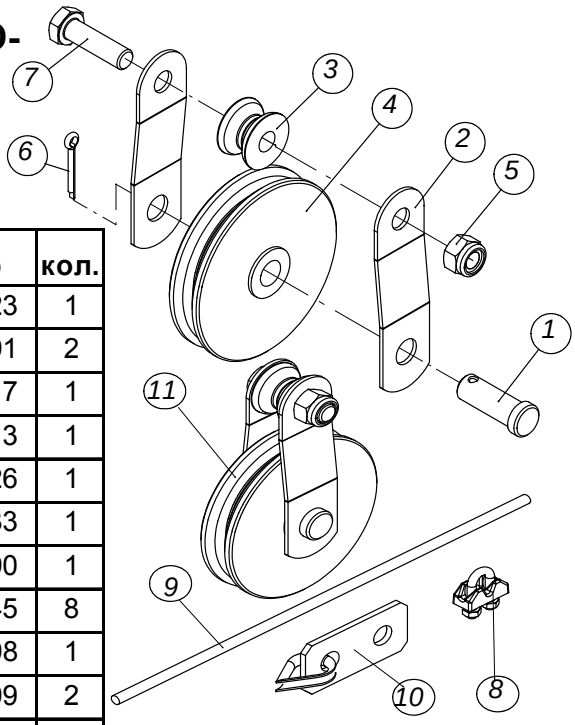

код	название	номер	кол.
*1	ШПЛИНТУЕМЫЙ ШТИФТ	10101723	1
*2	БОКОВАЯ ПЛАСТИНА РОЛИКА (SE)	10111391	2
*3	НАПРАВЛЯЮЩЕЕ КОЛЕСО КАБЕЛЯ	10111417	1
*4	ШКИВ- МЕТАЛЛИЧЕСКИЙ	10700813	1
*5	КОНТРГАЙКА M10-DIN 985	20100426	1
*6	ШПЛИНТ 3X25-DIN 94	20100533	1
*7	БОЛТ M10X35-DIN 933	20102190	1
8	ЗАЖИМ ТРОСА НО. 5	00100545	8
9	ТРОС Ф 5ММ - (19X7) - 25М	00104398	1
10	КМП ДЛЯ КРЕПЛЕНИЯ ТРОСА	00102699	2
*11	РОЛИК С ОДНОЙ ПРОУШИНОЙ - МЕТАЛ.	00105700	2

КОМПЛЕКТ КАБЕЛЕЙ ДЛЯ ДВОЙНОГО ОБВОДА - 00105841

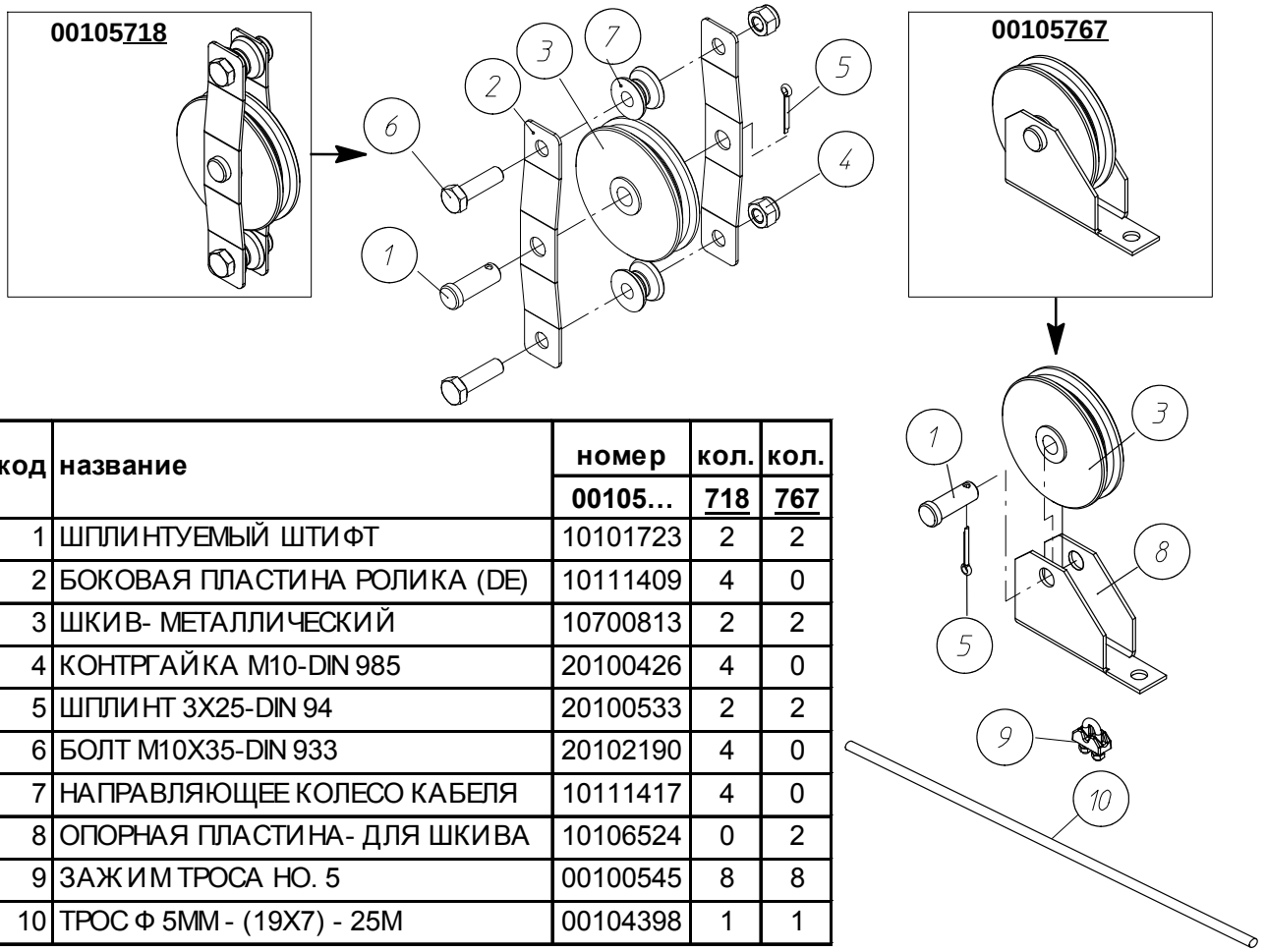

код	название	номер	кол.	кол.
		00105...	718	767
1	ШПЛИНТУЕМЫЙ ШТИФТ	10101723	2	2
2	БОКОВАЯ ПЛАСТИНА РОЛИКА (DE)	10111409	4	0
3	ШКИВ- МЕТАЛЛИЧЕСКИЙ	10700813	2	2
4	КОНТРГАЙКА M10-DIN 985	20100426	4	0
5	ШПЛИНТ 3X25-DIN 94	20100533	2	2
6	БОЛТ M10X35-DIN 933	20102190	4	0
7	НАПРАВЛЯЮЩЕЕ КОЛЕСО КАБЕЛЯ	10111417	4	0
8	ОПОРНАЯ ПЛАСТИНА- ДЛЯ ШКИВА	10106524	0	2
9	ЗАЖИМ ТРОСА НО. 5	00100545	8	8
10	ТРОС Ф 5ММ - (19X7) - 25М	00104398	1	1

КМП САМОТЕЧНЫХ ТРУБ - 00105742



код	название	номер	кол.
1	ХОМУТ ШЛАНГА Ф 90 - 110 ММ	00105726	1
2	ХОМУТ ШЛАНГА Ф70-90	03100658	1
3	ХОМУТ ШЛАНГА Ф 80-100 ММ	03200250	1
4	ЦЕПЬ ДЛЯ ПОДВЕСА	05000021	1
*5	КОЛПАЧКОВАЯ ГАЙКА М6- DIN 985	20100400	2
*6	ВИНТ 8 X 1/2"	20100525	8
*7	ВИНТ С ГОЛОВКОЙ С ФЛАНЦЕМ М6Х12	20101614	2
*	НЕ ПОКАЗАНЫ		

ГИБКАЯ ТРУБА Ф 110 ММ - 03700143

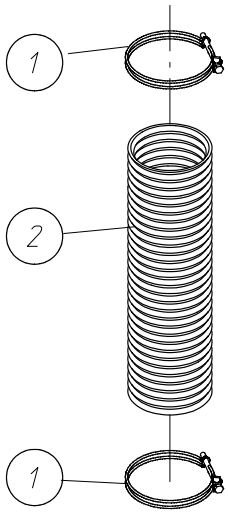

код	название	номер	кол.
1	ГИБКИЙ ЗАЖИМ Ф 120	13700489	2
2	ГИБКАЯ ТРУБА Ф 110	13700471	1

ТРУБА ПЛАСТ.Д/КАПЕЛЬН.
Ø.85 - 2.5m - 03100625
Ø.100 - 1m - 07400153
Ø.110 - 5m - 03700135

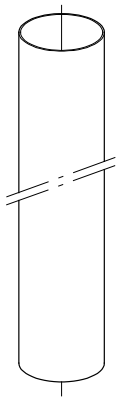

ЦЕНТР. ЛЕБЕДКА ДЛЯ ЕЖЕДНЕВНОГО ПОДЪЕМА - 00105759

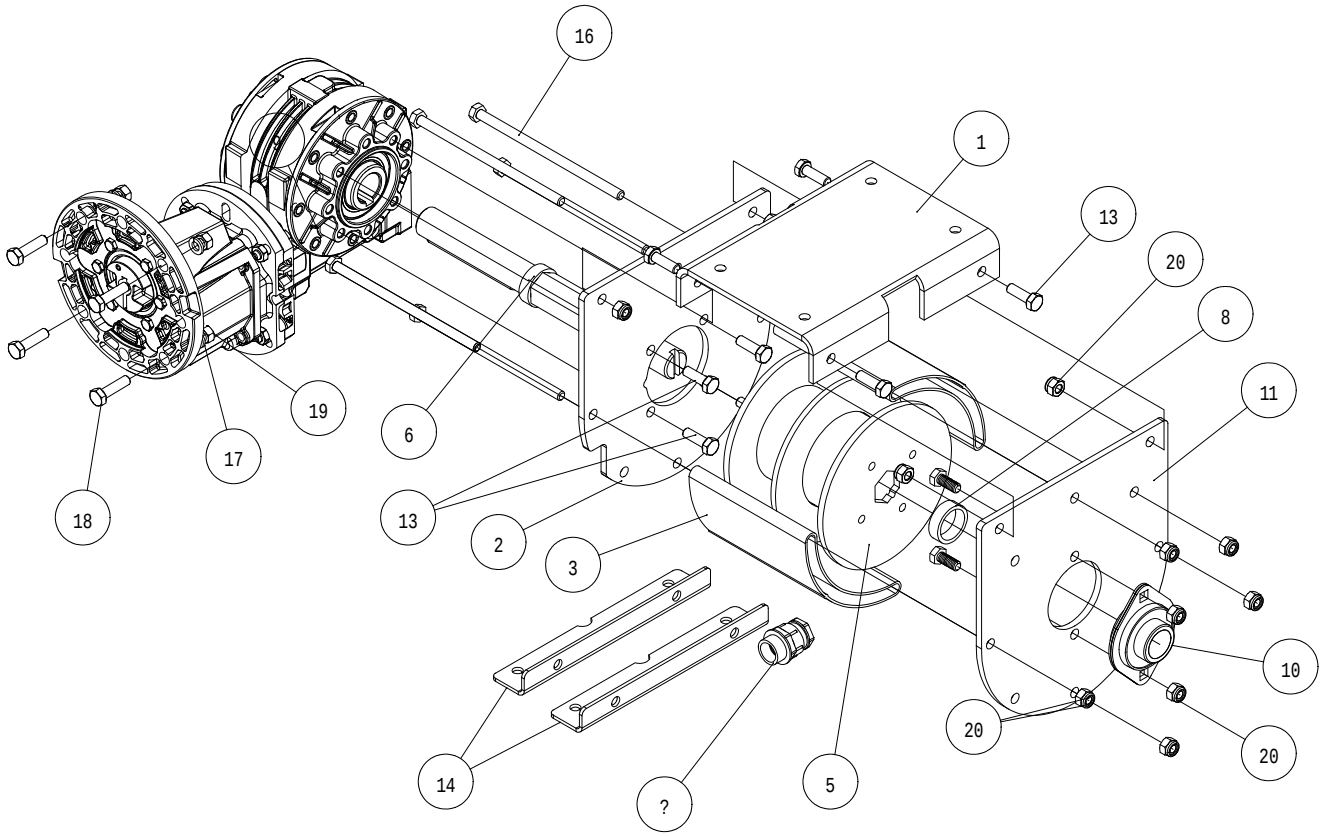

код	название	номер	кол.
1	МОНТАЖНАЯ ПЛИТА	10106037	1
2	БОКОВАЯ ПЛАСТИНА - РЕДУКТОР	10106110	1
3	КОРПУС ЛЕБЕДКИ	10104057	2
5	СВАРНОЙ БАРАБАН	10106060	1
6	ВАЛ БАРАБАНА	10106102	1
8	РАСПОРНАЯ ТРУБА Ф 33.7X3.25X115.	10106052	1
9	РЕДУКТОР FRA60 PC/B5I - 1/442.96	10111508	1
10	ФЛАНЦЕВЫЙ ПОДШИПНИК Ф 25	11006756	1
11	БОКОВАЯ ПЛАСТИНА - ПОДШИПНИК	10106045	1
13	БОЛТ M8X25-DIN 933-8.8	20100236	8
14	МОНТАЖНАЯ ПЛАСТИНА	10107456	2
16	БОЛТ M8X160 DIN 931ГАЛЬВ.	10106128	6
17	ПРУЖИННАЯ ШАЙБА M8- DIN 127B	20108908	4
18	БОЛТ M8X30-DIN 933-8.8	20100244	4
19	ГАЙКА M8- DIN 934	20200028	4
20	КОЛПАЧКОВАЯ ГАЙКА M8 - DIN 985	20100418	12
21	БОЛТ M8X20-DIN 933-8.8	20200150	2
22	КАБЕЛЬНОЕ КОЛЬЦО PG 13.5	10100642	1

ДВИГАТЕЛЬ

Система	Daily WINCH
Тип комплекта эластичной муфты (CS 71-80-90)	CS71 13204180
Вал мотора	Ø14
Передаточное число	445
Число оборотов ведомого вала	3.2
Размер конструкции	71
Частота эл.мотора 50 Гц (об/мин)	1500
Частота эл.мотора 60 Гц (об/мин)	1800
3x230/400 В, 50 Гц IE1	
Электромотор IE1	11111978 (0,25kW)
3x200/346 В, 50 Гц	
Электромотор	11100476 (0,25kW)
1x230 В, 50 Гц	
Электромотор	00102061 (0,25kW)
3x220-230/380-400 В, 60 Гц	
Электромотор	00102343 (0,3kW)
3x200/346 В, 60 Гц	
Электромотор	11102779 (0,3kW)
3x254/440 В, 60 Гц	
Электромотор	11900842 (0,3kW)
1x220 В, 60 Гц	
Электромотор	10103554 (0,37kW)

КОНДЕНСАТОР 1-ФАЗНЫЙ ДВИГАТЕЛЬ	
Рабочий конденсатор 10 мкф	09802330
Рабочий конденсатор 12 мкф	09802338
Рабочий конденсатор 18 мкф	09802346
Рабочий конденсатор 20 мкф	09802354
Рабочий конденсатор 25 мкф	09802362
Рабочий конденсатор 30 мкф	09802370
Рабочий конденсатор 45 мкф	09802378
Рабочий конденсатор 50 мкф	09802386
Стартовый конденсатор 12,5 мкф	09802394
Стартовый конденсатор 14 мкф	09802402
Стартовый конденсатор 16 мкф	09802410
Стартовый конденсатор 20 мкф	09802418
Стартовый конденсатор 25 мкф	09802426
Стартовый конденсатор 35-43 мкф	09802442
Стартовый конденсатор 56-63 мкф	09802450
Стартовый конденсатор 108-130 мкф	09802458

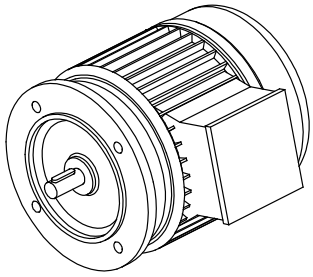

НАБОР ПЕРЕКЛЮЧАТЕЛЕЙ ДЛЯ АВТОМАТИЧЕСКОЙ ЛЕБЕДКИ

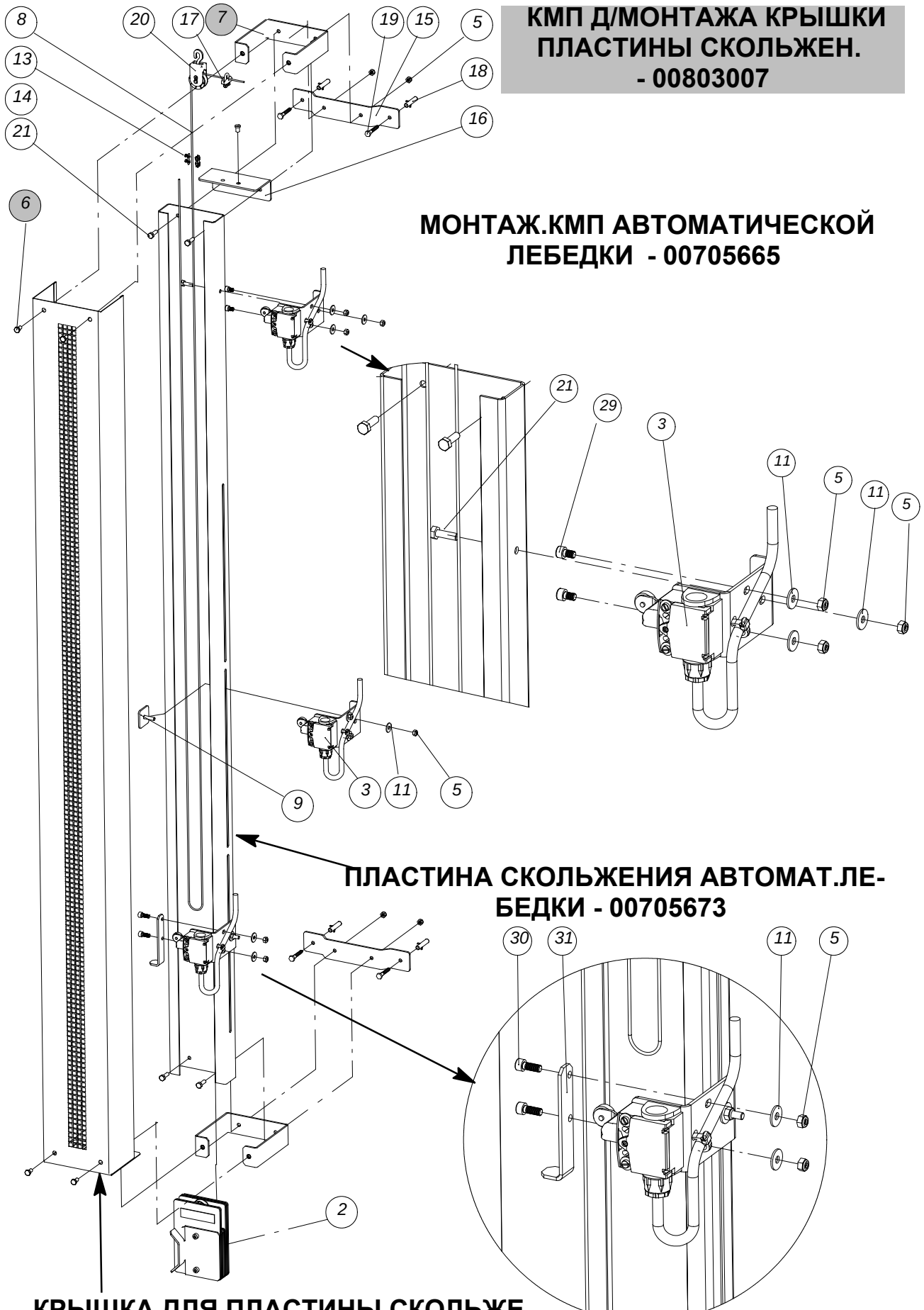

НАБОР ПЕРЕКЛЮЧАТЕЛЕЙ ДЛЯ АВТОМАТИЧЕСКОЙ ЛЕБЕДКИ

КМП Д/МОНТАЖА КРЫШКИ ПЛАСТИНЫ СКОЛЬЖЕН. - 00803007

код	название	номер	кол.
6	БОЛТ М6 Х 10- DIN 933-8.8	20100160	4
7	ОПОРА КРЫШКИ СКОЛЬЗЯЩЕЙ ПЛАСТИНЫ	10800787	2

МОНТАЖ.КМП АВТОМАТИЧЕСКОЙ ЛЕБЕДКИ - 00705665

код	название	номер	кол.
2	ВЕСЫ В СБОРЕ	10702942	1
3	МОНТАЖНАЯ ПЛАСТИНА И КМП ВЫКЛЮЧАТЕЛЕЙ	10702959	3
*5	КОЛПАЧКОВАЯ ГАЙКА М6 - DIN 985	20100400	13
8	ТРОС 3/32" - Ф2.5 ММ - 250М	00106887	1
	ТРОС 3/32" - Ф2.5 ММ - 500М	00106895	1
9	КРЕПЕЖНАЯ ПЛАСТИНА В СБОРЕ	10702850	2
*11	ПОДКЛАДНАЯ ШАЙБА 6.4Х18Х1.5-DIN 9021	20100756	9
*13	ДВОЙНОЙ ЗАЖИМ ТРОСА НЕРЖ. СТ. - 3ММ	00106945	1
15	МОНТАЖНАЯ ОПОРА	10702884	2
16	ВЕРХНЯЯ ПЛАСТИНА В СБОРЕ	10702892	1
*17	ЗАЖИМ ТРОСА НО. 5	00100545	1
*18	ДЮБЕЛЬ Ф 8ММ - НЕЙЛОН	20109187	4
*19	6-ГРАН.ШУРУП 6Х40-DIN 571	20102026	4
*20	РОЛИК С МЕТАЛЛИЧЕСКИМ КРЮКОМ	00101527	1
*21	БОЛТ М6 Х 20- DIN 933- 8.8	20100186	5
*22	ШАРНИРНЫЙ УЗЕЛ	00101105	3
*23	ИНСТРУКЦИИ	10703049	1
26	КМП Д/МОНТАЖА КРЫШКИ ПЛАСТИНЫ СКОЛЬЖЕН.	00803007	1
*29	ВИНТ С ГОЛОВ.ПОД ТОРЦ.КЛЮЧ М6Х10-DIN912	20101713	4
*30	ВИНТ М6 Х 16- А2	20108668	2
31	СТОПОРНАЯ ПЛАСТИНА БЛОКА ВЫКЛЮЧАТЕЛЕЙ	10703429	1
*	КРЕПЕЖНЫЙ КМП	10702926	1

ПЛАСТИНА СКОЛЬЖЕНИЯ АВТОМАТ.ЛЕБЕДКИ - 00705673

КРЫШКА ДЛЯ ПЛАСТИНЫ СКОЛЬЖЕНИЯ - 00802991

ЧАСТЬ III :

ИНСТРУКЦИИ ПО УСТАНОВКЕ

ЕЖЕДНЕВНОЕ ПОДНЯТИЕ ЛЕБЕДКОЙ

ОБЩИЕ ПРАВИЛА ТЕХНИКИ БЕЗОПАСНОСТИ

Dagelijks lieren voor pluimvee

Ежедневное обслуживание системы кормления птиц при помощи лебедки.

ВАЖНО



ОПАСНО

ПЕРЕД УСТАНОВКОЙ СИСТЕМЫ ВНИМАТЕЛЬНО ОЗНАКОМЬТЕСЬ СО СЛЕДУЮЩИМИ УКАЗАНИЯМИ.

1. БУДЬТЕ ОСТОРОЖНЫ во время ПОДЪЕМА или ОПУСКАНИЯ линий кормления птиц.

- **ПРЕКРАТИТЕ** погрузочно-разгрузочные операции в случае неправильной работы устройства.
- **НИКОГДА** не стойте **ПОД** грузом, когда производится подъем или опускание линий водоснабжения.

2. НЕ ПОЗВОЛЯЙТЕ ПОСТОРОННИМ ЛИЦАМ ВХОДИТЬ в помещение в ваше отсутствие.

3. ВСЕГДА выбирайте такое положение, которое обеспечит максимальную грузоподъемность лебедки для ежедневного обслуживания.

4. Лебедка для ежедневного обслуживания предназначена только для навески линий и контуров кормления птиц производства **ROXELL.**

5. Установите механизированную лебедку:

- **в наименее посещаемом** месте
- так, чтобы пользователь **не находился под грузом** во время работы.
- так, чтобы пользователь **видел груз** во время работы.
- **в хорошо освещенном сухом крытом помещении с удобным доступом.**
- на **прочной** стене.
- так, чтобы предупреждающая маркировка **была видна ВСЕГДА.**

6. Используйте только **поставляемый в комплекте набор монтажных инструментов** для крепления на стене.

7. Перед началом работы **ВСЕГДА** проверяйте состояние механизированной лебедки и троса.
НЕМЕДЛЕННО замените смотанный, спутанный или поврежденный трос.
Ослабленную или поврежденную лебедку для ежедневного обслуживания следует **НЕМЕДЛЕННО** заменить.

8. Во время очистки **ВСЕГДА** накрывайте механизированную лебедку.



ЗАПРЕЩЕНО использовать механизированную лебедку для подъема людей.



ОПАСНО: Защемление частей тела приводит к с**ерьезным телесным повреждениям**

ОБЩИЕ ПРАВИЛА ТЕХНИКИ БЕЗОПАСНОСТИ

CIRCUITS

КОНТУРЫ



ОПАСНО

ВАЖНО

ПЕРЕД УСТАНОВКОЙ СИСТЕМЫ ВНИМАТЕЛЬНО ОЗНАКОМЬТЕСЬ СО СЛЕДУЮЩИМИ УКАЗАНИЯМИ.

1. Осторожно обращайтесь со **СВЁРНУТЫМ ШНЕКОМ**.
   - Когда Вы удалите **ВЯЗАЛЬНУЮ ПРОВОЛОКУ,** возможно, что шнек **РАЗМОТАЕТСЯ ИЗ РУЛОНА**. Это может привести к получению травм.
   - **ВСЕГДА** используйте **ЗАЩИТНЫЕ ПЕРЧАТКИ** при установке шнека внутрь трубы.
   - **ВСЕГДА** следите, чтобы шнек **НЕ ДАВАЛ ОТДАЧУ** (используйте хомуты) при выполнении его натяжения или соединения.
2. Проверьте все **МЕСТА СОЕДИНЕНИЯ КОЛЕНЧАТЫХ ПАТРУБКОВ** и **ТРУБ** и все **ТРУБНЫЕ ХОМУТЫ** на приводах и загрузочных поддонах для корма для **ОБЕСПЕЧЕНИЯ ПРАВИЛЬНОЙ ФИКСАЦИИ.** Затяните все трубные хомуты с **УСИЛИЕМ ЗАТЯЖКИ** мин. **10 Нм.**
3. **ИСПЫТАЙТЕ СИСТЕМУ ПОДВЕСКИ** на безопасность работы:
   - Надежно закрепите **ЛЕБЕДКУ** и **ТОЧКИ ПОДВЕСКИ**. Надежно затяните **ВСЕ ЗАЖИМЫ ДЛЯ ТРОСОВ**.
   - **ПОДНИМИТЕ КОНТУРЫ КОРМЛЕНИЯ ПРИ ПОМОЩИ ЛЕБЕДКИ ТРИ РАЗА** и снова опустите их (полный ход). **НИКОГДА НЕ СТОЙТЕ ПОД СИСТЕМОЙ** при выполнении этой операции.
   - Подъем и опускание должны происходить **БЕЗ РЫВКОВ**.
4. При **ПЕРВОМ ЗАПУСКЕ,** убедитесь, что если шнек **РАБОТАЕТ РЫВКАМИ** или **ЗАКЛИНИВАЕТСЯ**, Вы можете **НЕМЕДЛЕННО ВЫКЛЮЧИТЬ** систему при помощи главного выключателя на панели управления.



Этот символ будет использован для привлечения Вашего внимания к материалам, которые имеют **ОГРОМНОЕ ЗНАЧЕНИЕ** для Вашей **БЕЗОПАСНОСТИ**. Он обозначает: **ВНИМАНИЕ** – следуйте правилам техники безопасности: отключите электропитание – перечитайте правила техники безопасности. Вкратце: **БУДЬТЕ ОСТОРОЖНЫ.** ИГНОРИРОВАНИЕ этих инструкций может привести к получению СЕРЬЕЗНЫХ ТРАВМ или даже ГИБЕЛИ.

ПЛАНИРОВАНИЕ МОНТАЖНЫХ РАБОТ

ПРИМЕР ПЛАНА МОНТАЖНЫХ РАБОТ	1	2	3	4	5	6	7	8	стр
1. Подготовка: прочитайте инструкции по монтажу!									
- «Склад» - Схема расположения – расчет прокладки электрических кабелей	■								III- 4
2. Подвеска									III- 13
- Лебедка / основной трос			■	■					III- 19
- Крюки									III- 13
- Проволочная подвеска				■	■	■			III- 21
3. Сборка чаши кормушки									
- Компоновка чаши	■	■							III- 23
- Установка чаши на трубу		■	■	■					III- 26
4. Схема расположения контура			■	■	■				III- 36
- Шнек (и контрольная чаша)					■	■			III- 43
5. Система антинасеста						■	■		III- 51
6. Электричество									III- 34
- Монтаж кабельной проводки					■	■	■		III- 4
- Подключение – Тестирование – Запуск							■	■	III- 36
- (система электроснабжения)				■	■	■	■		(III- 58)

ИНСТРУМЕНТЫ

1. ПЛОСКОГУБЦЫ С ЗАЖИМОМ



2. ТЯЖЕЛЫЙ МОЛОТОК, ЛЕГКИЙ МОЛОТОК



4. ДРЕЛЬ



5. АККУМУЛЯТОРНЫЙ ШУРУПОВЕРТ (ШЛИЦ И КРЕСТ) + УСТРОЙСТВО ДЛЯ ЗАТЯЖКИ ГАЕК



6. КОМПЛЕКТ ШЕСТИГРАННЫХ КЛЮЧЕЙ

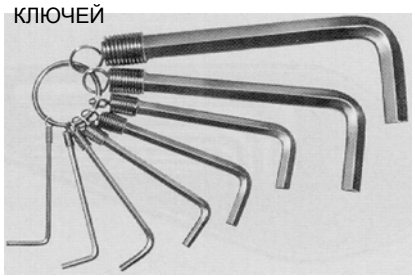

7. КОМПЛЕКТ ПЛОСКИХ ГАЕЧНЫХ КЛЮЧЕЙ С ОТКРЫТЫМ ЗЕВОМ И КЛЮЧЕЙ С КРУГЛОЙ ГОЛОВКОЙ (6-22 ММ)



8. КУСАЧКИ ДЛЯ КАБЕЛЯ



9. НАБОР СВЕРЛ ПО МЕТАЛЛУ (Ø3-13) И БЕТОНУ

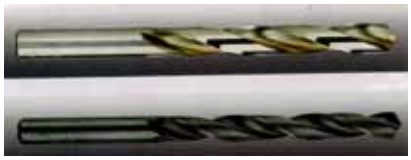

11. КОМПЛЕКТ ТОРЦОВЫХ ГАЕЧНЫХ КЛЮЧЕЙ С ТРЕЩОТКОЙ И УДЛИНИТЕЛЕМ



15. ДЕРЖАТЕЛЬ ДЛЯ ПИЛЫ КОЛЬЦЕВОЙ A2 (S 498)



12. НОЖ С ЭЛЕКТРИЧЕСКИМ НАГРЕВОМ (ПОСТАВЛЯЕТСЯ ПО ЖЕЛАНИЮ КЛИЕНТА)

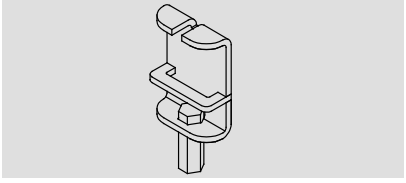

3. МНОГОЗАХВАТНЫЕ КЛЕЩИ



20 НОЖ С ЭЛЕКТРИЧЕСКИМ НАГРЕВОМ (ПОСТАВЛЯЕТСЯ ПО ЖЕЛАНИЮ КЛИЕНТА)



13. ТОРЦОВЫЙ ГАЕЧНЫЙ КЛЮЧ SOJ7 - 00202986

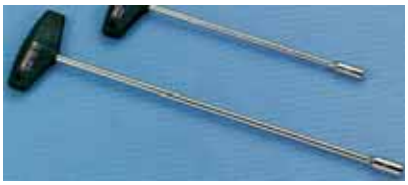

19. СПЕЦИАЛЬНЫЙ ИНСТРУМЕНТ – 09701749

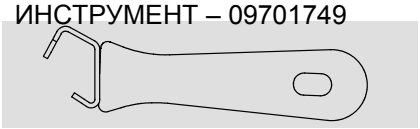

10. ПИЛА ПО МЕТАЛЛУ И/ИЛИ ШЛИФОВАЛЬНАЯ МАШИНКА + ДИСК (ДИАМЕТРОМ 125)



14. КОЛЬЦЕВАЯ ПИЛА Ø32 - 09701699 (SENSOR)

- Ø40 - 09700022 (MOD. 55),
- Ø51 - 09700030 (MOD. 75),
- Ø70 - 09700048 (MOD. 90),
- Ø108 - 09700055 (MOD. 125)

- Ø130 мм (Отверстия в стене)



ЭЛЕКТРИЧЕСТВО .... БУДЬТЕ ОСТОРОЖНЫ!

ПРЕДОСТАВЬТЕ ВЫПОЛНИТЬ ПОДКЛЮЧЕНИЕ К СИСТЕМЕ КВАЛИФИЦИРОВАННОМУ ЭЛЕКТРИКУ!



ОПАСНО

- Выполняйте подключение проводов системы с крайней осторожностью и вниманием.
- Всегда обеспечивайте надежное заземление.
- Проверьте все подключения перед включением.
- Всегда соблюдайте схемы электропроводки, содержащиеся в панели управления.
- Сравните уставки реле защиты мотора с данными на шильдике мотора
- Защиты мотора установлено производителем на минимальное значение.
- Если Вы не используете панель управления Roxell, не забудьте обеспечить необходимую защиты мотора
- Сравните информацию на табличке двигателя и подключение двигателя с местным напряжением:



3x380V+N
3x415V+N
} (IEC38- 3x400V+N)



3x220V
3x240V
3x200V
} (IEC38- 3x230V)

МАКСИМАЛЬНАЯ ДЛИНА КАБЕЛЕЙ МОТОРОВ: СМОТРИТЕ СТР III-70

СХЕМА ЭЛЕКТРОПРОВОДКИ

ГЕРМЕТИЧНЫЕ ДЕТАЛИ НА ПАНЕЛЯХ УПРАВЛЕНИЯ НЕ ДОЛЖНЫ НИ ПРИ КАКИХ ОБСТОЯТЕЛЬСТВАХ БЫТЬ РАЗГЕРМЕТИЗИРОВАНЫ!

В РУКОВОДСТВЕ ПО СБОРКЕ ПОКАЗАНА ТОЛЬКО СХЕМА СОЕДИНЕНИЙ. МОНТАЖНАЯ СХЕМА ВСЕГДА ПОСТАВЛЯЕТСЯ ВМЕСТЕ С ПАНЕЛЯМИ УПРАВЛЕНИЯ.

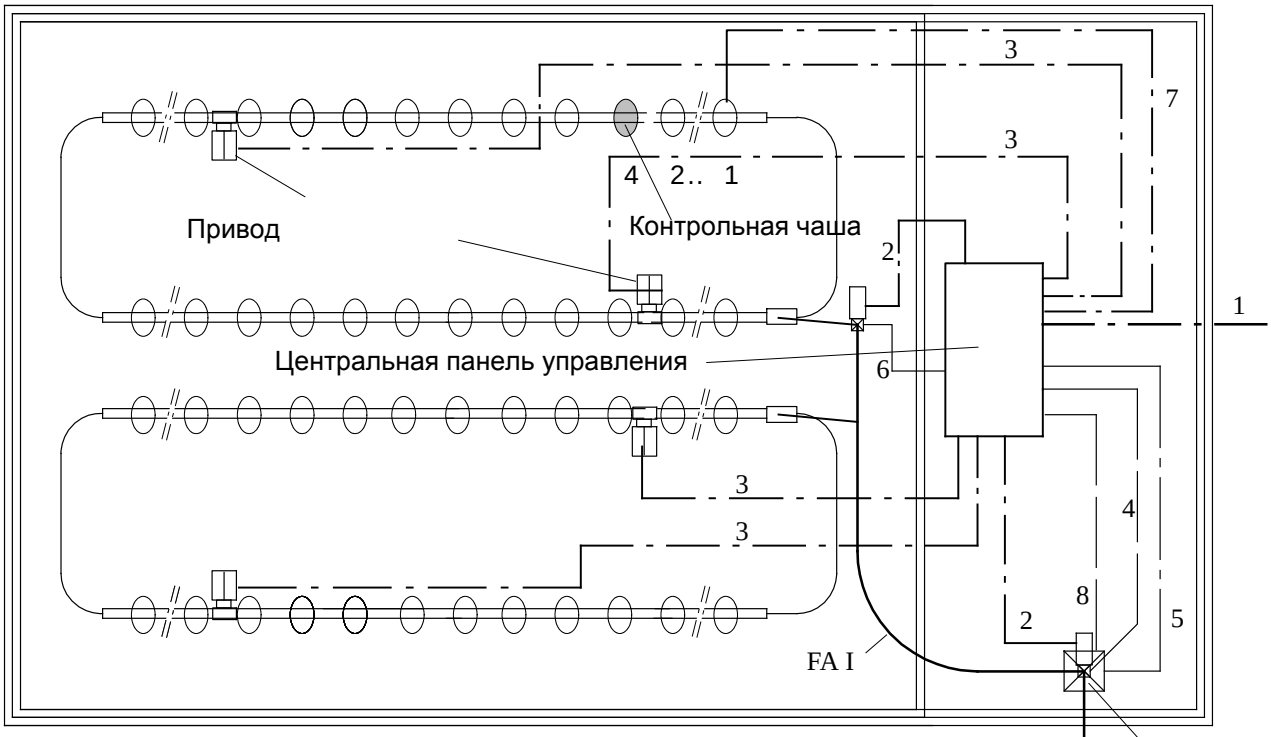

1. Питающий кабель { (3x400V+N IEC 38 / (3x380V+N / 3x415V+N } { 3x230V IEC 38 / 3x200V / 3x220V } / 3x240V).

2. Кабель к блокам питания шнека Flex-Auger (3x2,5+2,5).

3. Кабель к приводам линии (3x2,5+2,5).

4. Провод выключателя максимального уровня для весов(4x1,5) + +предохранительный выключательFA II (2x1,5).

5. Провод импульсного выключателя весов (2x0,75+0,75).

6. Провод предохранительного выключателя шнека Flex-Auger I (2x1,5)+sensor (4x1,5)

7. Кабельsensor Контрольная чаша (2x1,5).

8. Провод датчика минимального уровня для весов (4x1,5).

РИСУНОК 1.

МОНТАЖ ПАНЕЛИ УПРАВЛЕНИЯ

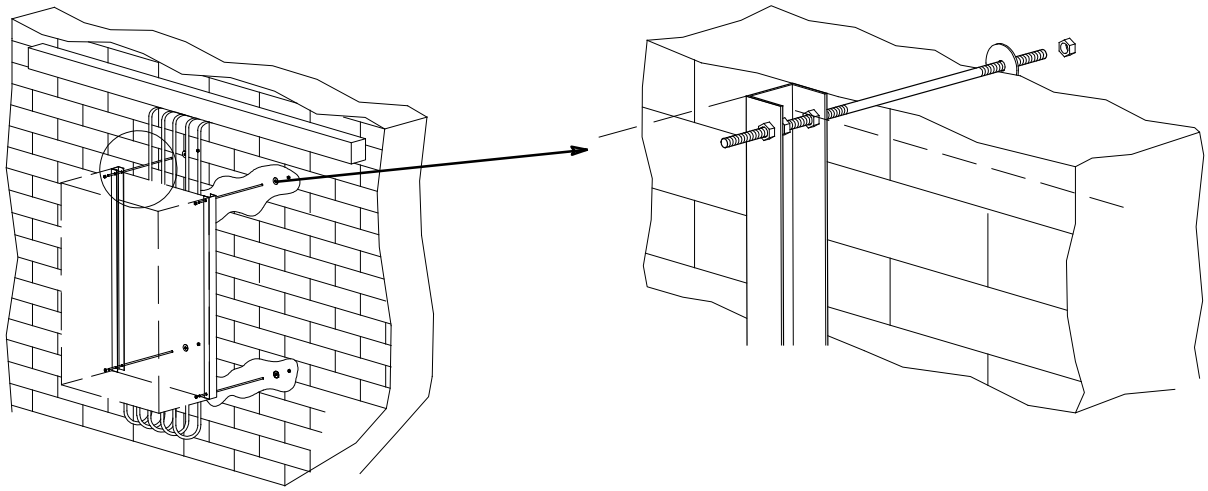

РИСУНОК 2.

* Необходимо наличие прочной стены для крепления подвески.
* Принадлежности для подвески всегда поставляются вместе с панелью.
* Необходимо наличие заземления, соответствующего местным техническим нормам.
* Между кормушкой и любой панелью, поставляемой компанией Roxell, необходимо всегда устанавливать силовые предохранители.
* В каждой точке подключения необходимо всегда использовать подходящие кабели электропитания и цепей управления.

ОБЩИЙ ВИД

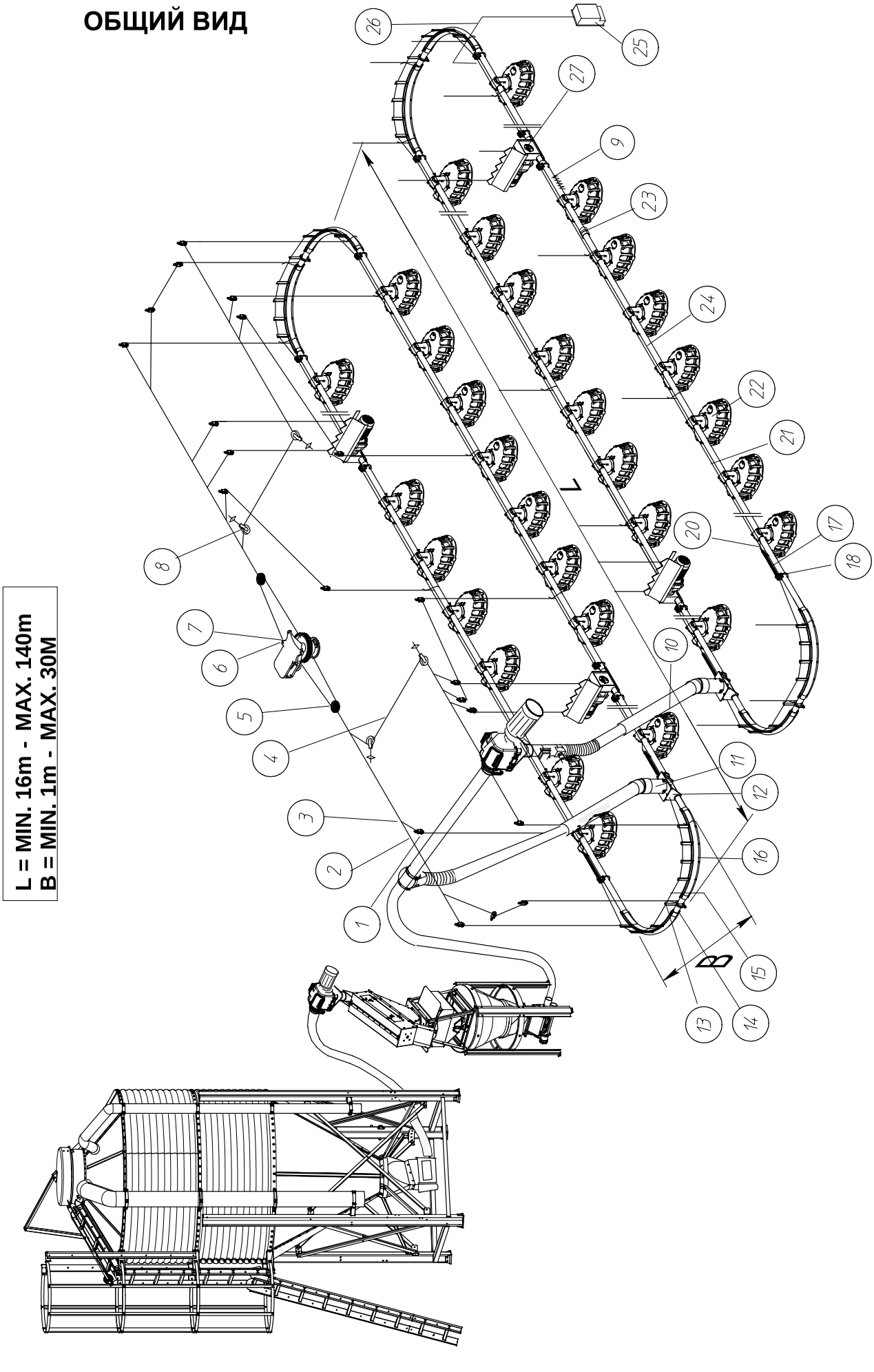
L = MIN. 16m - MAX. 140m
B = MIN. 1m - MAX. 30M
1
2
3
4
5
6
7
8
9
10
11
12
13
14
15
16
17
18
20
21
22
23
24
25
26
27
B

КОДЫ ДЕТАЛЕЙ

код	название	номер	код	название	номер
1	РОЛИК С КРЮКОМ НЕРЖ.СТ	00104349	13	ОПОРА ТРУБЫ АНТИНАСЕСТА	00700070
2	ТРОС Ф 5 ММ - 3/16" - (7X7)	00100388	14	ТРУБА 3.05 М БЕЗ ОТВЕРСТИЙ	00102269
3	ЗАЖИМ ТРОСА НО. 5	00100545	15	ТРОС 1/16"- 1.5ММ - 250М	00106839
4	ПОДВЕСНОЙ ШНУР	00100610		ТРОС 1/16"- 1.5ММ - 500М	00106831
	ТРОС 3/32" - Ф2.5 ММ - 250М	00106887	16	КОЛЕНО 90 ГРАД.(ШИР. ОТ 90 ДО 108)	00701086
	ТРОС 3/32" - Ф2.5 ММ - 500М	00106895	17	ПРУЖИНА	00400077
5	РОЛИК С ОДНОЙ ПРОУШИНОЙ	00100420	18	КРЕПЛЕНИЕ ТРОСА - НИЖНЕЕ	00102681
6	КМП ДЛЯ КРЕПЛЕНИЯ ТРОСА	00102699	20	ДВОЙНОЙ ЗАЖИМ ТРОСА НЕРЖ. СТ. - 3ММ	00106945
7	ЦЕНТРАЛЬНАЯ РУЧНАЯ ЛЕБЁДКА	00102368	21	ТРОС 1/16"- 1.5ММ - 250М	00106839
8	РОЛИК С АНКЕРНЫМ БОЛТОМ (МЕТАЛ.)	00702571		ТРОС 1/16"- 1.5ММ - 500М	00106831
9	ШНЕК С ЗАМКНУТЫМ ВИТКОМ	00601211	22	ЧАША КОРМУШКИ	ЧАСТИ
10	ТРУБА ПЛАСТ.Д/КАПЕЛЬН.Ф100ММ, ДЛ.1000ММ	07400153	23	ТРУБНЫЙ ХОМУТ В СБОРЕ Ф 45 ММ	00102921
11	ПРОЗРАЧ.ВПУСК.ОТВ.В СБ,ВОРОНКИ С/КОЛ.22А	00707729	24	ТРУБА 3,05 М ПРЯМОУГ.ОТВЕРСТИЯМИ	НЕСКОЛЬКО
12	ЗАГРУЗОЧНАЯ ВОРОНКА СО СКРЕБКОМ	00601252	25	ПРОТИВОНАСЕСТНАЯ ЗАЩИТА	00105692
			26	ТРОС Д/ПРОТИВОНАСЕСТНОЙ ЗАЩИТЫ - 50М	00106847
				ТРОС Д/ПРОТИВОНАСЕСТНОЙ ЗАЩИТЫ - 100М	00106855
			27	ПРИВОД	НЕСКОЛЬКО

ВАЖНЫЕ РАЗМЕРЫ – ИНДИКАТИВНЫЕ.

ЭТИ РАЗМЕРЫ ЯВЛЯЮТСЯ ОБЩИМИ УКАЗАНИЯМИ! ПОСОВЕТУЙТЕСЬ С ТЕХНИЧЕСКИМ КОНСУЛЬТАНТОМ ПИТОМНИКА.

Сначала выберите местоположение контура, учитывая:

КОЛИЧЕСТВО ПТИЦ НА ЧАШУ

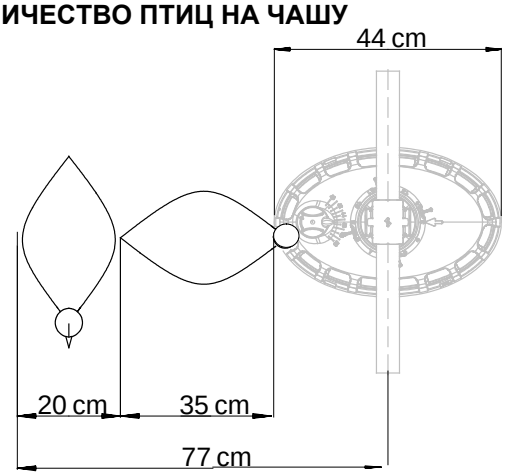

РИСУНОК 3.

КОЛИЧЕСТВО ПТИЦ НА МАНЖЕТУ

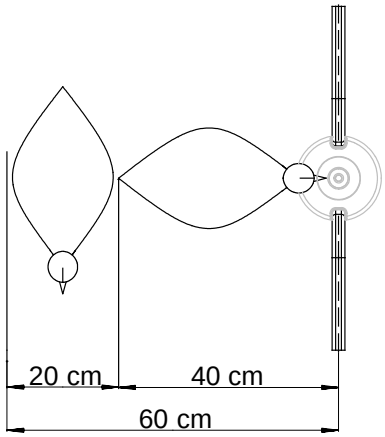

РИСУНОК 4.

Линия поения Линии поения не менее чем 50 см и не более чем 60 см от гнезд для несушек.

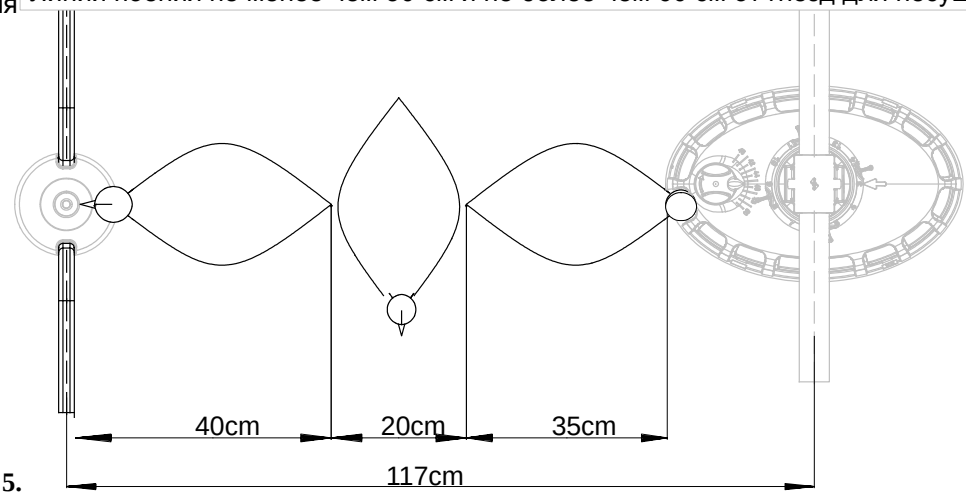

РИСУНОК 5.

При использовании двух систем кормления: установите линию для петушков на расстоянии не менее чем **60 см** от стены.

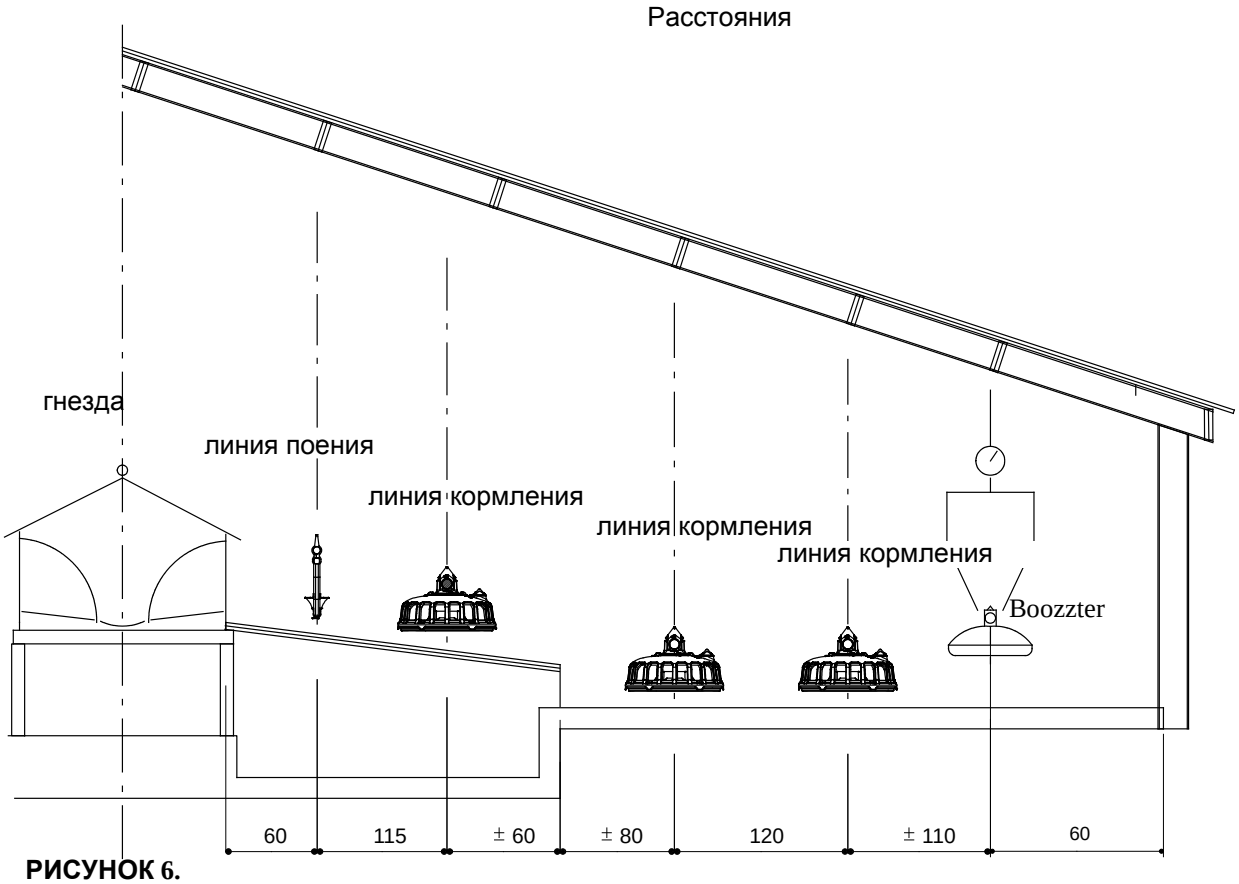

РИСУНОК 6.

МИНИМАЛЬНЫЕ РЕКОМЕНДУЕМЫЕ РАЗМЕРЫ

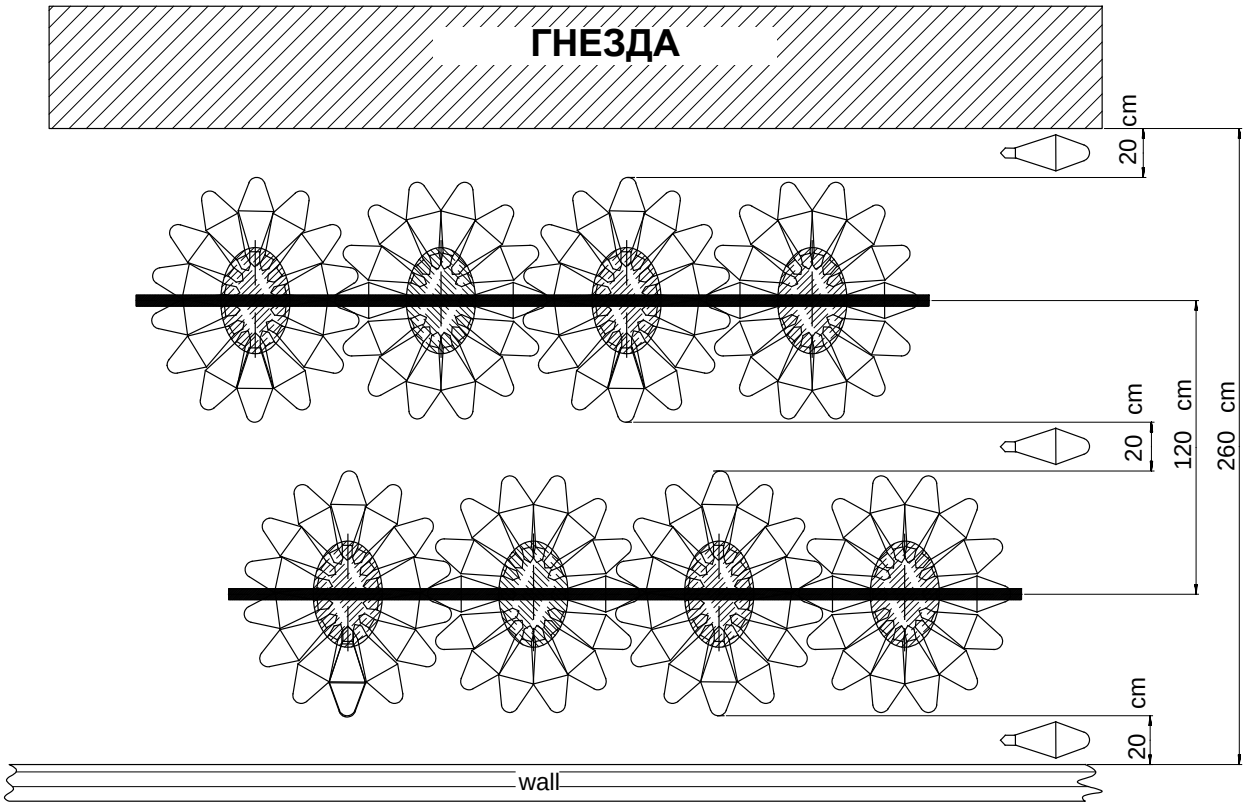

РИСУНОК 7.

ИНСТРУКЦИИ ПО ВЫБОРУ СИСТЕМЫ ПОДАЧИ КОРМА

	1 ТОЧКА ЗАПОЛНЕНИЯ
	Длина птичника до 80 м (30 м/мин.) Количество труб в линии 0-52
1 контур	Шнек FA 90 от бункера до весов - 350 об/мин (0,74 кВт) весы 6,5 тонн Шнек FA 90 от весов до контуров - 350 об/мин (0,74 кВт) Требуемая производительность: 1300 кг/час
2 контура	Шнек FA 90 от бункера до весов - 450 об/мин (1,1 кВт) весы 6,5 тонн Шнек FA 90 от весов до контуров - 450 об/мин (1,1 кВт) Требуемая производительность: 2600 кг/час
3 контура	Шнек FA 90 от бункера до весов - 550 об/мин (1,5 кВт) весы 6,5 тонн Шнек FA 90 от весов до контуров - 550 об/мин (1,5 кВт) Требуемая производительность: 3900 кг/час
4 контура	2 шнека FA 90 от бункера до весов - 450 об/мин (1,1 кВт) весы 6,5 тонн 2 шнека FA 90 от весов до контуров - 450 об/мин (1,1 кВт) Требуемая производительность: 5200 кг/час
5 контуров	2 шнека FA 90 от бункера до весов - 550 об/мин (1,5 кВт) весы 13,5 тонн 2 шнека FA 90 от весов до контуров - 550 об/мин (1,5 кВт) Требуемая производительность: 6500 кг/час
6 контуров	2 шнека FA 90 от бункера до весов - 550 об/мин (1,5 кВт) весы 13,5тонн 2 шнека FA90 от весов до контуров - 550 об/мин (1,5 кВт) Требуемая производительность: 7800 кг/час

	2 ТОЧКИ ЗАПОЛНЕНИЯ
	Длина птичника от 81 м до 150 м (30 м/мин). Количество труб в контуре 54-100
1 контур	Шнек FA 90 от бункера до весов - 450 об/мин (1.1 кВт) весы 6,5 тонн Шнек FA 90 от весов до контуров - 450 об/мин (1.1 кВт) Требуемая производительность: 2600 кг/час
2 контура	2 шнека FA 90 от бункера до весов - 450 об/мин (1,1 кВт) весы 6,5 тонн 2 шнека FA 90 от весов до контуров - 450 об/мин (1,1 кВт) Требуемая производительность: 5200 кг/час
3 контура	2 шнека FA 90 от бункера до весов - 550 об/мин (1,5 кВт) весы 13,5 тонн 2 шнека FA90 от весов до контуров - 550 об/мин (1,5 кВт) Требуемая производительность: 7800 кг/час
4 контура	4 шнека FA90 от бункера до весов - 450 об/мин (1,1 кВт) весы 13,5 тонн 4 шнека FA90 от весов до контуров – 450 об/мин (1,1 кВт) Требуемая производительность: 10400 кг/час
5 - 6 - ... контуров	Пожалуйста, выполняйте ежедневное взвешивание бункера или используйте электронные весы для бункера.

ИНСТРУКЦИИ ПО ЭКСПЛУАТАЦИИ ВНУТРЕННЕГО НАКОПИТЕЛЯ НА 80 КГ С ЭЛЕКТРОННЫМИ ВЕСАМИ EBW70

ИСПОЛЬЗУЕТСЯ ДЛЯ ЗАПОЛНЕНИЯ КОНТУРОВ				
Производительность в соответствии с количеством контуров (кг)	**30 м/мин.**			
	Шнек FA 90 от бункера до весов	**Производительность (кг)**	**Шнек FA 90 от весов до птичника**	**Производительность (кг)**
1 - 1300	Шнек FA 90 - 450 об/мин	3100*	Шнек FA 90 - 350 об/мин	2400
2 - 2600	Шнек FA 90 - 550 об/мин	3900*	Шнек FA 90 - 450 об/мин	3100
3 - 3900	Шнек FA 90 - 900 об/мин	5200*	Шнек FA 90 - 550 об/мин	3900
4 - 5200	2 шнека FA 90 - 550 об/мин	2 x 3900*	2 шнека FA 90 - 450 об/мин	2 x 3100
5 - 9600	нет данных	-	нет данных	-

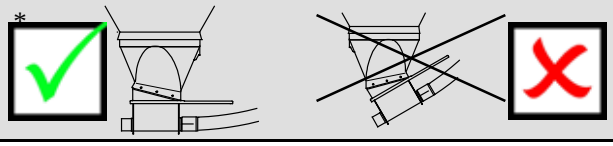

ДЛЯ МОНТАЖА СИСТЕМЫ ПОДАЧИ КОРМА МОДЕЛИ 90

ИНСТРУКЦИИ ПО СТАНДАРТНОЙ УСТАНОВКЕ: СМ. РУКОВОДСТВО ПО ЭКСПЛУАТАЦИИ И СБОРКЕ ШНЕКА «FLEX-AUGER» ВНИМАТЕЛЬНО ИЗУЧИТЕ ЭТИ ИНСТРУКЦИИ!!!

ВСЕГДА ИСПОЛЬЗУЙТЕ ГОРИЗОНТАЛЬНЫЙ ЗАГРУЗОЧНЫЙ ПОДДОН КАК НА БУНКЕРЕ ДЛЯ КОРМА, ТАК И НА ВЕСАХ.

1. **ПРИ УСТАНОВКЕ ШНЕКА FLEX-AUGER ИСПОЛЬЗУЙТЕ НЕСКОЛЬКО КОЛЕН, ЧИСЛО КОТОРЫХ НЕ ДОЛЖНО ПРЕВЫШАТЬ РЕКОМЕНДУЕМОЕ**
2. **ВНИМАНИЕ! НЕ ДЕЛАЙТЕ ТРУБНЫЕ СОЕДИНЕНИЯ ВЫШЕ ЗАГРУЗОЧНЫХ ПОДДОНОВ КОРМА!!!**
3. **ПОЗАБОТЬТЕСЬ О ДОСТАТОЧНОМ ПРОСТРАНСТВЕ МЕЖДУ СИСТЕМОЙ ПОДАЧИ КОРМА И ЛИНИЯМИ: - ЭТО УПРОСТИТ УСТАНОВКУ ПОДВЕСКИ. - КРОМЕ ТОГО, БЛАГОДАРЯ ЭТОМУ СИСТЕМА НЕ БУДЕТ ПРЕПЯТСТВОВАТЬ ПОДЪЁМУ КОНТУРОВ!**
   -ТАКИМ ОБРАЗОМ УПРОСТИТСЯ ПОДВЕСКА.
   - ТАКЖЕ БУДЕТ ПРЕДОТВРАЩЕНО ВОЗНИКНОВЕНИЕ ПРЕГРАД ПРИ ПОДЪЕМЕ ЛИНИЙ.
4. **ПРИМЕЧАНИЕ. УСТАНОВИТЕ ОТВОДНЫЕ ТРУБЫ ПОД УГЛОМ 60° ОТНОСИТЕЛЬНО ЗАГРУЗОЧНОГО ПОДДОНА КОРМА.**
5. **В КАЧЕСТВЕ ЭЛЕКТРОДВИГАТЕЛЕЙ МОЩНОСТЬЮ 2,2 КВТ СИСТЕМЫ FLEX-AUGER НЕ МОГУТ БЫТЬ ИСПОЛЬЗОВАНЫ ОДНОФАЗНЫЕ ЭЛЕКТРОДВИГАТЕЛИ С НОМИНАЛЬНЫМ НАПРЯЖЕНИЕМ 220 В.**
6. **В СЛУЧАЕ ИСПОЛЬЗОВАНИЯ В ЛИНИИ СИСТЕМЫ ТАНДЕМ, НИКОГДА НЕ ИСПОЛЬЗУЙТЕ РЕДУКТОРНЫЙ ЭЛЕКТРОДВИГАТЕЛЬ С КРУТЯЩИМ МОМЕНТОМ СВЫШЕ 900 Т/М.**

ПОДГОТОВКА ЛИНИИ КОРМЛЕНИЯ С 2-МЯ И 3-МЯ ПРИВОДАМИ

КОЛИЧЕСТВО ПРИВОДОВ	МАКСИМАЛЬНАЯ ДЛИНА ШНЕКА
2	< 200m
3	300m

МИНИМУМ 2 ПРИВОДА!!

Установите один привод на расстоянии трех труб от загрузочного поддона!

Загрузочный поддон

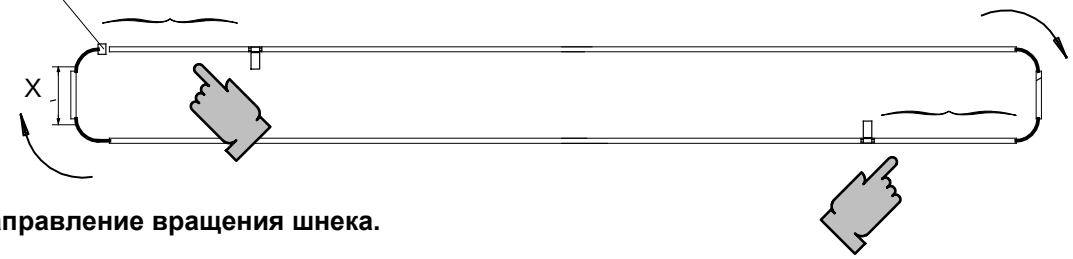

Направление вращения шнека.

Установите один привод на расстоянии трех труб от коленчатого патрубка!

РИСУНОК 8.

3 ПРИВОДА

С одной стороны контура установлен 1 привод, расположенный посередине. С другой стороны установлены 2 привода, расположенные следующим образом:

Определение положения приводов:

1. [КОЛИЧЕСТВО ТРУБ (Т) + 4 КОЛЕНЧАТЫХ ПАТРУБКА 90_] x 3,05М (ДЛИНА ТРУБЫ) + 2 x ШИРИНА ЛИНИИ (X).

   [80 (T) + 4 КОЛЕНЧАТЫЕ ПАТРУБКИ] x 3,05m + (2 x 1m) = 258,2m

2. Разделите эту окружность на 3 - полученное расстояние равно общей длине трубы между двумя приводами на одной стороне цепи. 258,2 м: 3 = 86,06м

3. Разделите эту длину на 3,05 м, что позволит узнать число труб.
   86,06 м: 3,05 м = 28,68 или 29 труб длиной 3,05 м между двумя приводами на прямом участке

ВНИМАНИЕ: ВСЕГДА УСТАНАВЛИВАЙТЕ 2 ПРИВОДА НА ОДНОЙ ПРЯМОЙ С ЗАГРУЗОЧНЫМ ПОДДОНОМ!

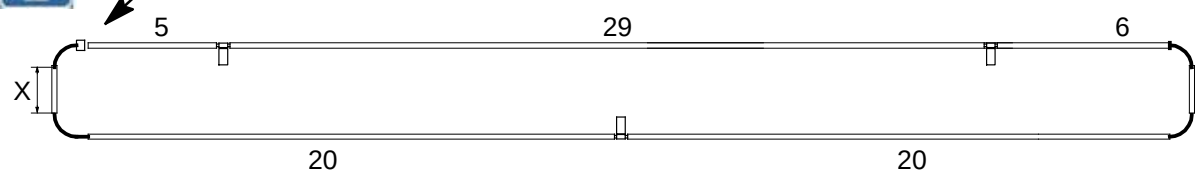

ПРИМЕЧАНИЕ: МОЖЕТ ВОЗНИКНУТЬ НЕОБХОДИМОСТЬ В УСТАНОВКЕ ПРИВОДОВ АСИММЕТРИЧНО.

РИСУНОК 9.

ОПРЕДЕЛЕНИЕ ПОЛОЖЕНИЯ ЗАГРУЗОЧНОГО ПОДДОНА

Определите, по отношению к системе подачи корма, положение ЗАГРУЗОЧНОГО ПОДДОНА ДЛЯ КОРМА и направление вращения шнека.

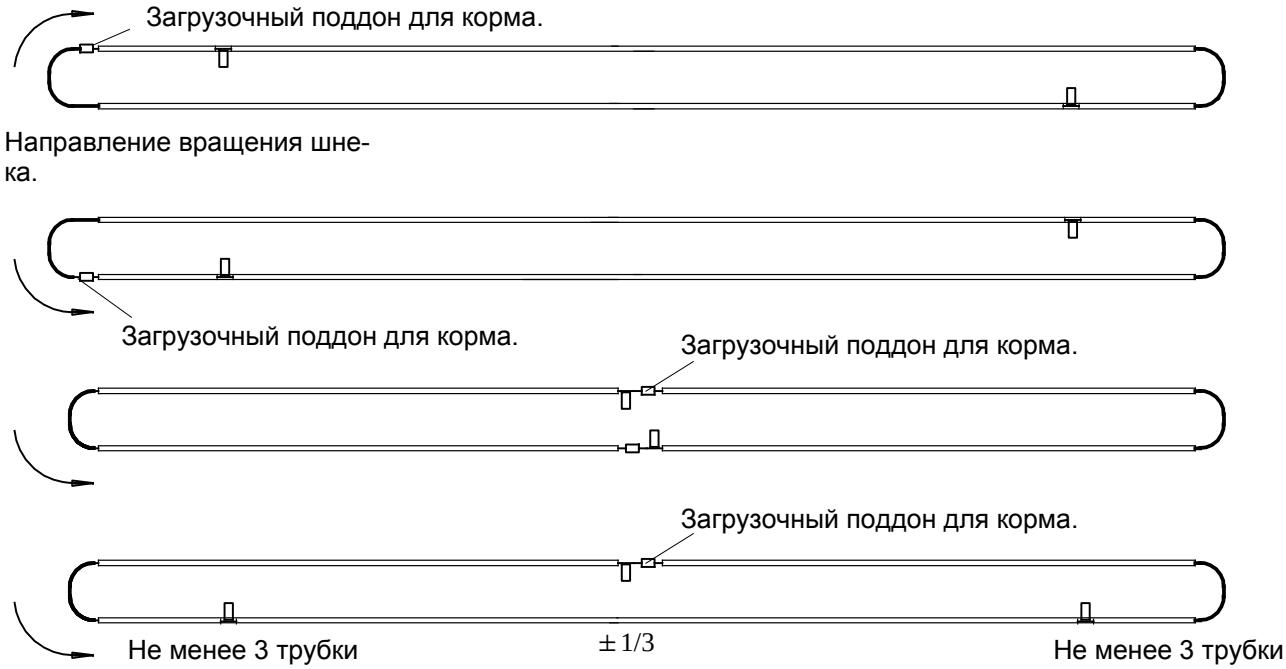

РИСУНОК 10.

УСТАНОВИТЕ ЗАГРУЗОЧНЫЕ ПОДДОНЫ ДЛЯ ПОДАЧИ КОРМА, КАК ПОКАЗАНО НА РИС. 11.

Расстояние между последним и предпоследним контурами всегда должно быть МЕНЬШЕ, чем расстояние между другими контурами. При монтаже системы обеспечьте, чтобы это расстояние было как можно меньше.

ЭТО ПРЕДОТВРАЩАЕТ РАБОТУ ПОСЛЕДНЕЙ ЛИНИИ В ЧАСТИЧНО НЕЗАПОЛНЕННОМ СОСТОЯНИИ.

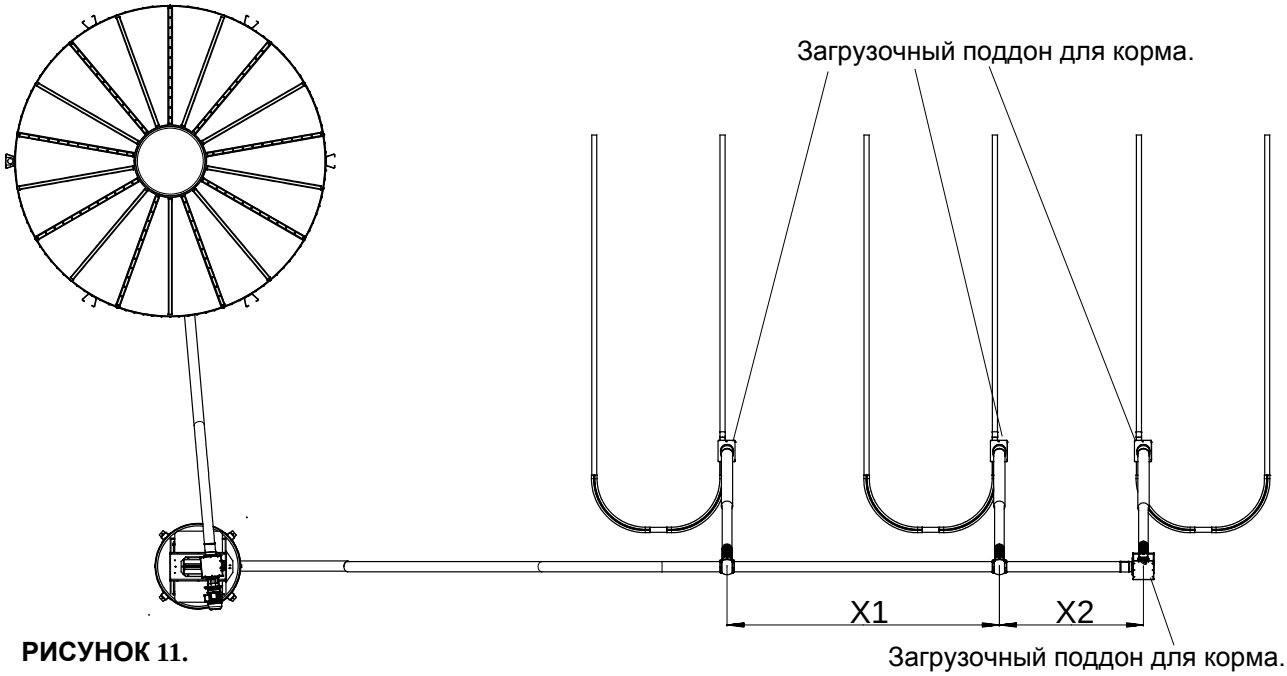

РИСУНОК 11.

ПОДВЕСКА

ПОДВЕСКА СИСТЕМЫ ОЧЕНЬ ВАЖНА: ОНА ДОЛЖНА ВЫПОЛНЯТЬСЯ ОСТОРОЖНО И АККУРАТНО! ВНИМАТЕЛЬНО ИЗУЧИТЕ ИНСТРУКЦИИ ПЕРЕД НАЧАЛОМ МОНТАЖА ПОДВЕСКИ.

Одна точка подвески на каждый коленчатый патрубок и одна точка подвески между двумя коленчатыми патрубками, если ширина более чем 2 м.

- **ВНИМАНИЕ: ПРИ НАЛИЧИИ ИЗОЛЯЦИОННОГО СЛОЯ СНАЧАЛА УСТАНОВИТЕ НЕОБХОДИМОЕ УСИЛЕНИЕ!**

ОПАСНО

- **КАЖДАЯ ТОЧКА ПОДВЕСКИ (МАЛЕНЬКИЙ РОЛИК) ДОЛЖНА ВЫДЕРЖИВАТЬ ГРУЗ В 100 КГ.**
- **КАЖДЫЙ КРЕПЕЖНЫЙ ЭЛЕМЕНТ ПРОЧНОГО БЛОКА ДОЛЖЕН ВЫДЕРЖИВАТЬ НАГРУЗКУ 3 X F. ВЫ МОЖЕТЕ ЛЕГКО ОПРЕДЕЛИТЬ ПОЛОЖЕНИЕ ЛЕБЕДКИ ПРИ ПОМОЩИ ДЕЙСТВУЮЩИХ СИЛ:**

- НА СТАНДАРТНЫЙ БЛОК

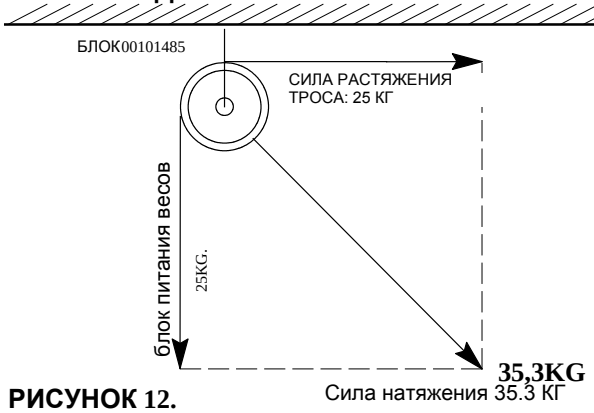

РИСУНОК 12. Сила натяжения 35.3 КГ

- НА ПОДВЕСКУ СИЛОВОГО УЗЛА

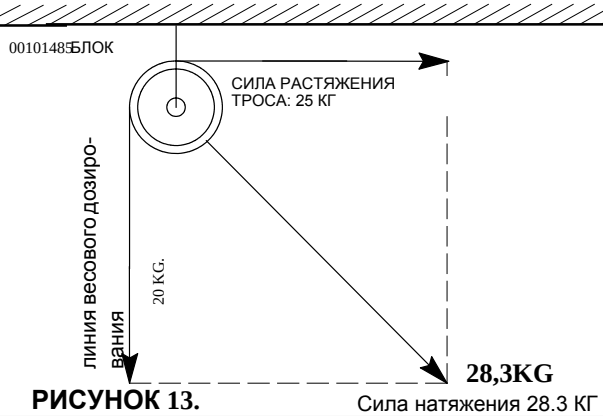

РИСУНОК 13. Сила натяжения 28.3 КГ

КОМПОНЕНТЫ ПОДВЕСКИ

ДЕРЕВЯННАЯ БАЛКА:

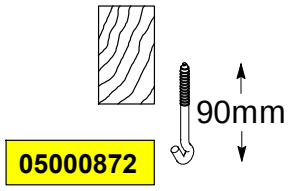

РИСУНОК 14.

ДРЕВЕСИНА : + ИЗОЛЯЦИЯ

Просверлите маленькое отверстие в ТВЕРДОЙ ДРЕВЕСИНЕ. Это не позволит винт-крюкам обрываться.

Используйте дрель и специальный шуруповерт для винт-крюков.

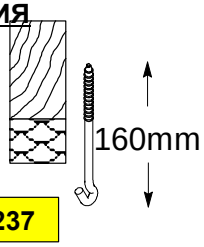

РИСУНОК 15.

ЖЕЛЕЗОБЕТОННАЯ БАЛКА:

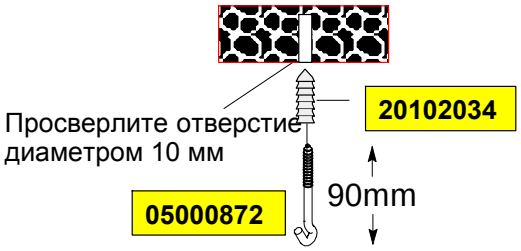

РИСУНОК 16.

МЕТАЛЛИЧЕСКАЯ БАЛКА:

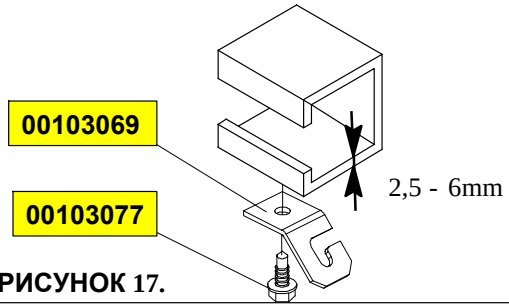

РИСУНОК 17.

МЕТАЛЛИЧЕСКАЯ БАЛКА I:

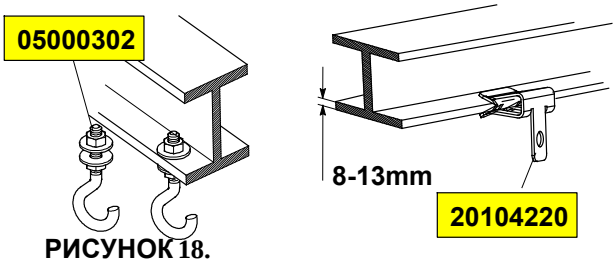

РИСУНОК 18.

СХЕМА ПОДВЕСКИ ЛИНИИ (1 ЛЕБЕДКА)

При необходимости установите усиливающие профили.
Основной трос и прочные блоки должны быть на одном уровне.

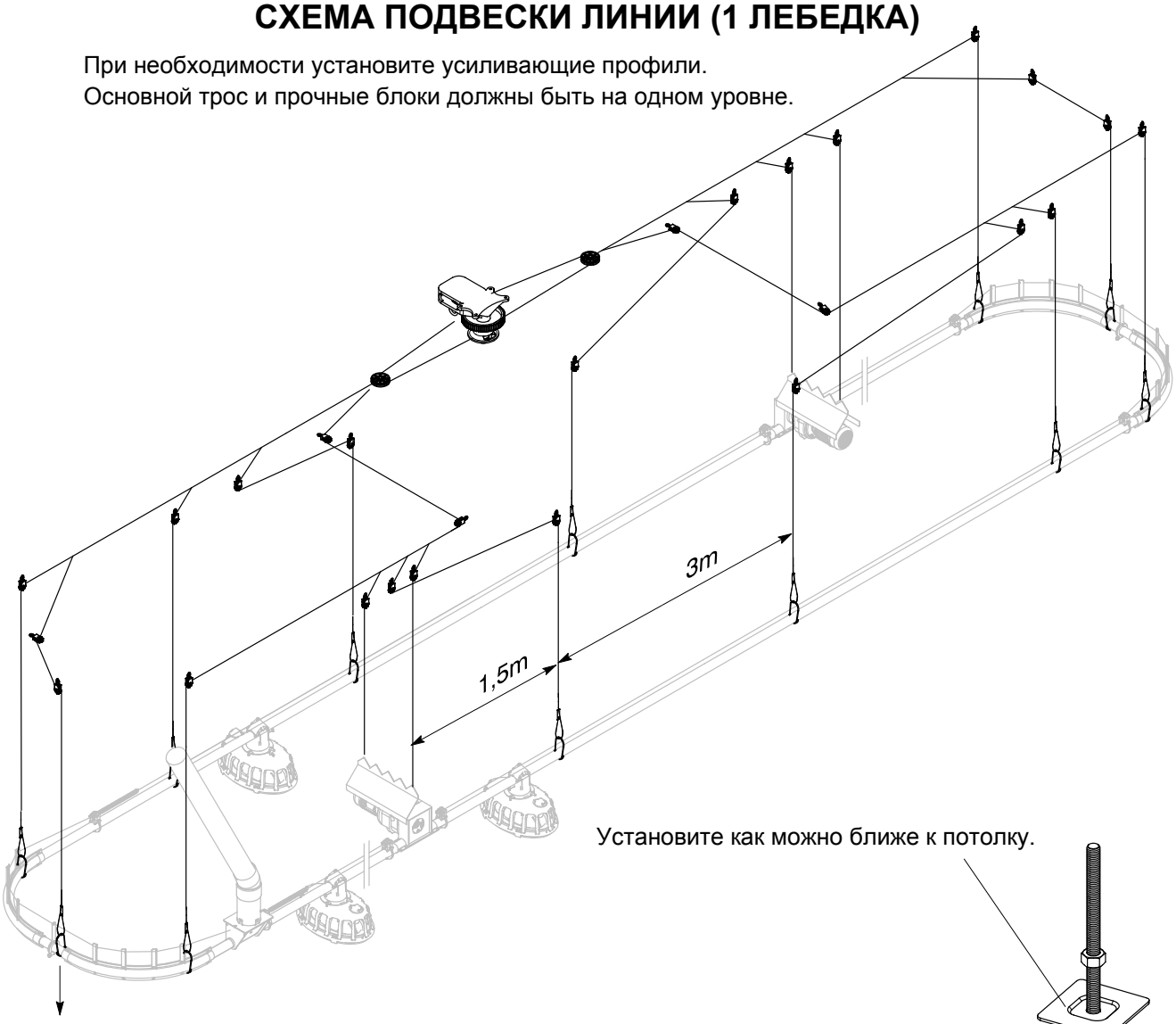

Установите как можно ближе к потолку.

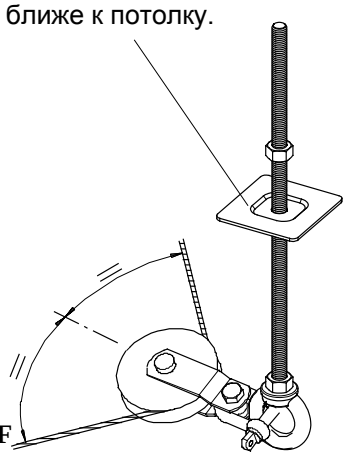

БОКОВАЯ СТОРОНА ЛИНИИ: 1 ТОЧКА ПОДВЕСКИ НАД ТРУБОЙ И ОДНА ТОЧКА ПОДВЕСКИ НА КАЖДЫЙ КОЛЕНЧАТЫЙ ПАТРУБОК.

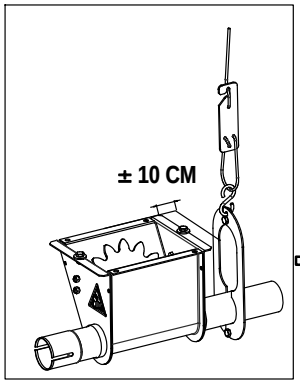

$$F = \frac{\text{ДЛИНА ПЕРИМЕТРА ЛИНИИ (m) x 7,5 КГ}}{4}$$

Выберите 1 точку подвеса (±) в 10 см за хоппером потребления корма.

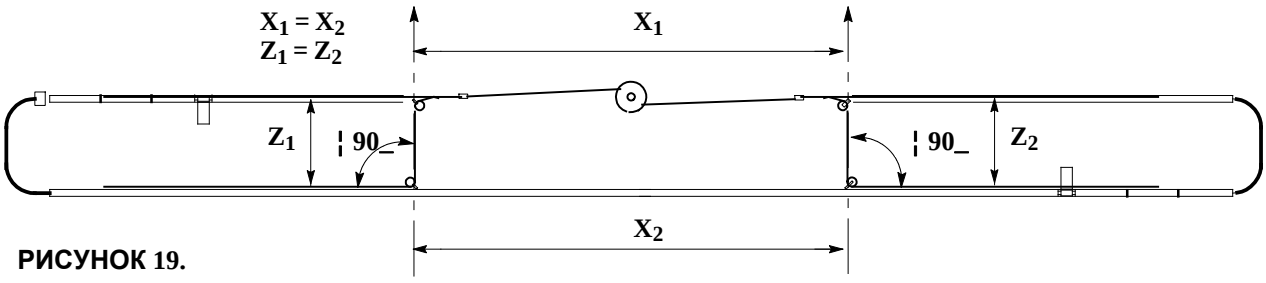

РИСУНОК 19.

ОПЦИЯ: СХЕМА ПОДВЕСКИ ЛИНИИ (2 ЛЕБЕДКИ)

При необходимости установите усиливающие профили.

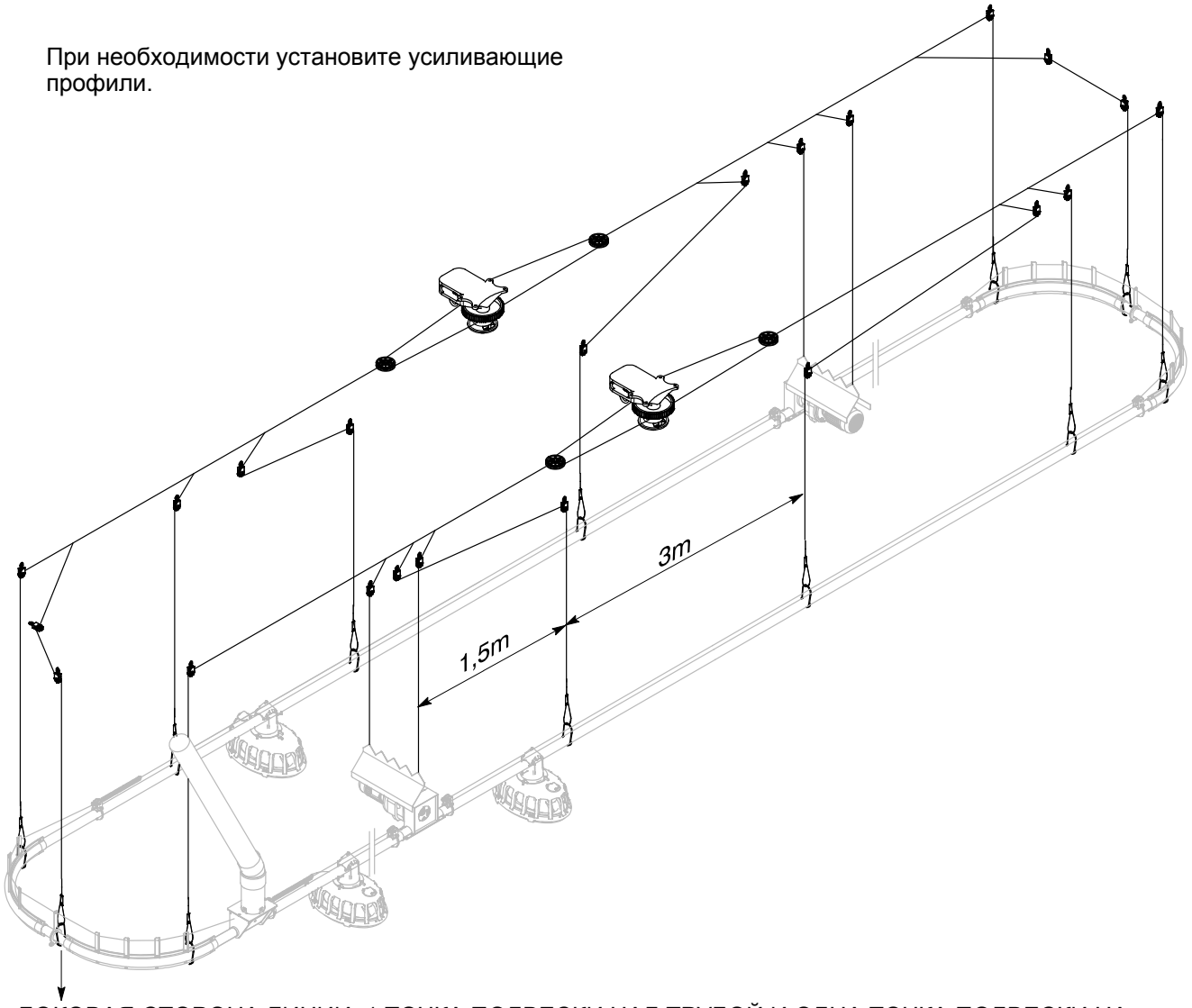

БОКОВАЯ СТОРОНА ЛИНИИ: 1 ТОЧКА ПОДВЕСКИ НАД ТРУБОЙ И ОДНА ТОЧКА ПОДВЕСКИ НА КАЖДЫЙ КОЛЕНЧАТЫЙ ПАТРУБОК.

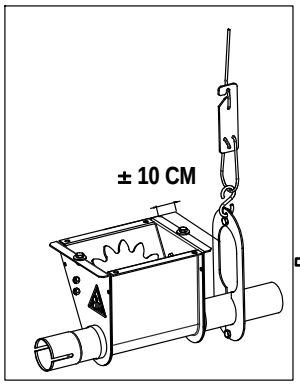

Выберите 1 точку подвеса (±) в 10 см за хоппером потребления корма.

РИСУНОК 20.

СИСТЕМА ПОДВЕСКИ : 0-30М - МАКС. 420 КГ

ОПАСНО

<u>МЕРЫ ПРЕДОСТОРОЖНОСТИ:</u> ЗАПРЕЩАЕТСЯ УСТАНАВЛИВАТЬ СИСТЕМУ, ДЛИНА КОТОРОЙ ПРЕВЫШАЕТ РЕКОМЕНДУЕМУЮ ДЛИНУ.

Установите центральную лебедку в центре птичника. Нагрузка на лебедку составляет 800 кг..

В КОНТУРЕ ДО 20 ТРУБ

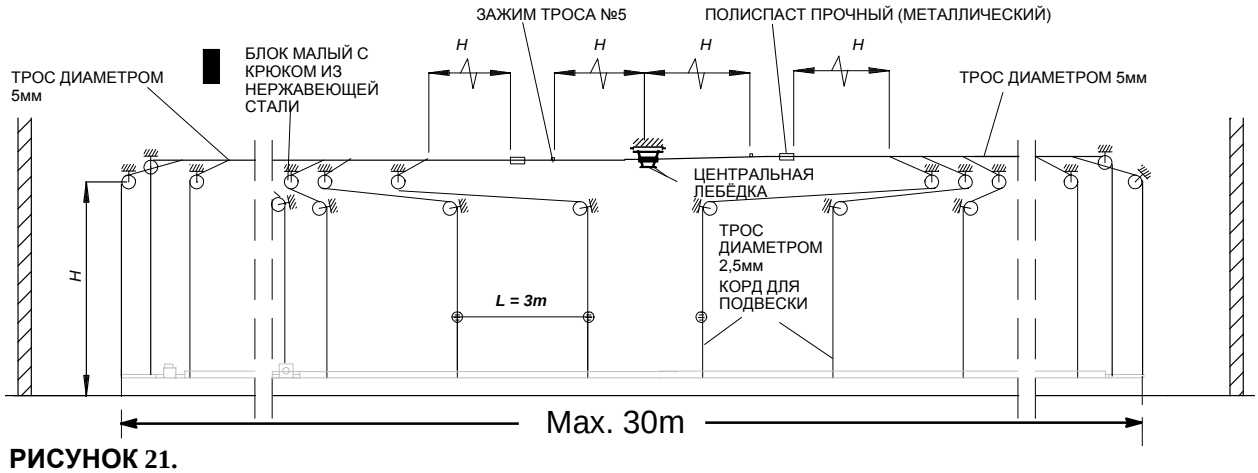

РИСУНОК 21.

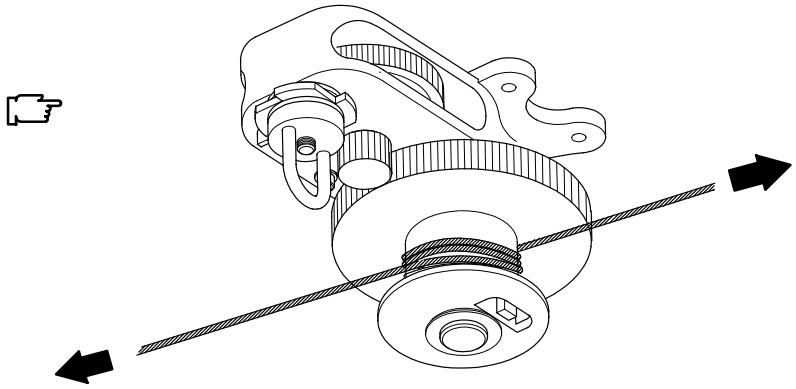

РИСУНОК 22.

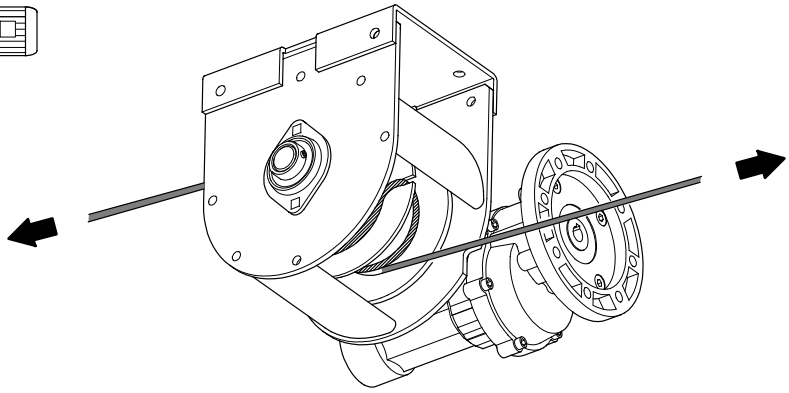

РИСУНОК 23.

СИСТЕМА ПОДВЕСКИ : 30-80M - МАКС. 865 КГ

ОПАСНО

<u>МЕРЫ ПРЕДОСТОРОЖНОСТИ:</u> ЗАПРЕЩАЕТСЯ УСТАНАВЛИВАТЬ СИСТЕМУ, ДЛИНА КОТОРОЙ ПРЕВЫШАЕТ РЕКОМЕНДУЕМУЮ ДЛИНУ.

В КОНТУРЕ ДО 54 ТРУБ

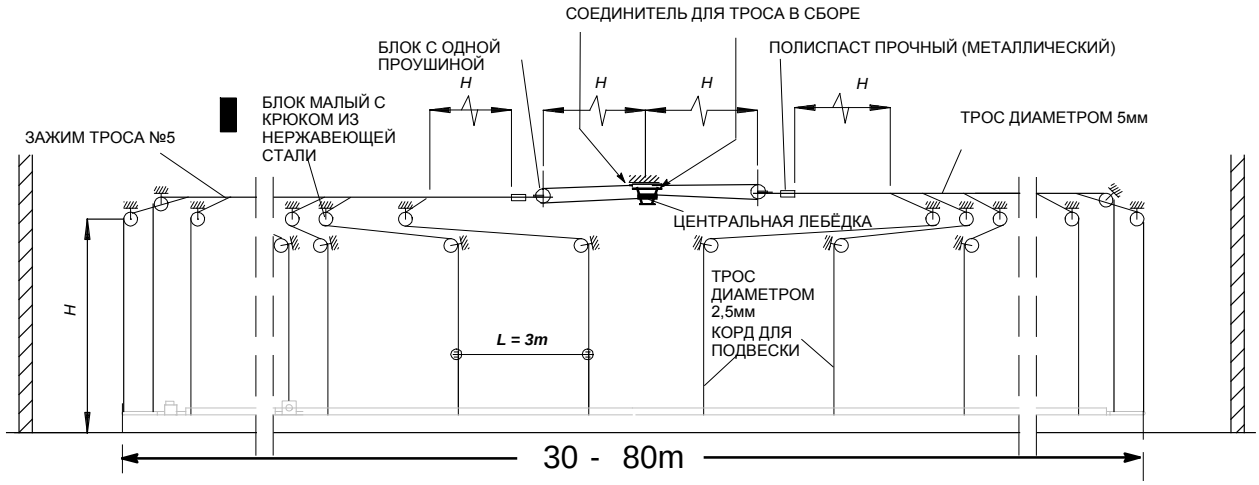

РИСУНОК 24.

ОДНО ИЗМЕНЕНИЕ НАПРАВЛЕНИЯ

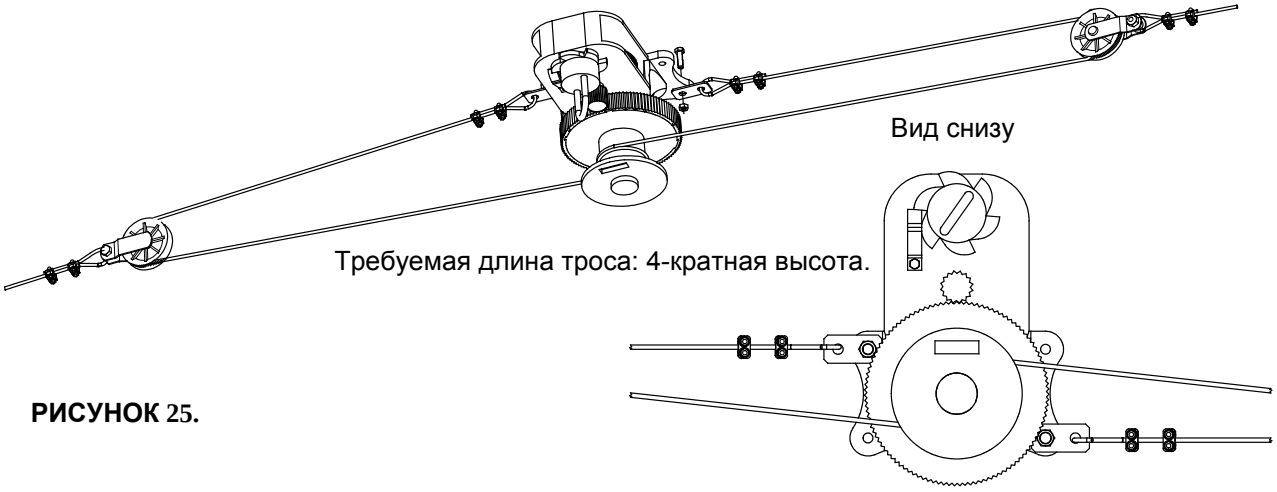

РИСУНОК 25.

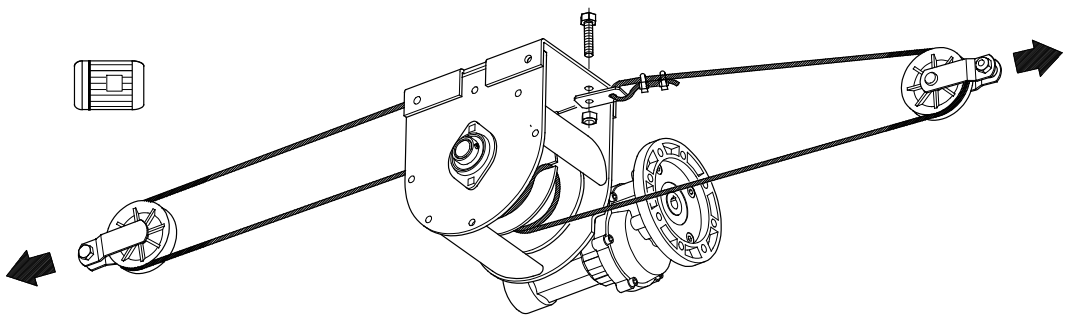

РИСУНОК 26.

СИСТЕМА ПОДВЕСКИ : 80-150 M - МАКС. 1.245КГ

ОПАСНО

<u>МЕРЫ ПРЕДОСТОРОЖНОСТИ:</u> ЗАПРЕЩАЕТСЯ УСТАНАВЛИВАТЬ СИСТЕМУ, ДЛИНА КОТОРОЙ ПРЕВЫШАЕТ РЕКОМЕНДУЕМУЮ ДЛИНУ.

В КОНТУРЕ ДО 97 ТРУБ

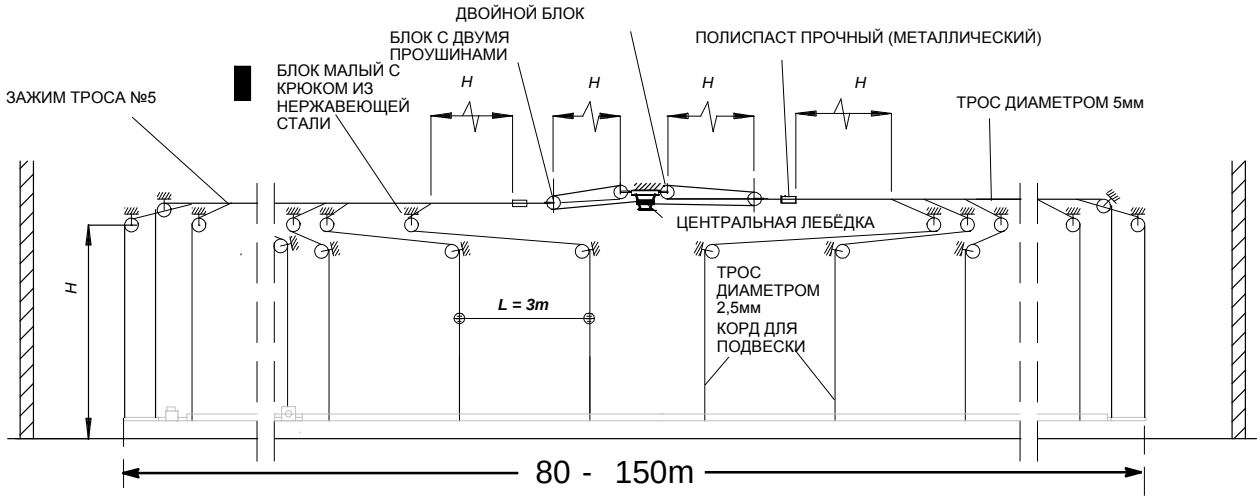

РИСУНОК 27.

ДВОЙНОЕ ИЗМЕНЕНИЕ НАПРАВЛЕНИЯ

Прочный потолок или усиливающие профили



Требуемая длина троса: 6-кратная высота.

РИСУНОК 28.

Прочный потолок или усиливающие профили

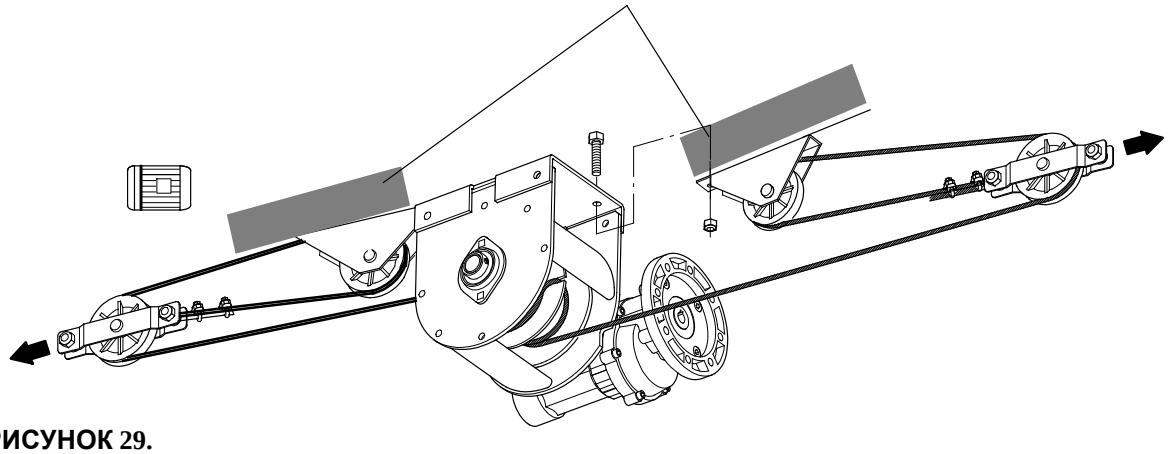

РИСУНОК 29.

УСТАНОВКА ЦЕНТРАЛЬНОИ ЛЕБЕДКИ

МАКСИМАЛЬНАЯ ПОДЪЁМНАЯ МОЩНОСТЬ: 800 КГ.

ОПАСНО

ВАЖНО: ЛЕБЕДКА МОЖЕТ ИСПОЛЬЗОВАТЬСЯ ТОЛЬКО КАК ЦЕНТРАЛЬНАЯ ЛЕБЕДКА, А НЕ В КОНЦЕ КОНТУРА. ПОЭТОМУ УСТАНОВИТЕ ЛЕБЕДКУ ПО ЦЕНТРУ.

ТЯГОВОЕ УСИЛИЕ ЛЕБЁДКИ – 800 КГ. УСТАНОВИТЕ ЛЕБЁДКУ НА ПРОЧНОМ УЧАСТКЕ КРЫШНОЙ КОНСТРУКЦИИ. УСТАНОВИТЕ УСИЛЕНИЕ ПО МЕРЕ НЕОБХОДИМОСТИ.

= РУЧНАЯ ЦЕНТРАЛЬНАЯ ЛЕБЕДКА.

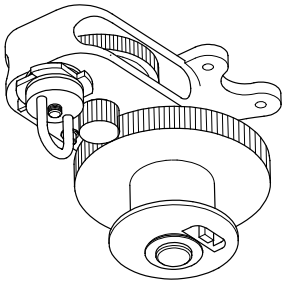

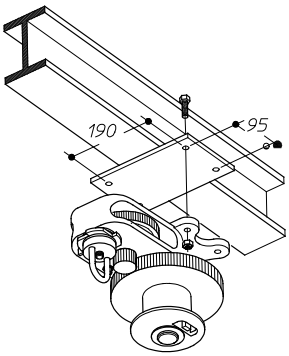

Компания Roxell поставляет ручную лебедку без монтажной плиты и болтов/гаек.

Прикрепите лебедку непосредственно к ПРОЧНОМУ ПОТОЛКУ.

Вы можете осуществлять монтаж в любом направлении.

ОПЦИЯ

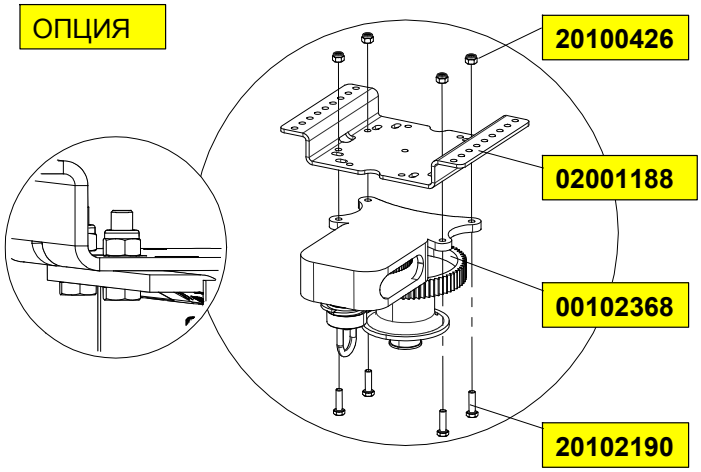

РИСУНОК 30.

= ЦЕНТРАЛЬНАЯ ЛЕБЕДКА С РЕДУКТОРОМ (МОТОРИЗИРОВАННАЯ), ПОСТАВЛЯЕТСЯ ВМЕСТЕ С МОНТАЖНОЙ ПЛИТОЙ.

Скорость подъема: 1м/мин.

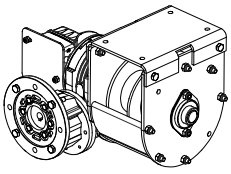

Прикрепите плиту к ПРОЧНОМУ ПОТОЛКУ. Обратите внимание на правильное направление.

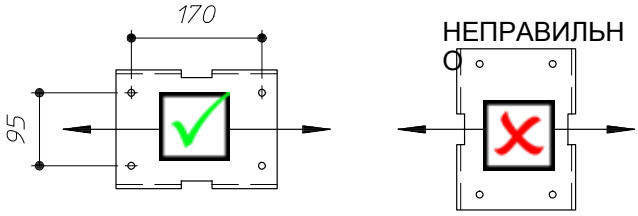

Прикрепите лебедку к плите при помощи болтов и контргаек.

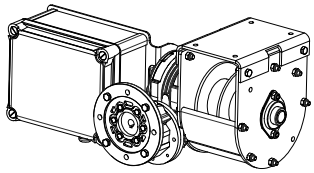

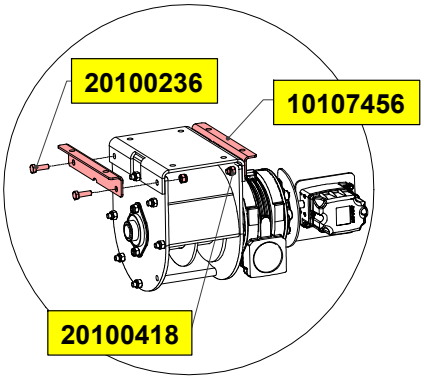

Установите двигатель после завершения монтажа.

РИСУНОК 31.

МОНТАЖ ОСНОВНОГО ТРОСА

УЧТИТЕ ДВОЙНОЕ ИЗМЕНЕНИЕ НАПРАВЛЕНИЯ!! ТОЛЬКО ЗАТЕМ ВЫПОЛНИТЕ МОНТАЖ ТРОСА. ПОКА ВЫ МОЖЕТЕ ПОДВЕСИТЬ ОСНОВНОЙ ТРОС НА ВИНТЫ С КРЮКАМИ.

ОПАСНО

- Начните с конца линии.
- Повесьте рулон троса на опору для предотвращения кручения при размотывании троса.
- Проведите трос через первый блок.
- Размотайте трос по направлению к лебедке до получения нужной длины.

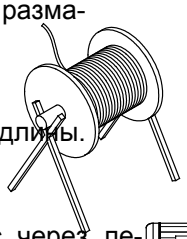

☞ Проведите основной трос через нижнее отверстие барабана.

- Всегда соединяйте основной трос с использованием двух зажимов.
- Закрепите трос в пазу на барабане (при необходимости используйте отвертку и легкий молоток).
- Зафиксируйте трос с помощью установочного винта. Во избежание повреждения троса не затягивайте его слишком сильно.
- Сделайте **4 полных витка вокруг барабана,** направьте трос вплотную к реборде барабана и убедитесь, что витки касаются друг друга.
- Всегда соединяйте основной трос с использованием двух зажимов.
- Натяните основной трос, используя противовесы (например: приводы).

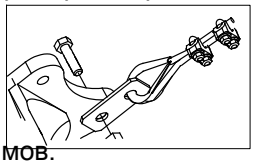

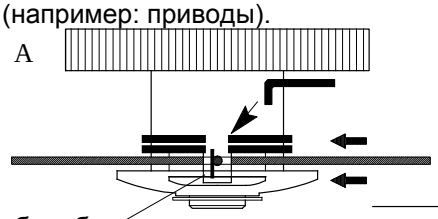

Паз в барабане.

- Проведите основной трос через лебедку.
- Закрепите трос на реборде барабана лебедки.
- Сделайте 4 полных витка вокруг барабана, направьте трос вплотную к реборде барабана и убедитесь, что витки касаются друг друга.

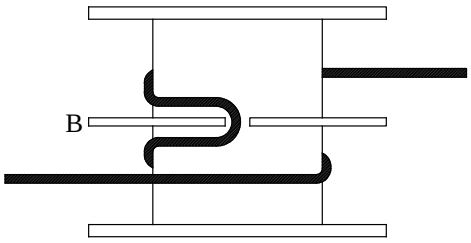

- Теперь Вы можете начать выполнение подвески всей системы.

РИСУНОК 32.

ПОСЛЕ МОНТАЖА НЕСУЩИХ ТРОСОВ УБЕДИТЕСЬ, ЧТО ТРОС ПРОХОДИТ ВДОЛЬ (НЕ ЧЕРЕЗ) ВИНТ-КРЮКОВ И БЛОКОВ. ОСНОВНОЙ ТРОС ПРОХОДИТ ТОЛЬКО ЧЕРЕЗ ПРОЧНЫЕ БЛОКИ И БЛОКИ НА ОБОИХ КОНЦАХ ЛИНИИ.

Если высота подъема больше 3 м, Вы можете установить центральную лебедку, слегка сместив ее относительно линии. Таким образом, блоки не будут касаться зажимов для троса. (Альтернативная система: см. рис. 35.).

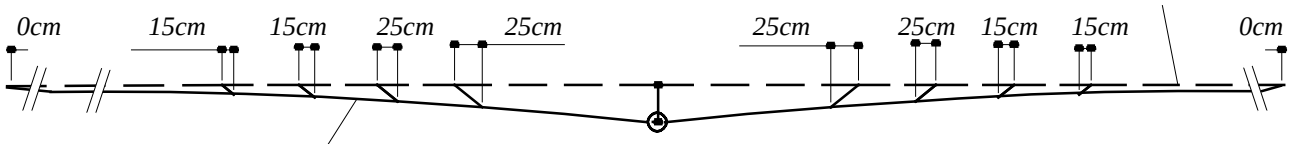

Трос

Не будет никаких перепадов по уровню вдоль линии до тех пор, пока Вы будете соблюдать расстояния в первых двух точках соединения троса.

РИСУНОК 33.

Если высота подъема (H) превышает 3 м, установите винт-крюки в поперечном направлении относительно осевой линии балки. В этом случае зажимы для троса не будут касаться блоков, когда Вы будете поднимать линию.

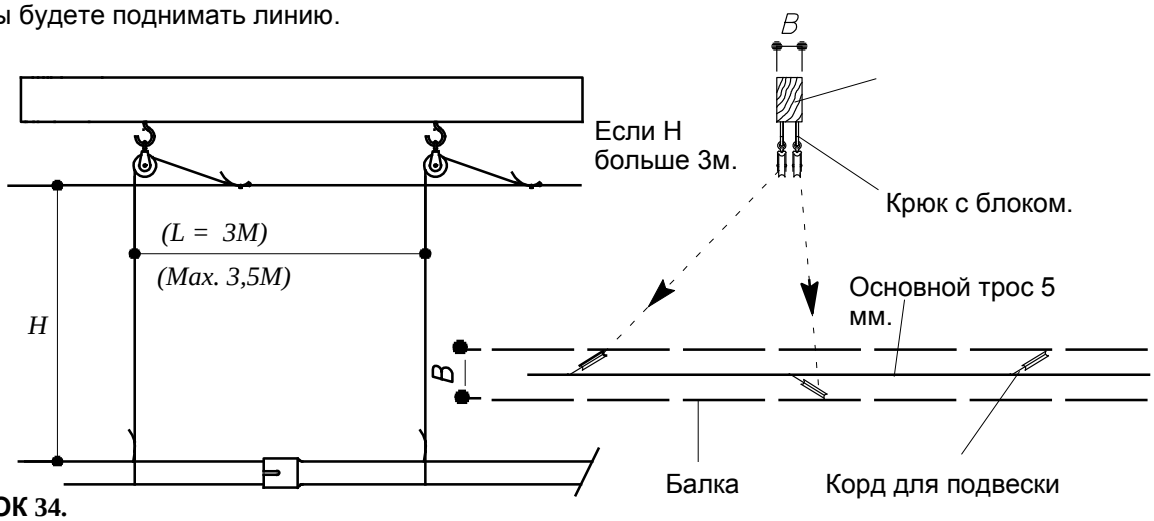

РИСУНОК 34.

ПРОЦЕДУРА:

- Сначала определите точки подвески от центра.
- Начните от привода. **Первые точки подвески располагаются на расстоянии 1,5 м**; последующие точки подвески **должны располагаться на расстоянии не превышающем 3 м** между ними.
- Точки подвески должны всегда находиться в начале или в конце труб (спереди и сзади), на коленах труб и через каждый метр между коленами.

ПРИМЕР:

Закрутите винт-крюки, точно выставленные по прямой, через каждые 3 м в балки крыши по отмеченной линии. Зевы винт-крюков направлены от центральной лебедки.

АЛЬТЕРНАТИВА: СМ. СТР. III-13

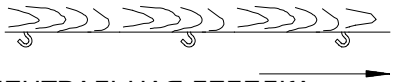

РИСУНОК 35.

ПОДВЕСКА ЛИНИИ

ТРОС ДИАМЕТРОМ 5 ММ НЕ ДОЛЖЕН ВИСЕТЬ НА КРЮКАХ. ОН ДОЛЖЕН ПРОХОДИТЬ РЯДОМ С КРЮКАМИ И БЛОКАМИ!

Повесьте МАЛЕНЬКИЙ БЛОК на каждый ВИНТ-КРЮК. Проведите кусок троса 2,4 мм или корда для подвески через каждый блок (по направлению к центральной лебедке)

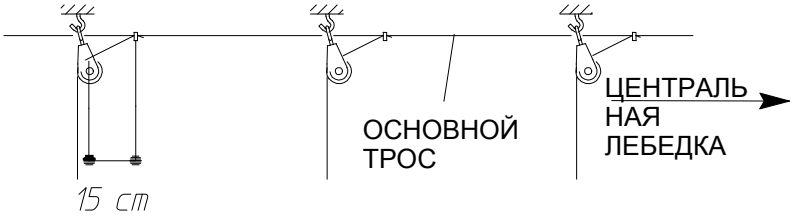

Зафиксируйте этот трос/корд для подвески на расстоянии 15 см от блока к основному тросу 4,8 мм при помощи зажима для троса.

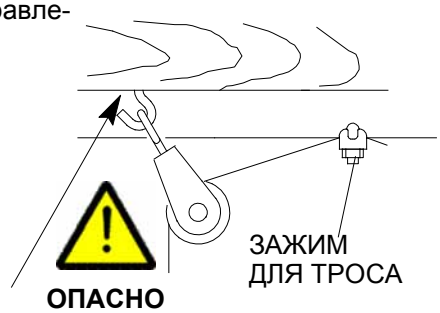

ОПАСНО

Позаботьтесь о том, чтобы крепление винта могло выдержать груз весом минимум 100 кг.

РИСУНОК 36.

Начните подвешивание от центральной лебедки. Продолжайте в обе стороны до тех пор, пока вся линия не будет подвешена.

1. ПОДВЕСКА ИЗ СТАЛЬНОГО ТРОСА ДИАМЕТРОМ 2,4 ММ.

Определите длину троса, который необходимо отрезать, следующим образом:

- потяните трос вниз с небольшим усилием, чтобы он достал до трубы.
- Добавьте 15 см.
- Обрежьте в этом месте.

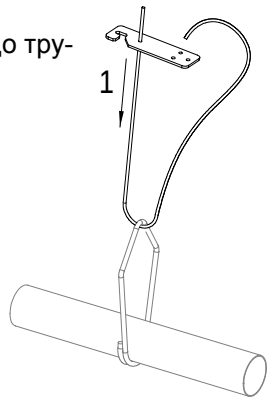

РИСУНОК 37.

2. ПОДВЕСКА ИЗ НЕЙЛОНОВОГО КОРДА (НЕ ИСПОЛЬЗУЙТЕ ДЛЯ ЕЖЕДНЕВНОГО ПОДЪЁМА!)

Определите длину корда, который должен быть отрезан, следующим образом:

- Потяните трос вниз с небольшим усилием, чтобы он достал до трубы;
- добавьте 55 см.

ОТРЕЖЬТЕ ПРИ ПОМОЩИ ПАЯЛЬНИКА ИЛИ НОЖА С ЭЛЕКТРИЧЕСКИМ ПОДОГРЕВОМ.

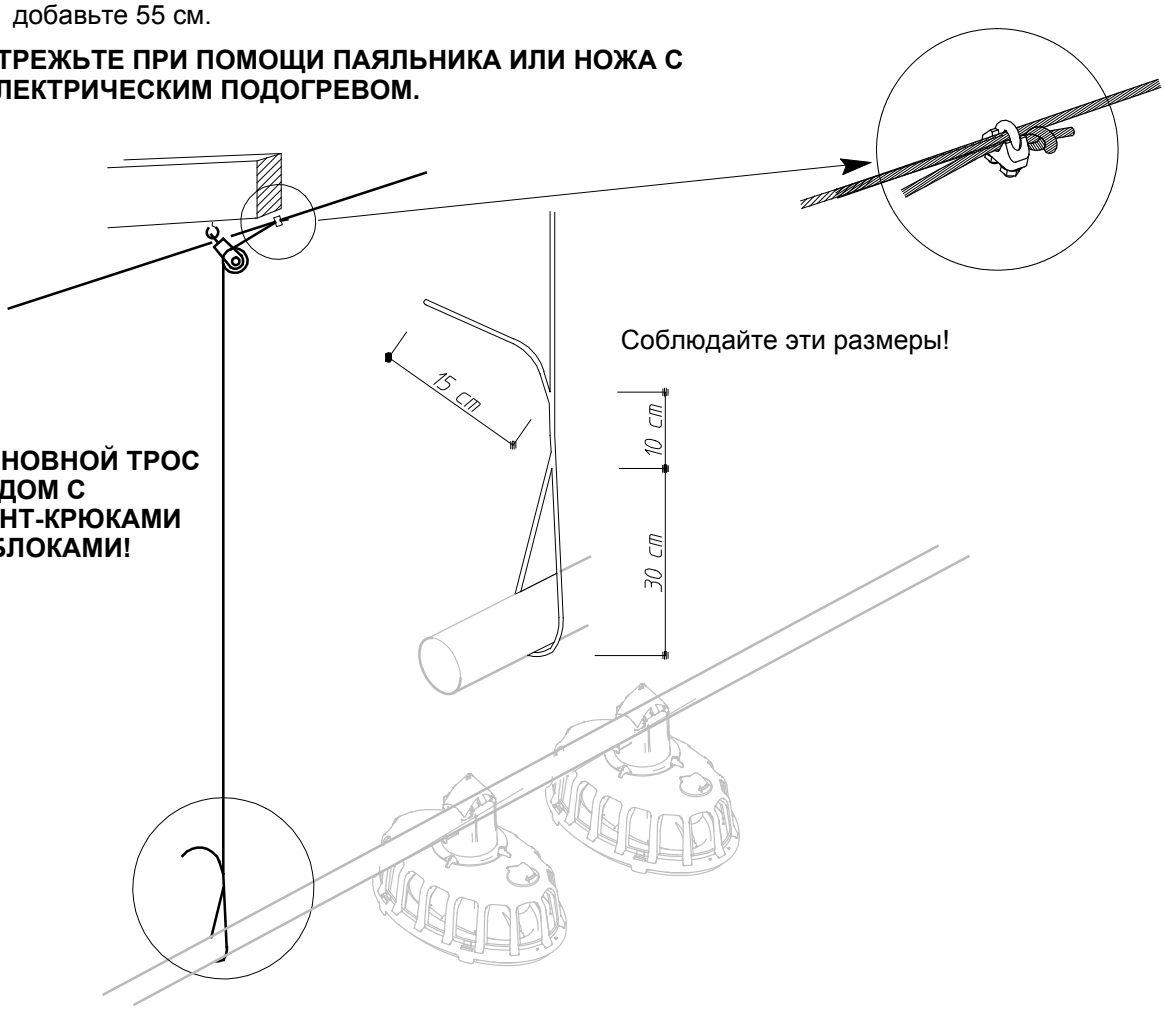

Соблюдайте эти размеры!

ОСНОВНОЙ ТРОС РЯДОМ С ВИНТ-КРЮКАМИ И БЛОКАМИ!

РИСУНОК 38.

МОНТАЖ КОНТУРА

ОРГАНИЗАЦИЯ РАБОЧЕГО МЕСТА ДЛЯ СБОРКИ ЧАШ

Время, затрачиваемое на сборку чаши, включая крепление чаши к трубам, составляет 8 - 16 чаш в час на одного оператора.

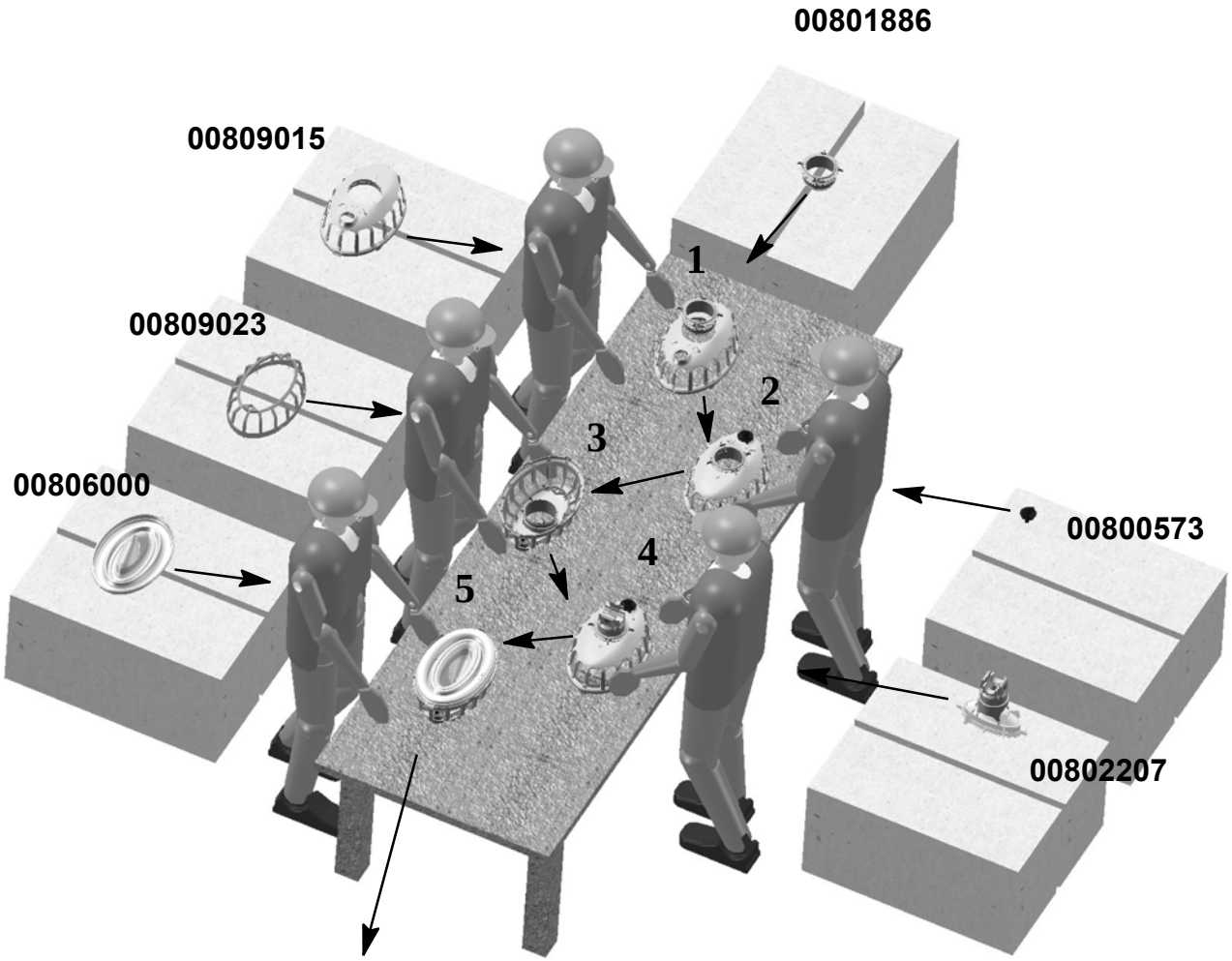



РИСУНОК 39.

МОНТАЖ ЧАШ

1...



Протолкните нижнюю кромку регулировочного кольца с вращательным движением в винтовую резьбу решетки.

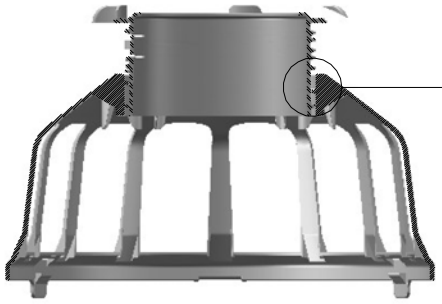

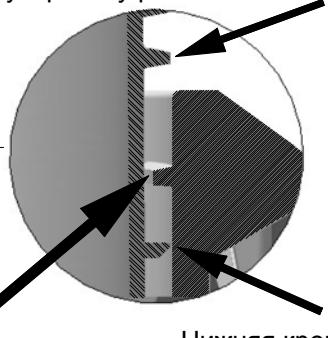

Резьба регулировочного кольца

Резьба решетки

Нижняя кромка регулировочного кольца

Совместите начало резьбы регулировочного кольца (ниже позиции 6) с началом резьбы решетки.

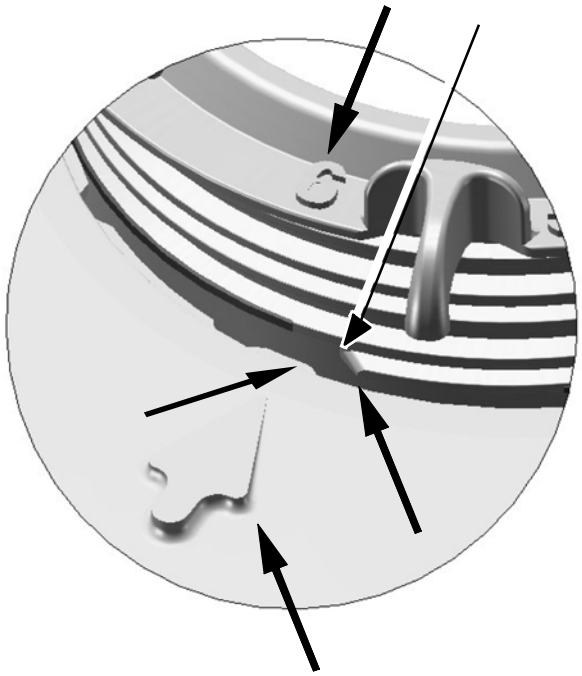

Вкрутите регулировочное кольцо в решетку кормушки.

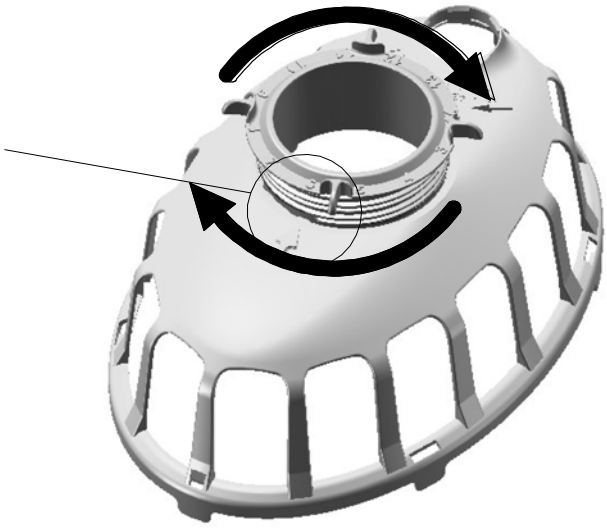

РИСУНОК 40.

...1

Поверните кольцо на 1 оборот пока не сработает защелка.

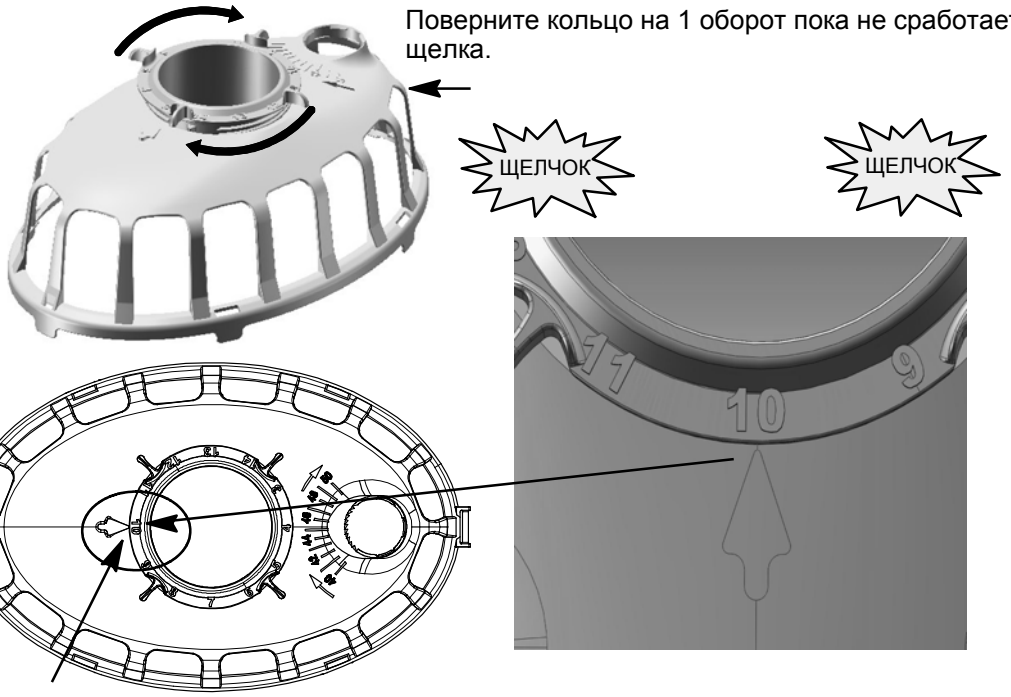

Поверните каждое регулировочное кольцо в необходимое положение в зависимости от длины птичника, типа корма, породы, возраста животных. Также смотрите рисунки 4. стр. I-6

Установите в положение 10, если Вы не можете определить правильное положение.

РИСУНОК 41.

2

Установите вращательным движением регулировочную ручку в решетку кормушки.

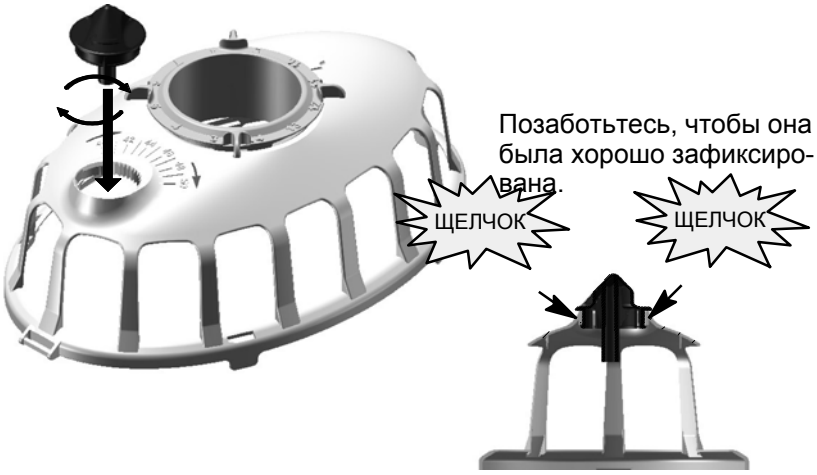

Позаботьтесь, чтобы она была хорошо зафиксирована.

Установите ручку в требуемое положение.

Рекомендация:

- начиная с птицы в возрасте одни сутки: положение 50.
- начиная с взрослой птицы: положение с 40 до 42.



РИСУНОК 42.

3 **Перед началом работы с суточными цыплятами:** не фиксируйте внутреннюю решетку в наружной. Вместо этого поместите решетку в чашу кормушки.

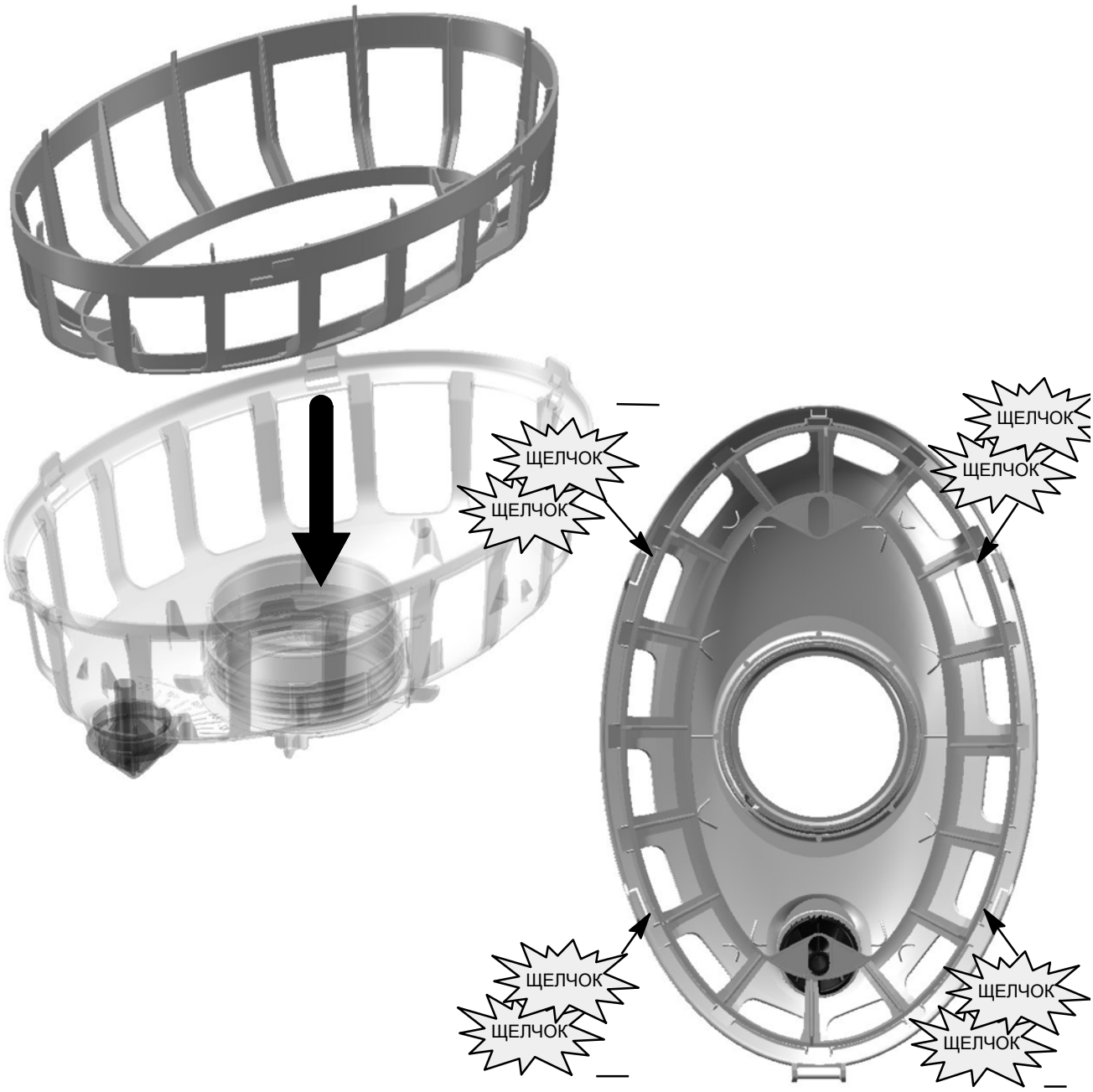

Регулировка высоты внутренней решетки



РИСУНОК 43.

4

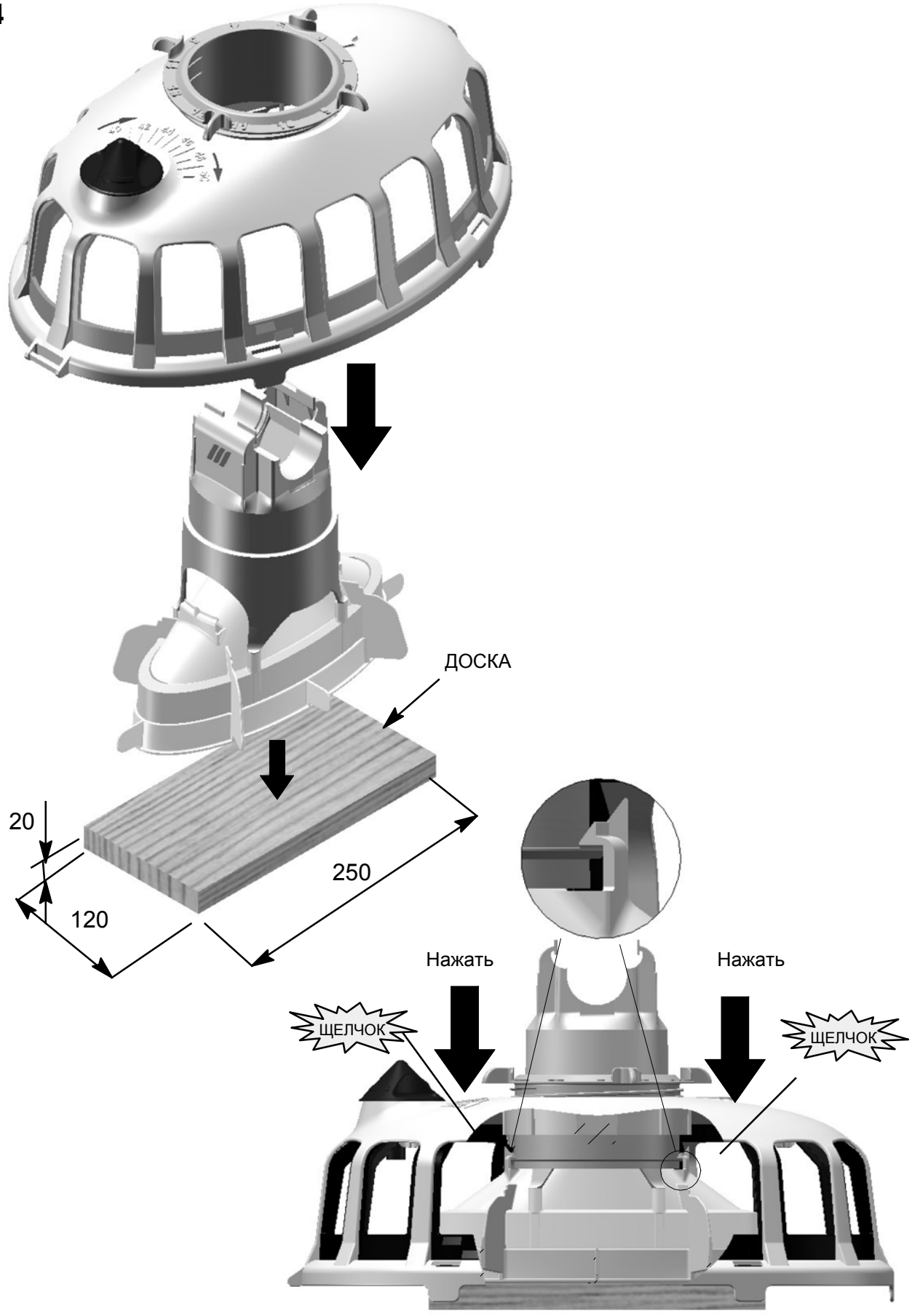

ВНИМАНИЕ: ПРОВЕРЬТЕ, ВСЕ ЛИ ЗАЩЕЛКИ ХОРОШО ЗАФИКСИРОВАНЫ!

РИСУНОК 44.

2

Вставьте петлю чаши в петлю решетки вращательным движением.

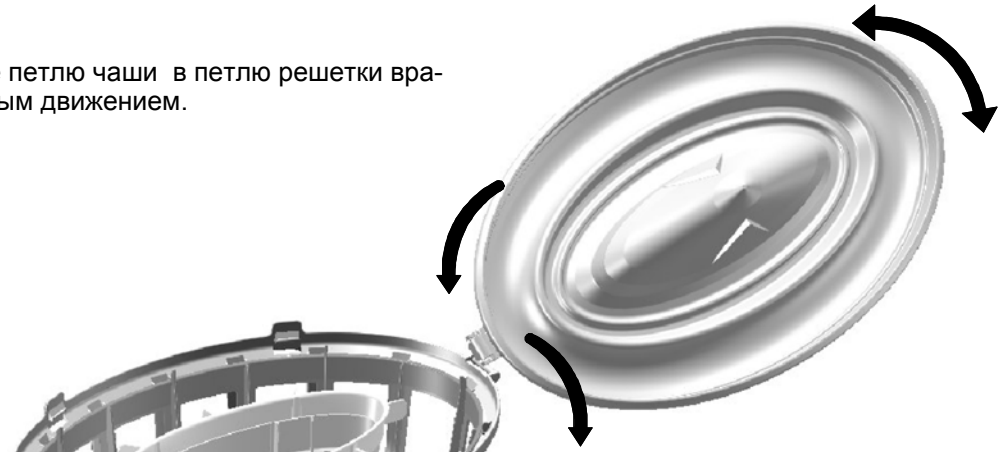

Поверните тарелку внутрь решетки и проследите, чтобы все 5 защелок хорошо зафиксировались.

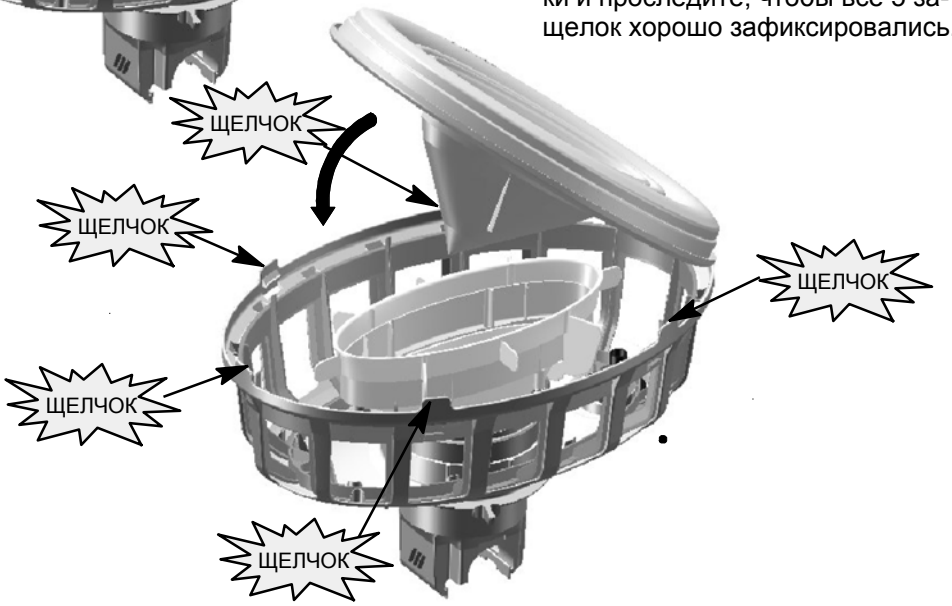

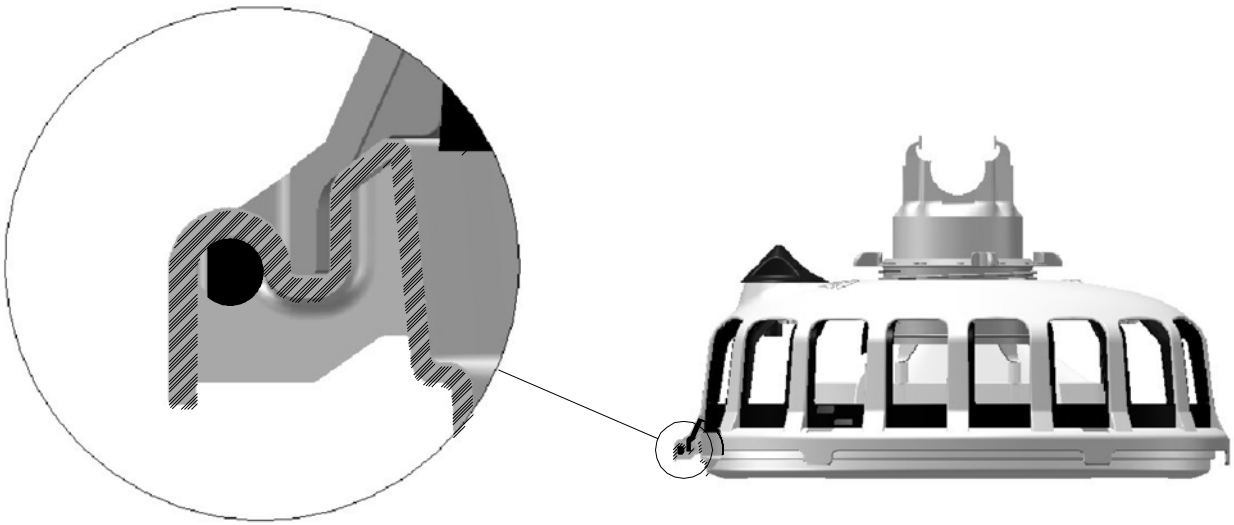

РИСУНОК 45.

ОРГАНИЗАЦИЯ РАБОЧЕГО МЕСТА ДЛЯ СБОРКИ ЧАШ

ТОЛЬКО ПРОИЗВОДСТВА

Время, затрачиваемое на сборку чаши, включая крепление чаши к трубам, составляет 8 - 16 чаш в час на одного оператора.

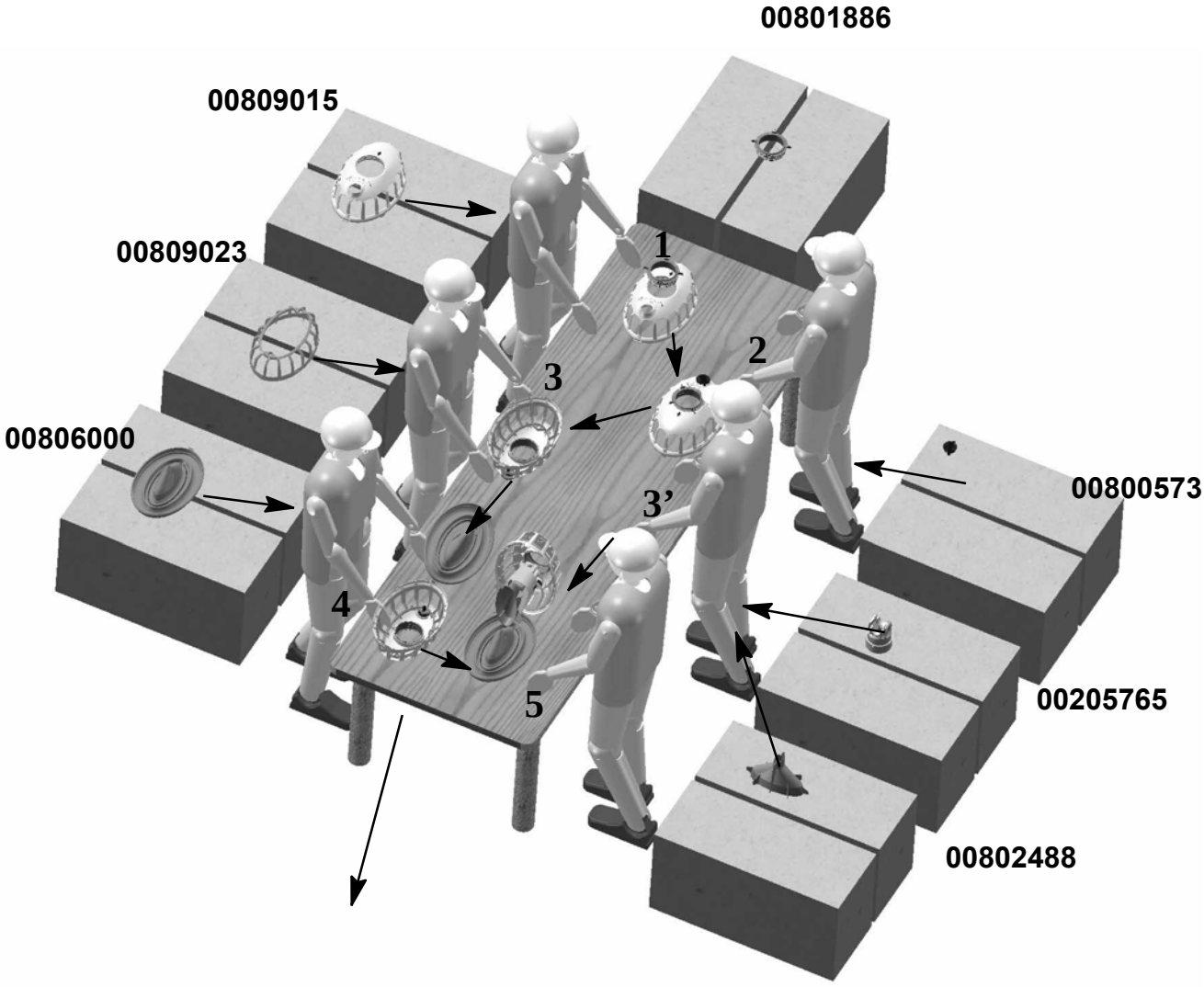

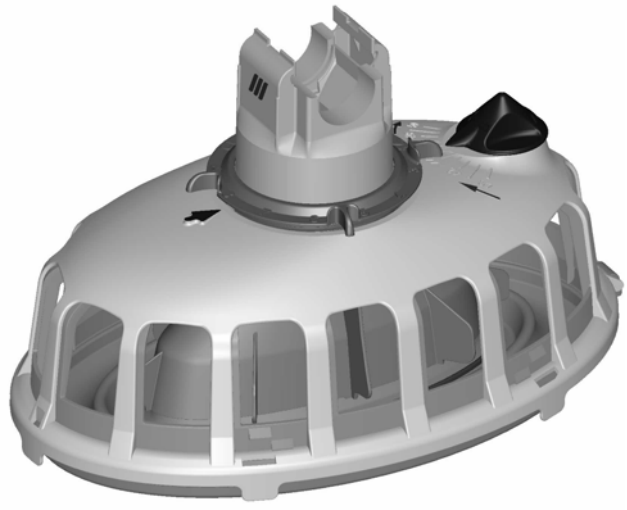

РИСУНОК 46.

МОНТАЖ ЧАШ

ТОЛЬКО ПРОИЗВОДСТВА

1

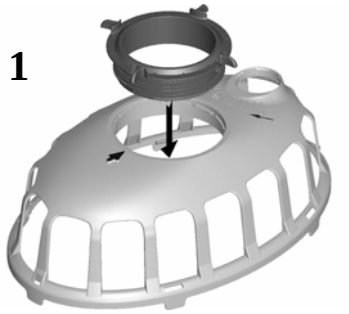

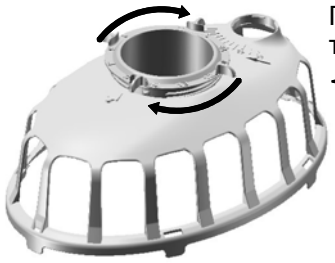

Поверните кольцо на 1 оборот пока не сработает защелка.



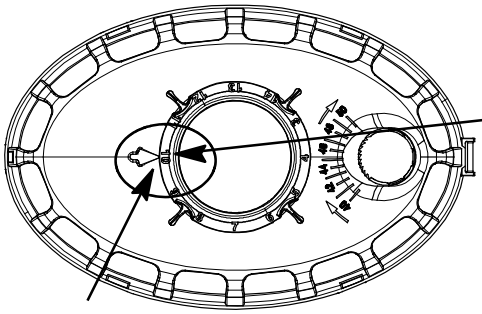

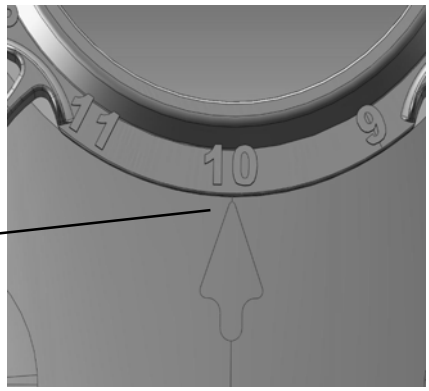

Поверните каждое регулировочное кольцо в необходимое положение в зависимости от длины птичника, типа корма, породы, возраста животных. Также смотрите рисунки № 4.. стр. I-6.

Установите в положение 10, если Вы не можете определить правильное положение.

РИСУНОК 47

2

Установите вращательным движением регулировочную ручку в решетку кормушки.



Позаботьтесь, чтобы она была хорошо зафиксирована.

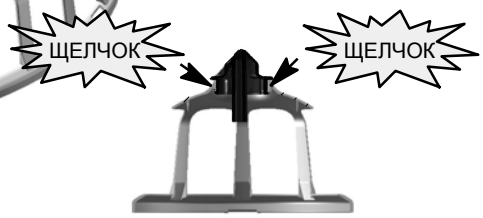

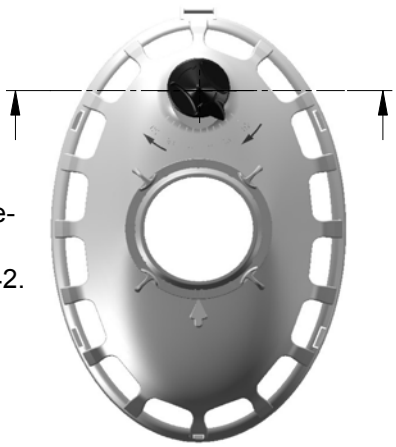

Установите ручку в требуемое положение.

Рекомендация:

- начиная с птицы в возрасте одни сутки: положение 50.
- начиная с взрослой птицы: положение с 40 до 42.

РИСУНОК 48.

3 **Перед началом работы с суточными цыплятами:** не фиксируйте внутреннюю решетку в наружной. Вместо этого поместите решетку в чашу кормушки.

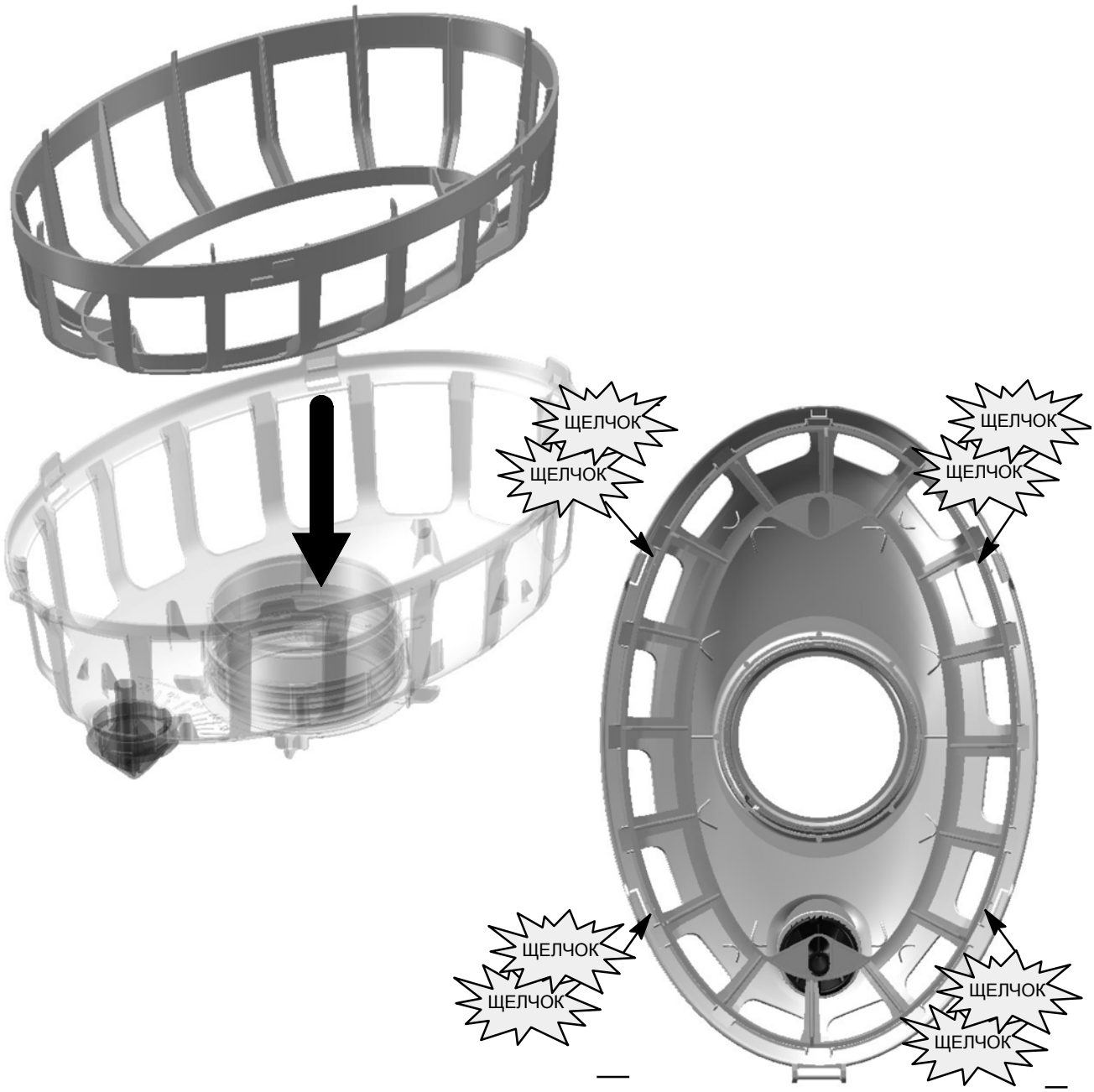

Регулировка высоты внутренней решетки

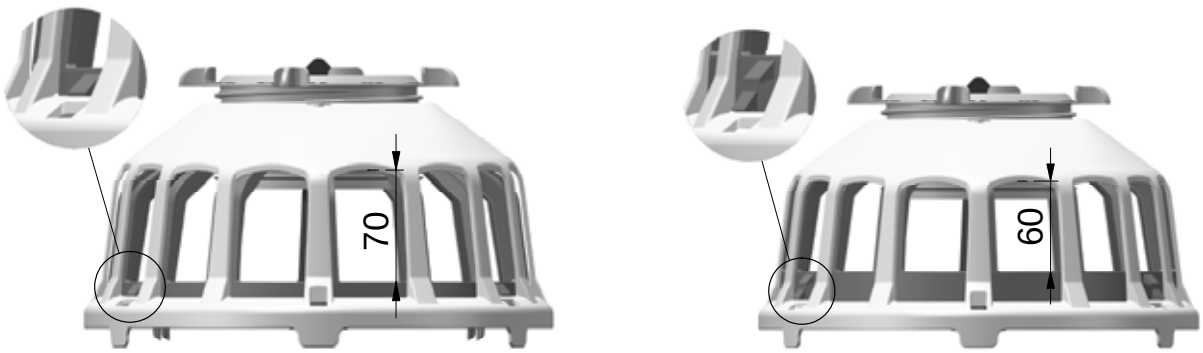

РИСУНОК 49.

4

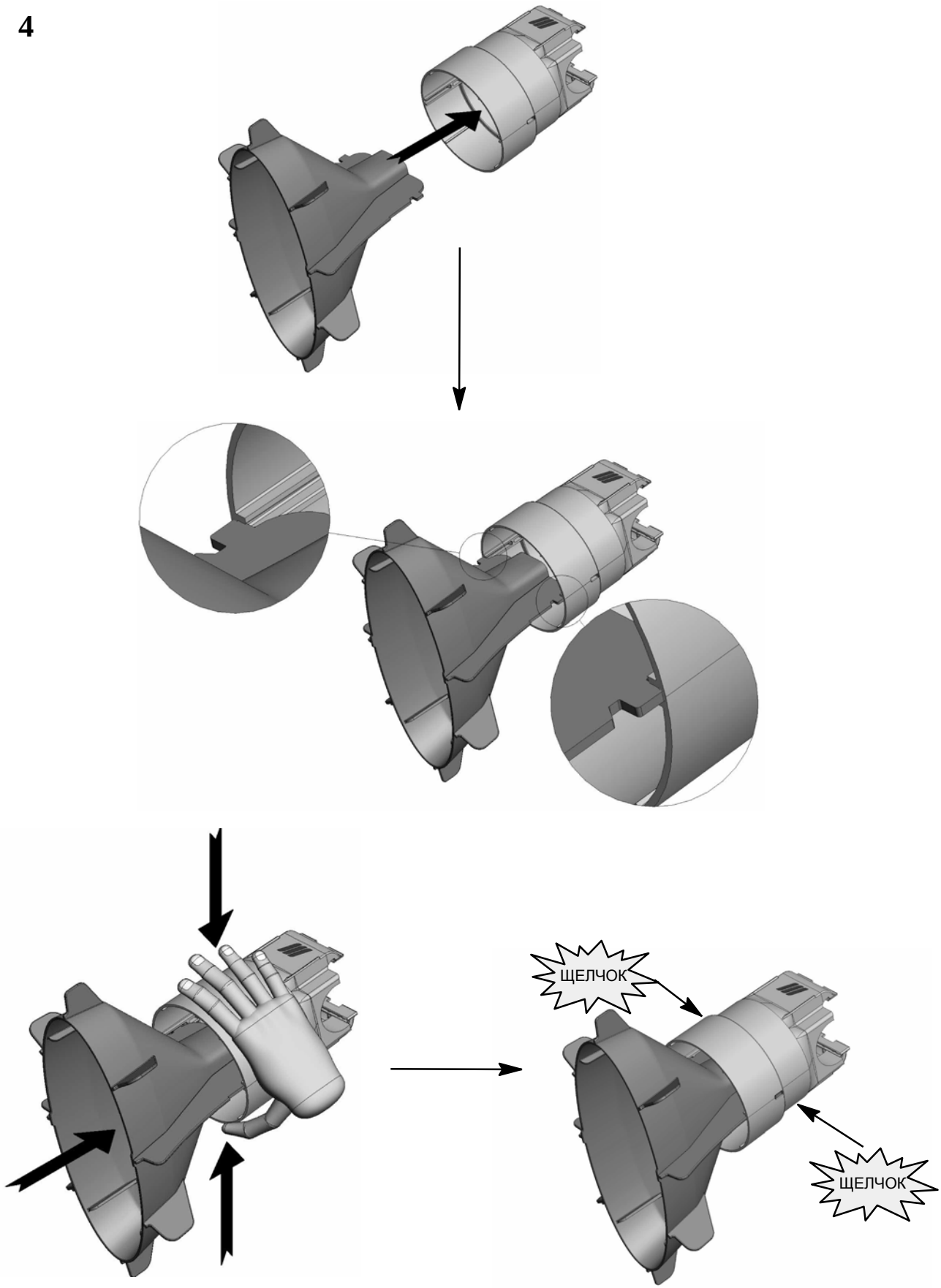

ВНИМАНИЕ: ПРОВЕРЬТЕ, ВСЕ ЛИ ЗАЩЕЛКИ ХОРОШО ЗАФИКСИРОВ

РИСУНОК 50.

5

Вставьте петлю чаши в петлю решетки вращательным движением.



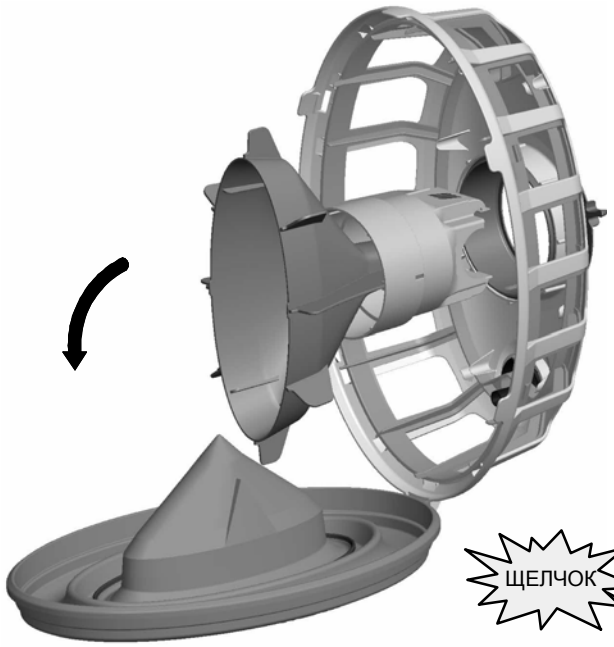

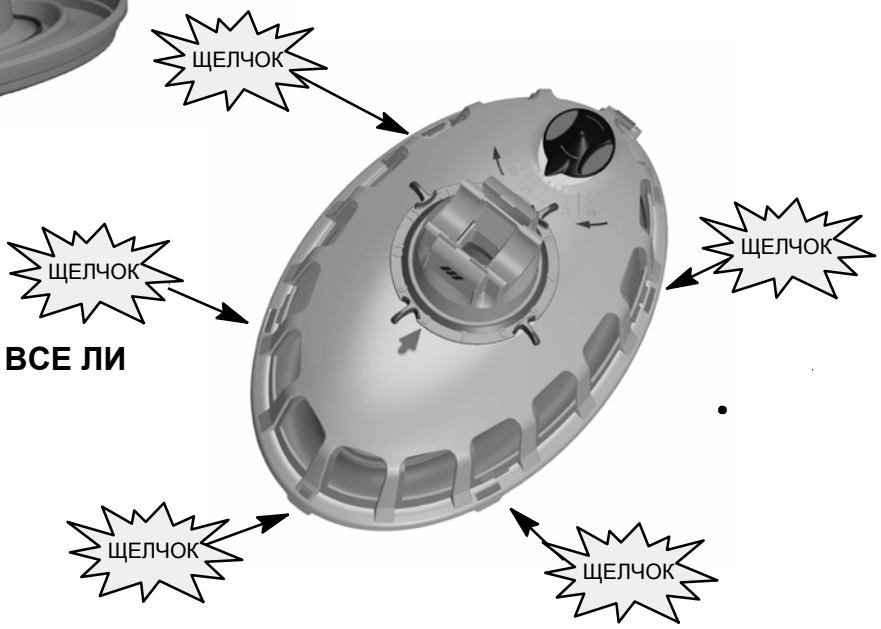

ВНИМАНИЕ: ПРОВЕРЬТЕ, ВСЕ ЛИ ЗАЩЕЛКИ ХОРОШО ЗАФИКСИРОВАНЫ!

РИСУНОК 51.

УСТАНОВКА ЧАШ КОРМУШЕК НА ТРУБЫ

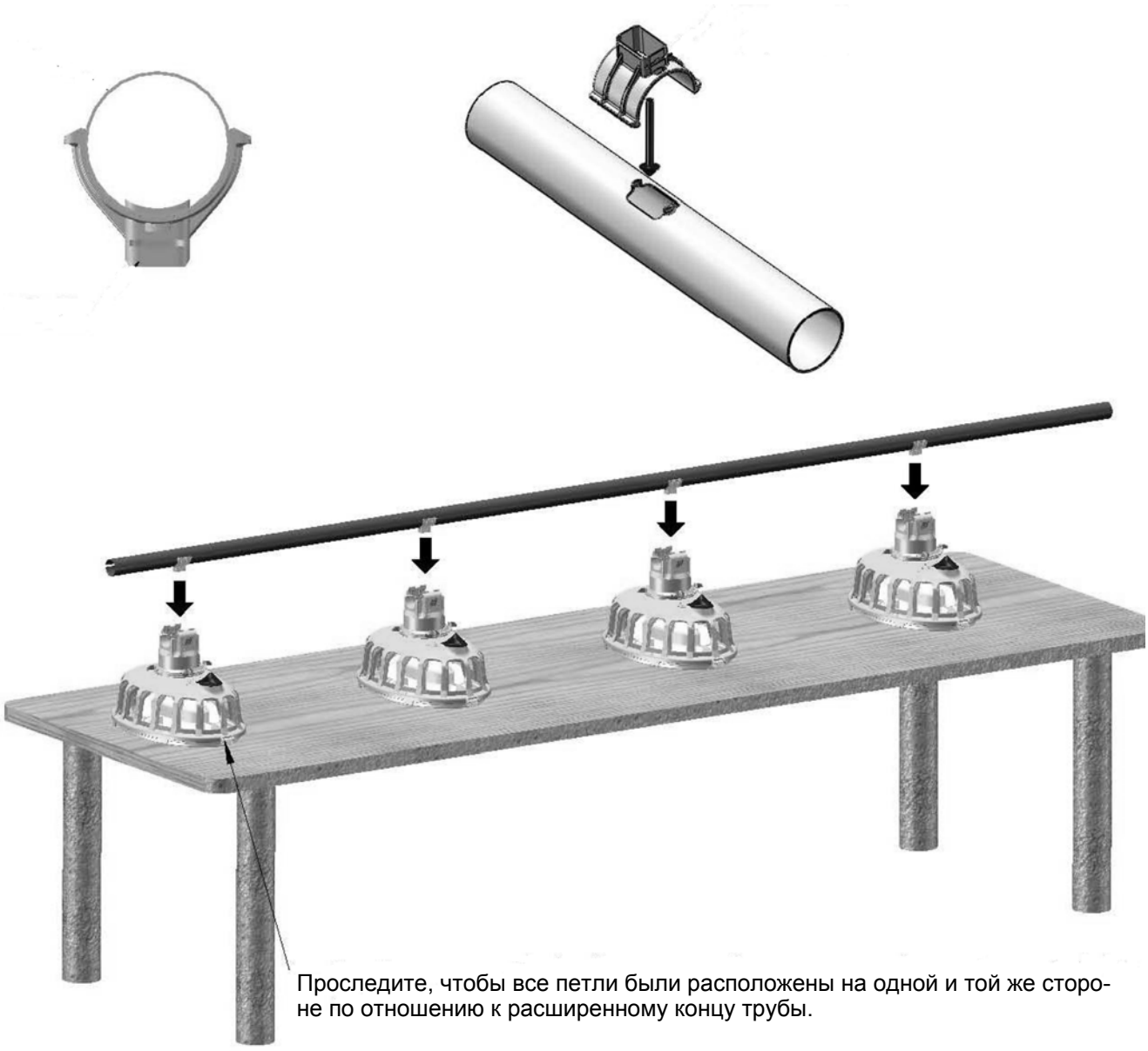

РИСУНОК 52.

УСТАНОВКА ВЕРХНЕЙ ОПОРЫ

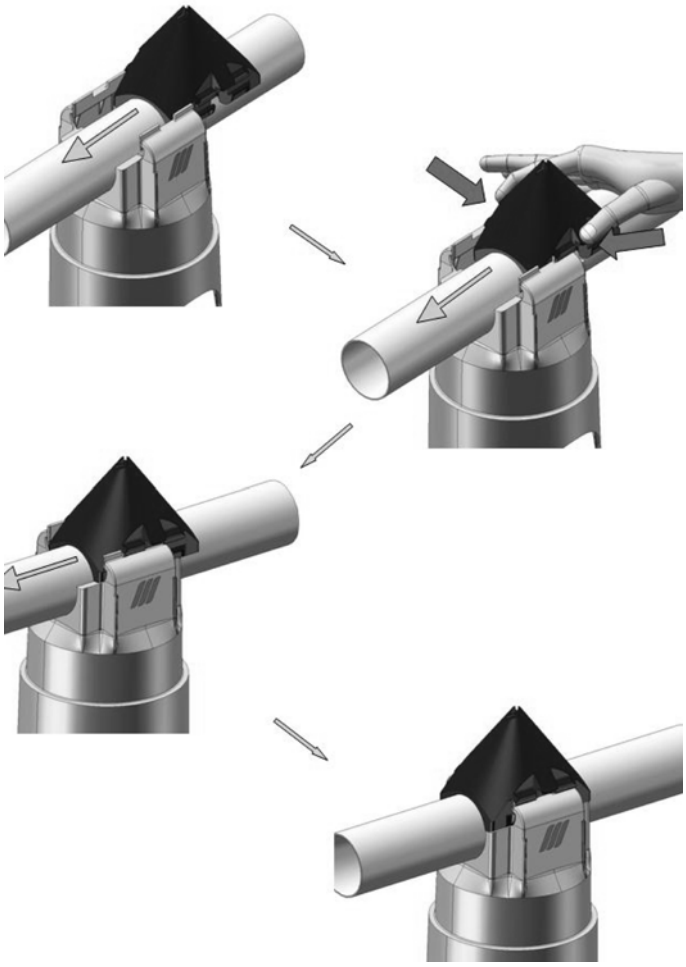

РИСУНОК 53.

ДОПОЛНИТЕЛЬНО: УСТАНОВКА ИЗОЛИРУЮЩЕГО КОЖУХА.

Установите изолирующий кожух под отверстием для отвода в трубе.

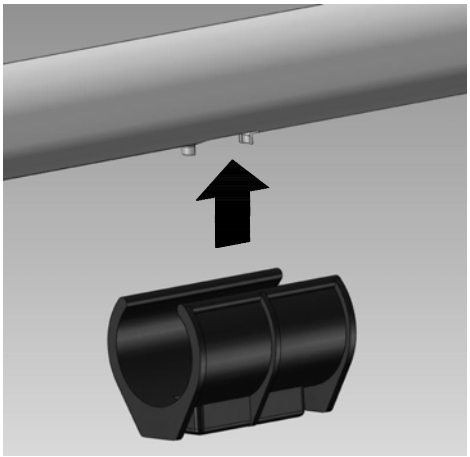

РИСУНОК 54.

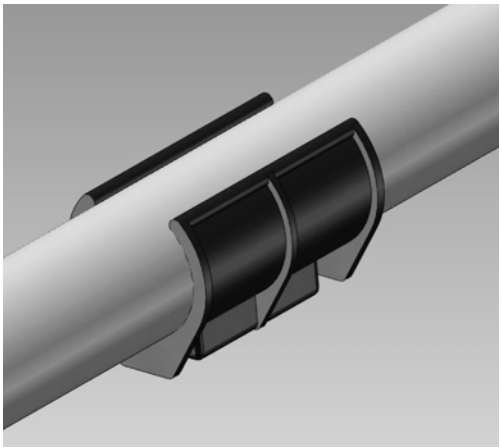

РИСУНОК 55.

МОНТАЖ ЛИНИИ КОРМЛЕНИЯ С 2 ДВИГАТЕЛЯМИ

Соберите линию в том месте, где будет подвешен контур. При выполнении монтажа труб желательно начать с середины.

Поместите трубы с чашами на пол. (См. рис.).

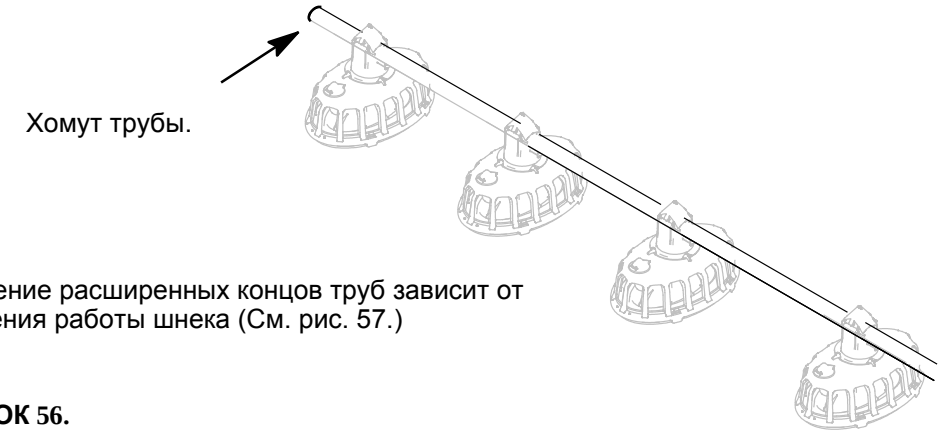

Направление расширенных концов труб зависит от направления работы шнека (См. рис. 57.)

РИСУНОК 56.

НАПРАВЛЕНИЕ РАБОТЫ ШНЕКА.

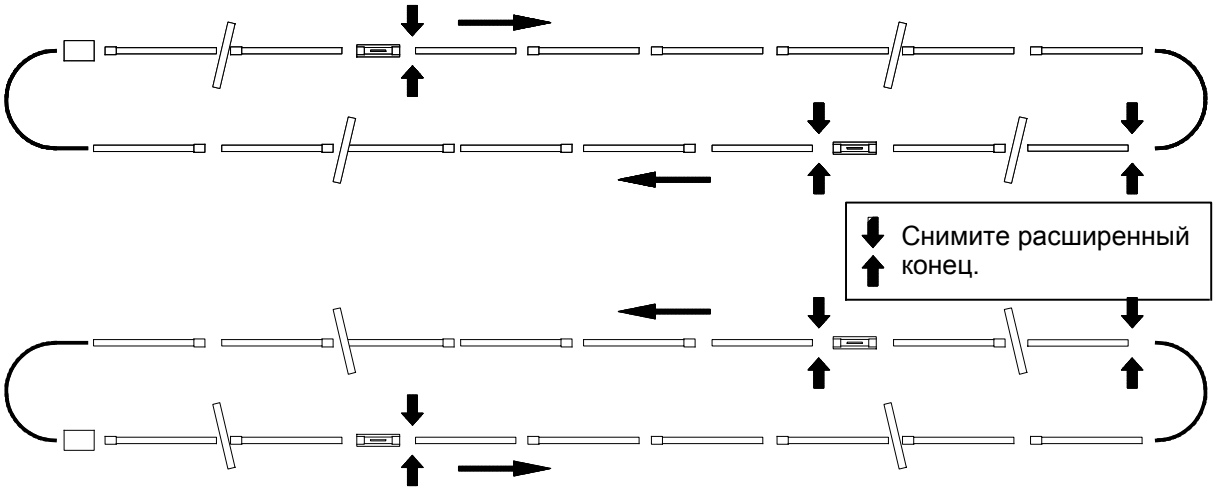

РИСУНОК 57.

Установите нижние детали (2 кожуха) приводов вместе с двумя трубами.

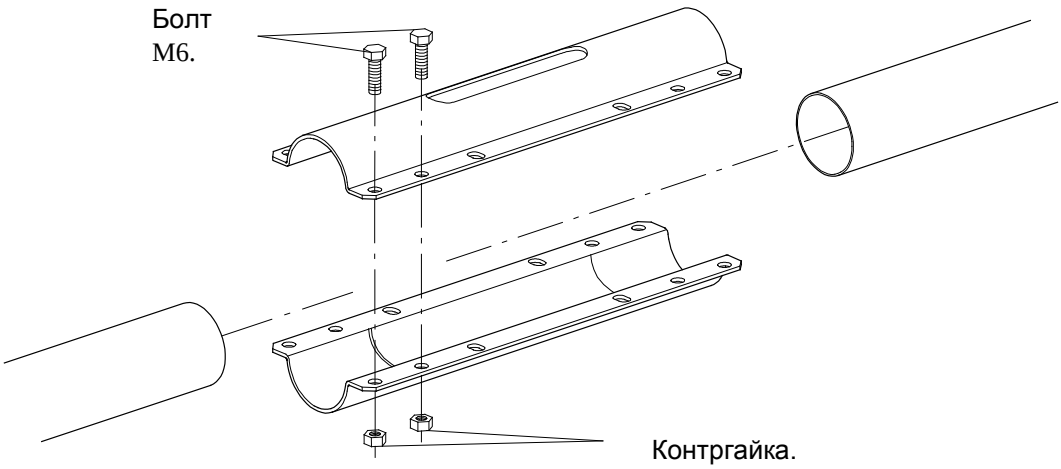

(ВНИМАНИЕ: Не забудьте удалить муфту с одной из труб. (Или Вы можете отрезать трубу требуемой длины.)



ОПАСНО

Обеспечьте, чтобы трубы были надежно зафиксированы между половинками кожуха!

РИСУНОК 58.

Соедините трубы: вставьте каждую трубу как можно глубже в соединительный элемент следующей трубы. (См. рис. 49.).

РЕКОМЕНДАЦИЯ: УСТАНОВИТЕ КРЕПЕЖНЫЕ КРОНШТЕЙНЫ ЧЕРЕЗ КАЖДЫЕ 3 ТРУБЫ + 2 ВОЗЛЕ КАЖДОГО ДВИГАТЕЛЯ + ОДНУ С КАЖДОГО КОНЦА КОНТУРА.

ВНИМАНИЕ! Все чаши должны быть выровнены и направлены вниз.

Крепежный кронштейн.

Направление вращения шнека.

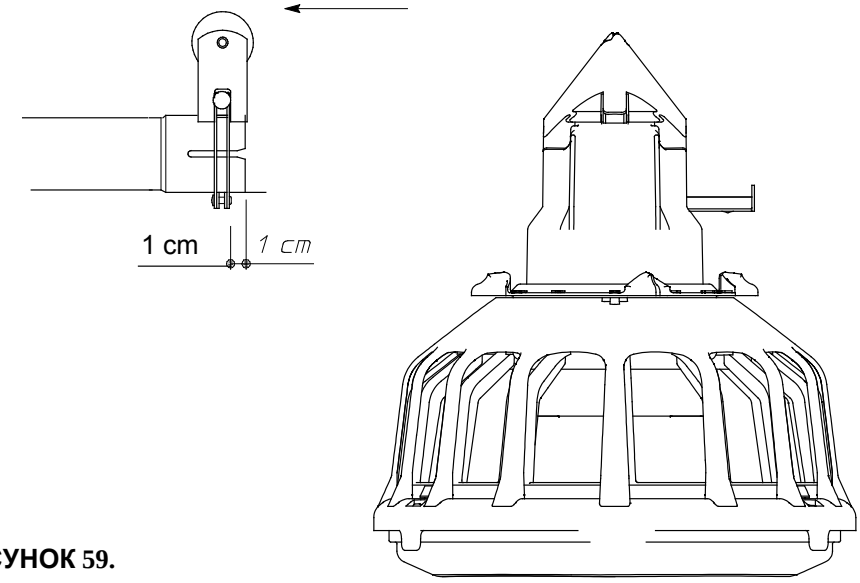

РИСУНОК 59.

Вручную затяните все трубные хомуты.
Таким образом Вы **автоматически компенсируете любые неровности пола.**

ЭТО ОЧЕНЬ ВАЖНО ДЛЯ ОДНОВРЕМЕННОГО ОТКРЫТИЯ И ЗАКРЫТИЯ ВСЕХ ОКОН НА ЧАШАХ КОРМУШЕК !

Контур всегда должен заканчиваться трубой без расширенного конца. При необходимости отрежьте расширенный конец трубы. См. рис. 57..

Это необходимо для монтажа коленчатых патрубков, загрузочного поддона для корма и трубы с отводным отверстием.

МОНТАЖ КОМПЛЕКТА ДЛЯ ЗАБОРА КОРМА – ЗАГРУЗОЧНЫЙ ПОДДОН ДЛЯ КОРМА

ДЛЯ ОПРЕДЕЛЕНИЯ ТОЧНОГО ПОЛОЖЕНИЯ: СМ. ДАННЫЕ НА СТР. III-11.

1. ЗАГРУЗОЧНЫЙ ПОДДОН ДЛЯ КОРМА В НАЧАЛЕ ЦЕПИ.

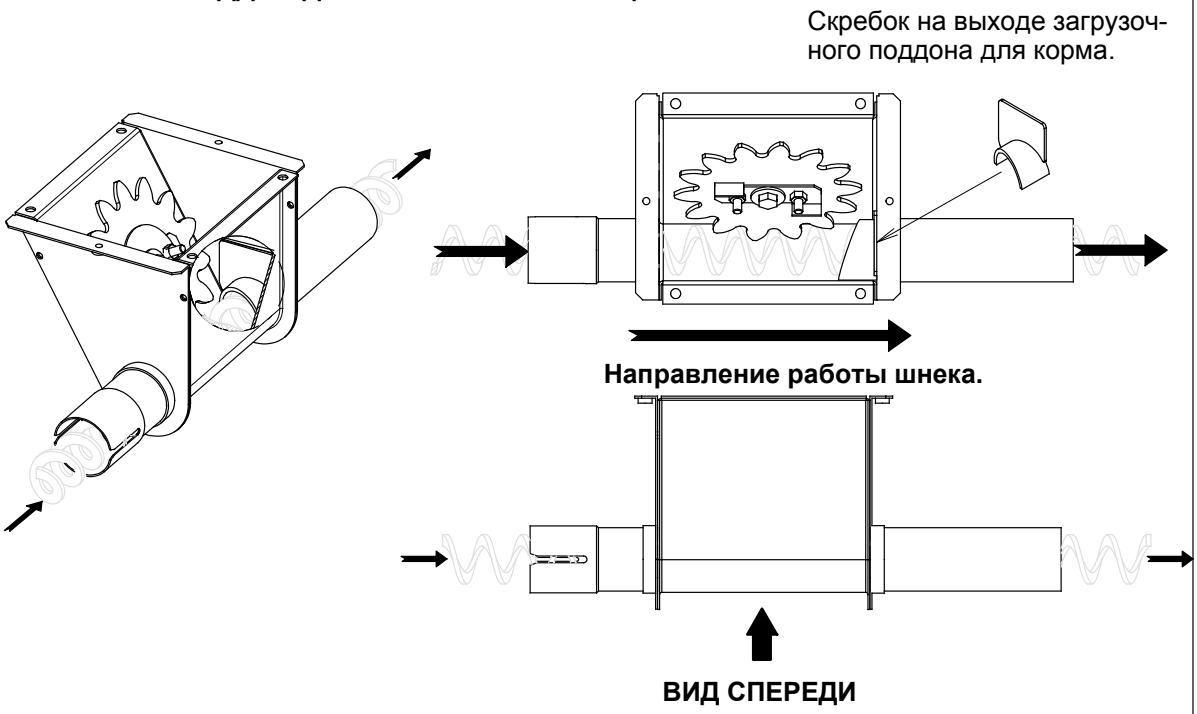

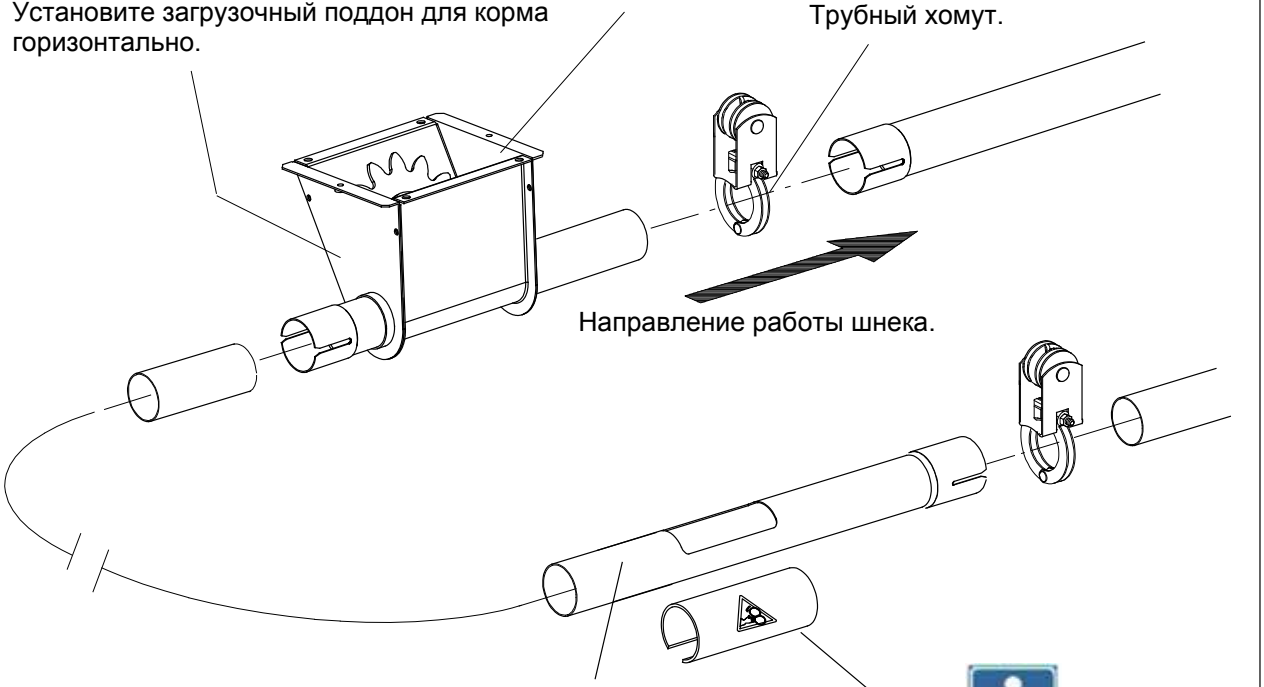

Установите трубу с контрольным отверстием (L = 380 мм) и зафиксируйте ее при помощи трубного хомута.

Надежно затяните все трубные хомуты.

Не забудьте установить крышку для трубы. Надежно зафиксируйте шланговым хомутом!

РИСУНОК 60.

2. ЗАГРУЗОЧНЫЙ ПОДДОН ДЛЯ КОРМА В СЕРЕДИНЕ ЛИНИИ.

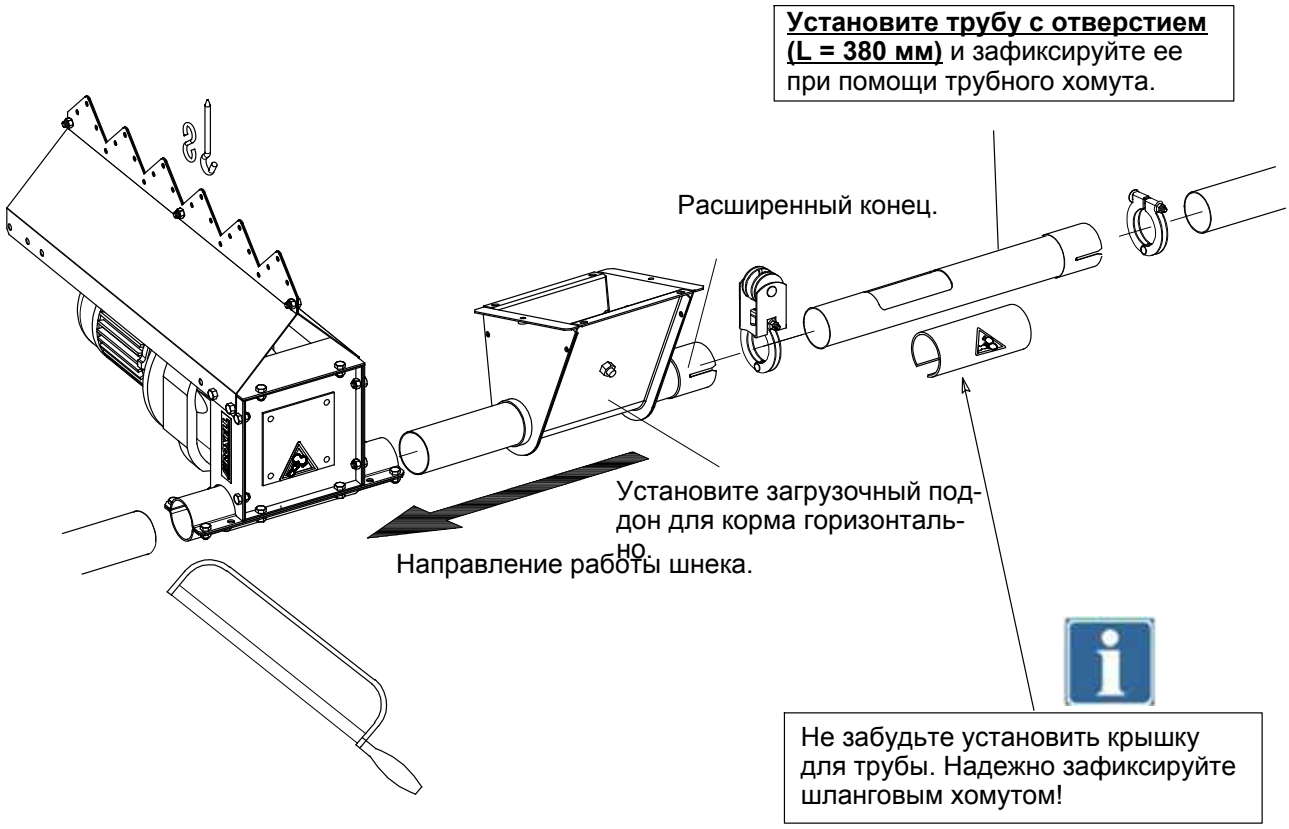

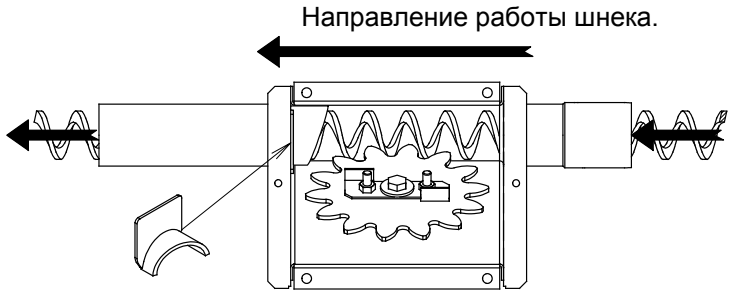

РИСУНОК 61.

ПРОВЕРЬТЕ ВСЕ СОЕДИНЕНИЯ НА НАЛИЧИЕ ВОЗМОЖНЫХ ПОВРЕЖДЕНИЙ.

ЗАТЯНИТЕ ВСЕ ТРУБНЫЕ ХОМУТЫ: МИНИМУМ 10 НМ

ОПАСНО

МОНТАЖ КОЛЕНЧАТОГО ПАТРУБКА

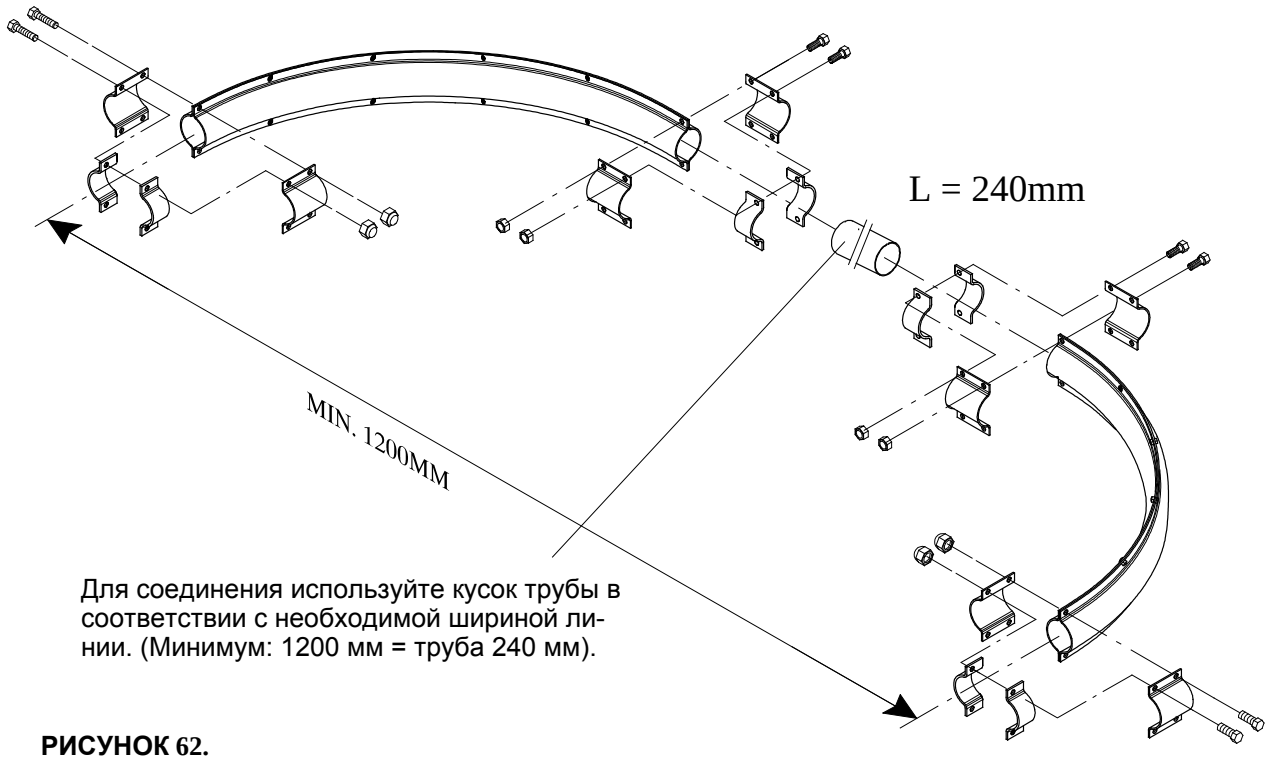

Для соединения используйте кусок трубы в соответствии с необходимой шириной линии. (Минимум: 1200 мм = труба 240 мм).

РИСУНОК 62.

Для монтажа провода антинасеста: см. стр. III-52

ЗАТЯНИТЕ ВСЕ БОЛТЫ: МИНИМУМ 10 НМ

ОПАСНО

ПОДВЕСКА ЛИНИИ

Начните выполнение подвески с центральной лебедки. Продолжайте работу в обоих направлениях, пока вся линия не будет подвешена.

1. ПОДВЕСКА ИЗ НЕЙЛОНОВОГО КОРДА (НЕ ИСПОЛЬЗУЙТЕ ДЛЯ ЕЖЕДНЕВНОГО ПОДЪЁМА!)



РИСУНОК 63.

ПРИМЕЧАНИЕ: КОГДА ЛИНИЯ ВИСИТ РОВНО, ВЫ МОЖЕТЕ ПРОВЕСТИ КОНЕЦ КОРДА ВДОЛЬ КОРДА НАЗАД. ТАК ОБРАЗУЕТСЯ ЗАПАС ВЫСОТЫ, НА КОТОРУЮ МОЖЕТ БЫТЬ ПОДНЯТ КОНТУР, А У КОНТУРА БУДЕТ БОЛЕЕ АККУРАТНЫЙ ВИД.

2. ПОДВЕСКА ИЗ СТАЛЬНОГО ТРОСА ДИАМЕТРОМ 2,4 ММ.

Прикрепите трос для подвески следующим образом:

ЧТОБЫ НАЧАТЬ РАБОТУ, ПОДВЕСЬТЕ ВСЕ КОРДЫ ПОД НЕБОЛЬШИМ НАТЯЖЕНИЕМ.

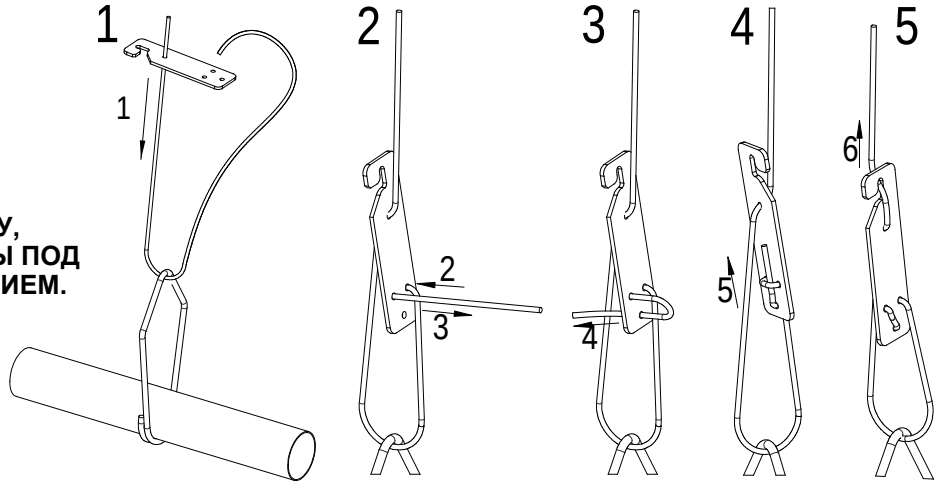

РИСУНОК 64.

СИМВОЛЬНЫЕ ОБОЗНАЧЕНИЯ ЭЛЕКТРИЧЕСКИХ ДЕТАЛЕЙ

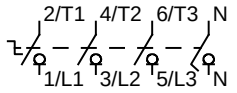

- Si1 ГЛАВНЫЙ ПЕРЕКЛЮЧАТЕЛЬ

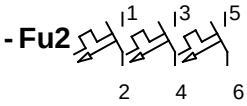

ЗАЩИТНЫЙ АВТОМАТ

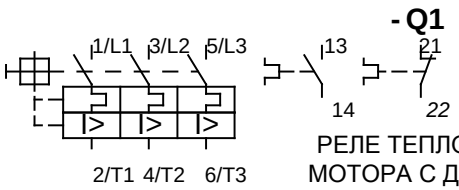

РЕЛЕ ТЕПЛОВОЙ ЗАЩИТЫ МОТОРА С ДОПОЛНИТЕЛЬНЫМИ КОНТАКТАМИ

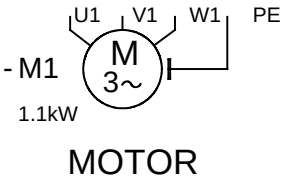

ЭЛЕКТРОМОТОР

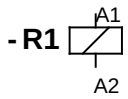

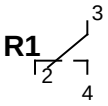

РЕЛЕ ЦЕПИ УПРАВЛЕНИЯ

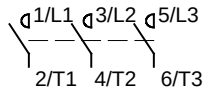

- K1

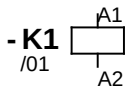

КОНТАКТОР

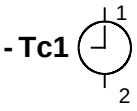

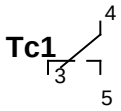

ТАЙМЕР

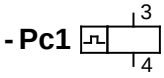

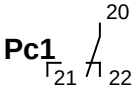

СЧЕТЧИК С ПРЕДВАРИТЕЛЬНОЙ УСТАНОВКОЙ

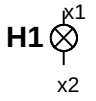

СИГНАЛЬНАЯ ЛАМПА

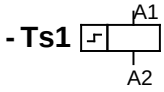

ПОСЛЕДОВАТЕЛЬНЫЙ ТАЙМЕР

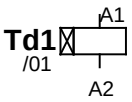

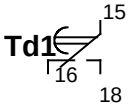

РЕГУЛИРУЕМЫЙ ТАЙМЕР С ВЫБОРОМ РЕЖИМА

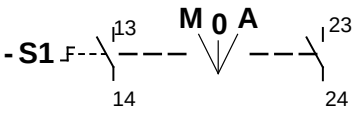

ТРЕХПОЗИЦИОННЫЙ ПЕРЕКЛЮЧАТЕЛЬ С ШИЛЬДИКОМ M/0/A

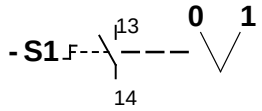

ДВУХПОЗИЦИОННЫЙ ПЕРЕКЛЮЧАТЕЛЬ С ШИЛЬДИКОМ 0/1

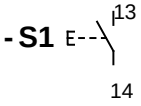

КНОПКА

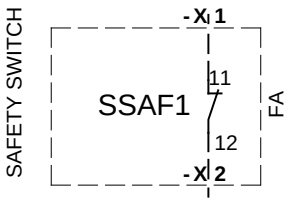

ДАТЧИК УРОВНЯ ИЛИ АВАРИИ ДЛЯ FlexAuger, DiscaFlex…

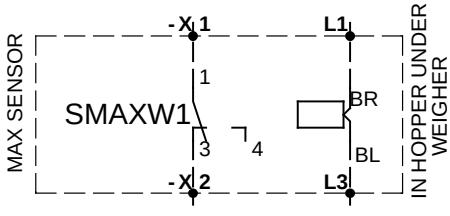

ДАТЧИК С НЗ КОНТАКТОМ (ПРИ ВКЛЮЧЕННОМ ЭЛ.ПИТАНИИ)

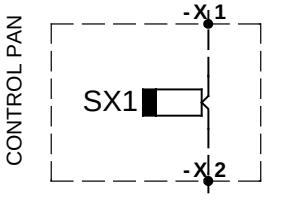

КОНТРОЛЬНЫЙ ДАТЧИК ДЛЯ КОРМУШЕК KIXOO ИЛИ BOOZTER

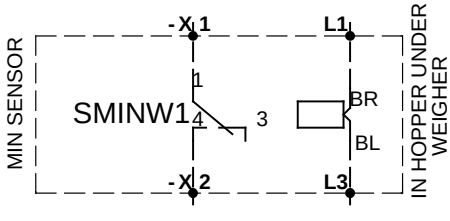

ДАТЧИК С НО КОНТАКТОМ (ПРИ ВКЛЮЧЕННОМ ЭЛ.ПИТАНИИ)

РЕГУЛИРОВКА

РИСУНОК 65.

A

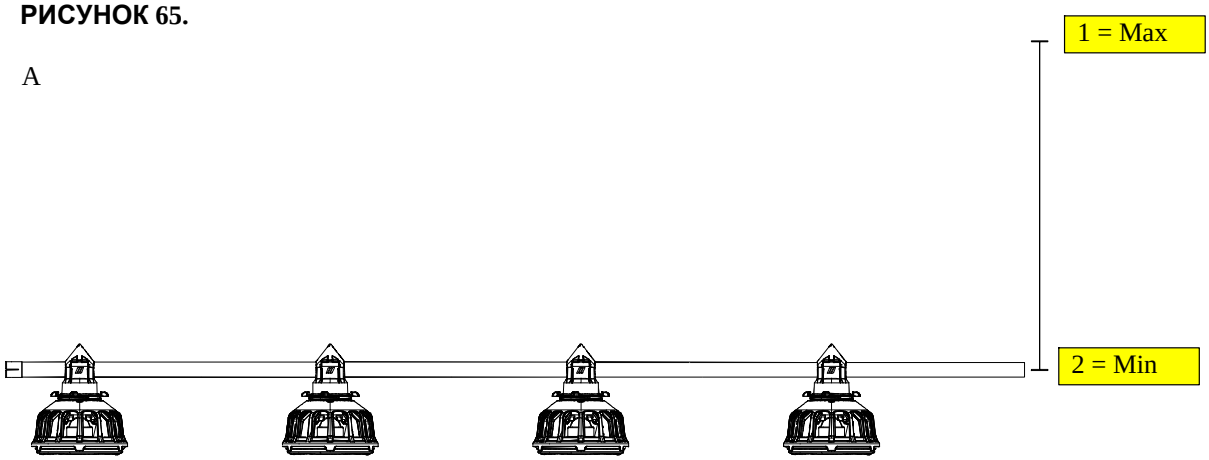

РЕГУЛИРОВКА

B

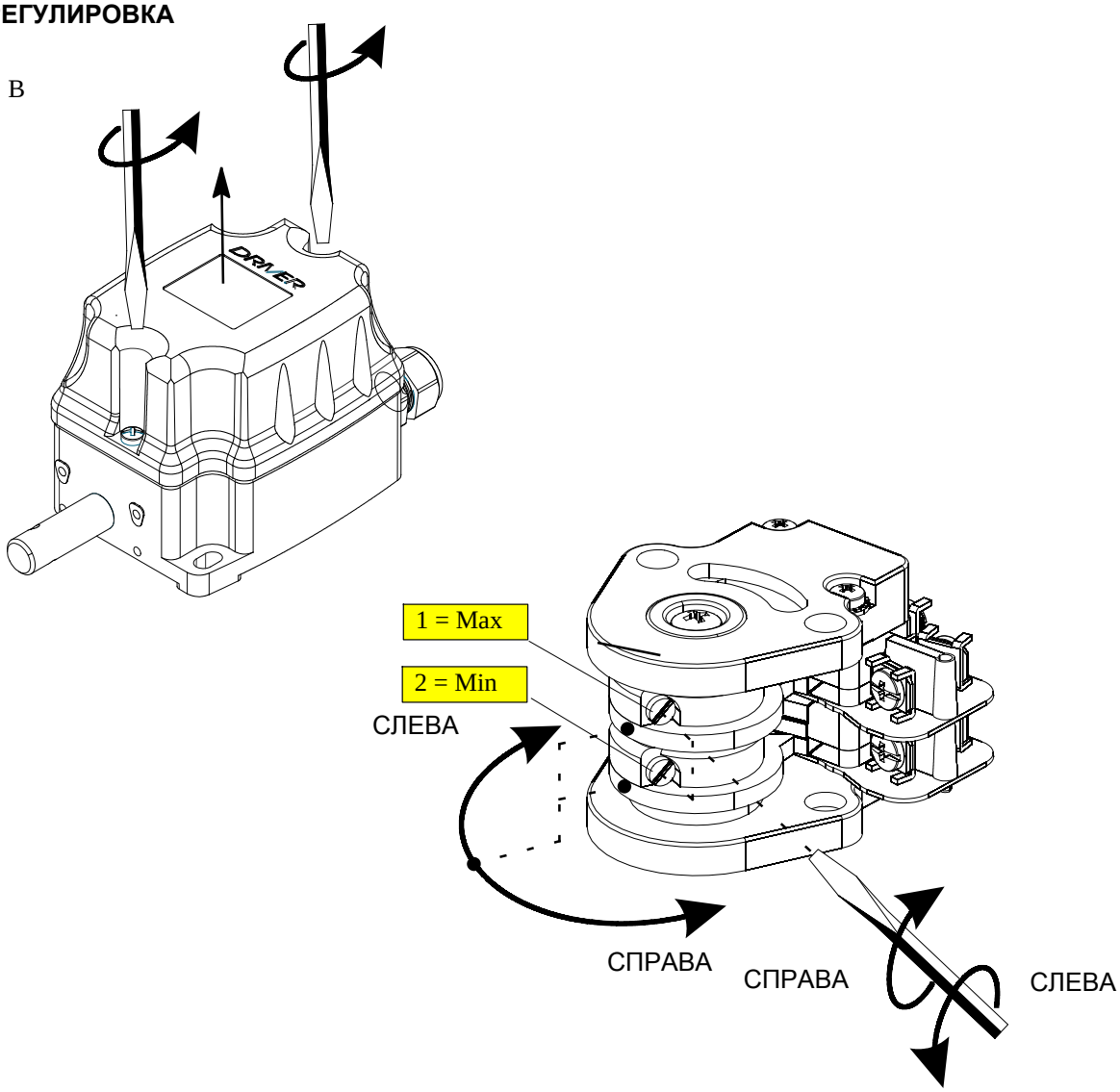

РЕГУЛИРОВКА ВЫКЛЮЧАТЕЛЬ УРОВНЯ

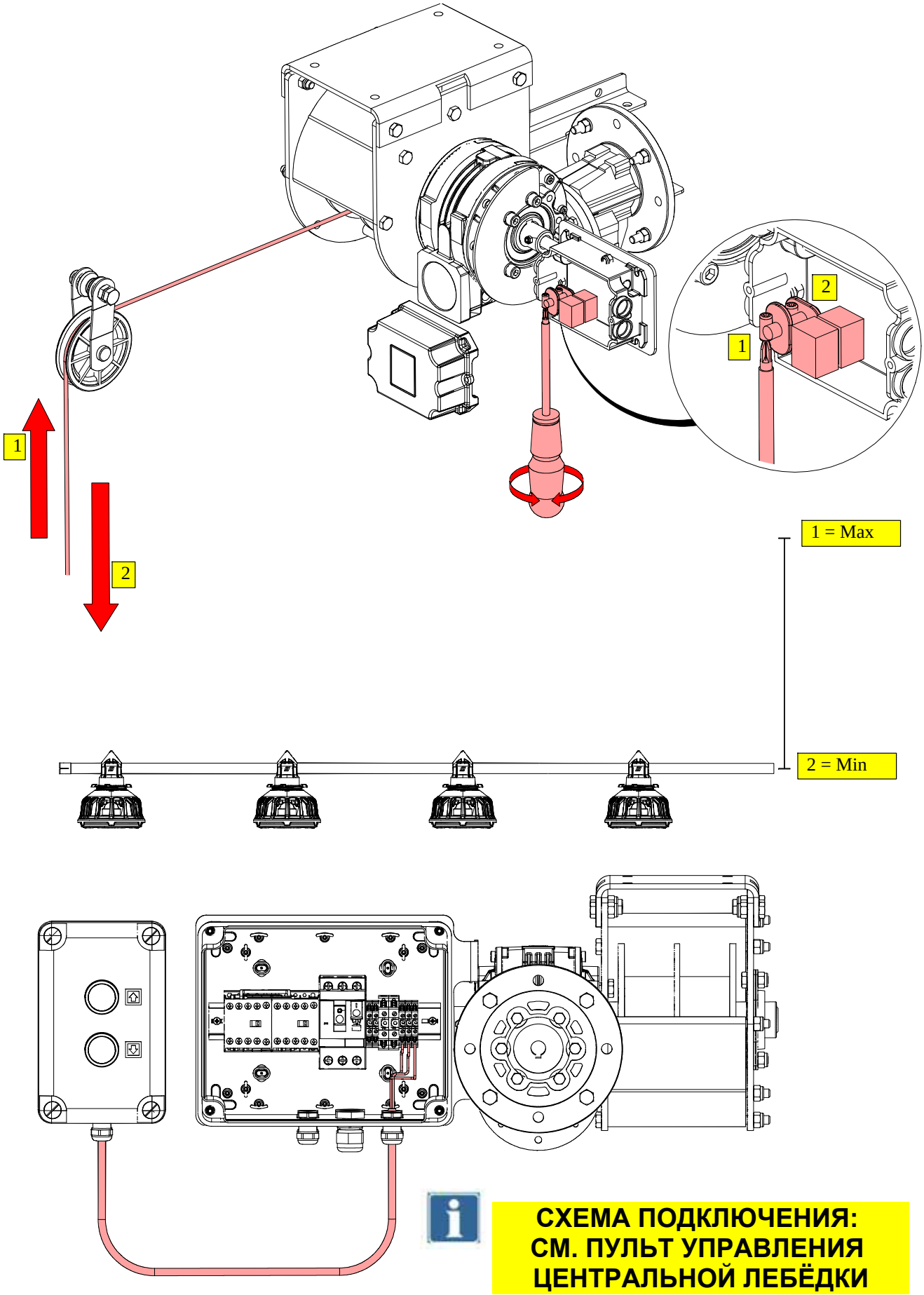

**СХЕМА ПОДКЛЮЧЕНИЯ:
СМ. ПУЛЬТ УПРАВЛЕНИЯ
ЦЕНТРАЛЬНОЙ ЛЕБЁДКИ**

РИСУНОК 66.

ВЫРАВНИВАНИЕ ОТНОСИТЕЛЬНО ПОЛА

Поднимите линию

Используйте мерную линейку для получения одинакового расстояния от пола.



ОПАСНО

Снова проверьте трубные хомуты и при необходимости затяните их (Мин. 10Нм.) !

РИСУНОК 67

МОНТАЖ ШНЕКА

ОБЯЗАТЕЛЬНО НАДЕВАЙТЕ ЗАЩИТНЫЕ ПЕРЧАТКИ ПРИ РАБОТЕ СО ШНЕКОМ! ОСТОРОЖНО: ШНЕК НЕ ДОЛЖЕН РАСКРУЧИВАТЬСЯ!

Удалите проволоку, наклейки и т.д... со шнека.

ОПАСНО

Шаг **1.** : Отмотайте от рулона шнек длиной около 4 м. Начните с конца шнека, расположенного внутри рулона. Для выполнения этой работы потребуется два человека: один будет отматывать шнек, а второй – проталкивать короткие участки шнека (от 30 до макс. 50 см) **в контур в соответствии с направлением работы шнека.**

Если Вы находитесь слишком далеко от конца линии, Вы повышаете риск перегиба или перекручивания шнека.

Поверните шнеки, если они застряли в контуре!

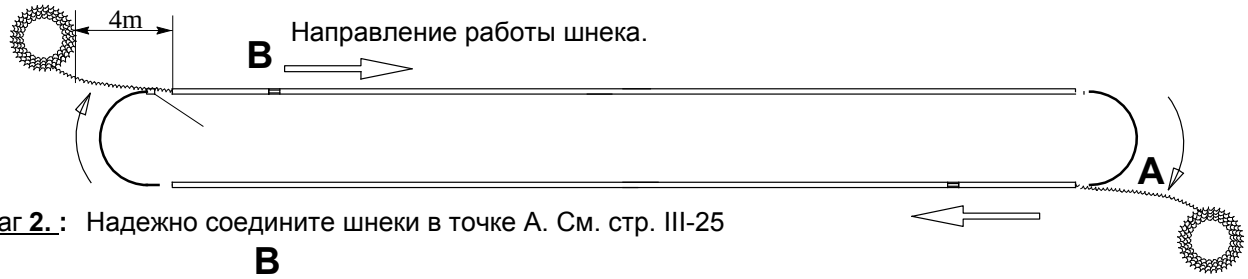

Шаг **2.** : Надежно соедините шнеки в точке A. См. стр. III-25

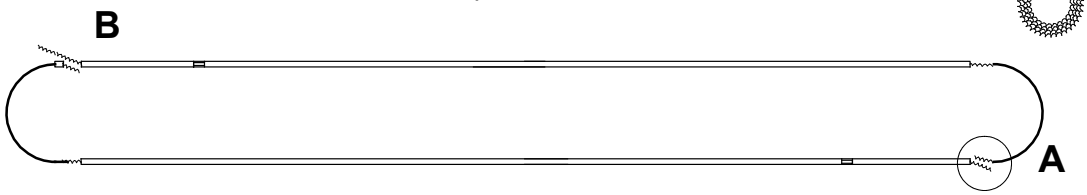

Шаг **3.** : Натяните шнеки в точке B до тех пор, пока Вы не установите (в точке A) контур полностью (включая подвеску).

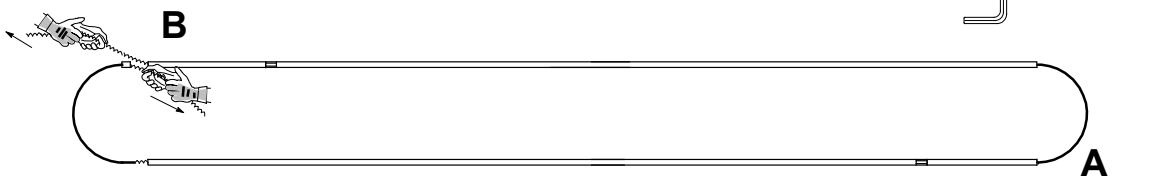

Шаг **4.** : Обеспечьте, чтобы шнеки находились в линии без натяжения. В точке B растяните шнеки два-три раза, затем позвольте им вернуться в исходное положение. Сделайте отметки на шнеках на этой длине.

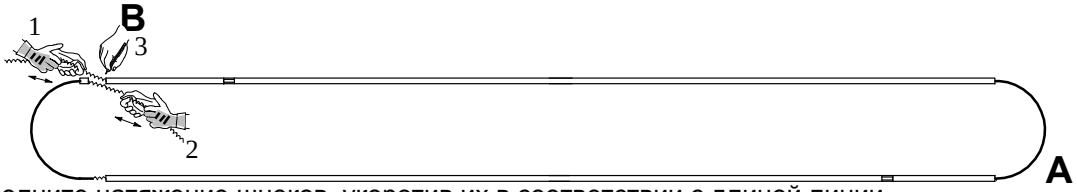

Шаг **5.** : Выполните натяжение шнеков, укоротив их в соответствии с длиной линии.

Зафиксируйте шнек при помощи зажимов для предотвращения отскакивания назад!

ОПАСНО

НАТЯЖЕНИЕ ШНЕКА = 3,5 ММ НА МЕТР ДЛИНЫ ШНЕКА

(Пример для линии длиной 126 метров: натяжение = 3,5 x 126 = 441 мм)

Шаг **6.** : Отрежьте шнек для получения соответствующей длины. Соедините шнеки в точке B.

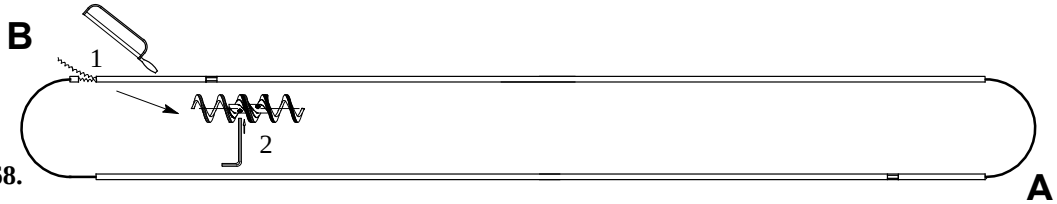

РИСУНОК 68.

МОНТАЖ ШНЕКА

ОБЯЗАТЕЛЬНО НАДЕВАЙТЕ ЗАЩИТНЫЕ ПЕРЧАТКИ ПРИ РАБОТЕ СО ШНЕКОМ! ОСТОРОЖНО: ШНЕК НЕ ДОЛЖЕН РАСКРУЧИВАТЬСЯ!

Удалите проволоку, наклейки и т.д... со шнека.

ОПАСНО

Шаг **1.** :



Шаг **2.** :

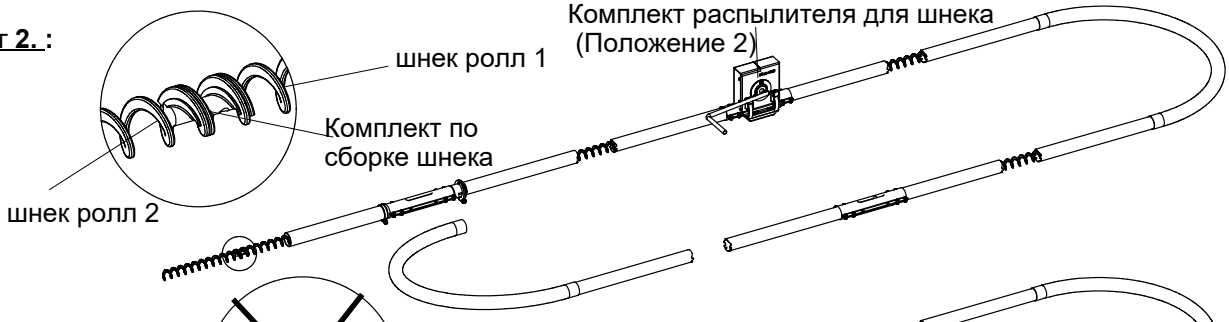

Шаг **3.** :

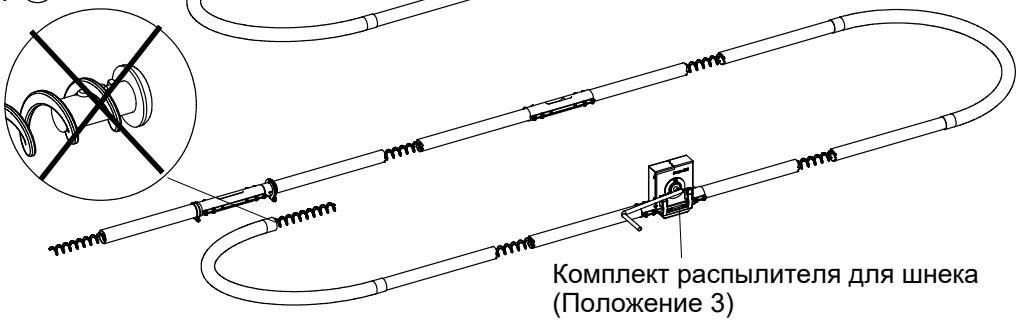

Шаг **4.** : Обеспечьте, чтобы шнеки находились в линии без натяжения. В точке B растяните шнеки два-три раза, затем позвольте им вернуться в исходное положение. Сделайте отметки на шнеках на этой длине.



Шаг **5.** : Выполните натяжение шнеков, укоротив их в соответствии с длиной линии.

Зафиксируйте шнек при помощи зажимов для предотвращения отскакивания назад!

ОПАСНО

НАТЯЖЕНИЕ ШНЕКА = 3,5 ММ НА МЕТР ДЛИНЫ ШНЕКА

(Пример для линии длиной 126 метров: натяжение = 3,5 x 126 = 441 мм)

Шаг **6.** : Отрежьте шнек для получения соответствующей длины. Соедините шнеки в точке B.

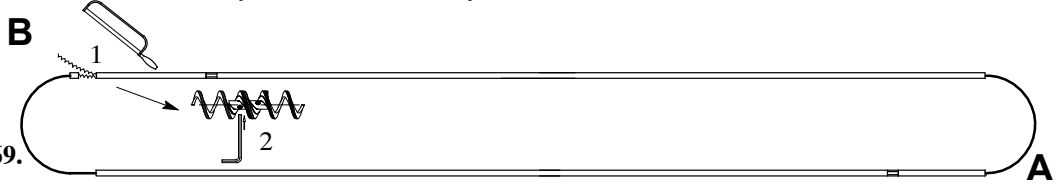

РИСУНОК 69.

УСТАНОВКА СОЕДИНИТЕЛЬНОЙ МУФТЫ ДЛЯ ШНЕКОВ

1. Отрежьте шнек. Скруглите срезы и удалите заусенцы при помощи напильника. Это упростит выполнение монтажа.
2. Вкрутите муфту с одного конца шнека

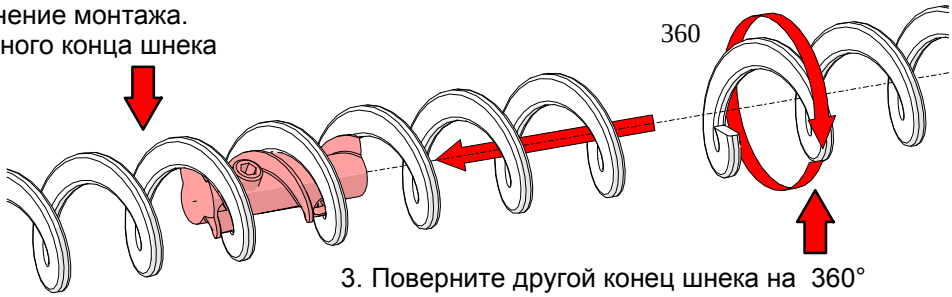

3. Поверните другой конец шнека на 360°

РИСУНОК 70.

4. Зацепите концы шнека, один за другой

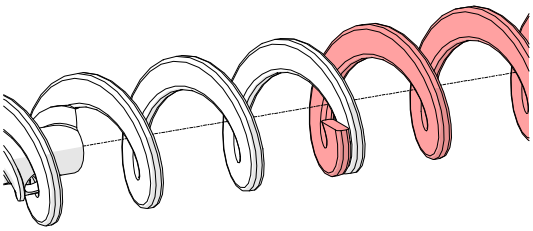

РИСУНОК 71. A

5. Отпустите второй конец шнека, так чтобы совместить оба конца

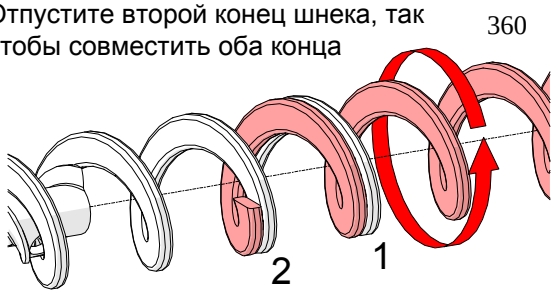

B

6. Прокрутите муфту назад пока она не застопорится концом шнека

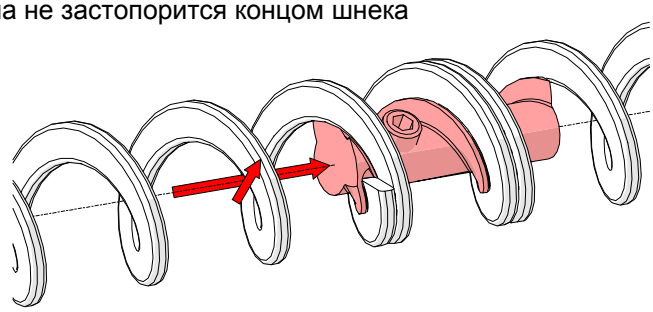

РИСУНОК 72.

7. Поверните оба конца шнека до их совмещения с торцами муфты

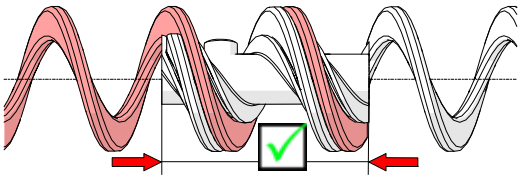

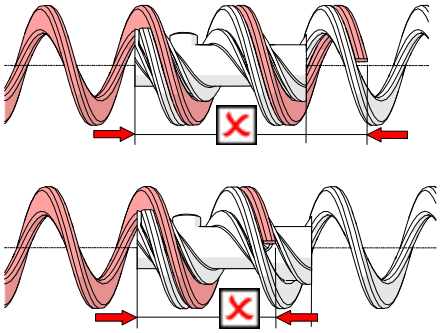

РИСУНОК 73.

8. Используйте только короткий конец ключа в качестве рычага для завинчивания установочных винтов M8 вручную.

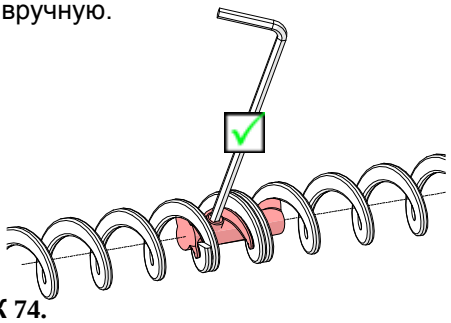

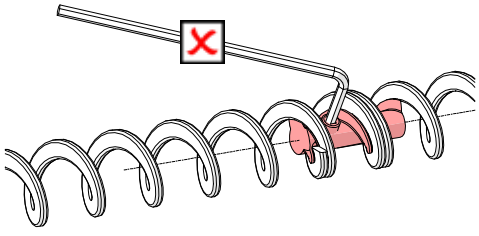

РИСУНОК 74.

МОНТАЖ И ПОДВЕСКА ПРИВОДОВ

Установите «S»-крюки в отверстия, так чтобы приводы были уравновешены.

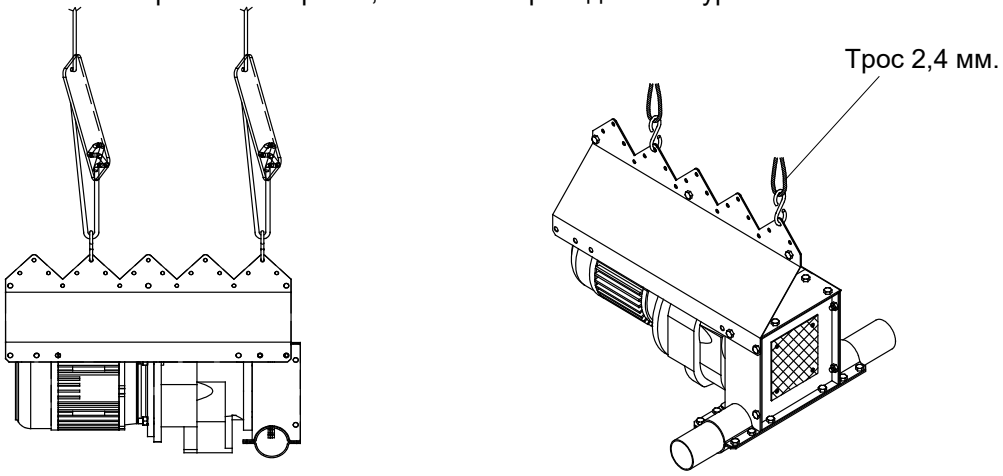

РИСУНОК 75.

УСТАНОВИТЬ КРЫШКУ ПЕРЕХОДНИКА

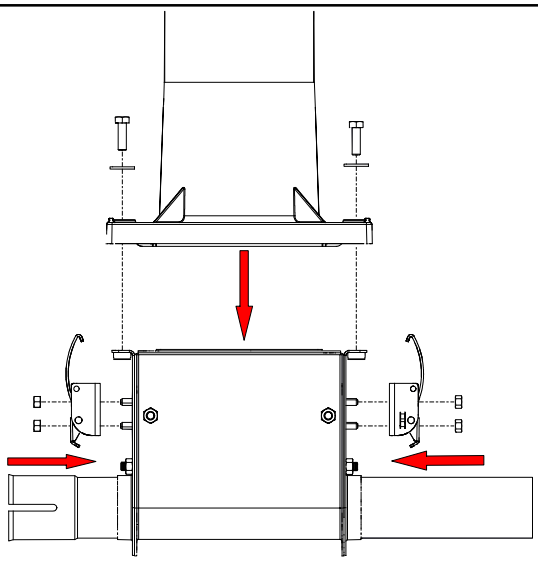

РИСУНОК 76.

ЧТОБЫ УСТАНОВИТЬ ОТСЕЧНУЮ ЗАДВИЖКУ

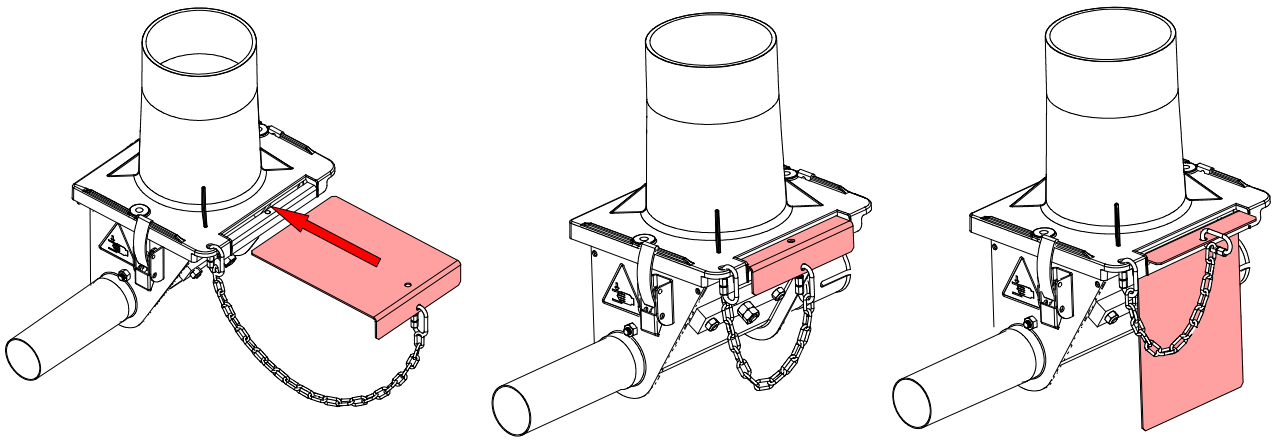

РИСУНОК 77.

ЧТОБЫ УСТАНОВИТЬ КОЛЕНЧАТЫЙ ПАТРУБОК ПОД КОРМОПРОВОДОМ

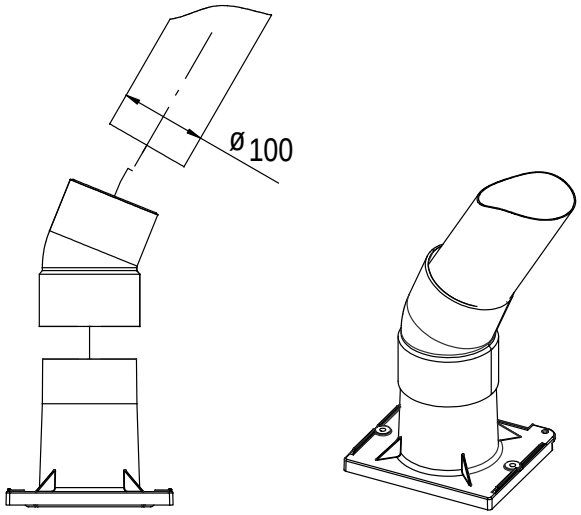

РИСУНОК 78.

ИСПОЛЬЗОВАНИЕ ГИБКОГО ПЕРЕХОДНИКА

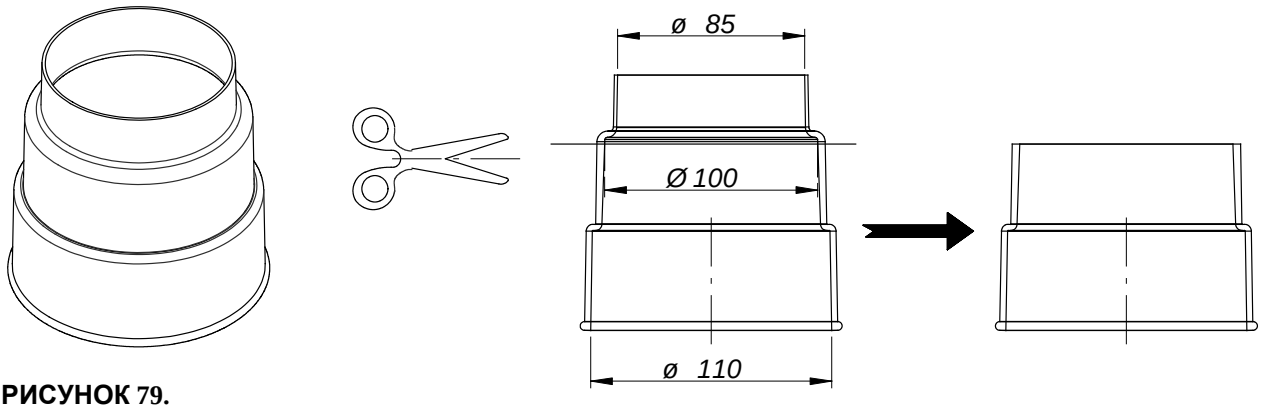

РИСУНОК 79.

ЧТОБЫ УСТАНОВИТЬ ГИБКИЙ ПЕРЕХОДНИК (ОПЦИЯ)

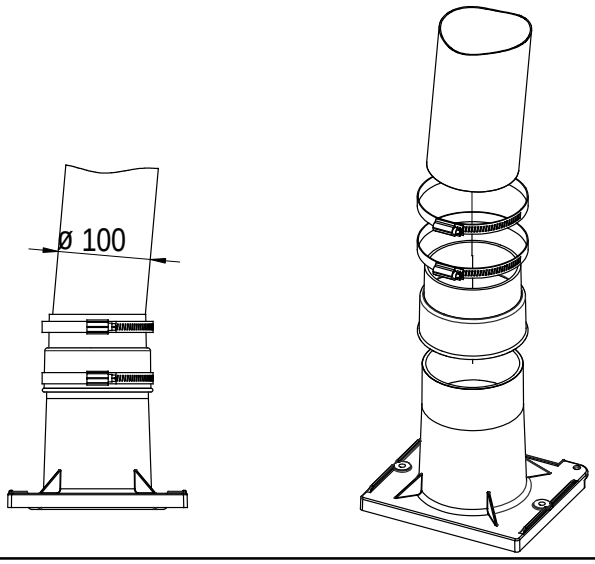

РИСУНОК 80.

ДЛЯ УСТАНОВКИ ТРОСА ЗАЩИТЫ НАСЕСТА

ПОЛОЖЕНИЕ ОПОР ДЛЯ ПРОВОДА СИСТЕМЫ АНТИНАСЕСТА

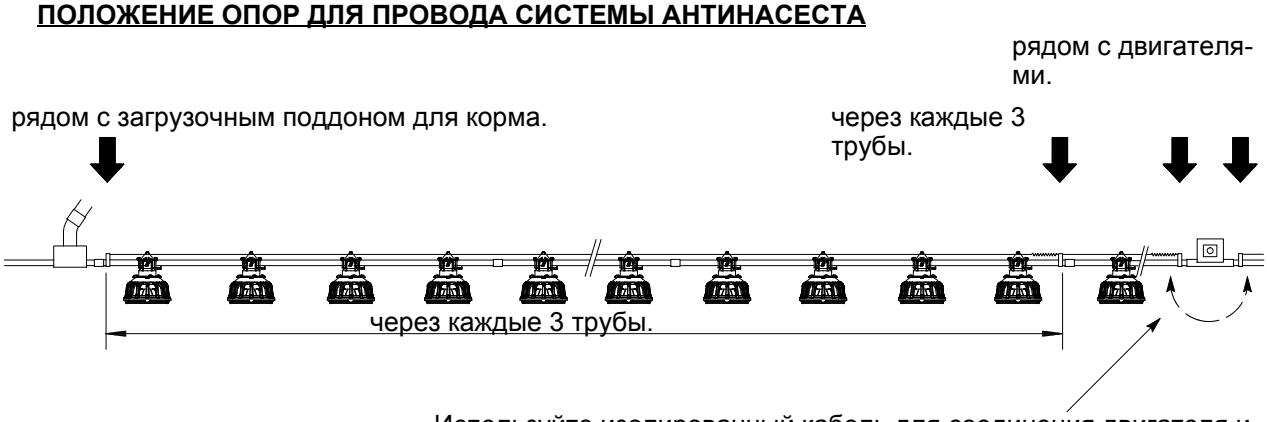

РИСУНОК 81.

Протяните трос между двумя крепежными кронштейнами

Установите пружину в центральный паз второго крепежного кронштейна.

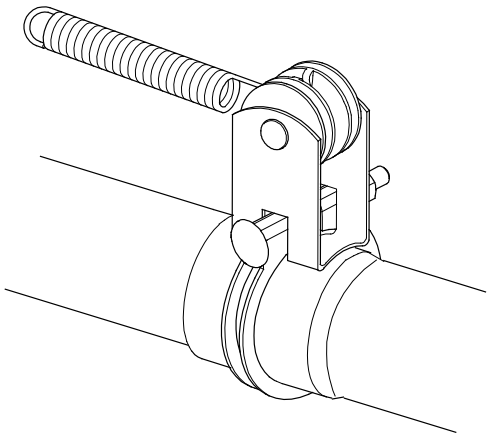

РИСУНОК 82.

НАЧНИТЕ РЯДОМ С ВНУТРЕННИМ НАКОПИТЕЛЕМ

Сделайте двойную петлю вокруг центрального паза крепежного кронштейна.

Зафиксируйте как можно ближе к крепежному кронштейну.

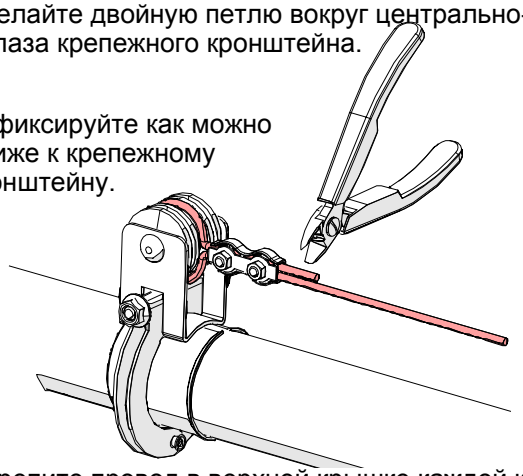

Закрепите провод в верхней крышке каждой кормушки до следующего места соединения проводов.

РИСУНОК 83.

ЧЕРЕЗ КАЖДЫЕ 3 ТРУБЫ

Надежно натяните провод. Пружина должна быть растянута на 2 см.

Сделайте петлю через ушко пружины.

Зафиксируйте как можно ближе к крепежному кронштейну.

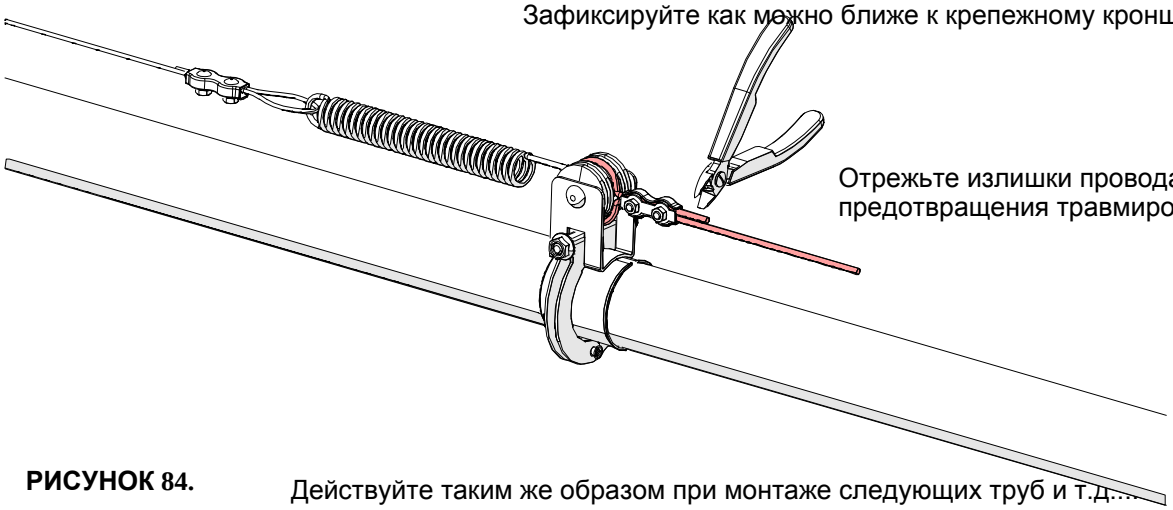

Отрежьте излишки провода для предотвращения травмирования.

РИСУНОК 84.

Действуйте таким же образом при монтаже следующих труб и т.д....

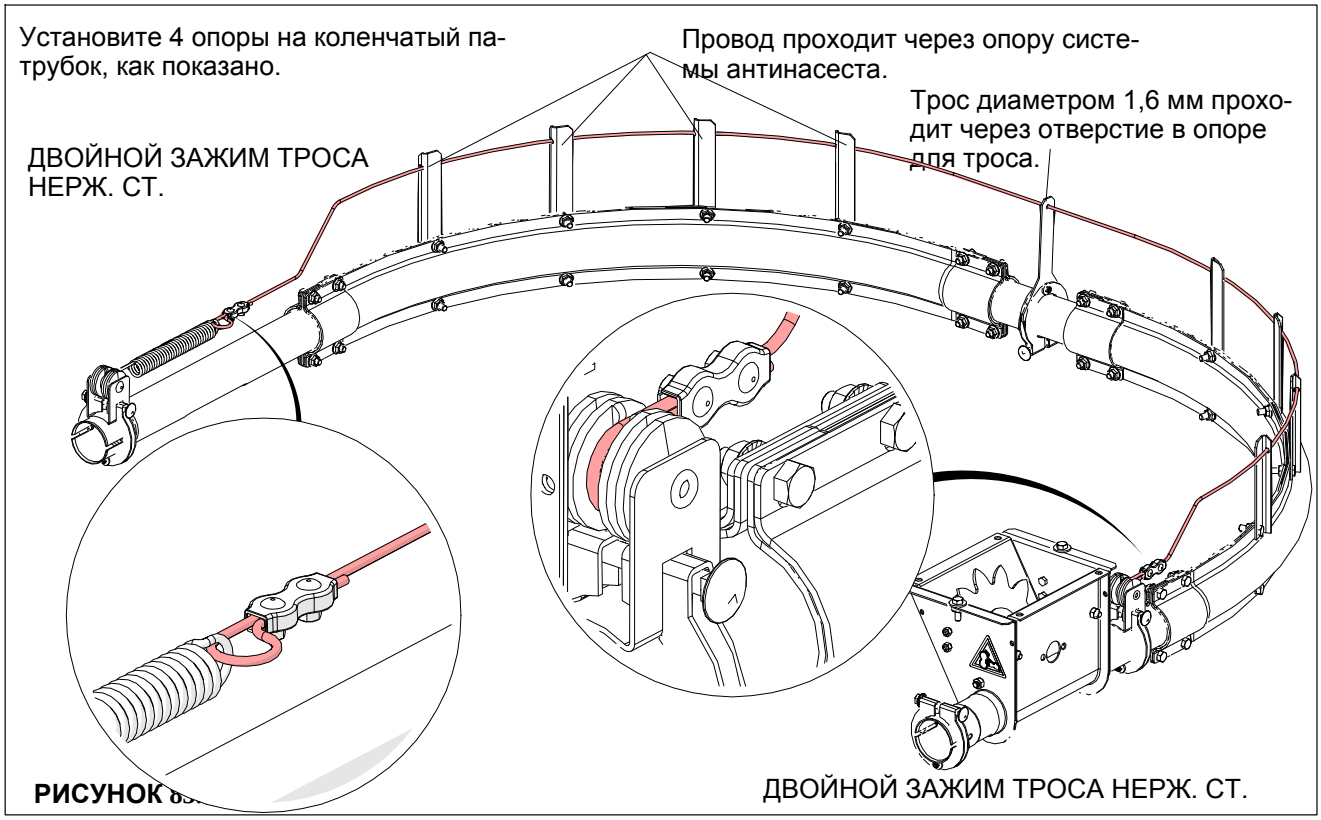

РИСУНОК 8

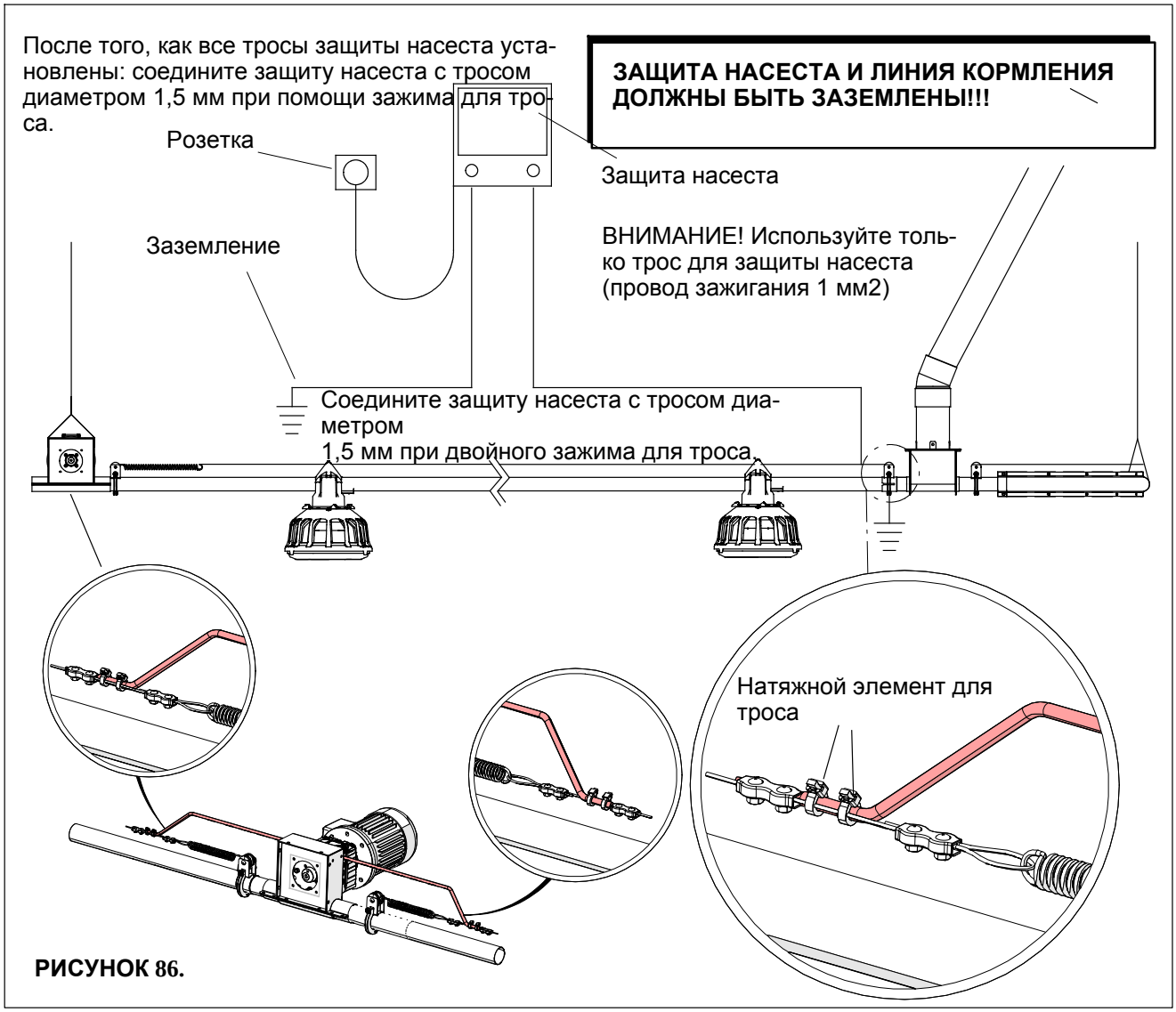

РИСУНОК 86.

МОНТАЖ ВНУТРЕННЕГО НАКОПИТЕЛЯ НА 350КГ

Если Вы устанавливаете внутренний накопитель в зоне подстилки, он должен устанавливаться на платформе (например, из кирпичей). Таким образом, стойки внутреннего накопителя будут защищены от коррозии.

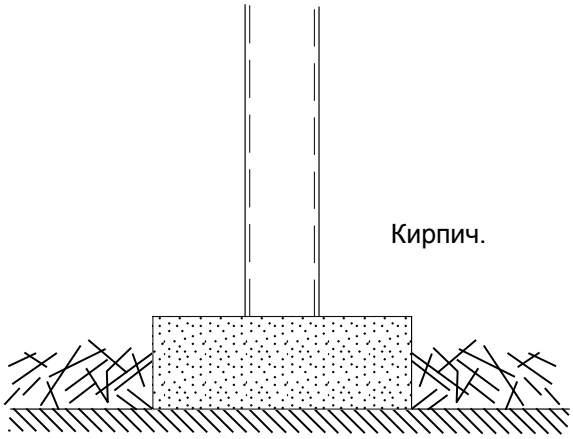

РИСУНОК 87.

Если внутренний накопитель на 350 кг помещается в птичник, который уже заполнен, может понадобиться защитить мешок от птиц. Поэтому установите вокруг него дополнительную проволочную загородку и закройте сверху крышкой.

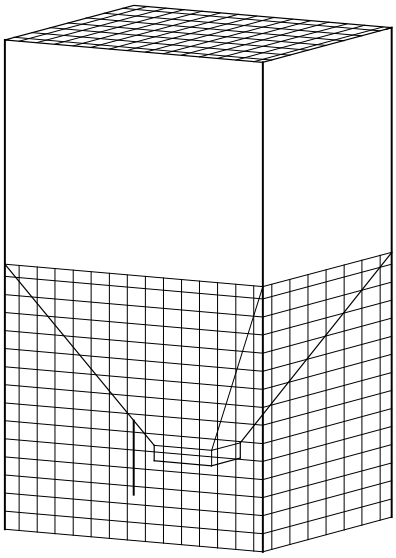

РИСУНОК 88.

1. УСТАНОВКА НИЖНЕГО НАКОПИТЕЛЯ НА ЗАГРУЗОЧНЫЙ ПОДДОН(Ы)

1 загрузочный поддон

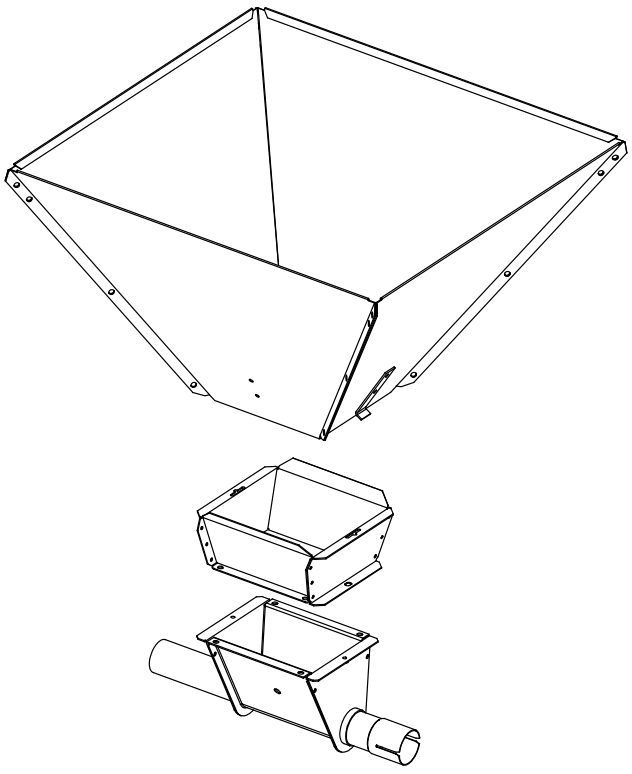

РИСУНОК 89.

2 загрузочных поддона

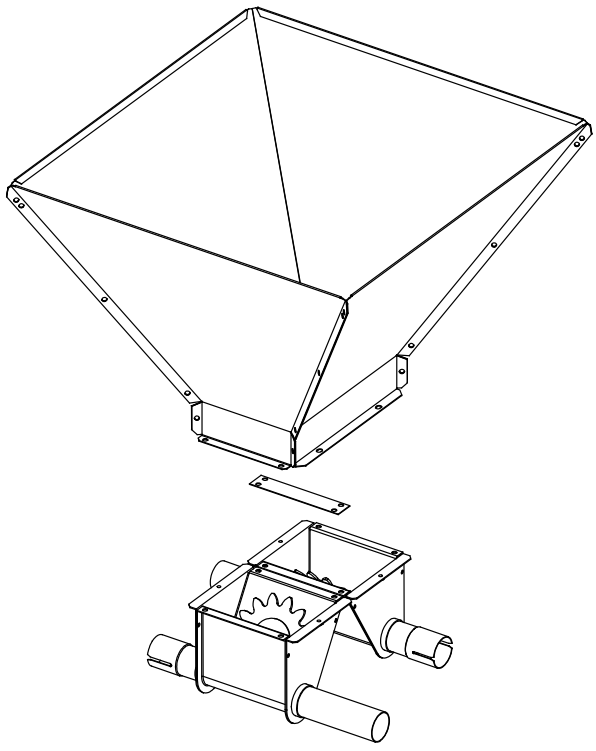

РИСУНОК 90.

2. УСТАНОВКА РЕЛЕ МИНИМАЛЬНОГО УРОВНЯ.

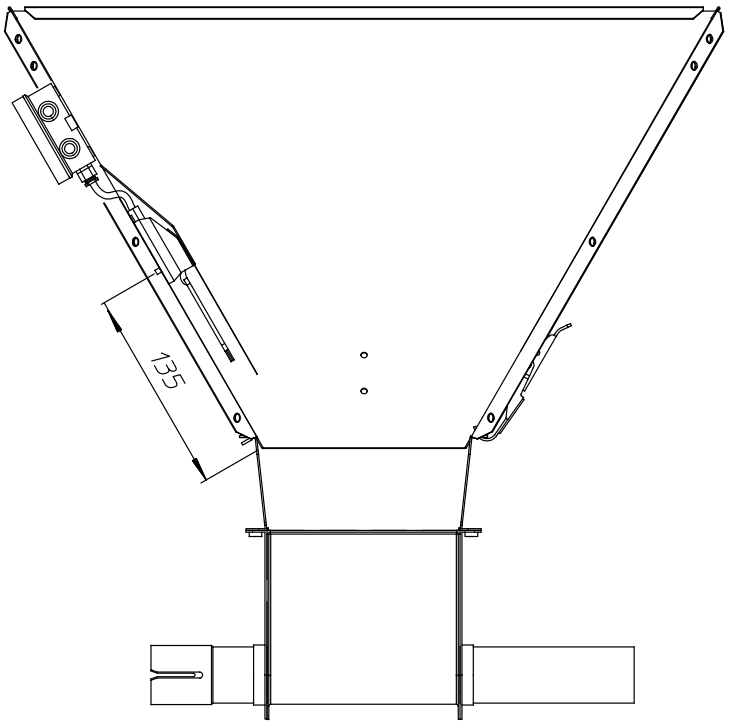

РИСУНОК 91.

3. УСТАНОВКА РАМЫ.

Соедините монтажные стойки внутреннего накопителя с горизонтальными распорками.

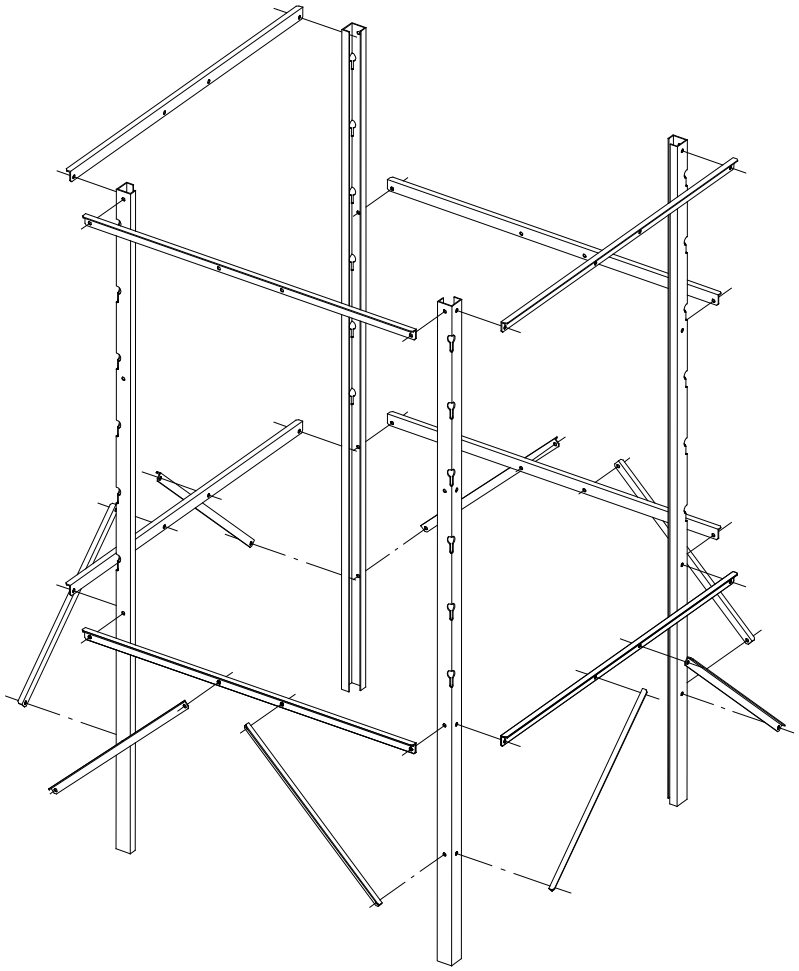

РИСУНОК 92.

4. ПОДВЕСКА РЕЗЕРВУАРА НА РАМУ.

3. Подвесьте внутренний накопитель с резервуаром 350 кг на раму с помощью верхних цепей.

2. Прикрепите нижние цепи.

1. Введите трубы подвески в боковые отверстия резервуара.

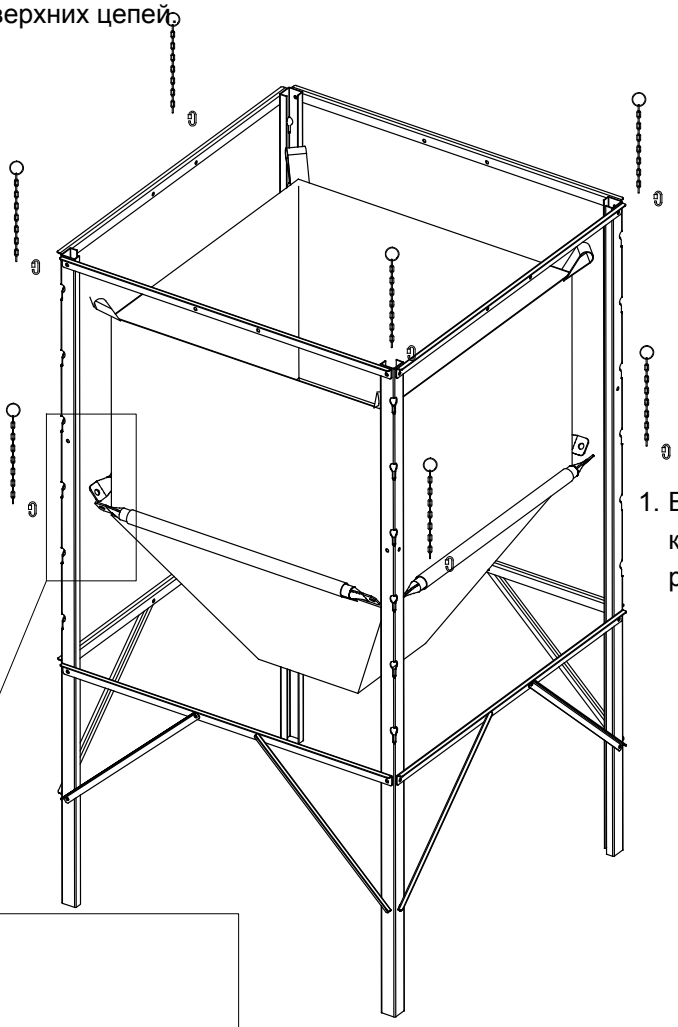

Detail

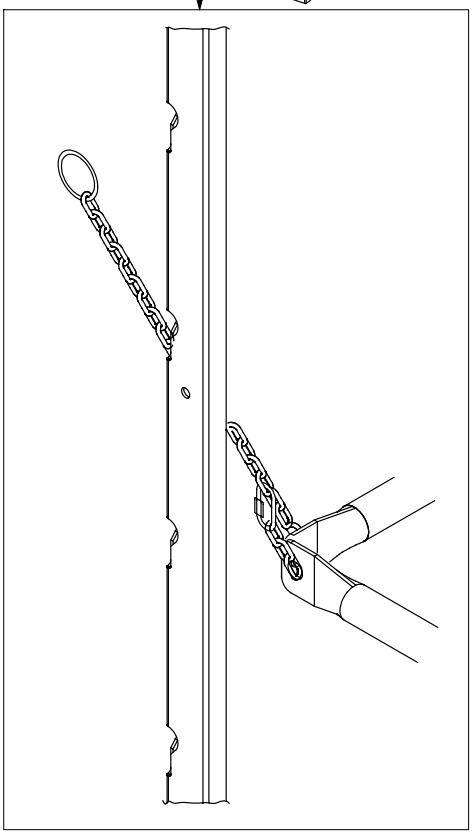

РИСУНОК 93.

5. СОЕДИНЕНИЕ С ЦЕПЬЮ.

Когда определена правильная высота линий, мешок на 350 кг может быть соединен с загрузочным поддоном для подачи корма.

После изменения высоты линии внутренний накопитель на 350 кг **(пустой)** должен быть отрегулирован.

Убедитесь, что нижняя часть внутреннего накопителя хорошо натянута: так улучшается подача корма.

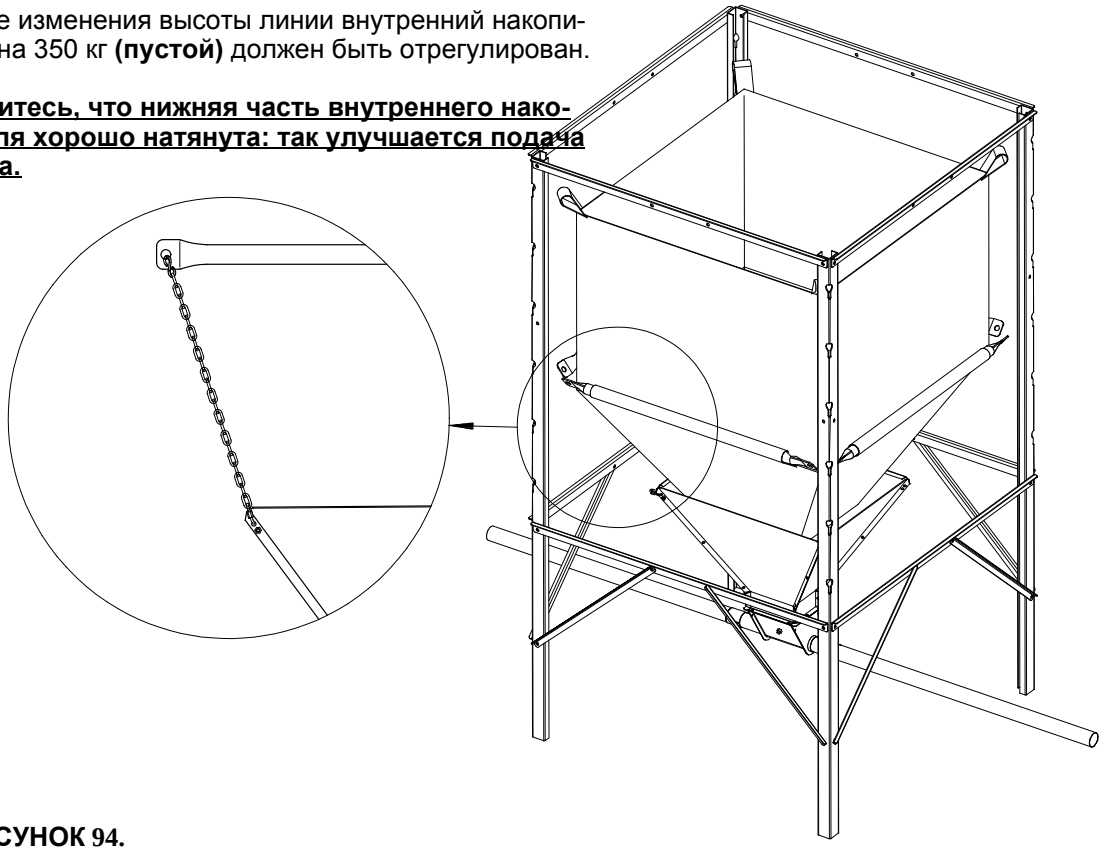

РИСУНОК 94.

После изменения высоты линии, отрегулируйте мешочный внутренний накопитель, чтобы он был в соответствующем положении.

Точки подвески должны быть с обеих сторон от мешочного внутреннего накопителя.

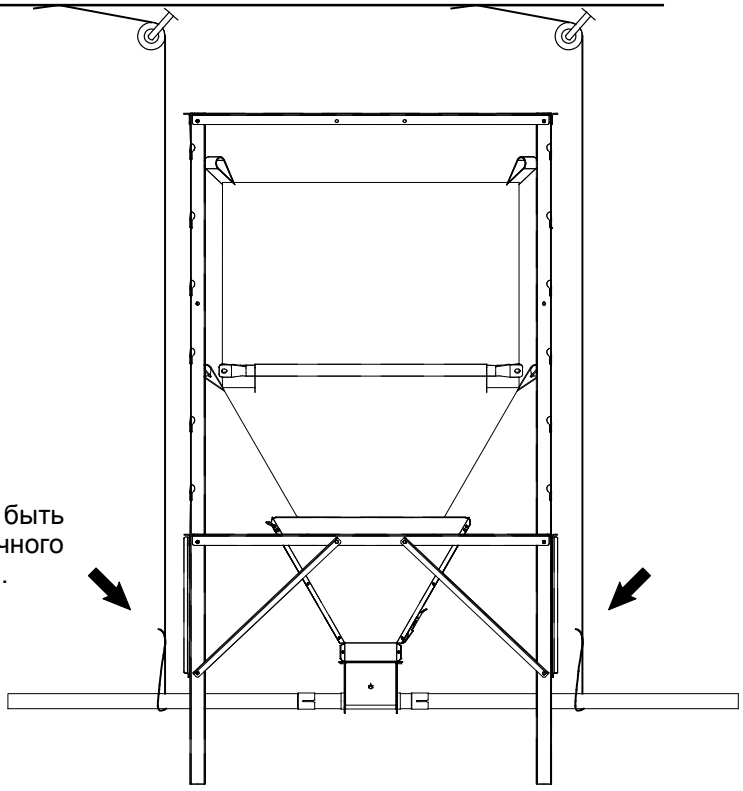

Важно: Вес мешка на 350 кг должен удерживаться подвешенными трубами, а НЕ верхними цепями подвески!

РИСУНОК 95.

6. УСТАНОВКА КОЖУХА ВСТРЯХИВАТЕЛЯ В СБОРЕ.

Установите встряхиватель рядом с бутиком забора корма.

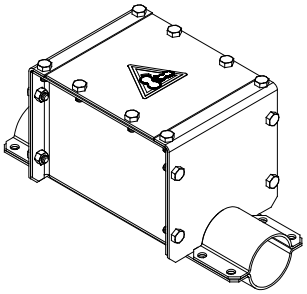

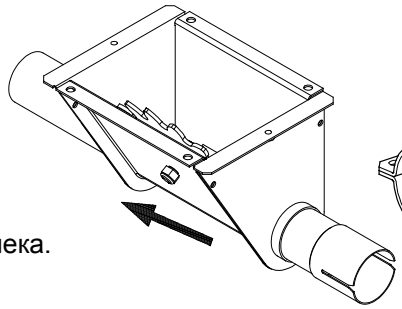

Направление работы шнека.

РИСУНОК 96.

Если встряхиватель установлен, металлическое ядро должно всегда быть вставлено для предотвращения повреждения шнека.

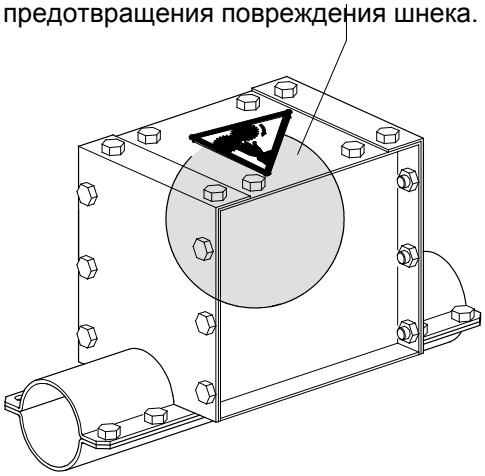

РИСУНОК 97.

7. УСТАНОВКА РЕЛЕ МАКСИМАЛЬНОГО УРОВНЯ.

Если необходим переключатель максимального уровня (= переключатель минимального уровня используется в качестве максимального), Вы должны проплавить дополнительное отверстие (отверстия) в мешке.
НЕ ВЫРЕЗАЙТЕ ОТВЕРСТИЕ, ИСПОЛЬЗУЯ ОСТРЫЙ ПРЕДМЕТ!

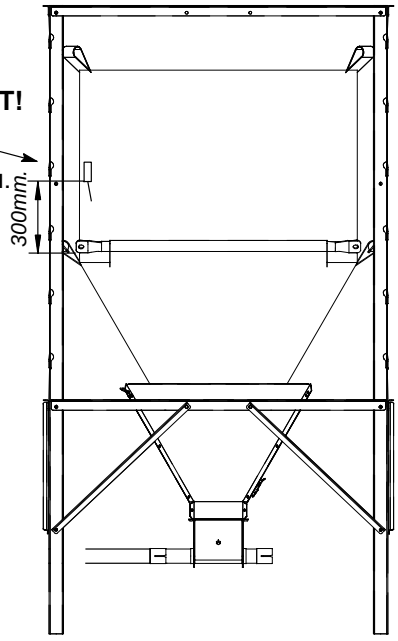

РИСУНОК 98.

8. ДОПОЛНИТЕЛЬНО: УСТАНОВКА СИТА (ЕСЛИ ИСПОЛЬЗУЕТСЯ КОРМ СОМНИТЕЛЬНОГО КАЧЕСТВА).

Повесьте сито для корма в мешок при помощи дополнительных цепей (сборочный комплект для сита).

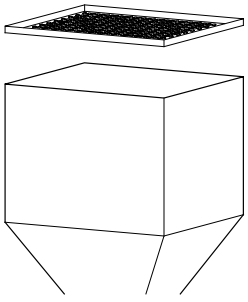

РИСУНОК 99.

УСТАНОВКА ДАТЧИКА

УСТАНОВИТЕ ДАТЧИК КАК МОЖНО ВЫШЕ (ОБЯЗАТЕЛЬНО). НЕ УСТАНАВЛИВАЙТЕ ЕГО ТАК, ЧТОБЫ ОНА ПОПАДАЛ В ПОТОК КОРМА (КОРПУС МОЖЕТ ИЗНОСИТЬСЯ).

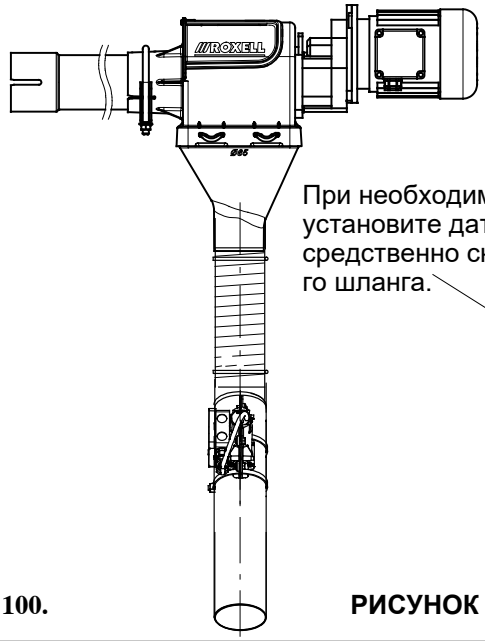

РИСУНОК 100.

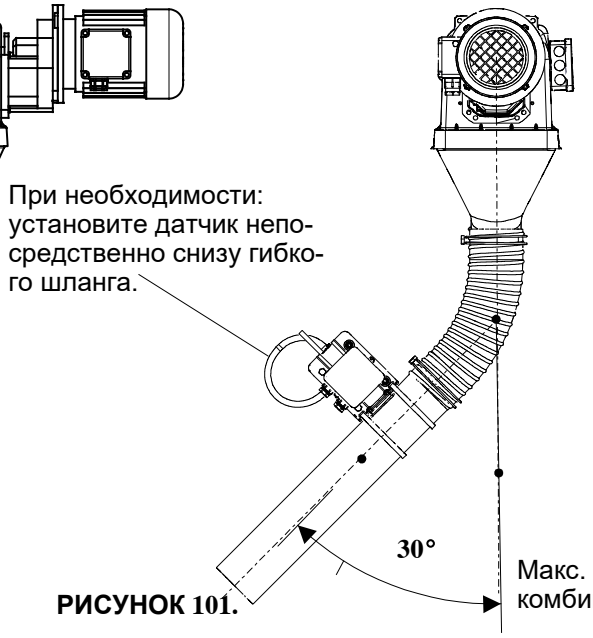

РИСУНОК 101.

Просверлите отверстие диаметром 32

Закрепите кронштейн датчика с помощью двух хомутов.

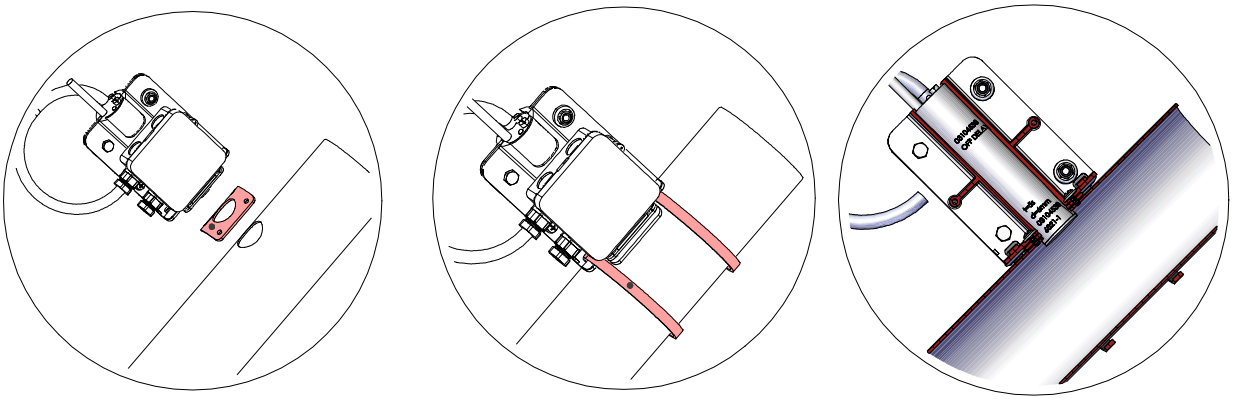

РИСУНОК 102.

03104538 : SENSOR (ДАТЧИКА).VC12

СОЕДИНЕНИЕ

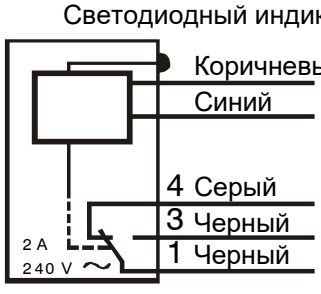

Питание 230VAC + 24 VDC

Если питание отключено

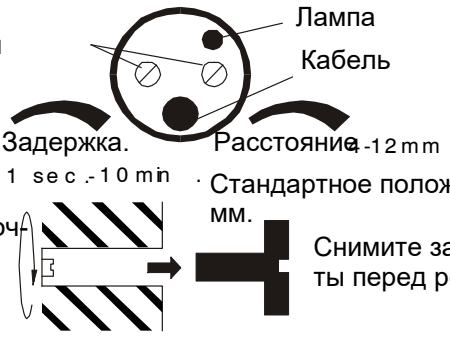

РИСУНОК 104.

МОНТАЖ ОТВОДНЫХ ТРУБ

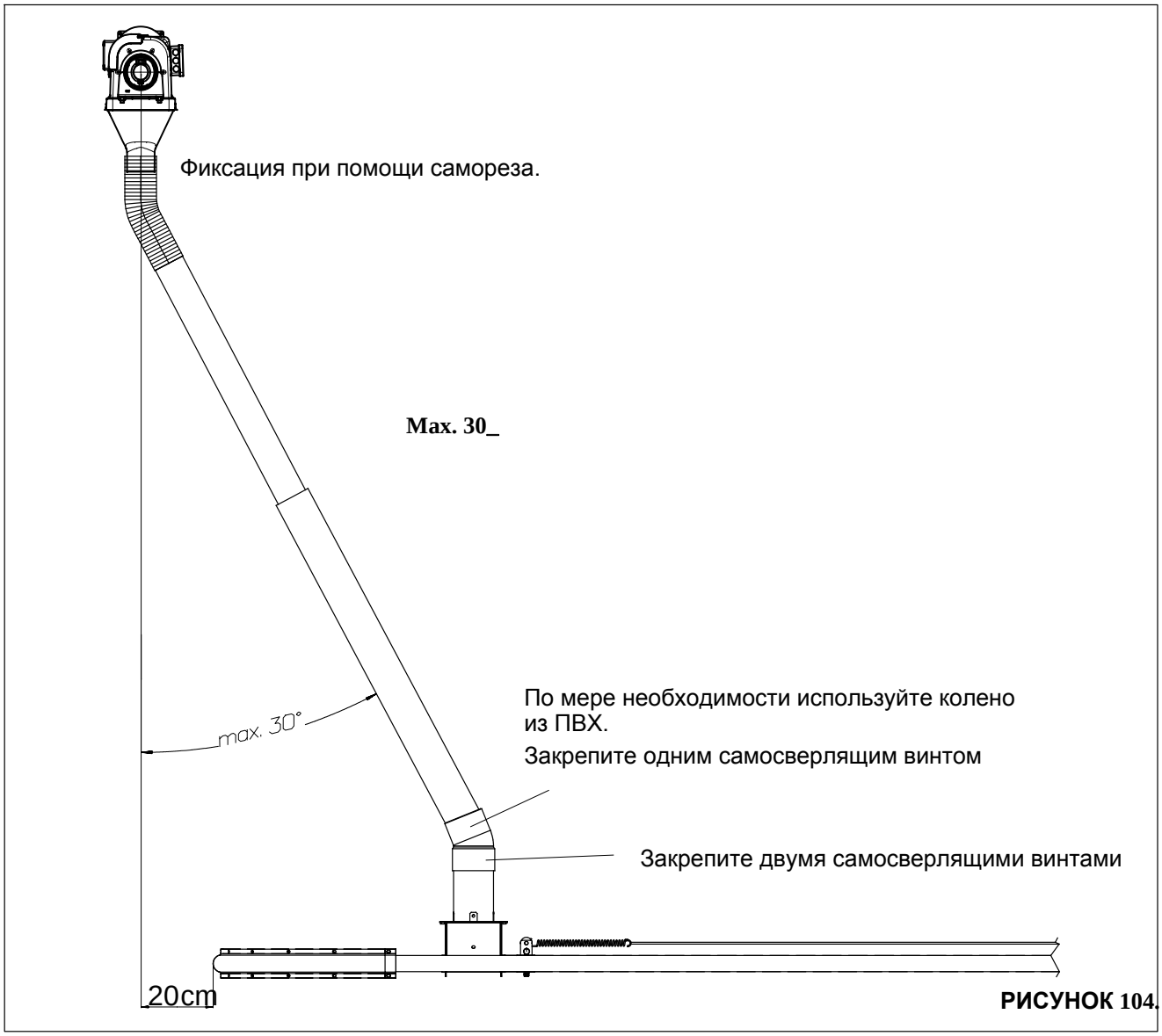

РИСУНОК 104.

РАСПРЕДЕЛЕНИЯ КОРМА

СИСТЕМА ПОДВЕСКИ : 30-80М - МАКС. 865 КГ

ВНИМАНИЕ

В ЦЕЛЯХ БЕЗОПАСНОСТИ НИКОГДА НЕ УСТАНАВЛИВАЙТЕ КОНТУР ДЛИННЕЕ, ЧЕМ РЕКОМЕНДОВАНО

В КОНТУРЕ ДО 54 ТРУБ

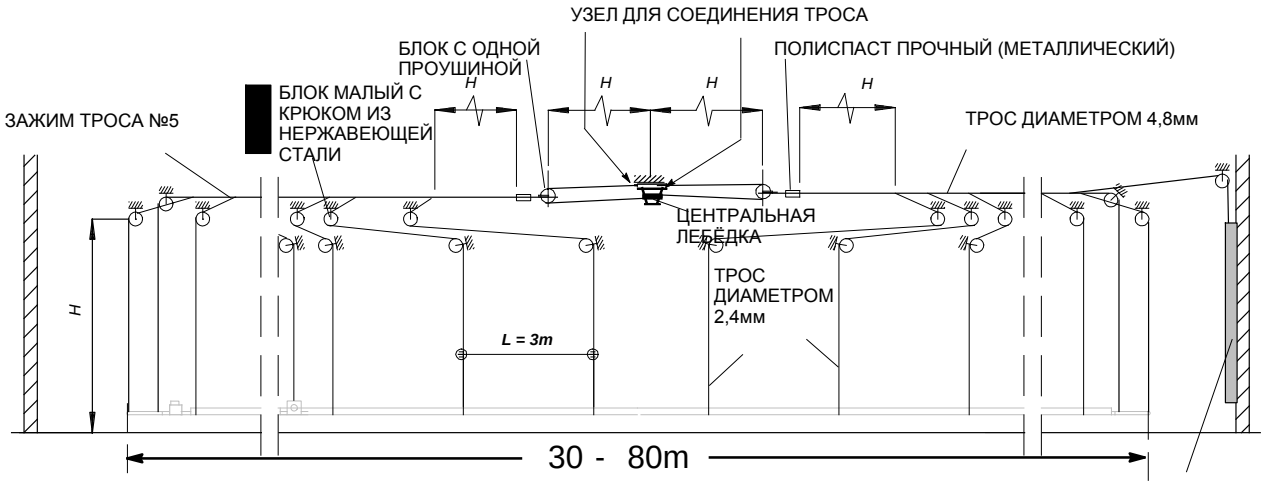

РИСУНОК 105.

Переключатель в сборе для автоматической лебедки

ЛЕБЕДОЧНЫЙ НАБОР ДЛЯ ЕЖЕДНЕВНОГО ОДИНОЧНОГО РАСПРЕДЕЛЕНИЯ КОРМА (№ 00105833)

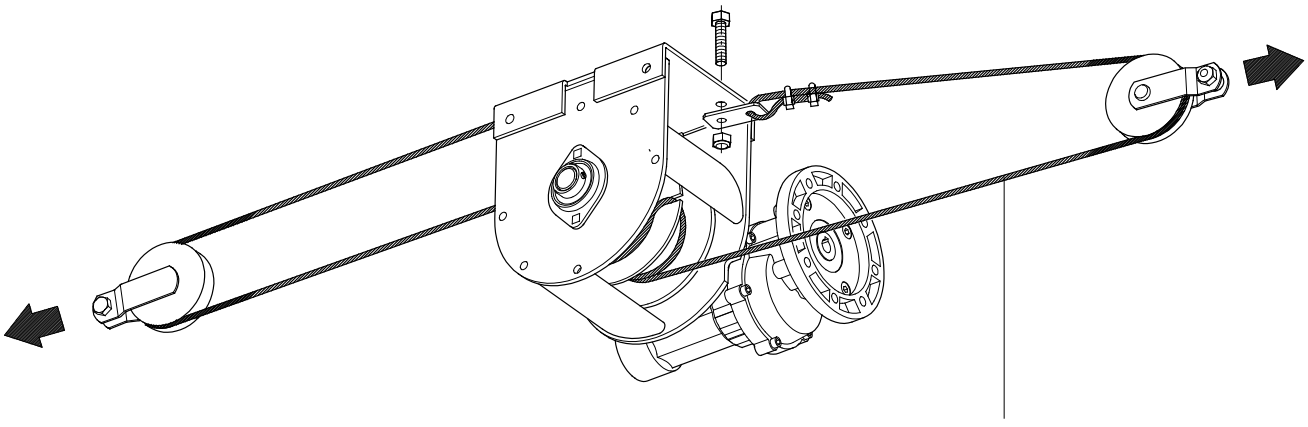

Трос 19x 7

РИСУНОК 106.

СИСТЕМА ПОДВЕСКИ : 80-120 М -МАКС. 1 245 КГ

ВНИМАНИЕ

В ЦЕЛЯХ БЕЗОПАСНОСТИ НИКОГДА НЕ УСТАНАВЛИВАЙТЕ КОНТУР ДЛИННЕЕ, ЧЕМ РЕКОМЕНДОВАНО

В КОНТУРЕ ДО 97 ТРУБ

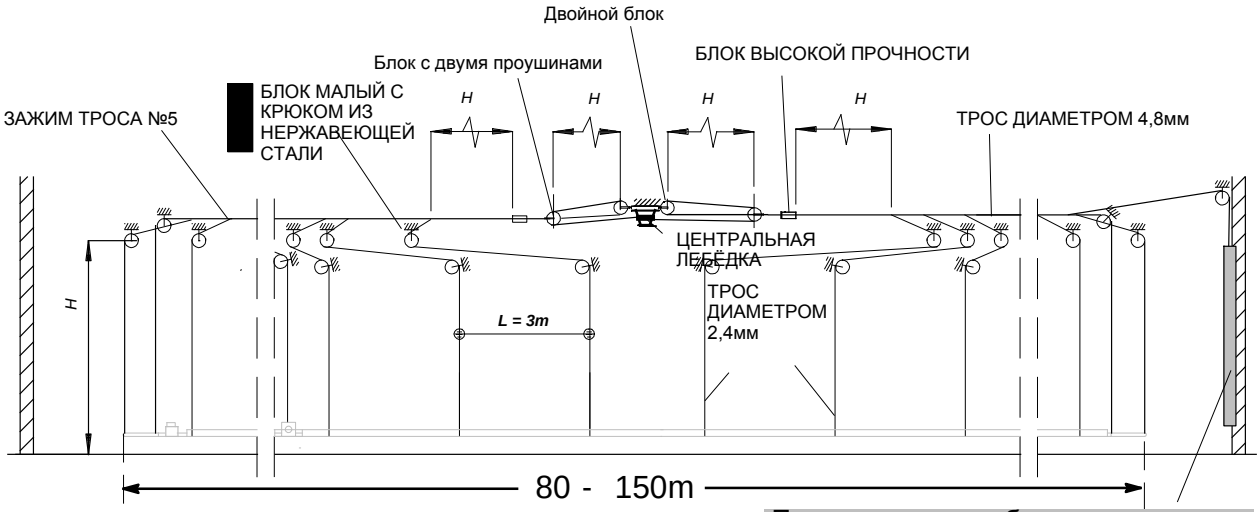

РИСУНОК 107.

ЛЕБЕДОЧНЫЙ НАБОР ДЛЯ ЕЖЕДНЕВНОГО ДВОЙНОГО РАСПРЕДЕЛЕНИЯ КОРМА (№ 00105841)

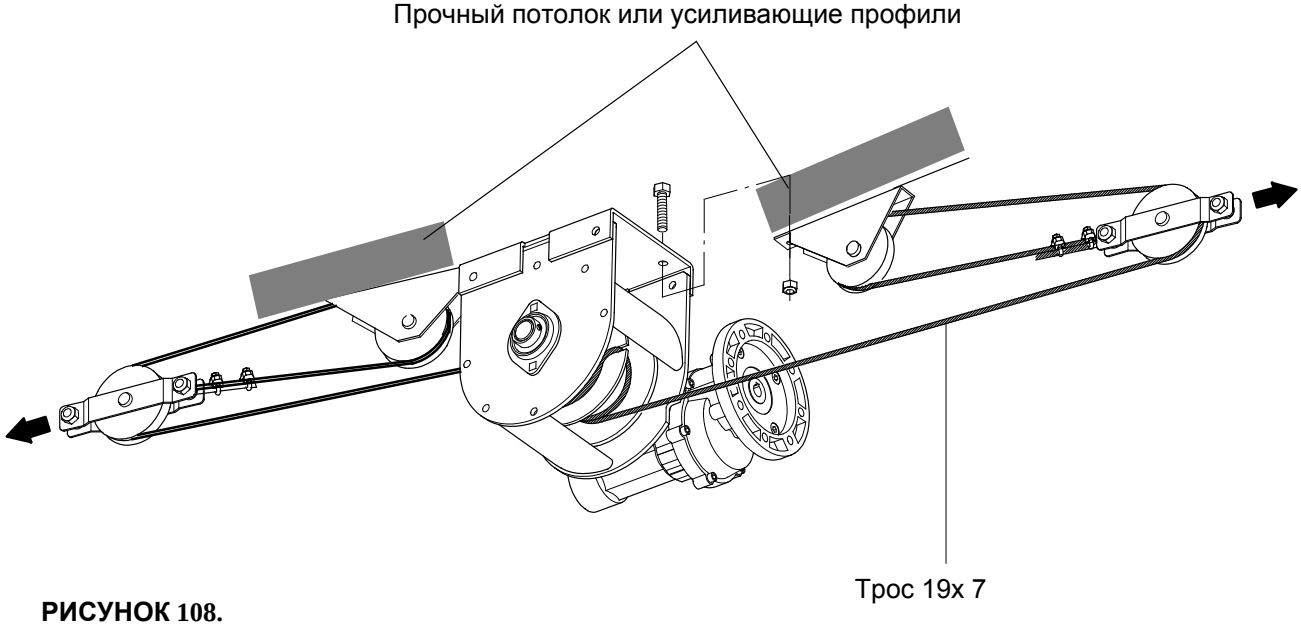

РИСУНОК 108.

УСТАНОВКА ПЕРЕКЛЮЧАТЕЛЯ В СБОРЕ ДЛЯ АВТОМАТИЧЕСКОЙ ЛЕБЕДКИ

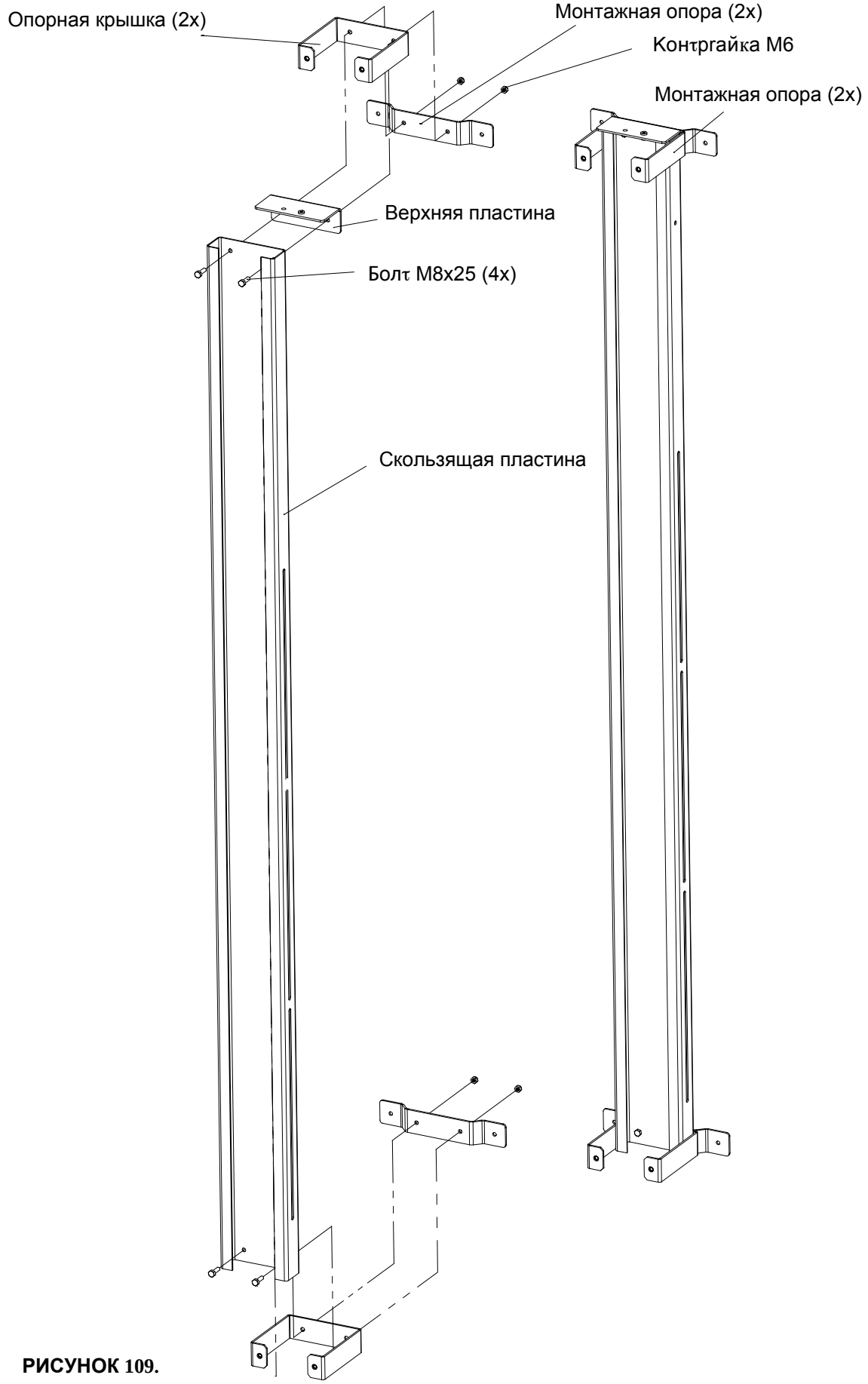

РИСУНОК 109.

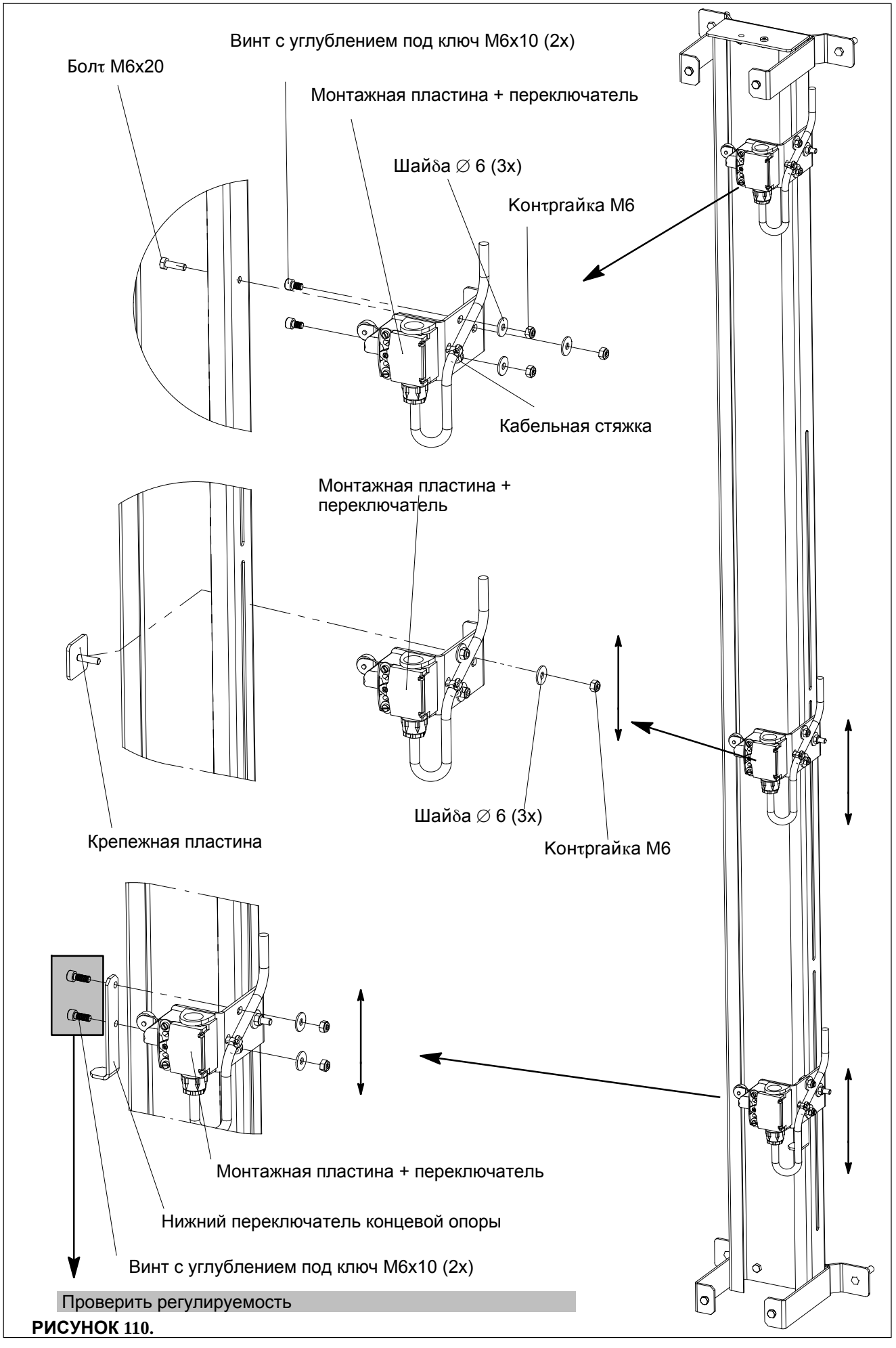
Винт с углублением под ключ M6x10 (2x)
Болт M6x20
Монтажная пластина + переключатель
Шайба ∅ 6 (3x)
Контргайка M6
Кабельная стяжка
Монтажная пластина + переключатель
Крепежная пластина
Шайба ∅ 6 (3x)
Контргайка M6
Монтажная пластина + переключатель
Нижний переключатель концевой опоры
Винт с углублением под ключ M6x10 (2x)
Проверить регулируемость

РИСУНОК 110.

1. Опустите кольцо в нижнее положение (на уровень пола)

4. Пропустите кабель вниз (по направлению стрелок), через весовой датчик и затем наверх.
(См. раздел III-60, стр. 105. /III-61 стр. 107.)

3. Закрепите кабель при помощи хомута и винта.

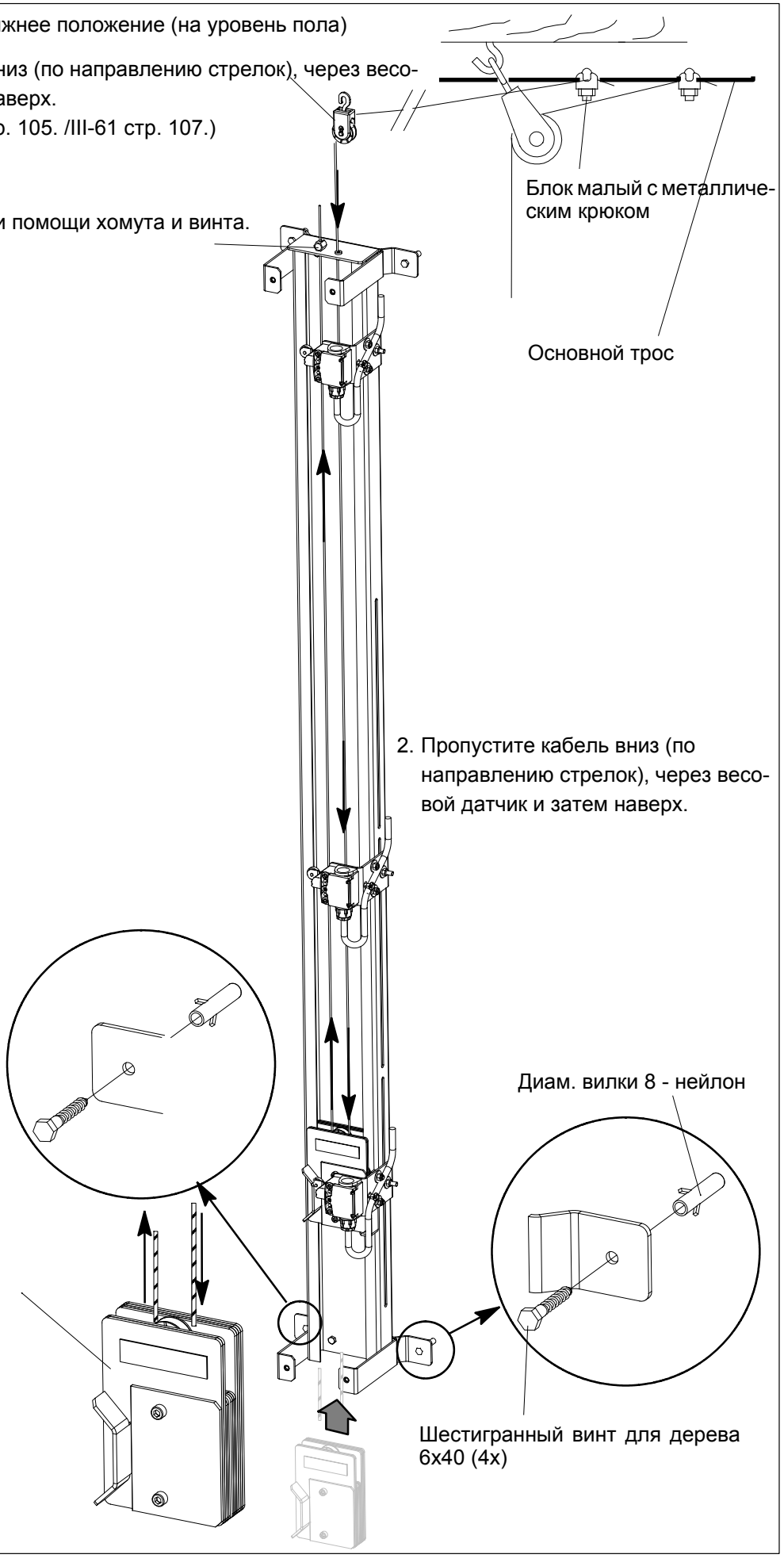

РИСУНОК 111.

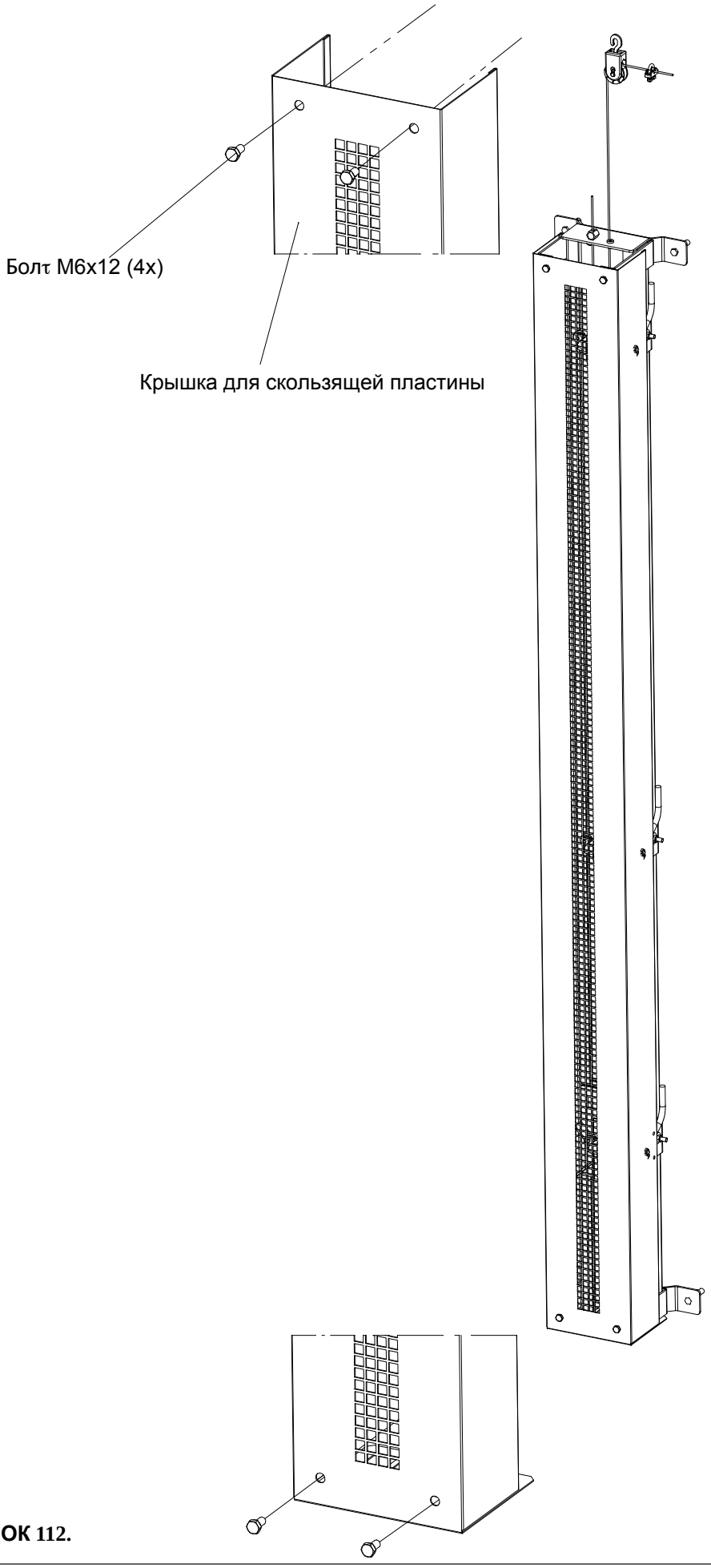

РИСУНОК 112.

УСТАНОВКА КОРМОПРОВОДА

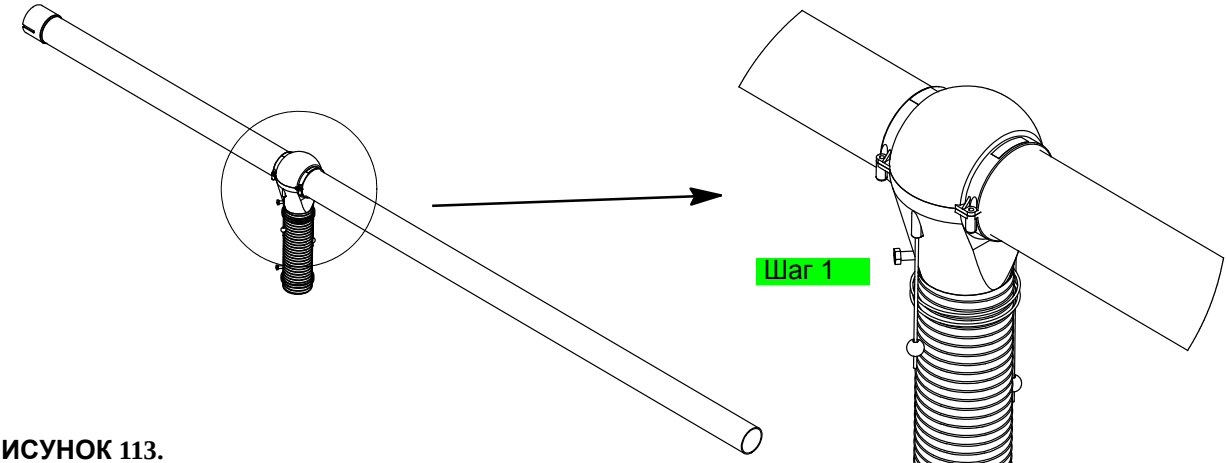

РИСУНОК 113.

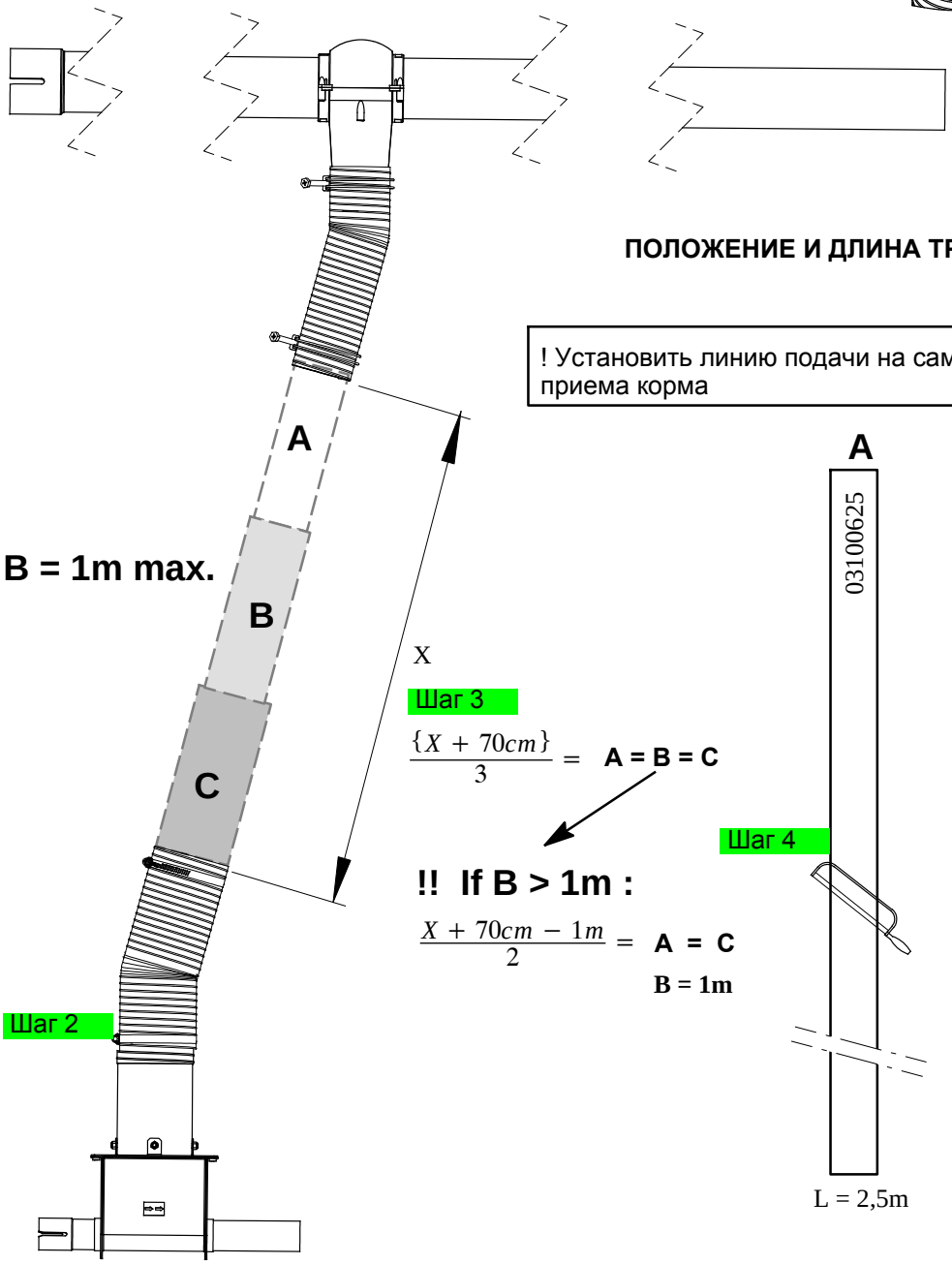

ПОЛОЖЕНИЕ И ДЛИНА ТРУБОК

! Установить линию подачи на самый низкий уровень приема корма

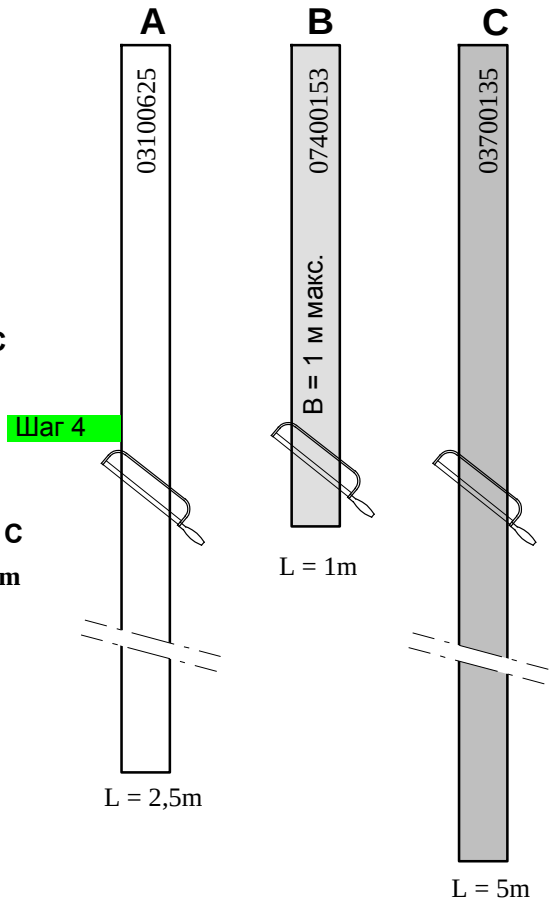

РИСУНОК 114.

! УСТАНОВИТЬ ЛИНИЮ ПОДАЧИ НА САМЫЙ НИЗКИЙ УРОВЕНЬ ПРИЕМА КОРМА

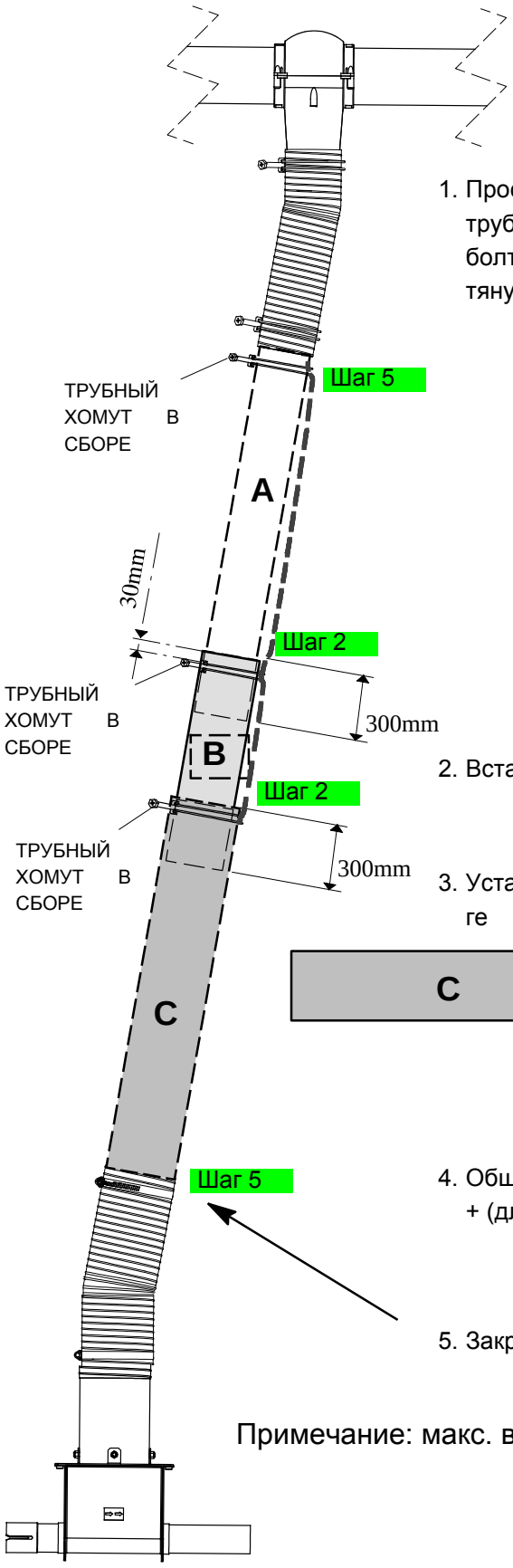

1. Просверлить отверстие Ø6 с обеих сторон трубки **B** (40 & 30 мм от края). Продеть болт через трубку (головкой внутрь) и затянуть гайку.

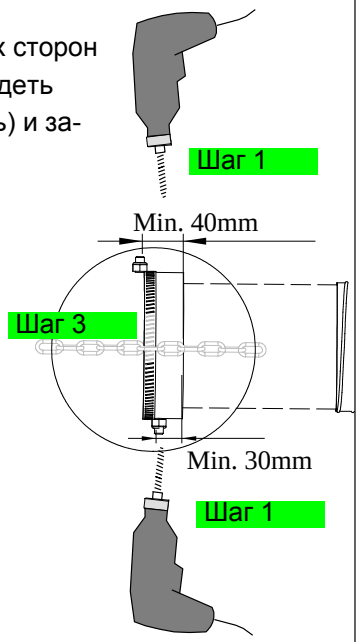

2. Вставить трубки друг в друга (нахлест 300 мм)

3. Установить зажимы на шланге

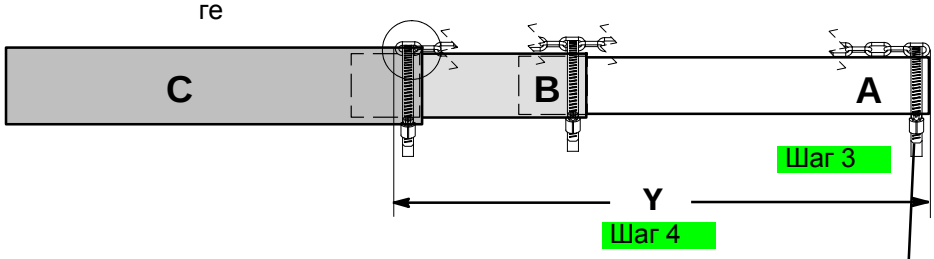

4. Общая длина цепи (Y) = (длина A – 300 мм – 50 мм) + (длина B -300 мм) или измерить на месте.

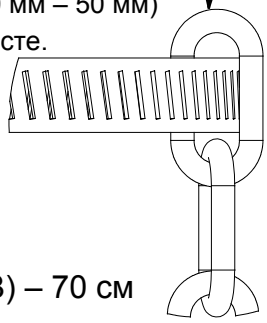

5. Закрепить трубки на гибких патрубках

Примечание: макс. высота лебедки = длина (A + B) – 70 см

РИСУНОК 115.

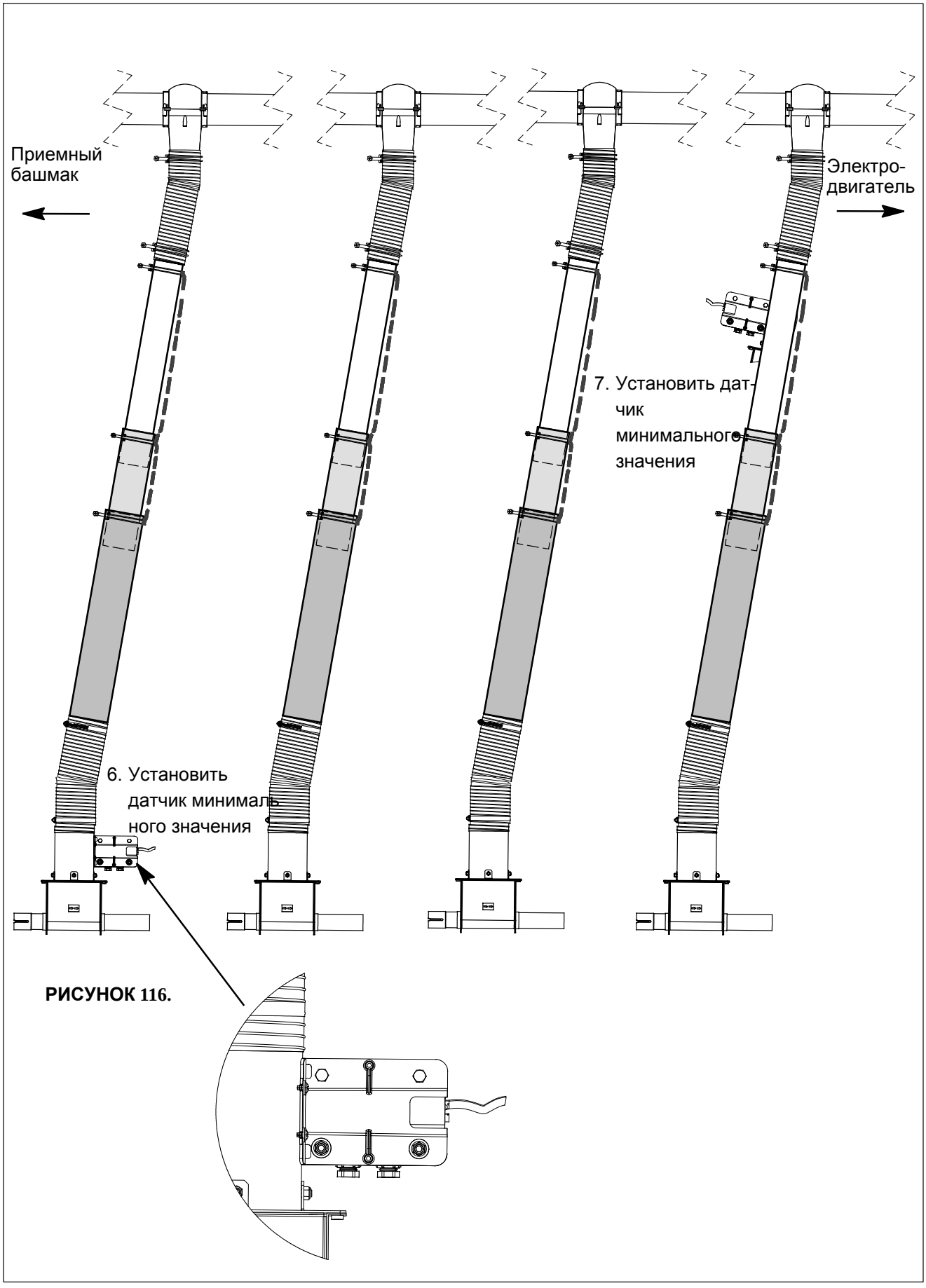
Приемный башмак
Электро-двигатель
7. Установить датчик минимального значения
6. Установить датчик минимального значения

РИСУНОК 116.

ЗАЩИТА МОТОРА

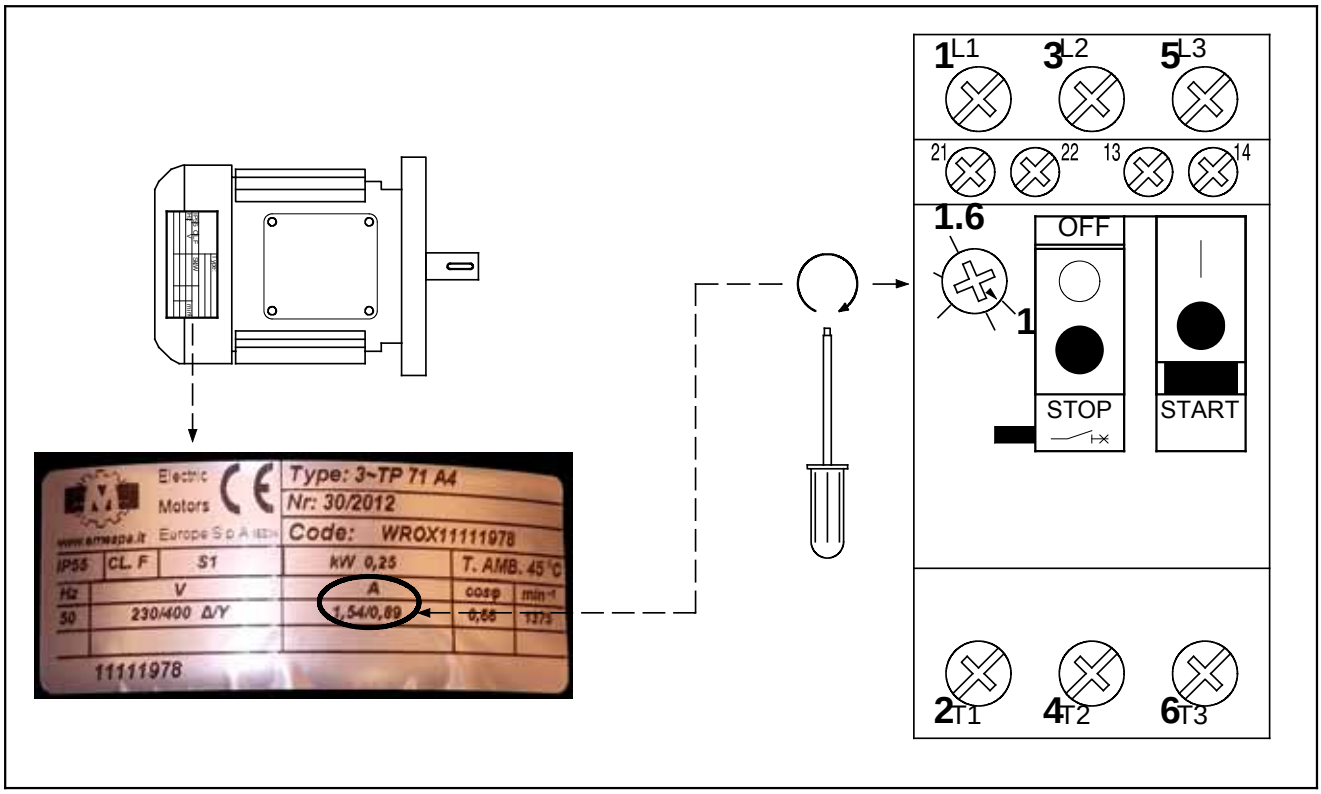

МАКСИМАЛЬНАЯ ДЛИНА КАБЕЛЕЙ МОТОРОВ

Методика расчёта:	IEC-HD 60364-5
Тип кабеля:	PVC – XLPE – Silicone
Размещение:	Открытый кабельный канал
Использованые детали:	Реле защиты мотора Schneider Electric GV2

Напоминаем, что вы должны следовать нормам, принятым в вашей стране

Motor Power (kW)	Net voltage	Protection	Max. cable length (m)	Wire gauge (mm²)
0.18	1x230V 50Hz	GV2ME07	0 - 110	1.5
			111 - 185	2.5
			186 - 297	4
	3x230V 50Hz	GV2ME06	0 - 174	1.5
			175 - 290	2.5
			291 - 464	4
	3x400V 50Hz	GV2ME05	0 - 492	1.5
			493 - 821	2.5
			822 - 1314	4
0.22	3x220V 60Hz 3x230V 60Hz	GV2ME06	0 - 167	1.5
			168 - 279	2.5
			280 - 446	4
	3x380V 60Hz 3x400V 60Hz	GV2ME05	0 - 471	1.5
			472 - 785	2.5
			786 - 1257	4
0.25	1x230V 50Hz	GV2ME07	0 - 110	1.5
			111 - 185	2.5
			186 - 297	4
	3x230V 50Hz	GV2ME06	0 - 174	1.5
			175 - 290	2.5
			291 - 464	4
	3x400V 50Hz	GV2ME05	0 - 492	1.5
			493 - 821	2.5
			822 - 1314	4
0.37	1x230V 50Hz	GV2ME08	0 - 69	1.5
			70 - 116	2.5
			117 - 185	4
	3x230V 50Hz	GV2ME07	0 - 111	1.5
			112 - 185	2.5
			186 - 297	4
	3x400V 50Hz	GV2ME06	0 - 308	1.5
			309 - 513	2.5
			514 - 821	4
0.45	3x220V 60Hz 3x230V 60Hz	GV2ME07	0 - 107	1.5
			108 - 178	2.5
			179 - 285	4
	3x380V 60Hz 3x400V 60Hz	GV2ME06	0 - 294	1.5
			295 - 491	2.5
			492 - 785	4
0.55	3x230V 50Hz	GV2ME08	0 - 69	1.5
			70 - 116	2.5
			117 - 185	4
	3x230V 50Hz	GV2ME07	0 - 111	1.5
			112 - 185	2.5
			186 - 297	4
	3x400V 50Hz	GV2ME07	0 - 197	1.5
			198 - 328	2.5
			329 - 525	4
	3x400V 50Hz	GV2ME06	0 - 308	1.5
			309 - 513	2.5
			514 - 821	4

Motor Power (kW)	Net voltage	Protection	Max. cable length (m)	Wire gauge (mm²)
0.75	1x230V 50Hz	GV2ME10	0 - 44	1.5
			45 - 73	2.5
			74 - 117	4
	3x230V 50Hz	GV2ME08	0 - 69	1.5
			70 - 116	2.5
			117 - 185	4
	3x400V 50Hz	GV2ME07	0 - 197	1.5
			198 - 328	2.5
			329 - 525	4
0.9	1x220V 60Hz 1x230V 60Hz	GV2ME14	0 - 26	1.5
			27 - 44	2.5
			45 - 71	4
	3x220V 60Hz 3x230V 60Hz	GV2ME10	0 - 42	1.5
			43 - 70	2.5
			71 - 113	4
	3x380V 60Hz 3x400V 60Hz	GV2ME08	0 - 117	1.5
			118 - 196	2.5
			197 - 314	4
1.1	3x230V 50Hz	GV2ME10	0 - 44	1.5
			45 - 73	2.5
			74 - 117	4
	3x400V 50Hz	GV2ME08	0 - 123	1.5
			124 - 205	2.5
			206 - 328	4
1.32	3x220V 60Hz 3x230V 60Hz	GV2ME14	0 - 26	1.5
			27 - 44	2.5
			45 - 71	4
	3x380V 60Hz 3x400V 60Hz	GV2ME08	0 - 117	1.5
			118 - 196	2.5
			197 - 314	4
1.5	1x230V 50Hz	GV2ME14	0 - 27	1.5
			28 - 46	2.5
			47 - 74	4
	3x230V 50Hz	GV2ME10	0 - 44	1.5
			45 - 73	2.5
			74 - 117	4
	3x400V 50Hz	GV2ME08	0 - 123	1.5
			124 - 205	2.5
			206 - 328	4
1.8	3x220V 60Hz 3x230V 60Hz	GV2ME14	0 - 26	1.5
			27 - 44	2.5
			45 - 71	4
	3x380V 60Hz 3x400V 60Hz	GV2ME10	0 - 74	1.5
			75 - 124	2.5
			125 - 199	4
2.2	3x230V 50Hz	GV2ME14	0 - 27	1.5
			28 - 46	2.5
			47 - 74	4
	3x400V 50Hz	GV2ME10	0 - 78	1.5
			79 - 130	2.5
			130 - 208	4
2.64	3x380V 60Hz 3x400V 60Hz	GV2ME14	0 - 47	1.5
			48 - 78	2.5
			79 - 125	4

На практике, если требуемая длина кабеля больше,чем приведенная в таблице, можно предпринять следующие действия

-Удвоить сечение заземляющего провода PE

-Увеличить сечение фазного И заземляющего проводов

-Установить устройство защитного отключения (УЗО)



ROXELL bvba, Industrielaan 13, B-9990 Maldegem (Belgium)
Tel. +32 50 72.91.72 - Fax. +32 50 71.67.21 - e-mail: info@roxell.com - www.roxell.com

ROXELL USA, Inc. - 720 Industrial Park Road - Anderson, MO 64831 (USA)
Phone +1 417 845-6065 - Fax. +1 417 845-6069 - e-mail: info.usa@roxell.com - www.roxell.com

ROXELL Malaysia - No. 12 Jalan Anggerik Mokara31/48, Kota Kemuning - Industrial Park, 40150 Shah Alam, Selangor, Malaysia - Tel: +603 5121 7148 or +603 5121 7150 - Fax: +603 5121 7146 - A division of CTB Malaysia Sdn. Bhd. (868715-X) - e-mail: info.malaysia@roxell.com - www.roxell.com

ROXELL Россия - ООО «Рокселл» ОГРН 1157746055026, 125167, Россия, г. Москва,
Ленинградский проспект, д. 37, корп. 9, пом. 653
Телефон: +7 (495) 983-30-15 Факс: +7 (495) 983-30-15 - Эл. адрес: info.russia@roxell.com - www.roxell.com