MiniMax™

РУКОВОДСТВО ПО СБОРКЕ И ЭКСПЛУАТАЦИИ



Инструкции для пользователя

Компонент вателя

Инструкции по установке

ROXELL®

СОДЕРЖАНИЕ

ОБЩАЯ ИНФОРМАЦИЯ

ЧАСТЬ I : ИНСТРУКЦИИ ДЛЯ ПОЛЬЗОВАТЕЛЯ

ОБЩИЕ ПРАВИЛА ТЕХНИКИ БЕЗОПАСНОСТИ I-3
ИНСТРУКЦИИ ПО РАБОТЕ С СИСТЕМОЙ I-4
- ВВОД СИСТЕМЫ В ЭКСПЛУАТАЦИЮ I-4
- КОНТРОЛЬНАЯ ЧАША I-4
- НАПОЛНЕНИЕ ВНУТРЕННИХ НАКОПИТЕЛЕЙ I-4
- ИСПОЛЬЗОВАНИЕ СИСТЕМЫ ДЛЯ СУТОЧНЫХ ЦЫПЛЯТ I-4
- ИСПОЛЬЗОВАНИЕ СИСТЕМЫ ДЛЯ ПОДРАСТАЮЩИХ ПТИЦ I-5
- ПОСЛЕ ЗАВЕРШЕНИЯ ЦИКЛА ВЫРАЩИВАНИЯ I-5
- ОЧИСТКА I-5
- ПРОЦЕДУРА ПОДГОТОВКИ К СЛЕДУЮЩЕЙ ПАРТИИ ПТИЦ I-6
- ПРОГРАММИРУЕМОЕ КОРМЛЕНИЕ I-6
ИНСТРУКЦИИ ПО ОБСЛУЖИВАНИЮ I-7
ПОИСК И УСТРАНЕНИЕ НЕИСПРАВНОСТЕЙ I-8/9
РУКОВОДСТВО ДЛЯ ОПЕРАТОРА I-10/11

ЧАСТЬ II : КОМПОНЕНТЫ

ОБЩИЙ ВИД II-2
КОДЫ ДЕТАЛЕЙ III-3
ИНСТРУМЕНТ Д/НАСТРОЙКИ РЕГУЛИРОВ.КОЛЬЦА II-4
ОПЦИЯ : КОМПЛЕКТ ТОЛКАТЕЛЯ Д/ШНЕКА Ф34.6Х50.8 . . . . . II-4
ЧАСТИ КОРМУШКИ MINIMAX II-5
ДЕТАЛИ КОРМУШКИ ДЛЯ НАПОЛЬНОГО КОРМЛЕНИЯ II-6
ДЕТ.MINIMAX (ОПЦ.ЧИСТКИ И АНТ.СЕСТ.ПРОВ.) II-7
КОМПОНЕНТЫ ЛИНИИ КОРМУШЕК II-8
СИТО ДЛЯ ЕМКОСТИ ДЛЯ КОРМА 100 КГ II-8
НАДСТРОЙКА ВОРОНКИ НА 50 КГ II-8
ЕМКОСТЬ ДЛЯ КОРМА 100 КГ II-9
ПОЛОВИНА КРЫШКИ ДЛЯ ВОРОНКИ 100 КГ II-9
ВСТРЯХИВАТЕЛЬ (ОПЦИЯ) II-10
ЗАГРУЗОЧНАЯ ВОРОНКА II-10
ЗАГРУЗОЧНАЯ ВОРОНКА С ДАТЧИКОМ II-11
ОПЦИЯ : ДВОЙНАЯ ЗАГРУЗОЧНАЯ ВОРОНКА II-12
КОМПЛЕКТ ДЛЯ ДВОЙНОЙ ЗАГРУЗОЧНЫЙ ПОДДОН (ОПЦИЯ) II-12
ДВОЙНОЙ ЗАГРУЗОЧНЫЙ ПОДДОН С ДАТЧИКОМ II-13
КОНТР.КОРМУШКА MINIMAX С ВЫКЛ. II-14
КОНТР.КОРМУШКИ MINIMAX С ВВ ДАТЧ II-15
ФИКСИР.ПРОМЕЖ.КОНТР.КОРМ.MINIMAX С ВЫКЛ. II-16
ФИКСИР.ПРОМЕЖ.КОНТР.КОРМ.MINIMAX С ДАТЧ. II-17
ПЕРЕДВИЖ.ПРОМЕЖ.КОНТ.КОРМ.MINIMAX С ВЫКЛ II-18
ПЕРЕДВИЖ.ПРОМЕЖ.КОНТ.КОРМ.MINIMAX С ДАТЧ II-19
КОНТР.КОРМУШКИ MINIMAX С ВВ ВЫКЛ. (ТОЛЬКО ДЛЯ США) II-20
ФИКС.ПРОМ.КОНТР.КОРМ.MINIMAX С ВВ ВЫКЛ (ТОЛЬКО ДЛЯ США) II-21
ПЕРЕДВИЖ.ПРОМЕЖ.КОНТ.КОРМ.MINIMAX С ВЫКЛ II-22
БЛОК ПИТАНИЯ II-23
БЛОК ПИТАНИЯ (ТОЛЬКО ДЛЯ США) II-24
ДЕТАЛИ ПОДВЕСКИ II-25
РОЛИК С ОДНОЙ ПРОУШИНОЙ II-26
РОЛИК С АНКЕРНЫМ БОЛТОМ II-26
ЦЕНТРАЛЬНАЯ РУЧНАЯ ЛЕБЁДКА II-27
МОНТ.ПЛАСТ.Д/ЦЕНТР.ЛЕБЕДКИ С РУЧ.УПР. II-27
ПРИВОД ЛЕБЕДКИ ТЕЛЕСКОПИЧЕСКОЙ II-27
ДВИГАТЕЛЬ II-28
ЛЕБЁДКА С ПЕРЕКЛ.+ПУЛЬТ УПР.- МОТОРИЗОВАННАЯ II-28
КОНТРОЛЬНЫЙ ВЫКЛЮЧАТЕЛЬ ЛЕБЕДКИ II-28
ЛЕБЁДКА С ПЕРЕКЛ. - МОТОРИЗОВАННАЯ II-29
ОПЦИЯ: ПУЛЬТ УПРАВЛЕНИЯ ДЛЯ ЦЕНТРАЛЬНОЙ ЛЕБЕДКИ II-29

ОПЦИЯ: КОНТРОЛЬНЫЙ ВЫКЛЮЧАТЕЛЬ ЛЕБЕДКИ II-29
БЛОК ЗАЩИТЫ МОТОРА II-30
ПАНЕЛЬ УПРАВЛЕНИЯ С ТАЙМЕРОМ II-31
КОРОБКА СО СЧЕТЧИКОМ II-31
РАСПРЕД.КОРОБКА ПРОМЕЖ.БЛОКА УПРАВЛЕНИЯ II-31
ПЕРЕКЛЮЧАТЕЛЬ МИНИМ.УРОВНЯ II-32
ДОПОЛНИТ.ЗАГРУЗОЧНАЯ ВОРОНКА ДЛЯ КОРМА II-33
ГИБКАЯ СОЕД.КОРОБКА II-33
КОМПЛ. LED ПОДСВЕТКИ Д/ КОНТР.КОРМ. II-34
КОМПЛ. LED ПОДСВ. Д/ПРОМЕЖ.КОНТР.КОРМ. II-34
КМП.ЗАП.ЧАСТ. Д/КОЛП.ДЕРЖ.ПОДШИПН. - Ф44.5 ..... II-35

ЧАСТЬ III : ИНСТРУКЦИИ ПО УСТАНОВКЕ

ОБЩИЕ ПРАВИЛА ТЕХНИКИ БЕЗОПАСНОСТИ III-3
ОБЩИЙ ВИД III-4
КОДЫ ДЕТАЛЕЙ III-5
ИНСТРУМЕНТЫ III-6
ЭЛЕКТРИЧЕСТВО .... БУДЬТЕ ОСТОРОЖНЫ! III-7
СХЕМА ЭЛЕКТРИЧЕСКОГО СОЕДИНЕНИЯ III-7
ПОДВЕСКА III-8
КОМПОНЕНТЫ ПОДВЕСКИ III-8
СХЕМА СИСТЕМЫ ПОДВЕСКИ С ЦЕНТРАЛЬНОЙ ЛЕБЕДКОЙ III-9/10
УСТАНОВКА ЦЕНТРАЛЬНОЙ ЛЕБЁДКИ III-11
ПОДВЕСКА ЛИНИИ КОРМУШЕК III-12/13
МОНТАЖ ОСНОВНОГО ТРОСА III-14/18
НАТЯГИВАТЬ ГЛАВНЫЙ ТРОС III-19
УСТАНОВКА ЛИНИИ КОРМУШЕК III-20
ВСЕХ СОЧЕТАНИЙ ЧАШ КОРМУШЕК III-20
УСТАНОВКА ЧАШ КОРМУШЕК III-21/28
КОМПЛ. МОНТ. БЛОКА СБРОСА Д/ПТЕНЦОВ (ДОПОЛНИТЕЛЬНО) III-29
УСТАНОВКА ЗАКРЫВАЮЩЕЙ ЗАСЛОНКИ III-30
УСТАНОВКА ЛИНИИ КОРМУШЕК III-31/32
УСТАНОВКА ПРОМЕЖУТОЧНОЙ КОНТРОЛЬНОЙ ЧАШИ III-33
УСТАНОВКА ТРУБЫ С ОТВЕРСТИЕМ III-33
ПРОМЕЖУТОЧНЫЙ БЛОК УПРАВЛЕНИЯ НА ПАНЕЛИ УПРАВЛЕНИЯ III-34
ЗАГРУЗОЧНАЯ ВОРОНКА III-35
ОПОРА ДЛЯ ВОРОНКИ В ЛИНИИ III-35
УСТАНОВКА И ПОДВЕСКА ВНУТРЕННЕГО НАКОПИТЕЛЯ 100 КГ III-36
КОНТР.КОРМУШКА III-37
ПОДВЕСКА БЛОКА ПИТАНИЯ III-37/38
УСТАНОВКА ШНЕКА III-39/42
ОПЦИЯ: ВОСПОЛЬЗУЙТЕСЬ КОМПЛЕКТОМ ИНЖЕКТОРА ШНЕКА: СМ. СТР. III-40 .. III-43
УСТАНОВКА ВСТРЯХИВАТЕЛЯ (ДОПОЛНИТЕЛЬНО) III-44
РЕГУЛИРОВКА III-45
РЕГУЛИРОВКА ВЫКЛЮЧАТЕЛЬ УРОВНЯ III-46
СХЕМА ПОДКЛЮЧЕНИЯ: СМ. ПУЛЬТ УПРАВЛЕНИЯ ЦЕНТРАЛЬНОЙ ЛЕБЁДКИ III-46
ДЛЯ УСТАНОВКИ ТРОСА ЗАЩИТЫ НАСЕСТА III-47/49
УСТАНОВКА СИСТЕМЫ ПОДАЧИ КОРМА FLEX AUGER III-50
УСТАНОВКА ТЕЛЕСКОПИЧЕСКОЙ ТРУБЫ III-51
СИМВОЛЬНЫЕ ОБОЗНАЧЕНИЯ ЭЛЕКТРИЧЕСКИХ ДЕТАЛЕЙ III-52
СХЕМА ПОДКЛЮЧЕНИЯ ДЛЯ 1X230 ..... III-53
СХЕМА ПОДКЛЮЧЕНИЯ ДЛЯ 3X230 ..... III-54
СХЕМА ПОДКЛЮЧЕНИЯ ДЛЯ 3X400 ..... III-55
СХЕМА ПОДКЛЮЧЕНИЯ ДЛЯ ОДНОФАЗНЫХ МОТОРОВ (ВЫКЛЮЧАТЕЛЕЙ)
(ТОЛЬКО ДЛЯ США) III-56
КОМПЛ. LED ПОДСВЕТКИ Д/ КОНТР.КОРМ. III-57
КОМПЛ. LED ПОДСВ. Д/ПРОМЕЖ.КОНТР.КОРМ III-58
ЗАЩИТА МОТОРА III-59
МАКСИМАЛЬНАЯ ДЛИНА КАБЕЛЕЙ МОТОРОВ III-60

РАСЧЕТНЫЙ СРОК СЛУЖБЫ И ХРАНЕНИЕ ОБОРУДОВАНИЯ ROXELL.

Системы кормления для птицеводства и свиноводства производства Roxell имеют срок службы, в среднем, 15 лет. Это зависит от местных условий, таких как климат, размер фермы, условия хранения оборудования, проведенный монтаж, условия эксплуатации оборудования, своевременного проведения сервисных работ, чистящие средства, качество воды, качество кормов.

Срок службы отдельных частей, в зависимости от применения и функционального назначения, различен:

- компоненты пластиковой кормушки имеют срок службы от 15 до 20 лет,
- металлические части, такие как шнек, приемные поддоны и металлические трубы имеют срок службы от 15 до 20 лет,
- лебедки, шкивы и ролики для подвеса имеют срок службы 15 лет,
- пластиковые трубы имеют срок службы 15 лет,
- электрические и электронные компоненты, такие как моторы, переключатели, сенсоры и реле имеют срок службы 15 лет,
- ниппели и клапаны для системы поения имеют срок службы 10 лет,
- металлические тросы и пружины имеют срок службы 10 лет
- комплектующие, такие как резиновые соединения клапанов, фильтры, подшипники имеют срок службы от 2 до 5 лет

Срок службы, упомянутый выше, может отличаться и не отменяет срок гарантийного периода, как это указано в «Общих сроках и условиях продажи».

Все части оборудования при хранении должны быть защищены от погодных условий, так как это описано в Руководстве по сборке и эксплуатации в Общей информации, разделе 7 “Хранение”. Пластиковые компоненты могут храниться максимально в течении 1 года от даты отгрузки до даты монтажа оборудования. Металлические компоненты могут храниться максимально 2 месяца.

Электрическое и электронное оборудование должно храниться только в сухих закрытых помещениях при температуре не ниже +5 °C и не выше +50 °C, влажность воздуха <90%, без образования конденсата.

Остальное оборудование должно храниться только в сухих закрытых помещениях при

температуре не ниже +0 °C и не выше +50 °C, влажность воздуха <90%, без образования

конденсата.

Если оборудование не монтируется сразу после его поставки, то необходимо тщательно обеспечить его хранение в защищеном месте. Временное хранение оборудования должно быть организовано таким образом, чтобы в период хранения оборудование не подвергалось воздействию пыли, влаги, ультрафиолетового излучения и при оптимальном температурном режиме.

В случае нарушения правил хранения производитель не несёт ответственность за возникшие повреждения и оборудование не подпадает под гарантию.

DISCLAIMER; ОТКАЗОТОТВЕТСТВЕННОСТИ. Исходная официальная версия настоящего руководства опубликована компанией ROXELL bvba на английском языке. Компания Roxell не проверяет и не подтверждает последующие изменения, которые вносятся в настоящее руководство какими-либо третьими лицами. Данные изменения включают без ограничения перевод на другие языки и добавления или сокращения исходного содержимого. Компания Roxell не несет ответственность за какие-либо повреждения, травмы, претензии по гарантийным обязательствам либо иные претензии, связанные с подобными изменениями, в той мере, насколько подобные изменения приводят к искажению содержания официальной англоязычной версии настоящего руководства, опубликованной компанией Roxell. Чтобы получить новейшие сведения по установке и эксплуатации данного изделия, обратитесь в центр обслуживания клиентов и/или отдел технической поддержки компании Roxell. В случае обнаружения неточностей в содержании настоящего руководства, незамедлительно сообщите об этом в компанию Roxell в письменной форме по адресу: ROXELL bvba - Industrielaan 13, 9990 Maldegem - Belgium

ОБЩАЯ ИНФОРМАЦИЯ

ПОЛЬЗОВАТЕЛЬ, ОТВЕТСТВЕННОЕ ЛИЦО И РАБОЧИЙ ПЕРСОНАЛ ДОЛЖНЫ ПРОЧЕСТЬ НАСТОЯЩИЕ ИНСТРУКЦИИ И ПОНЯТЬ ИХ.

1. СОБЛЮДАТЬ ПРАВОВЫЕ НОРМЫ И СООТВЕТСТВУЮЩИЕ ПРАВИЛА!

Это относится, помимо прочего, и к европейским директивам, перенесенным во внутреннее законодательство страны и законы, и правилам техники безопасности, применяемым в стране пользователя.

Во время сборки, эксплуатации и обслуживания установки необходимо соблюдать соответствующие правовые нормы и технические правила.

2. ИСПОЛЬЗОВАНИЕ ПО НАЗНАЧЕНИЮ

Установка разработана исключительно для интенсивной эксплуатации в животноводстве и построена в соответствии с применимыми правилами высокого качества изготовления. Поэтому избыточная нагрузка на продукт запрещается. Использование в других целях считается применением не по назначению. В этом случае производитель не несет ответственности за возможные повреждения. Вся ответственность возлагается на плечи пользователя.

3. ИСПОЛЬЗОВАИЕ НЕ ПО НАЗНАЧЕНИЮ

За любое использование не по назначению, описанному в соответствующем пункте 2, ответственность несет конечный пользователь.

4. ОБЯЗАТЕЛЬСТВА

Гарантия (в т.ч. расширенная гарантия), не действует, если имело место любое из перечисленных ниже обстоятельств: невыполнение приемочного контроля Изделий, неправильное обращение, транспортировка, модификация или ремонт, авария, использование не по назначению или ненадлежащая эксплуатация; неправильная сборка, монтаж, подключение или техническое обслуживание (с учетом актуальных руководств компании Roxell по сборке, монтажу, подключению и техническому обслуживанию); форс-мажор; неосторожность, отсутствие надлежащего надзора или обслуживания со стороны Заказчика; естественный износ; использование моющих и дезинфицирующих средств, не разрешенных актуальными руководствами компании Roxell по эксплуатации и техническому обслуживанию; использование моющих и дезинфицирующих средств с нарушением инструкций, полученных от поставщиков; или использование Изделий во взрывоопасной среде.

Гарантия (в т.ч. расширенная гарантия) не действует в случае, если причиной возникновения дефекта являются материалы или вспомогательные принадлежности, поставляемые Заказчиком, или оказанные им услуги, либо вмешательство какого-либо лица или организации, не имеющих необходимых полномочий или квалификации для проведения таких вмешательств. Кроме того, Гарантия (в т.ч. расширенная гарантия) действует только в том случае, если Изделия используются в животноводческих помещениях и если все части или компоненты Изделий поставлены компанией Roxell.

Компания Roxell не несет ответственности за любые убытки, возникшие по причине неправильной эксплуатации, сборки, монтажа, подключения или технического обслуживания Изделий. В связи с этим Заказчик прямо признает, что (i) любая эксплуатация, сборка, установка, подключение или техническое обслуживание должны осуществляться в соответствии с актуальными руководствами компании Roxell по эксплуатации, сборке, установке, подключению или техническому обслуживанию и (ii) электроустановки, к которым подключаются Изделия, должны изготавливаться в соответствии с применимым местным законодательством об электроустановках. Кроме того, Изделия должны проходить механические и электрические испытания, проводимые в соответствии с современными методиками и применимым местным законодательством.

5. КВАЛИФИКАЦИЯ ПЕРСОНАЛА

ПОЛЬЗОВАТЕЛЬ:

Человек, пользующийся продукцией или управляющий ею, должен уметь читать инструкции по эксплуатации и полностью их понимать. Он должен обладать знаниями о работе и устройстве установки.

ТЕХНИЧЕСКИ КВАЛИФИЦИРОВАННЫЙ СОТРУДНИК:

Эксперт, способный собрать и обслуживать установку **(механически/электрически)**, устранять неисправности. Имея техническое образование и опыт, обладает достаточными знаниями для оценки действий, прогнозирования потенциальных опасностей и исправления опасных ситуаций.

6. ИНФОРМАЦИЯ ОБ ОСТАТОЧНЫХ РИСКАХ — ИСПОЛЬЗУЮТСЯ ПРЕДУПРЕДИТЕЛЬНЫЕ ЗНАКИ

Существуют три уровня опасности, на которые указывают сигнальные слова

*** DANGER (ОПАСНО)**

*** WARNING (ОСТОРОЖНО)**

*** CAUTION (ВНИМАНИЕ)**

Здесь перечислены причины и источники грозящих опасностей, а также последствия несоблюдения предупреждений!

 **ОПАСНО**	Слово **DANGER** (опасно) указывает на грозящую опасность, которая может привести к серьезному или даже фатальному несчастному случаю, если не принять мер предосторожности.
 **ОСТОРОЖНО**	Слово **WARNING** (осторожно) указывает на грозящую опасность, которая может привести к серьезному несчастному случаю или повреждению продукта, если не принять мер предосторожности.
 **ВНИМАНИЕ**	Слово **CAUTION** (внимание) указывает на опасные ситуации, которые могут привести к небольшому вреду для здоровья или материальным повреждениям, если не принять мер предосторожности.
	Данный символ указывает на дополнительную информацию.
 разрешено  не разрешено	

7. ХРАНЕНИЕ

Разобранные детали следует хранить в помещении или в месте, защищенном от влаги.

8. ПЕРЕВОЗКА

Транспортировку компонентов оборудования осуществлять вилочным погрузчиком с учетом местных условий и норм и правил.

К управлению вилочным погрузчиком допускается водитель, обладающей необходимой квалификацией.

Во время подъемных работ необходимо постоянно контролировать центр тяжести груза.

9. ДЕМОНТАЖ

Вывод установки и ее компонентов из эксплуатации выполняется в соответствии с действующим на тот момент природоохранным законодательством страны или местными законами. Все рабочие изделия и запасные части должны храниться и утилизироваться в соответствии с природоохранными нормами.

Информация о природоохранном законодательстве для клиентов в Европейском союзе



Согласно европейской директиве 2002/96/EC, оборудование, обозначенное данным символом на изделии или упаковке, не должно утилизироваться вместе с несортированным бытовым мусором. Этот символ указывает на то, что продукт должен утилизироваться отдельно. Вы сами несете ответственность за его уничтожение вместе с электрическим и электронным оборудованием через соответствующие каналы утилизации, организованные государственными или местными органами власти. Правильная утилизация и переработка этого оборудования позволяет избежать отрицательного воздействия на окружающую среду и здоровье людей. Дополнительную информацию по утилизации старого оборудования можно узнать в органах местного самоуправления или в службе утилизации отходов.

Информация об устранении отходов — электрические и электронные материалы для компаний

1. В Европейском союзе

Если вы использовали продукт в коммерческих целях и хотите его утилизировать, обратитесь в компанию Roxell за информацией о возврате продукта. Возможно, вам придется оплатить утилизационный сбор за возврат и переработку. Небольшие продукты (и небольшие партии продуктов) могут быть переданы местным агентствам по сбору.

2. В других странах за пределами Европейского союза

Если вы хотите утилизировать данный продукт, обратитесь к местным властям за информацией о порядке утилизации.

10. УРОВЕНЬ ШУМНОСТИ

Уровень шумности установки во время работы не превышает 70 Дб (A) (=70dB (A)).

11. БЛОКИРОВКА И ОПЛОМБИРОВАНИЕ ОБОРУДОВАНИЯ – МЕТОД БЛОКИРОВКИ. ОБЩИЕ УКАЗАНИЯ

- Каждый сотрудник должен иметь маркировочные этикетки; удаление маркировочных этикеток другими сотрудниками запрещено.
- Проинформируйте о выполнении соответствующих работ.
- Найдите все источники электрической, гидравлический, пневматической энергии.
- Выключите их.
- Блокировка и опломбировка.
- Проверьте, выключены ли источники энергии.
- Снимите оставшееся напряжение.

12. ПОЛЬЗУЙТЕСЬ СРЕДСТВАМИ ИНДИВИДУАЛЬНОЙ ЗАЩИТЫ.

13. ТРЕБОВАНИЯ К ОСВЕЩЕННОСТИ

- Минимальная освещенность во время эксплуатации, технического обслуживания и монтажа должна быть 200 лк.
- На случай отказа электропитания оборудование должно комплектоваться переносным аварийным светильником.

14. ЭЛЕКТРООБОРУДОВАНИЕ, ПАНЕЛИ УПРАВЛЕНИЯ, КОМПОНЕНТЫ, БЛОКИ ПРИВОДА

- В месте установки панелей управления необходимо **не менее 70 см** свободного пространства.
- **Не открывайте панели управления.** Ключ от панели управления должен находиться у ответственного лица.
- Необходимо принять все необходимые меры по защите панелей управления от **мышей, крыс, хищных животных**
- В случае повреждения (выхода из строя) электрооборудования, панели управления или блока привода необходимо **НЕЗАМЕДЛИТЕЛЬНО** остановить систему!
- **ЗАПРЕЩАЕТСЯ распылять воду или другие жидкости на электрооборудование**, панели управления, компоненты и блоки привода!
- **ЗАПРЕЩАЕТСЯ** накрывать материалом электрооборудование, панели управления, компоненты и блоки привода.

ЧАСТЬ I

ИНСТРУКЦИИ ДЛЯ ПОЛЬЗОВАТЕЛЯ

ОБЩИЕ ПРАВИЛА ТЕХНИКИ БЕЗОПАСНОСТИ

Minimax/HaïKoo/Comeo Nr: 002.../009.../001

Automatisch pannen voedersysteem voor vleestkuikens

Winching systeem

Liersysteem voor voer- en drinklijnen



ОПАСНО

ВАЖНО

ВНИМАТЕЛЬНО ПРОЧТИТЕ НИЖЕПРИВЕДЕННЫЕ ИНСТРУКЦИИ ПЕРЕД НАЧАЛОМ ЭКСПЛУАТАЦИИ СИСТЕМЫ

1. Перед началом выполнения каких-либо **работ по ремонту** или **техническому обслуживанию, всегда отключайте подачу электропитания** к системам кормления и транспортировки.

2. При проведении работ обязательно пользоваться личным защитным оборудованием (перчатки, пылезащитные маски).

3. Система кормления **запускается автоматически**.
никогда не работайте вручную в опасных зонах (загрузочные поддоны для корма, приводы или выпускные отверстия в трубах) пока вы **полностью не выключите** систему транспортировки и не обеспечите того, чтобы никто не мог ее включить без вашего ведома.

4. **Посторонним лицам категорически запрещено** входить в помещение без сопровождения уполномоченного работника.

5. Будьте осторожны при **опускании** или подъеме линий кормления при помощи лебедки:
- немедленно **остановите систему** при движении рывками.
- **Никогда** Не Стойте **Под** Линией При Ее Подъеме Или Опускании При Помощи Лебедки.

6. Если шнек заклинило: **немедленно выключите** систему. Внимательно прочтите примечание и строго следуйте инструкциям. При необходимости обратитесь к уполномоченному монтажнику компании Roxell. Шнек, находящийся **под напряжением**, может **нанести очень серьезные травмы**, когда будет освобожден.

7. Регулярно проверяйте места соединения коленчатых патрубков и труб. При необходимости затяните.

8. Следует следить за тем, чтобы блок управления (лоток) и/или переносной короб двигателя были плотно закрыты.

9. Следует следить за тем, чтобы **РЕШЕТКА КРЫШКИ ВОРОНКИ** и/или переносной короб двигателя были плотно закрыты.



Этот символ будет использован для привлечения Вашего внимания к материалам, которые имеют **ОГРОМНОЕ ЗНАЧЕНИЕ** для Вашей **БЕЗОПАСНОСТИ**. Он обозначает: **ВНИМАНИЕ** – следуйте правилам техники безопасности: отключите электропитание – перечитайте правила техники безопасности. Вкратце: **БУДЬТЕ ОСТОРОЖНЫ.** ИГНОРИРОВАНИЕ этих инструкций может привести к получению СЕРЬЕЗНЫХ ТРАВМ или даже ГИБЕЛИ.

ИНСТРУКЦИИ ПО РАБОТЕ С СИСТЕМОЙ

ВВОД СИСТЕМЫ В ЭКСПЛУАТАЦИЮ

Вначале масло, содержащееся на новом шнеке и трубах, будет замедлять транспортировку корма.

При первом использовании новой линии кормления наполните загрузочный поддон кормом, вес корма 25 кг.



ОПАСНО НИКОГДА НЕ ВСТАВЛЯЙТЕ РУКИ В ЗАГРУЗОЧНЫЙ ПОДДОН ДЛЯ КОРМА ВО ВРЕМЯ НАПОЛНЕНИЯ КОРМУШЕК.

Включите линию кормления для равномерного распределения корма, затем повторяйте процедуру до тех пор, пока вся линия будет заполнена. Выполняя эти действия:

- Вы ограничиваете нагрузку на двигатель в длинной линии кормления.
- в то же время Вы тестируете переключатели и убеждаетесь, что линия была правильно установлена.
- Вы начинаете использовать систему.

Если на внутренней поверхности трубы или на шнеке обнаружатся следы коррозии, рекомендуется смешать первые 5 кг корма с порцией кукурузного масла (1/4l). Это поможет предотвратить появления шума и вибрации во время запуска.

КОНТРОЛЬНАЯ ЧАША

Последняя чаша кормушки на линии (контрольная чаша) является самой важной. После её опорожнения начинается следующая подача корма. Позаботьтесь о том, чтобы из этой чаши питалось достаточное количество птиц. Птицы реагируют на свет, влажность, сквозняк и температуру. Они избегают мест, условия в которых отличаются от привычных. В чаше не должно быть мусора или помёта. Контрольная чаша должна быть самой привлекательной на линии. На этом участке должна быть постоянная температура, влажность и вентиляция.

Большее количество птиц будет питаться из контрольных чаш, если установить их на расстоянии 2—3 м от задней стены. То же относится и к внешней линии (той, которая проходит вдоль боковой стены).

ОПЦИЯ

Для того чтобы сделать контрольную кормушку более привлекательной для птицы, Roxell предлагает комплект светодиодной подсветки, который крепится на **Minimax**, как на промежуточную, так и на оконечную контрольную кормушку.

Подсветка расположена внутри контрольной кормушки, что обеспечивает оптимальное распределение света внутри кормушки.

Привлечение птиц к контрольной кормушке гарантирует полное заполнение кормовой линии и кормушек

Проинформируйте технически обученный персонал:

- при подключении светодиодной подсветки к освещению в птичнике, убедитесь, что светодиодная подсветка и освещение в птичнике зажигаются одновременно, или
- для **США**: при подключении светодиодной подсветки к моторам, убедитесь, что светодиодная подсветка зажигается при включении мотора.

НАПОЛНЕНИЕ ВНУТРЕННИХ НАКОПИТЕЛЕЙ

Наиболее дальняя отводная труба линии кормушек по отношению к бункеру оснащена реле уровня. Это реле уровня управляет подачей корма из бункера. Если по каким-либо причинам птицы недостаточно активно опорожняют последнюю линию, другие линии могут остаться без корма. Это можно предотвратить с помощью таймера. Таймер следует настроить таким образом, чтобы кормушка регулярно опорожнялась или уровень корма в ней снижался до минимального.

Активному кормлению птиц из последней линии способствуют следующие факторы:

- вентиляция;
- конструкция помещения;
- изоляция;
- подстилка;
- распределение кормушек и поилок.

При правильной планировке помещения птицы равномерно распределяются по всей площади пола.

ИСПОЛЬЗОВАНИЕ СИСТЕМЫ ДЛЯ СУТОЧНЫХ ЦЫПЛЯТ

1. Подвесьте внутренний накопитель объемом 100 кг на требуемую высоту.

   Вес заполненнего внутреннего накопителя в новой системе растягивает главный трос, к которому прикреплена цепь.

   Внутренний накопитель и первая труба с кормушками в этом случае окажутся на разных уровнях. Это может привести к преждевременному износу и (или) неисправностям.

   Если бункера имеют опору:

   - возможна точная и легкая установка бункеров по месту,
   - предотвращается преждевременный износ труб,
   - предотвращается деформационная нагрузка на первую кормушку и следующие кормушки могут оптимально использоваться

   По мере необходимости сдвиньте одну или несколько подвесок, чтобы выровнять линию.

2. Опустите ВСЕ кормовые лотки на пол илиперекладины перед запуском однодневных цыплят в помещение.

   Проверьте одновременное и полное открытие всех отверстий кормушек. Теперь тросы подвески труб достаточно натянуты. По мере того, как чаши будут опускаться в подстилку в течение первых дней, отверстия будут оставаться полностью открытыми.

   Подвеска внутреннего накопителя и контрольной чаши также должна быть натянута.

3. Прогревайте помещение и подстилку в течение по меньшей мере 24 часов до размещения птиц.

   Заполните все чаши кормом.

   Линия кормушек запускается автоматически после опорожнения чаши. Происходит наполнение всех чаш.

   Одна чаша с открытыми отверстиями удерживает около 1,18 кг корма, с закрытыми отверстиями – около 0,97 кг корма.

   Отключите линии кормушек после наполнения всех чаш.

   Теперь в системе достаточно корма для птиц на два дня. Одна чаша (в положении 4) с открытыми отверстиями удерживает около 1,6 кг, с закрытыми отверстиями – около 0,8 кг корма.

   Благодаря этому можно точно регулировать загрузку корма во время важного начального этапа.

   После этого можно просто переключиться на автоматическое наполнение, регулируемое контрольной чашей. Линия кормушек запускается автоматически после опорожнения чаши. Происходит наполнение всех чаш.

   Можно включить режим автоматического кормления с первого дня, но в этом случае следует регулярно проверять загрузку корма в контрольной чаше.

   После 10 дней кормления переведите систему в автоматический режим:

   Поднимите линию кормушек, чтобы закрыть все отверстия кормушек.

4. Момент времени начала работы с закрытыми окошками будет зависеть от начального веса дневных цыплят.

   Мы рекомендуем закрывать кормовые окошки между 5.и 7. днем в зависимости от начального веса

   Поднимите линию кормушек, чтобы закрыть все отверстия кормушек.

   Внимание: все чаши должны по-прежнему стоять на полу!

   Птицы приучаются к более низкому уровню корма. Немного поднимите линии кормушек через несколько дней после закрытия окон. Чаши покачиваются, что способствует лучшему распределению корма.

   По мере роста птиц постепенно поднимайте линии кормушек.

   Птицы (даже самые маленькие) должны немного наклоняться над чашей во время кормления.

   Правильная эксплуатация помогает предотвратить потери корма.

ИСПОЛЬЗОВАНИЕ СИСТЕМЫ ДЛЯ ПОДРАСТАЮЩИХ ПТИЦ

Подвесьте линии на рекомендуемой высоте. Результаты работы окажутся оптимальными, если птица сможет легко доставать корм из самой глубокой части кормушки.

Если шея птицы опирается на край чаши, линия кормушек поднята слишком высоко.

Соответственно, если шея птицы нависает над краем чаши, линия кормушек опущена слишком низко.

Посредством правильной регулировки высоты чаш можно предотвратить потери корма!

Правильное положение уровневого кольца для кормушки устанавливается опытным путём.

Следует учитывать состав корма, содержание жира и тип птиц.

Оптимальный результат зависит от правильной высоты чаши, регулировки уровневого кольца для кормушки.

Заполните внутренний накопитель 100кг перед запуском линий. Для подачи корма во внутренние накопители следует сначала включить систему транспортировки.

ПОСЛЕ ЗАВЕРШЕНИЯ ЦИКЛА ВЫРАЩИВАНИЯ

В конце цикла выращивания все кормушки должны быть пустыми. Кроме того, с помощью шнека извлеките весь корм из труб.

Полностью поднимите систему для удаления птиц и помета из птичника.

ОПАСНО **НИКОГДА НЕ СТОЙТЕ ПОД ЛИНИЯМИ, ПРИ ИХ ПОДЪЕМЕ ИЛИ ОПУСКАНИИ. НЕМЕДЛЕННО ОСТАНОВИТЕ ЛИНИЮ ПРИ ЕЕ ДВИЖЕНИИ РЫВКАМИ.**

Если Вы используете тяжелые предметы или машины при очистке здания, Вы должны избегать возможных повреждений системы.

ОЧИСТКА

Поднимите линии на рабочую высоту около 1 м для удобства уборки.

Уберите возможные остатки корма, повернув несколько раз чаши на 180 градусов вокруг трубы или сняв чаши с решёток.

Теперь вращающиеся чаши можно поочередно с лёгкостью очистить с помощью моечной машины высокого давления.

Чтобы вставить чашу на место, возьмите её одной рукой (как блюдо) и вставьте в решётку снизу.

Другой рукой удерживайте уровневое кольцо для кормушки, чтобы не поднялась решетка.

ТОЛЬКО ДЛЯ MINIMAX С ОПЦИЕЙ ЧИСТКИ

Следуйте пошаговым указаниям ниже при использовании опции чистки

- Откройте конус нажатием на обе скобы

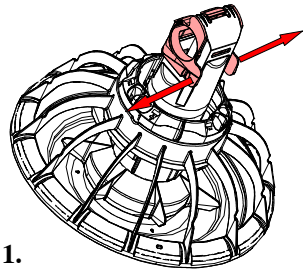

РИСУНОК 1.

- Очистите **Minimax**, используя высоконапорную мойку внутри конуса и сверху вниз

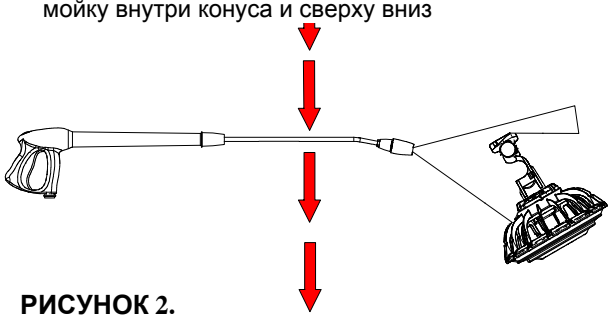

РИСУНОК 2.

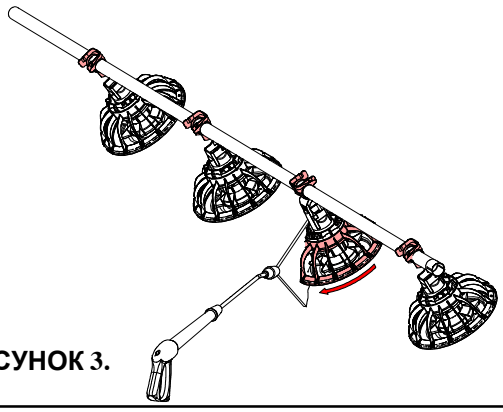

РИСУНОК 3.

- Для закрытия конуса: поверните кормушку на 180 градусов вокруг трубы. Важно услышать 2 щелчка

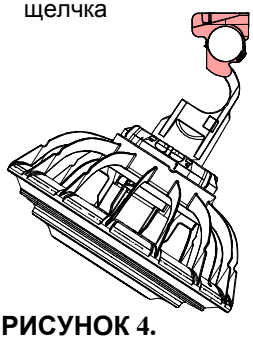

РИСУНОК 4.

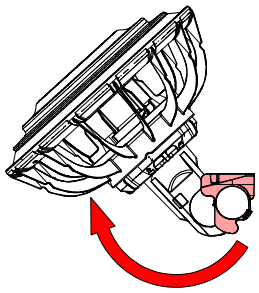

РИСУНОК 5.

НЕ ЗАБУДЬТЕ ЗАКРЫТЬ КОНТРОЛЬНУЮ КОРМУШКУ ПЛАСТИКОМ!

Двигатели и переключатели изолированы (IP55), это означает, что они защищены от брызг, **но не от очистителя высокого давления!**

После очистки осушите чаши.

Проследите, чтобы в загрузочном поддоне для корма не оставалась вода (коррозия!!!) Чтобы предотвратить это:

- ослабьте хомут трубы и поверните загрузочный поддон для корма отверстием вниз перед применением моечной машины высокого давления, или
- подвесьте загрузочный поддон для корма таким образом, чтобы оставшаяся вода стекала через отверстие в трубе. Для этого необходимо установить дополнительную точку подвески рядом с внутренним накопителем 100 кг или прикрепить цепь для подвески внутреннего накопителя к загрузочному поддону для корма.

Чаша, изготовленная из высококачественного полипропилена, устойчива к воздействию практически всех моющих и дезинфицирующих средств. Тем не менее, если Вы хотите использовать едкие вещества (1), Вы должны обратиться к своему поставщику.

Поместите **РУКОВОДСТВО ПО ЭКСПЛУАТАЦИИ** на стене здания, на видном месте.

(1) ПРИМЕЧАНИЕ: Газообразный формальдегид (формалин), натровый щелок, гипохлорит или хлорная вода, крезолы – очень коррозионные вещества и не должны использоваться в системе!

ПРОЦЕДУРА ПОДГОТОВКИ К СЛЕДУЮЩЕЙ ПАРТИИ ПТИЦ

Проверьте работу системы перед приёмом птиц.
В частности, необходимо соблюсти следующие требования:

- все трубы для регулировки корма должны находится на одном уровне (уровень корма должен быть минимальным);
- все реле должны срабатывать без задержки, контрольные чаши должны быть соответственно отрегулированы (низкий уровень корма);
- трос антинасеста должен быть натянут (пружины рястянуты (около 6 см));
- таймер (если используется) должен быть запрограммирован;
- в системе подачи корма не должно быть утечек;
- в бункере не должно быть старого, просроченного или испорченного корма;
- линии кормушек должны быть выровнены. Блок питания и внутренний накопитель должны располагаться на одном уровне по прямой.

ПРОГРАММИРУЕМОЕ КОРМЛЕНИЕ

Система кормления позволяет программировать кормление. Это означает, что кормление выполняется в установленное на таймере время.
Это также означает, что в определённые периоды подача корма прекращается.
Чаши опорожняются между кормлениями (при необходимости).

ПРЕИМУЩЕСТВА:

* Улучшение конверсии корма на 0—4 пункта :
  - меньшие потери корма (более низкий уровень корма);
  - свежий корм подается в заданное время = увеличивается количество периодов отдыха, улучшается пищеварение и аппетит.
  - во время кормления можно наблюдать за птицами. Легче определить больных птиц.
- Система работает с большей регулярностью (меньше включений/отключений).
- Меньше вероятность того, что система будет работать без корма. Более лёгкое управление работой системы.

ПРОГРАММИРОВАНИЕ:

Существует множество методик кормления.

Наиболее подходящая программа разрабатывается в зависимости от помещения, сорта птиц, выбранного корма и возможностей оператора.
Цель всегда одна: поделить 24 часа на четыре сегмента по 6 часов. В каждом сегменте по три периода: характеризуется периодом:

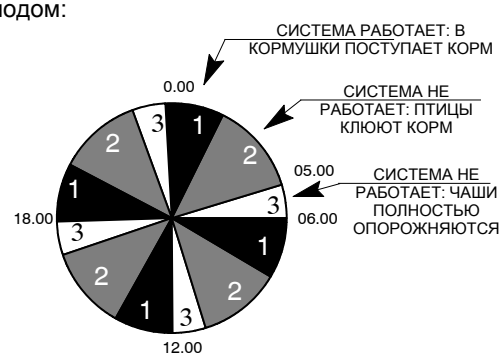

РИСУНОК 6.

Исходя из опыта рекомендуется соблюдать следующие правила:

- Запрограммируйте систему соответствующим образом на начальном этапе.
- Первое опорожнение чаш допускается не ранее, чем через 3 недели. Поделите 24 часа на четыре сегмента по 6 часов.
- Так как птицы не получают корм в течение 0,5—2 часов, в начале нового сегмента наблюдается повышенная активность. Это означает, что количество птиц на чашу и поилку не должно превышать рекомендованной нормы.
- Опыт проходит со временем. Не рассчитывайте, что с первого раза конверсия корма увеличится на 4 пункта.
- Даже в летнее время ночью в помещении может быть прохладно. Отрегулируйте программу таким образом, чтобы система работала дольше в ночное время.
- Не рекомендуется программировать систему, если птицы недостаточно качественны. Прервите программу в случае болезни стада и следите за тем, чтобы в системе постоянно был корм.
- Сезонные особенности, порода и возраст стада, климат в помещении и тип корма также оказывают влияние на кормление.

Чтобы максимально эффективно использовать систему, необходимо разработать свою программу с учётом этих условий.
Чтобы получить более подробную информацию, обратитесь в компанию ROXELL .

ОПЦИЯ

ИНСТРУМЕНТ Д/НАСТРОЙКИ РЕГУЛИРОВ.КОЛЬЦА - 09717153

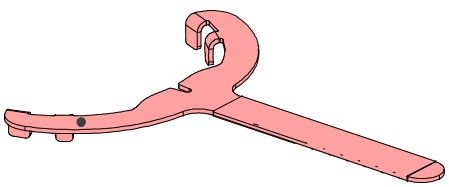

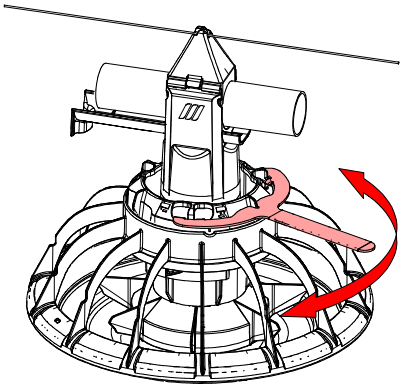

РИСУНОК 7.

ИНСТРУКЦИИ ПО ОБСЛУЖИВАНИЮ

 ОПАСНО **Выключите главный переключатель в первую очередь. Используйте средства индивидуальной защиты.**	Один раз в квартал	Один раз за полгода	Ежегодное обслужива-ние
ОПЕРАЦИИ, ОБОЗНАЧЕННЫЕ СЕРЫМ ФОНОМ, ДОЛЖНЫ ВЫПОЛНЯТЬСЯ ТЕХНИЧЕСКИ ПОДГОТОВЛЕННЫМ ЛИЦОМ.			
1. Блок питания			
- Удалите пыль из вентилятора		**X**	
- Убедитесь в отсутствии возможных повреждений на электропроводке.			**X**
2. ЗАГРУЗОЧНЫЙ ПОДДОН ДЛЯ КОРМА			
- Проверьте КОРМА			**X**
3. Внутренний накопитель 100 кг			
- Проверьте реле уровня.			**X**
4. Подвеска			
- Проверьте работу центральной лебедки	**X**		
- Проверьте работу центральной лебедки. Нанесите смазку после очистки.		**X**	
- Проверьте соединение тросов	**X**		
- Проверьте соединение блоков	**X**		
- Проверьте подвеску труб и двигателей	**X**		
- Обеспечение натяжения корда для подвески	**X**		
5. Провод системы антинасеста над коленчатыми патрубками			
- Проверьте провод			**X**
6. Чаши кормушек			
- Убедитесь в отсутствии возможных повреждений			**X**
7. Датчики / выключатели			
- Проверьте работу предохранительного выключателя		**X**	
- Проверьте электропроводку			**X**
8. Контрольная чаша			
- Снимите чашу и прочистите трубу.			**X**
-			**X**
- Проверьте реле уровня контрольных чаш.			**X**
9. Линии / контуры			
- Проверяйте винты и болты в системе после первого месяца работы и после каждой партии корма. Затягивайте по мере необходимости.	**X**		
- Трубы не должны провисать.	**X**		
- Если система не будет использоваться долгое время, удалите из нее весь корм.	**X**		

ПОИСК И УСТРАНЕНИЕ НЕИСПРАВНОСТЕЙ



ОПАСНО

Выключите главный переключатель в первую очередь. Используйте средства индивидуальной защиты.

ОПЕРАЦИИ, ОБОЗНАЧЕННЫЕ СЕРЫМ ФОНОМ, ДОЛЖНЫ ВЫПОЛНЯТЬСЯ ТЕХНИЧЕСКИ ПОДГОТОВЛЕННЫМ ЛИЦОМ.

ПРОБЛЕМА	ПРИЧИНА	РЕКОМЕНДУЕМЫЕ ДЕЙСТВИЯ
1.Все линии кормления не работают.	Нет напряжения в сети.	Замените неисправные предохранители или автоматические выключатели. Проверьте линию электропитания, подведённую к помещению.
	Неисправен таймер.	Замените неисправный таймер.
	Неправильная настройка таймера.	Отрегулируйте закладки.
2.Одна или несколько линий не работают.	Повреждены провода двигателя.	Замерьте силу тока в проводах двигателя. Замените неисправные провода.
	Реле защиты мотора выключается.	См. пункт 3-4. Нажмите кнопку перегрузки двигателя.
	Неисправно реле контрольной чаши.	**В первую очередь отключите питание.** Замените неисправное реле контрольной чаши.
	Контрольная чаша не работает.	Установите дополнительную лампу над чашей. Проверьте температуру. Контрольная чаша должна быть самой привлекательной, особенно контрольная чаша, расположенная на линии под блоком управления Flex-Auger.
	Неисправный датчик (блок управления реле минимального уровня) или 100-килограммовый бункер.	ДАТЧИКА/Проверьте реле блока управления. Замените по мере необходимости.
3.Двигатель часто перегружен.	Масло на шнеке перегружает двигатель.	Очистите шнек, пропустив через него несколько раз 25 кг корма.
	Недостаточное электропитание двигателей.	Проверьте линию электропитания, подведённую к двигателю. Запустите двигатель. Измерьте пусковой ток двигателей. Электропроводка должна быть достаточно большого диаметра, чтобы обеспечить надлежащую работу системы.
	Посторонний предмет блокирует работу шнека. Двигатель работает, затем глохнет. Корм застряёт в трубах.	Проверьте поддон, контрольную чашу и отводы для чаш кормушек на наличие посторонних предметов. Извлеките посторонние предметы.
4.Шнек работает с перебоями.	Износился или сломался анкерный подшипник.	Замените подшипник. Осторожно введите шнек обратно в трубу. Шнек не должен проскользнуть в трубу: это может повредить пальцы или подшипник.
	Шнек не достаточно растянут.	Укоротите шнек.
	Посторонний предмет блокирует работу шнека.	Извлеките предмет.
5.Быстро изнашиваются трубы или поддон. Система издаёт значительный шум во время работы.	В точке износа перекручен или погнут шнек. Конец шнека налагается на конец анкера.	При работе с плоскогубцами не допускайте перекручивания шнека. Конец шнека не должен налагаться на конец анкера.
6.Подаваемого корма недостаточно, чтобы наполнить линии.	Отверстия отводов в системе Flex-Auger недостаточно велики или направлены вверх.	Расширьте отверстия или поверните трубы таким образом, чтобы отверстия были направлены вниз.
	Регулятор потока в поддоне системы подачи корма блокирует движение корма.	Отрегулируйте регулятор потока, чтобы увеличить производительность системы.
	Слишком низкая производительность системы Flex-Auger.	Для 4 и более линий кормушек используйте систему Flex-Auger 90.
	Неправильные настройки таймера.	Увеличьте время работы системы для каждого кормления.
7.Корм падает непосредственно на регулировочное кольцо решетки.	Чаша установлена не над отверстием.	Снимите верхнюю опору. Установите чашу в сборе над отверстием и фланцами.

ПРОБЛЕМА	ПРИЧИНА	РЕКОМЕНДУЕМЫЕ ДЕЙСТВИЯ
8.Отверстия открыты, но уровень корма слишком низкий.	Некоторые отверстия в действительности закрыты.	Отрегулируйте высоту линии кормушек таким образом, чтобы все отверстия открывались и закрывались одновременно.
9.Отверстия закрыты, но уровень корма слишком высокий.	Регулировочное кольцо установлено слишком высоко.	Отрегулируйте высоту (см. РУКОВОДСТВО ДЛЯ ОПЕРАТОРА)
	Не все отверстия закрыты, или отверстия не закрыты полностью.	Отрегулируйте высоту линии кормушек таким образом, чтобы все отверстия открывались и закрывались одновременно.
10.Отверстия закрыты, но уровень корма слишком низкий.	Регулировочное кольцо установлено слишком низко.	Отрегулируйте высоту (см. РУКОВОДСТВО ДЛЯ ОПЕРАТОРА)
	Линия кормушек поднята недостаточно высоко.	Поднимите линию кормушек с помощью лебёдки таким образом, чтобы все чаши одновременно поднялись над постилкой.
11.Бункер 1 пуст, а уровень корма во втором внутреннем накопителе соответствует положению реле уровня.	Птицы массово переходят на одну сторону помещения, например, в зависимости от положения солнца.	**A.** Проблема возникает нерегулярно: Проблема устраняется, если заменить круглое отверстие в трубе шнека над внутренним накопителем 1 на прямоугольное отверстие. Установите два выходных оголовка над внутренним накопителем 1 (см. рис. 3) по мере необходимости, чтобы во внутренний накопитель 1 падало больше корма. Установите реле уровня внутреннего накопителя 2 внизу (см. рис. 3.). Установите и отрегулируйте отводные трубы во всех накопителях, чтобы они располагались достаточно высоко. **B.** Проблема возникает регулярно: Переведите реле уровня каждого внутреннего накопителя вверх. Переведите реле уровня последнего внутреннего накопителя вниз. Установите отводную трубу достаточно высоко, чтобы корм из трубы A (над реле уровня) поступал во внутренний накопитель 2.

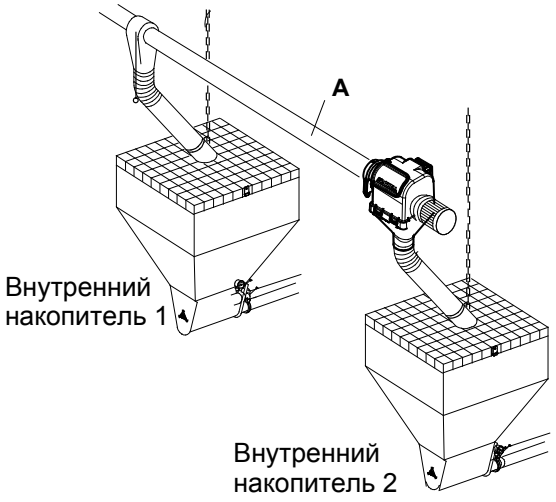

РИСУНОК 1.

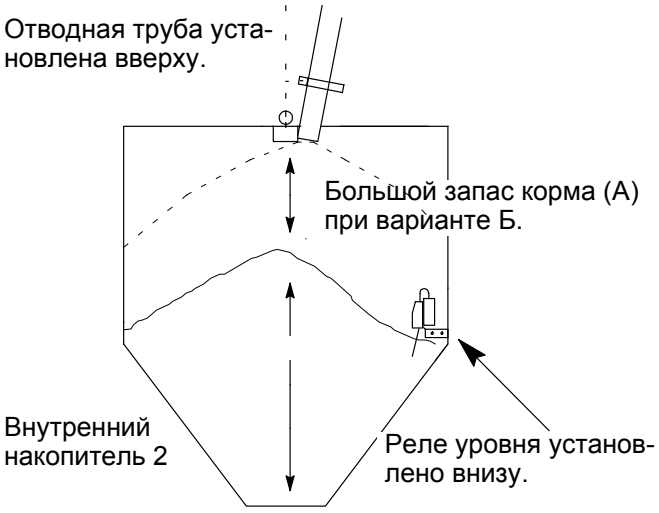

РИСУНОК 2.

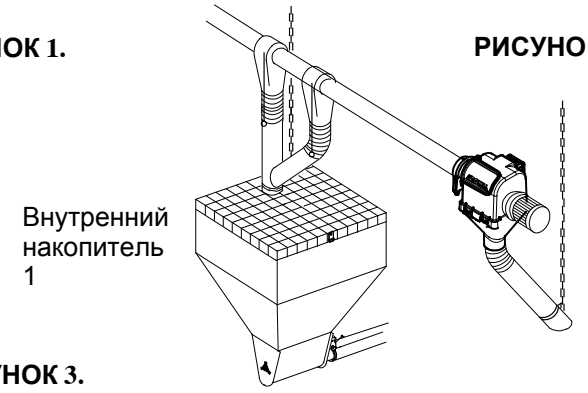

РИСУНОК 3.

MiniMax РУКОВОДСТВО ДЛЯ ОПЕРАТОРА ROXELL

Для кормления с пола – от суточных цыплят до бройлеров.

ЛЁГКОЕ НАЧАЛО

ОТРЕГУЛИРУЙТЕ ВЫСОТУ КОРМУШКИ, ЧТОБЫ ПРЕДОТВРАТИТЬ ПОТЕРИ КОРМА.

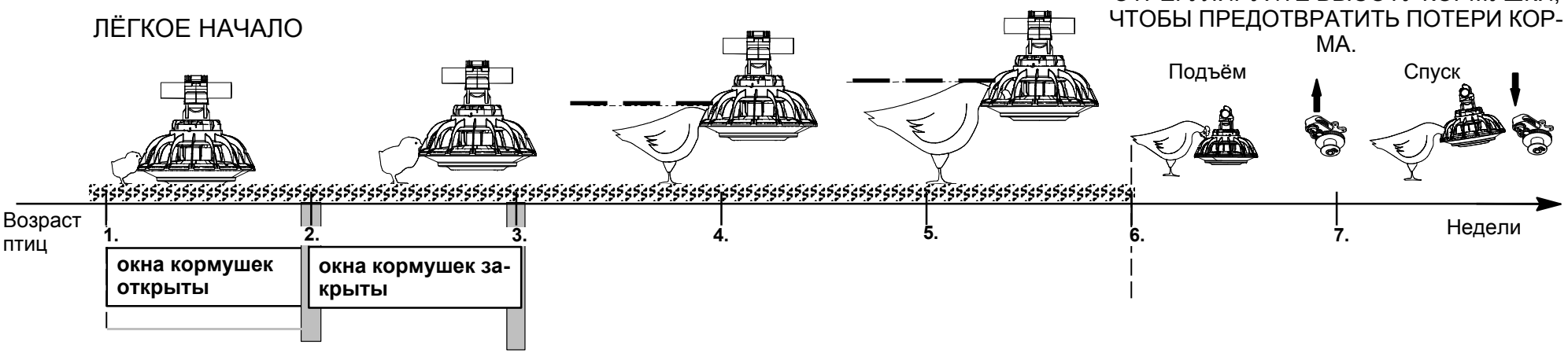

автоматическая работа контрольной чаши

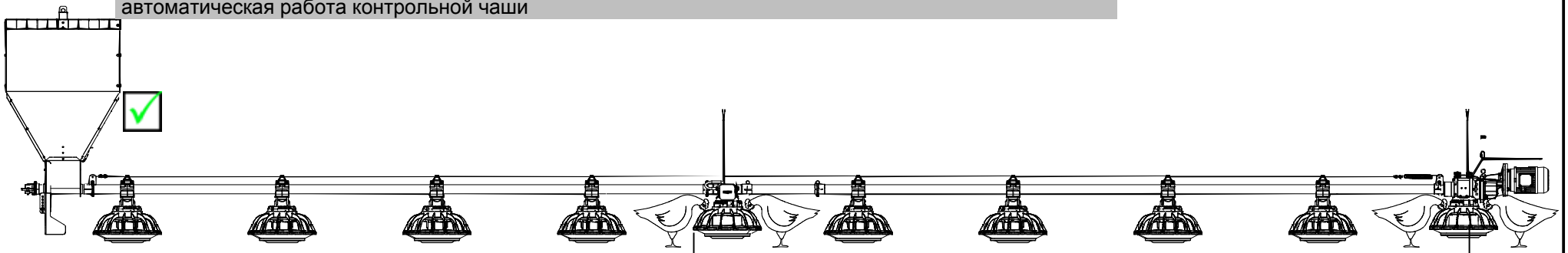

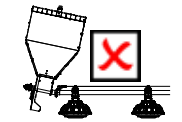

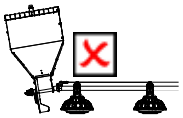

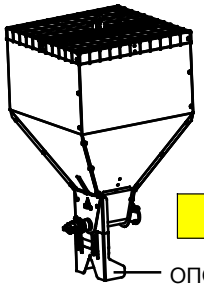

ОПЦИЯ

ОПОРА ДЛЯ ВОРОНКИ В ЛИНИИ

→ **(ФИКС./ПОДВИЖ. ПРОМЕЖУТОЧНАЯ) КОНТРОЛЬНАЯ КОРМУШКА**
(для частичного насиживания)

→ **ОТСУТСТВИЕ СКВОЗНЯКОВ**

→ **ОСВЕЩЕНИЕ**

→ **= ЧАША, КОТОРАЯ ИСПОЛЬЗУЕТСЯ ЧАЩЕ ВСЕГО**

→ **ОТРЕГУЛИРУЙТЕ ПОДВЕСКУ ВНУТРЕННЕГО НАКОПИТЕЛЯ 100 КГ И КОНТРОЛЬНОЙ ЧАШИ ПОСЛЕ ПРОГРЕВА ПОМЕЩЕНИЯ. ОБЕ ПОДВЕСКИ ДОЛЖНЫ БЫТЬ НАТЯНУТЫ.**

MiniMax

ОЧИСТКА

ROXELL

* Последний день: опорожните трубы и позвольте птицам опорожнить чаши по мере возможности.
* Уберите возможные остатки корма, повернув несколько раз чаши на 180 градусов вокруг трубы или сняв чаши с решёток.
* Установите защиту электрооборудования от воды.
* Очистите всю систему с помощью моечной машины высокого давления.
* Перед использованием агрессивных моющих или дезинфицирующих средств обратитесь к своему поставщику.

MINIMAX

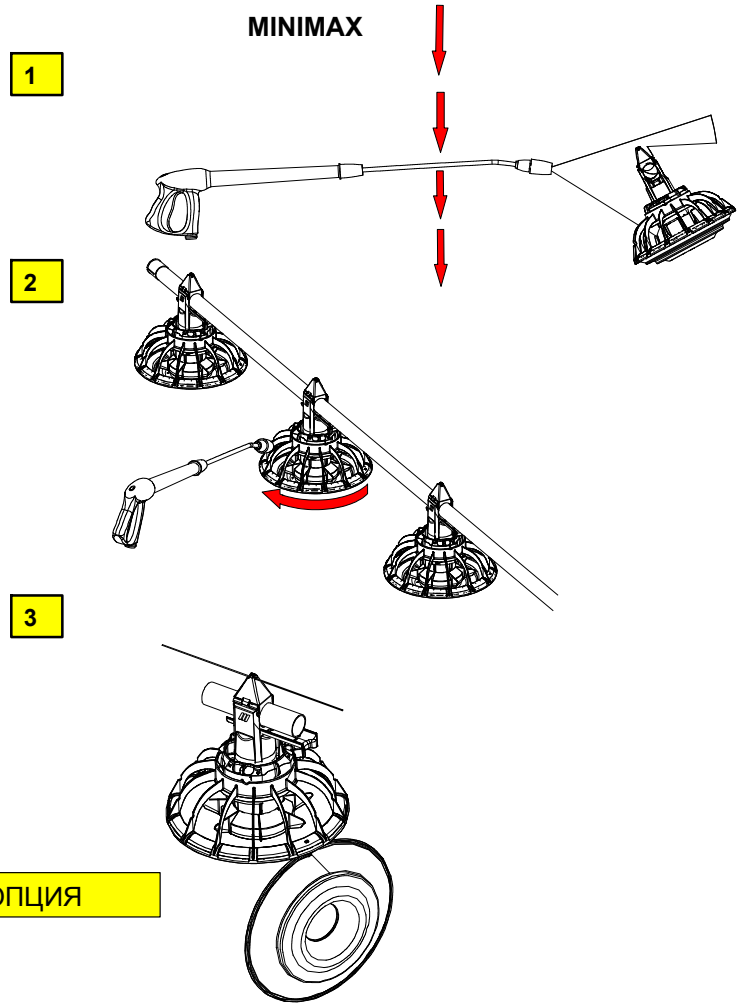

ОПЦИЯ

MINIMAX С ОПЦИЕЙ ЧИСТКИ

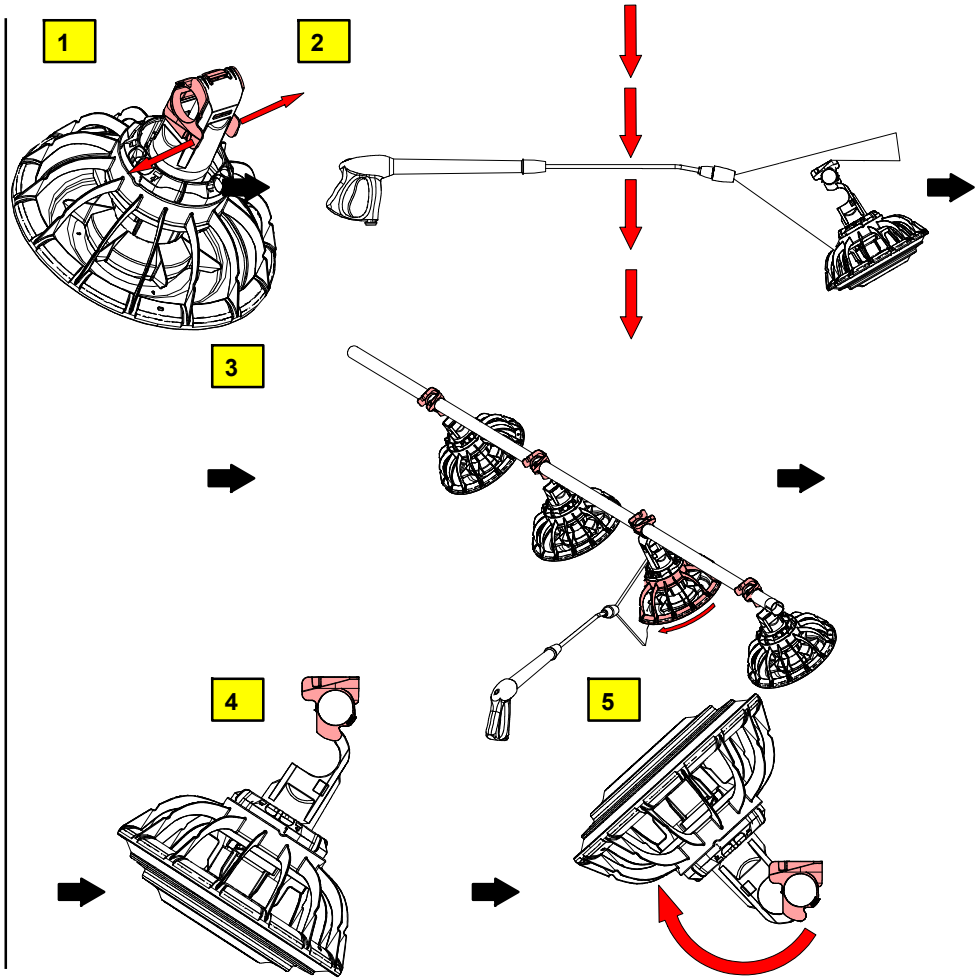

ОПЦИЯ

ЧАСТЬ II

КОМПОНЕНТЫ

1. ПО БЕЗВРЕДНОМУ ДЛЯ ОКРУЖАЮЩЕЙ СРЕДЫ ПРОЕКТИРОВАНИЮ

Компания Roxell соблюдает Постановления Комиссии (EU) No. 4/2014 от 6 Января 2014, изменяющие Постановление (EC) No 640/2009, исполняя Директиву 2005/32/EC (Европейский стандарт IEC 60034) Евроейского Парламента и Совета в отношении требований к экологическому дизайну электрических моторов.

2. ОБЩЕНИЕ

При обращении по поводу деталей или запасных частей указывайте соответствующий номер детали (не название).

ОБЩИЙ ВИД

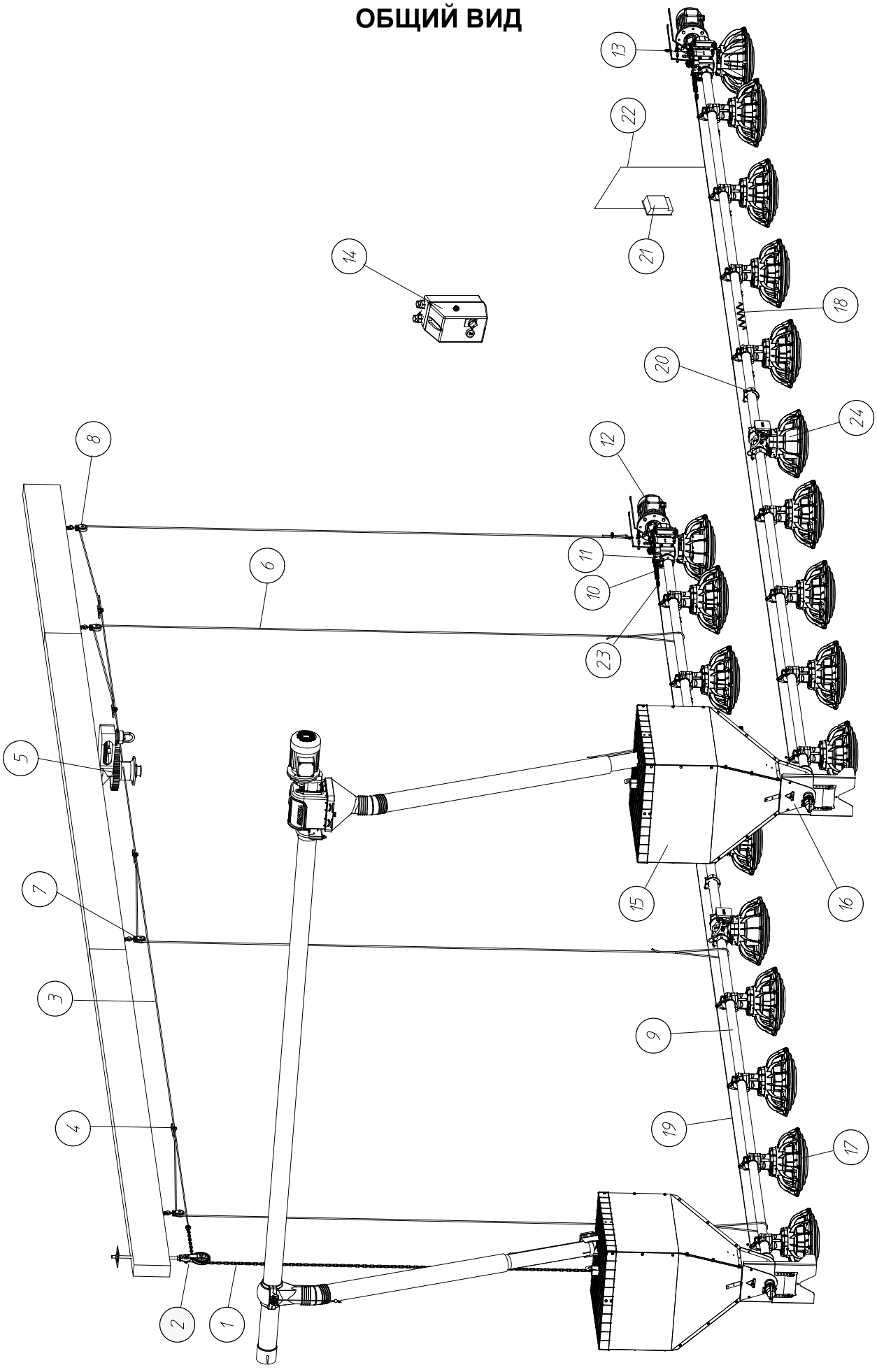

КОДЫ ДЕТАЛЕЙ

код	название	номер
1	ЦЕПЬ ДИАМ. 3,5 ММ	00100750
2	РОЛИК С АНКЕРНЫМ БОЛТОМ	00100412
3	ЗАЖИМ ТРОСА НО. 5	00100545
4	ТРОС Ф 5 ММ - 3/16" - (7X7)	00100388
5	ЦЕНТРАЛЬНАЯ РУЧНАЯ ЛЕБЁДКА	00102368
6	ПОДВЕСНОЙ ШНУР	00100610
7	ВИНТОВОЙ КРЮК ДЛИНОЙ=90ММ	05000872
	ВИНТОВОЙ КРЮК 160 ММ	05000237
8	РОЛИК С КРЮКОМ НЕРЖ.СТ	00104349
9	ТРУБА	ПРОЧЕЕ
10	ПРУЖИНА	00400077
11	КРЕПЛЕНИЕ ТРОСА - НИЖНЕЕ	00102681
12	МОТОР-РЕДУКТОР	ПРОЧЕЕ
13	КОНТР.КОРМУШКА COMEO	ПРОЧЕЕ
14	БЛОК ЗАЩИТЫ МОТОРА	ПРОЧЕЕ
15	ЕМКОСТЬ ДЛЯ КОРМА 100 КГ	00100602
16	ЗАГРУЗОЧ.ВОРОНКА Д/КОРМА (Д/ПТИЧНИКОВ)	00106500
	ЗАГРУЗОЧНАЯ ВОРОНКА С ДАТЧИКОМ	00106526
17	КОРМУШКА	ПРОЧЕЕ
18	ШНЕК PF/ATF	00100974
19	ТРОС 1/16"- 1.5ММ - 250М	00106839
	ТРОС 1/16"- 1.5ММ - 500М	00106831
20	ТРУБНЫЙ ХОМУТ В СБОРЕ Ф 45 ММ	00102921
21	ПРОТИВОНАСЕСТНАЯ ЗАЩИТА	00105692
22	ТРОС Д/ПРОТИВОНАСЕСТНОЙ ЗАЩИТЫ - 50М	00106847
	ТРОС Д/ПРОТИВОНАСЕСТНОЙ ЗАЩИТЫ - 100М	00106855
23	ДВОЙНОЙ ЗАЖИМ ТРОСА НЕРЖ. СТ. - 3ММ	00106945
24	БЛОК УПРАВЛЕНИЯ ПРОМЕЖУТОЧНЫЙ	ПРОЧЕЕ
25*	ОПОРА ДЛЯ ВОРОНКИ В ЛИНИИ	00108014
*	ОПЦИЯ	

ИНСТРУМЕНТ Д/НАСТРОЙКИ РЕГУЛИРОВ.КОЛЬЦА - 09717153

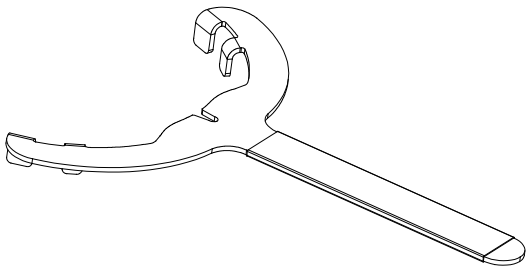

ОПЦИЯ : КОМПЛЕКТ ТОЛКАТЕЛЯ Д/ШНЕКА Ф34.6Х50.8 - 09701905

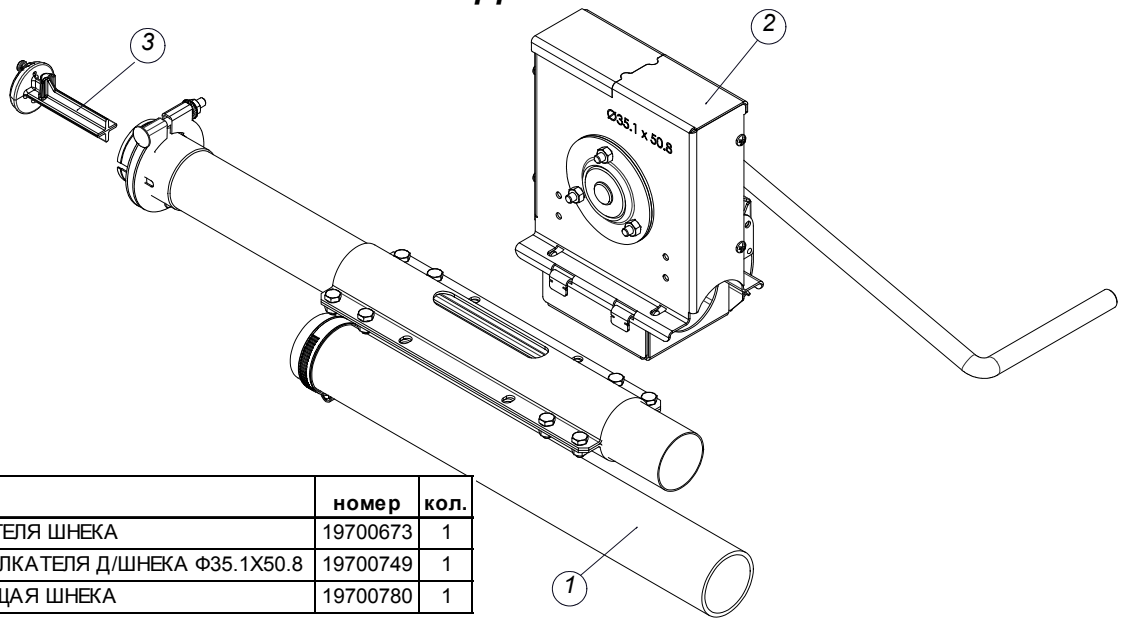

код	название	номер	кол.
1	ВХОД ТОЛКАТЕЛЯ ШНЕКА	19700673	1
2	КОМПЛЕКТ ТОЛКАТЕЛЯ Д/ШНЕКА Ф35.1Х50.8	19700749	1
3	НАПРАВЛЯЮЩАЯ ШНЕКА	19700780	1

ЧАСТИ КОРМУШКИ MINIMAX

код	название	номер
1	КРЕПЕЖ КОРМУШКИ НА ПРОВОЛОКУ	00107025
2	ГОЛОВКА ДЕРЖАТЕЛЯ ЧАШЕК	00900050
3	ВЕРХНИЙ ШАРНИ	00107017
4	ЗАПИРАЮЩАЯСЯ ПЛАСТИНА	00105262
5	РЕГУЛИРОВОЧНОЕ КОЛЬЦО	00107009
6	РЕШЕТКА С 14 ОПОРАМИ	00106969
7	ЗАКРЫВАЮЩАЯ ЗАСЛОНКА	00107053
8	КРЕПЁЖНЫЙ КОНУС С/КРЫЛТЬЯМИ	00106993
9	КРЕПЁЖНЫЙ КОНУС С ПЕТЛЁЙ И ТИ-РЁБЕР.	00106985
10	КРУГЛАЯ КОРМУШКА	00108256

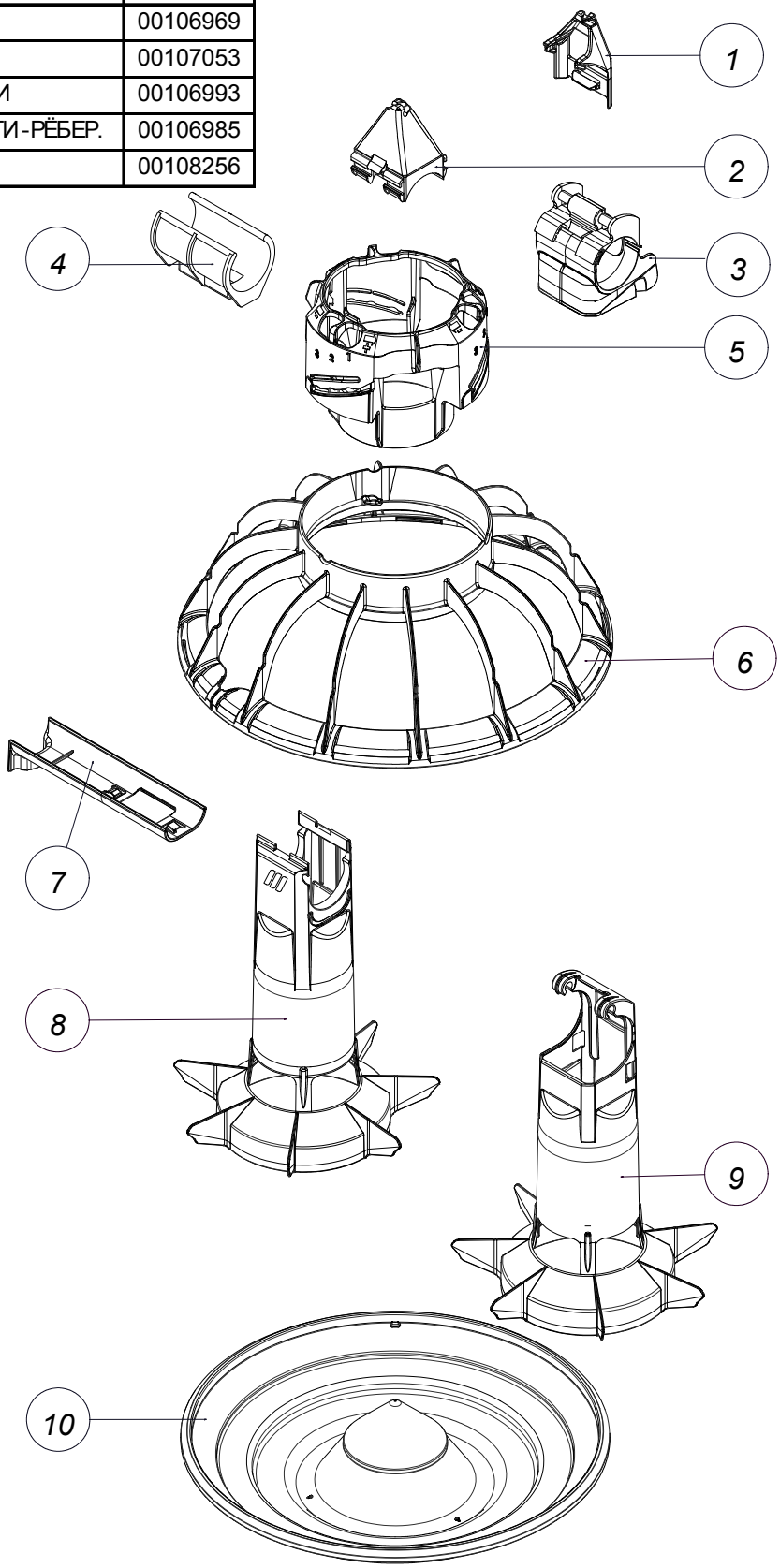

ДЕТАЛИ КОРМУШКИ ДЛЯ НАПОЛЬНОГО КОРМЛЕНИЯ

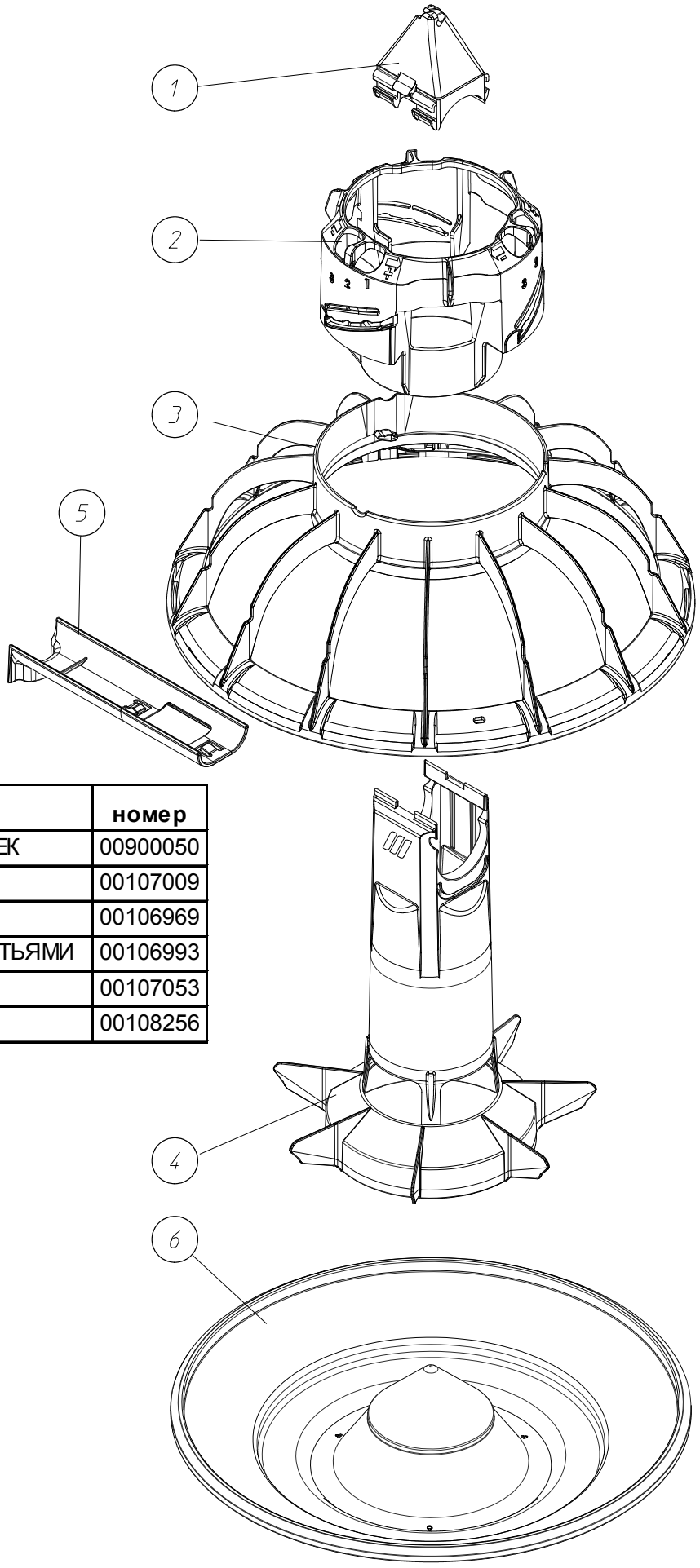

код	название	номер
1	ГОЛОВКА ДЕРЖАТЕЛЯ ЧАШЕК	00900050
2	РЕГУЛИРОВОЧНОЕ КОЛЬЦО	00107009
3	РЕШЕТКА С 14 ОПОРАМИ	00106969
4	КРЕПЁЖНЫЙ КОНУС С/КРЫЛТЬЯМИ	00106993
5	ЗАКРЫВАЮЩАЯ ЗАСЛОНКА	00107053
6	КРУГЛАЯ КОРМУШКА	00108256

ДЕТ.MINIMAX
(ОПЦ.ЧИСТКИ И АНТ.СЕСТ.ПРОВ.)

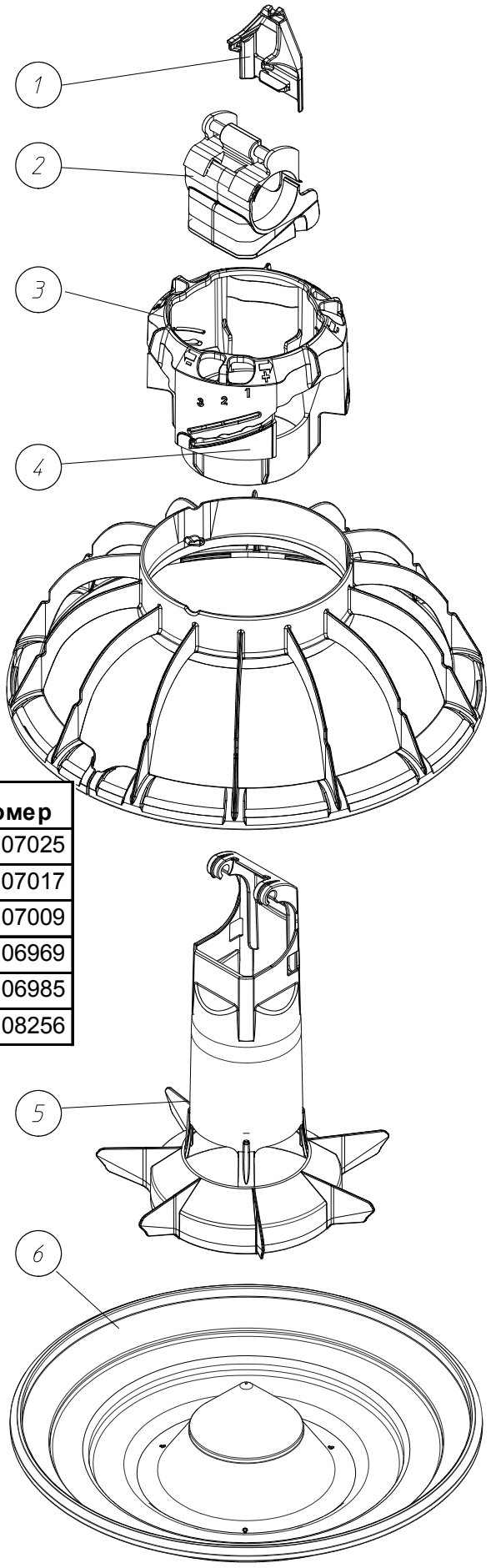

код	название	номер
1	КРЕПЕЖ КОРМУШКИ НА ПРОВОЛОКУ	00107025
2	ВЕРХНИЙ ШАРНИ	00107017
3	РЕГУЛИРОВОЧНОЕ КОЛЬЦО	00107009
4	РЕШЕТКА С 14 ОПОРАМИ	00106969
5	КРЕПЁЖНЫЙ КОНУС С ПЕТЛЁЙ И ТИ-РЁБЕР.	00106985
6	КРУГЛАЯ КОРМУШКА	00108256

КОМПОНЕНТЫ ЛИНИИ КОРМУШЕК

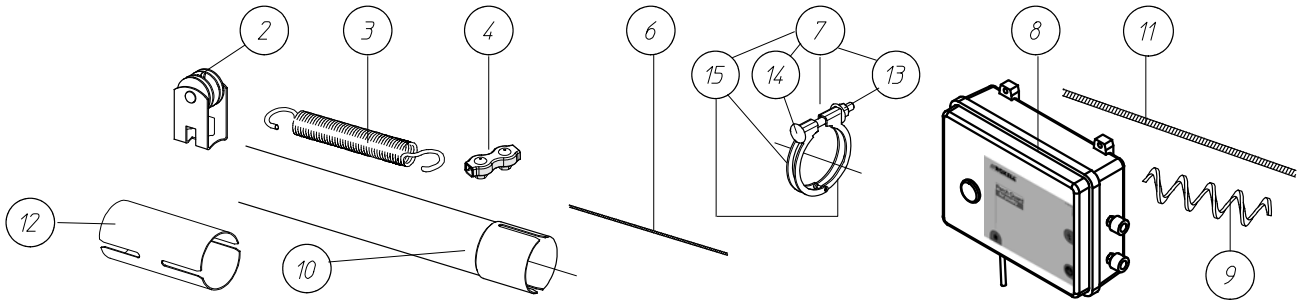

код	название	номер	код	название	номер
2	КРЕПЛЕНИЕ ТРОСА - НИЖНЕЕ	00102681	10	ТРУБА 2,74 М С 1 ПРЯМОУГ.ОТВЕРСТИЕМ	00104182
3	ПРУЖИНА	00400077		ТРУБА 2,74М С 2 ПРЯМОУГ.ОТВЕРСТИЯМИ	00104174
4	ДВОЙНОЙ ЗАЖИМ ТРОСА НЕРЖ. СТ. - 3ММ	00106945		ТРУБА 2,74М С 3 ПРЯМОУГ.ОТВЕРСТИЯМИ	00104166
6	ТРОС 1/16"- 1.5ММ - 250М	00106839		ТРУБА 2,74 М С 4 ПРЯМОУГ.ОТВЕРСТИЯМИ	00104141
	ТРОС 1/16"- 1.5ММ - 500М	00106831	11	ТРОС Д/ПРОТИВОНАСЕСТНОЙ ЗАЩИТЫ - 50М	00106847
7	ТРУБНЫЙ ХОМУТ В СБОРЕ Ф 45 ММ	00102921		ТРОС Д/ПРОТИВОНАСЕСТНОЙ ЗАЩИТЫ - 100М	00106855
8	ПРОТИВОНАСЕСТНАЯ ЗАЩИТА	00105692	12	СОЕДИНИТЕЛЬ ТРУБНЫЙ ДИАМ. 45 ММ	00100552
9	ШНЕК PF/ATF	00100974	13	ГАЙКА С ФЛАНЦЕМ- М6- DIN 6923	20104105
10	ТРУБА 2,90 М БЕЗ ОТВЕРСТИЙ (3/32")	00500074	14	БОЛТ С КВАДРАТНОЙ ШЕЙКОЙ М6Х60-ST.8.8	20101432
	ТРУБА 2,90 М С 3-МЯ ПРЯМОУГ.ОТВЕРСТИЯМИ	00101121	15	ПОЛОВИНА ТРУБНОГО ХОМУТА Ф45	10107365
	ТРУБА 2,90 М С 4-МЯ ПРЯМОУГ.ОТВЕРСТИЯМИ	00101113			
	ТРУБА 3,05 М С 4 ПРЯМОУГ.ОТВЕРСТИЯМИ	00102301			
	ТРУБА 3,05 М С 3 ПРЯМОУГ.ОТВЕРСТИЯМИ	00102293			

КОМПЛ. МОНТ. БЛОКА СБРОСА Д/ПТЕНЦОВ (ДОПОЛНИТЕЛЬНО)

код	название	номер
1	КОМПЛ.МОНТ.БЛ.СБРОСА Д/ПТЕНЦОВ (50ШТ.)	A44869-50
	КОМПЛ.МОНТ.БЛ.СБРОСА Д/ПТЕНЦОВ (20ШТ.)	A44899-20
2	УДЛИННЯЮЩАЯ ТРУБА 84 ММ (50ШТ.)	41357-50
	УДЛИННЯЮЩАЯ ТРУБА 84 ММ (20ШТ.)	41357-20
3	УДЛИННЯЮЩАЯ ТРУБА 122 ММ (50ШТ.)	49800-50
	УДЛИННЯЮЩАЯ ТРУБА 122 ММ (20ШТ.)	49800-20
4	УДЛИННЯЮЩАЯ ТРУБА 152 ММ 50ШТ.)	49556-50
	УДЛИННЯЮЩАЯ ТРУБА 152 ММ (20ШТ.)	49556-20
5	ТРУБА 2,74М С 4+4 ПРЯМОУГ.ОТВЕРСТИЯМИ	00104158
	ТРУБА 3,05М С 4+4 ПРЯМОУГ.ОТВЕРСТИЯМИ	00104133
	ТРУБА 3,05М С 4+1 ПРЯМОУГ.ОТВЕРСТИЯМИ	00108264
	ТРУБА 2,74М С 4+1 ПРЯМОУГ.ОТВЕРСТИЯМИ	00108272

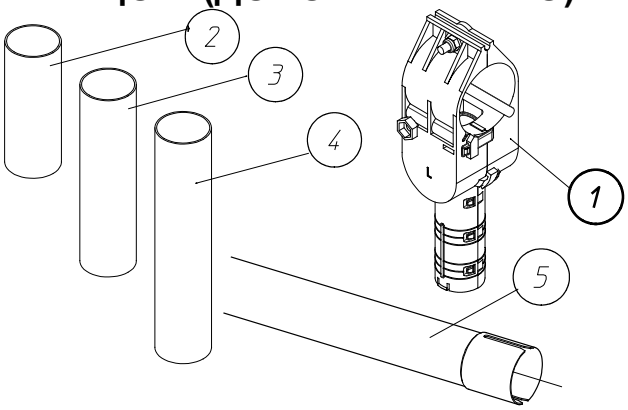

СИТО ДЛЯ ЕМКОСТИ ДЛЯ КОРМА 100 КГ- 00100982

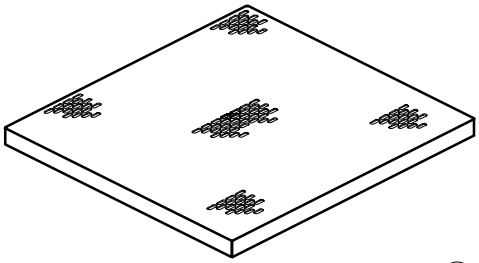

НАДСТРОЙКА ВОРОНКИ НА 50 КГ- 00101238

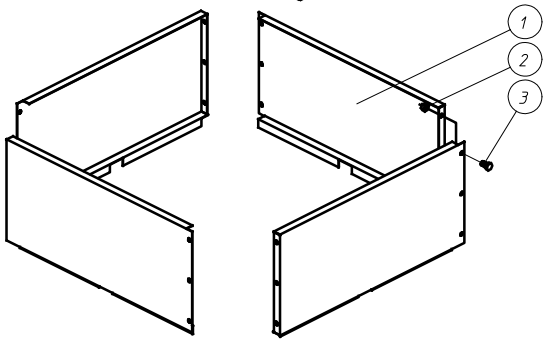

код	название	номер	кол.
1	БОКОВИНА РАСШИРИТЕЛЯ ВОРОНКИ	10104719	4
2	ГАЙКА М6- DIN 934	20100210	12
3	БОЛТ М6 Х 10- DIN 933-8.8	20100160	12

ЕМКОСТЬ ДЛЯ КОРМА 100 КГ - 00100602

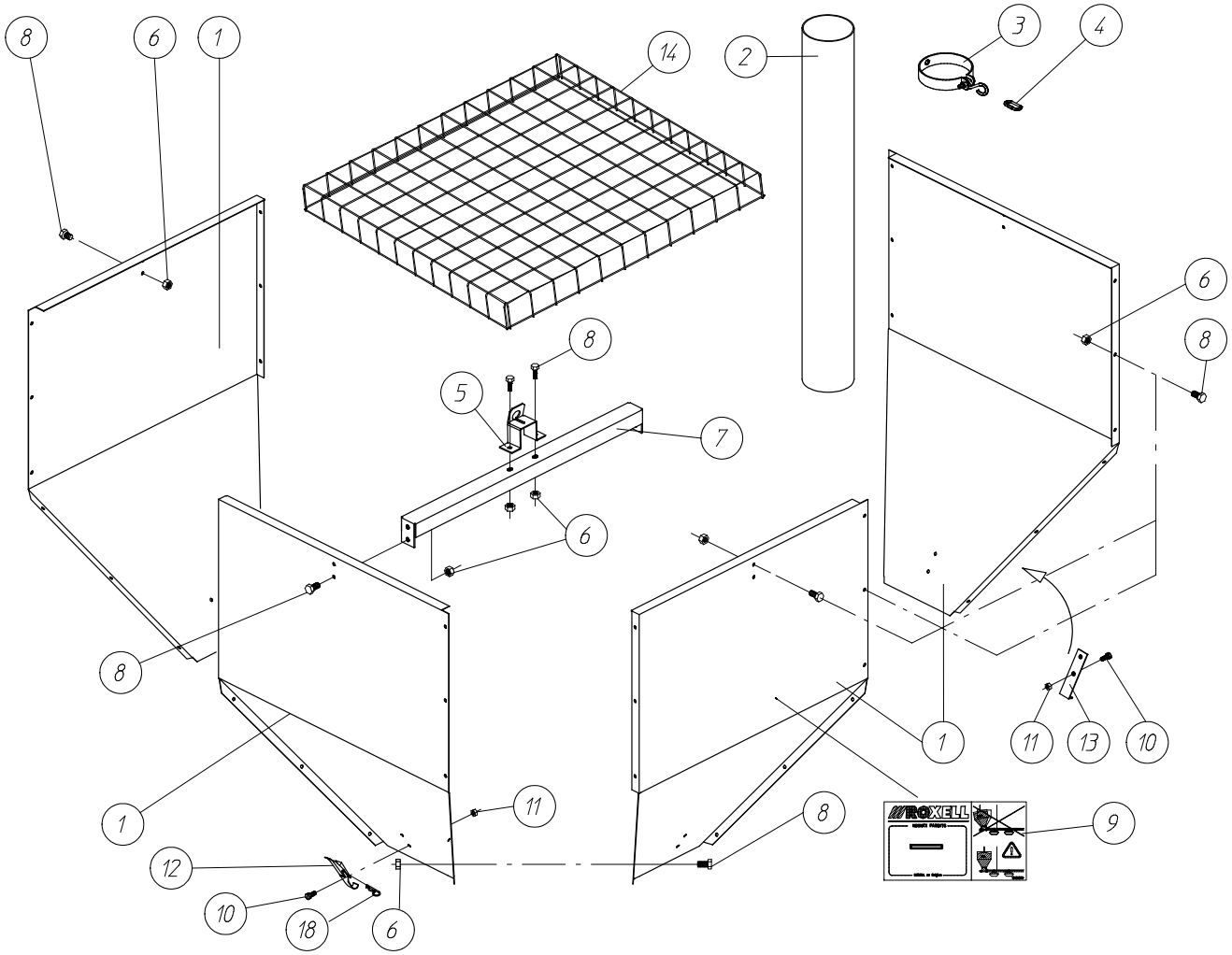

код	название	номер	кол.	код	название	номер	кол.
1	БОКОВИНА ЕМКОСТИ ДЛЯ КОРМА	10102259	4	9	ПАТЕНТНЫЙ ЯРЛЫК COM-ATF-MINIMAX	10103893	1
2	ТРУБА ИЗ ПВХ ДИАМ 90- L = 700 ММ	10102382	1	*10	ВИНТ М4Х10-DIN 84- 4.8	20100806	8
*3	ОПОРА ТРУБЫ В СБОРЕ	10102390	1	*11	ГАЙКА М4	20100681	8
*4	СЕРЬГА ВИНТОВОЙ СТЯЖКИ Ф 3.5	10203156	1	*12	КРЕПЛЕНИЕ 30-1056 MSZN	10201697	1
*5	КРЮК ВОРОНКИ	10105393	1	*13	КРЕПЕЖНЫЙ КРЮК	10102200	1
*6	ГАЙКА М6- DIN 934	20100210	34	14	РЕШЕТКА КРЫШКИ ВОРОНКИ	10103075	1
7	ПОДВЕСНАЯ ДЕТАЛЬ	10102291	1	*18	ШПОНКА Ф2	20100749	1
*8	БОЛТ М6 Х 10- DIN 933-8.8	20100160	34	*	КМП КРЕПЕЖА	10102341	1

ПОЛОВИНА КРЫШКИ ДЛЯ ВОРОНКИ 100 КГ - 10102267

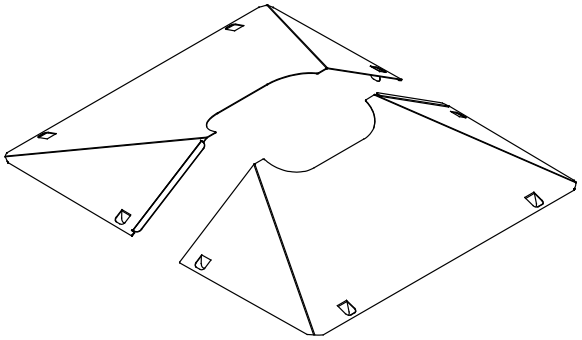

ВСТРЯХИВАТЕЛЬ (ОПЦИЯ) - 00103036

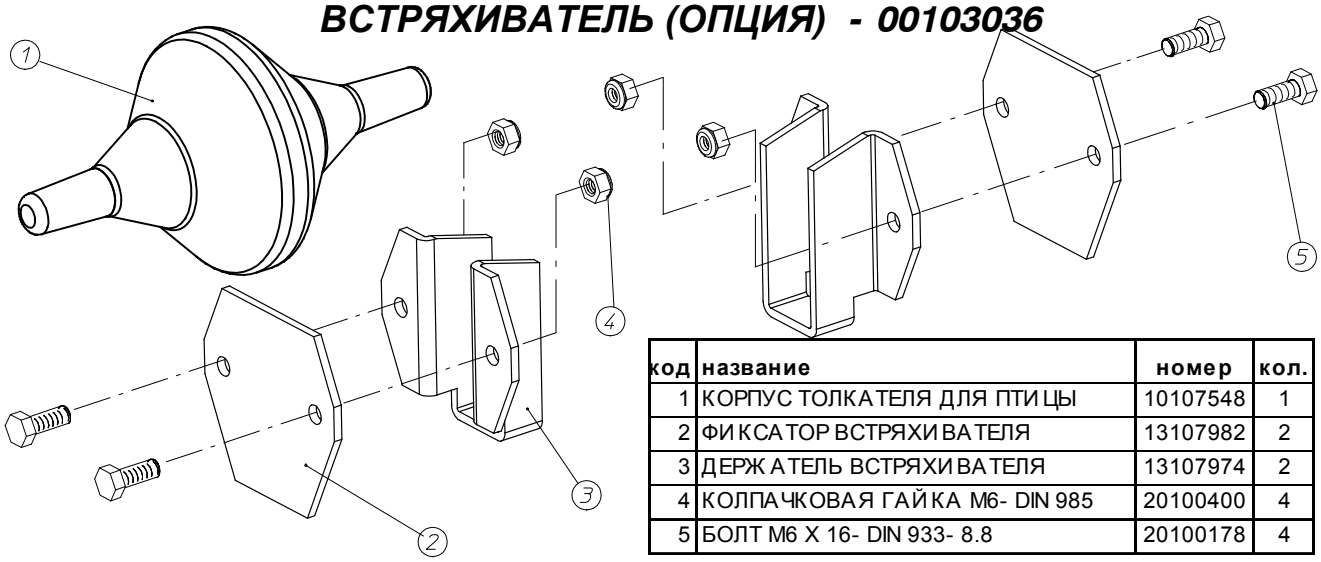

код	название	номер	кол.
1	КОРПУС ТОЛКАТЕЛЯ ДЛЯ ПТИЦЫ	10107548	1
2	ФИКСАТОР ВСТРЯХИВАТЕЛЯ	13107982	2
3	ДЕРЖАТЕЛЬ ВСТРЯХИВАТЕЛЯ	13107974	2
4	КОЛПАЧКОВАЯ ГАЙКА М6- DIN 985	20100400	4
5	БОЛТ М6 Х 16- DIN 933- 8.8	20100178	4

ЗАГРУЗОЧНАЯ ВОРОНКА - 00106500

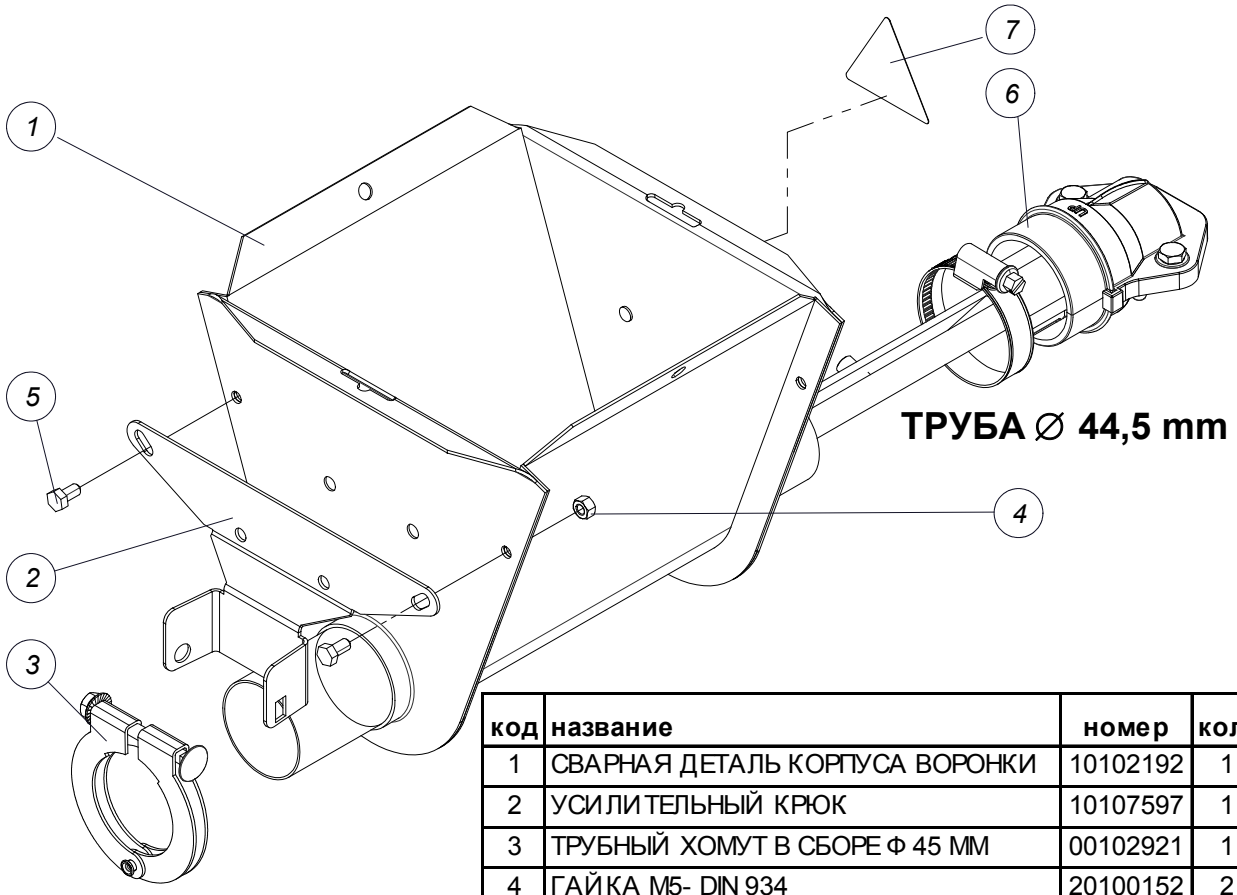

код	название	номер	кол.
1	СВАРНАЯ ДЕТАЛЬ КОРПУСА ВОРОНКИ	10102192	1
2	УСИЛИТЕЛЬНЫЙ КРЮК	10107597	1
3	ТРУБНЫЙ ХОМУТ В СБОРЕ Ф 45 ММ	00102921	1
4	ГАЙКА М5- DIN 934	20100152	2
5	БОЛТ М5Х10 DIN 933	20100111	2
6	АНКЕР И ПОДШИПНИК В СБОРЕ	10111441	1
7	ЯРЛЫК- ОПАСНОСТЬ ДЛЯ РУК	13106596	1

ЗАГРУЗОЧНАЯ ВОРОНКА С ДАТЧИКОМ - 00106526

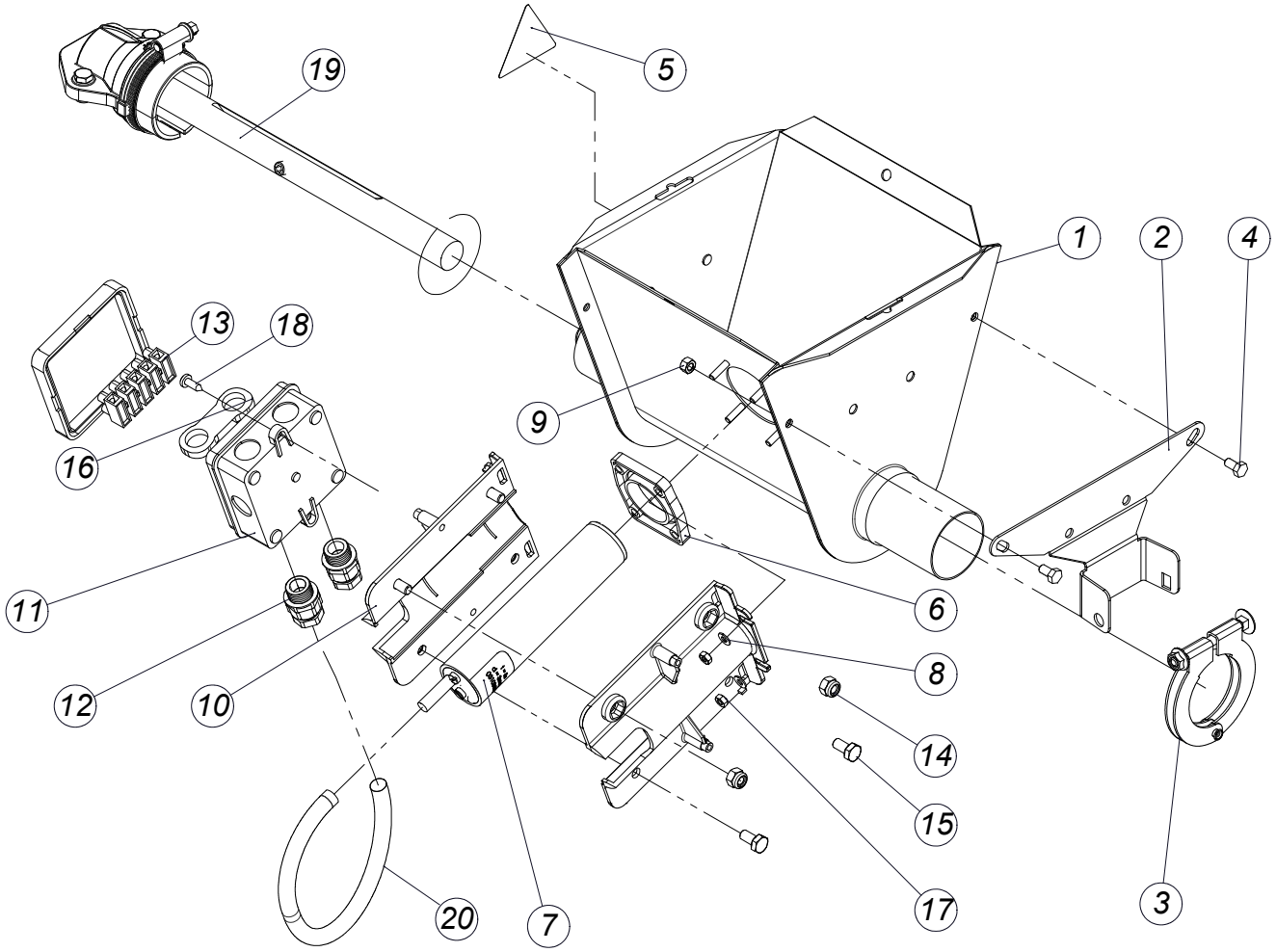

код	название	номер	кол.
1	СВАРНОЙ КОРПУС ВОРОНКИ С ДАТЧИКОМ	10111706	1
2	УСИЛИТЕЛЬНЫЙ КРЮК	10107597	1
3	ТРУБНЫЙ ХОМУТ В СБОРЕ Ф 45 ММ	00102921	1
4	БОЛТ M5X10 DIN 933	20100111	2
5	ЯРЛЫК- ОПАСНОСТЬ ДЛЯ РУК	13106596	1
6	ДИСТАНЦИОННЫЙ ДАТЧИК	10111714	1
7	ДАТЧИК VC12 RTM24106821-2	03104586	1
8	ШАЙБА 4.3X9X0.8	20100566	4
9	ГАЙКА M5 - DIN 934	20100152	2
10	ДЕРЖАТЕЛЬ ДАТЧИКА	13000443	2
11	КОРОБКА OBO A8	15000037	1
12	КАБЕЛЬНОЕ КОЛЬЦО PG 9	15001472	2
13	ХОД ЗАЖИМА (5/6E)	13303086	1
14	КОНТРГАЙКА M6-DIN 985-A2	20101960	4
15	БОЛТ M6X12-DIN 933-A2	20103883	4
16	КОЛЬЦЕВОЙ ДЕРЖАТЕЛЬ КАБЕЛЯ (2XPG9)	15010119	1
17	ГАЙКА M4	20100681	4
18	ВИНТ 8 X 1/2"	20100525	2
19	АНКЕР И ПОДШИПНИК В СБОРЕ	10111441	1
20	МАНЖЕТА КАБЕЛЯ ДЛИНОЙ 220ММ	13109145	1

ОПЦИЯ : ДВОЙНАЯ ЗАГРУЗОЧНАЯ ВОРОНКА - 00106518

код	название	номер	кол.
1	СДВОЕННЫЙ СВАРНОЙ ПОДДОН	10106029	1
2	АНКЕР И ПОДШИПНИК В СБОРЕ	10111441	2
3	ЯРЛЫК- ОПАСНОСТЬ ДЛЯ РУК	13106596	2

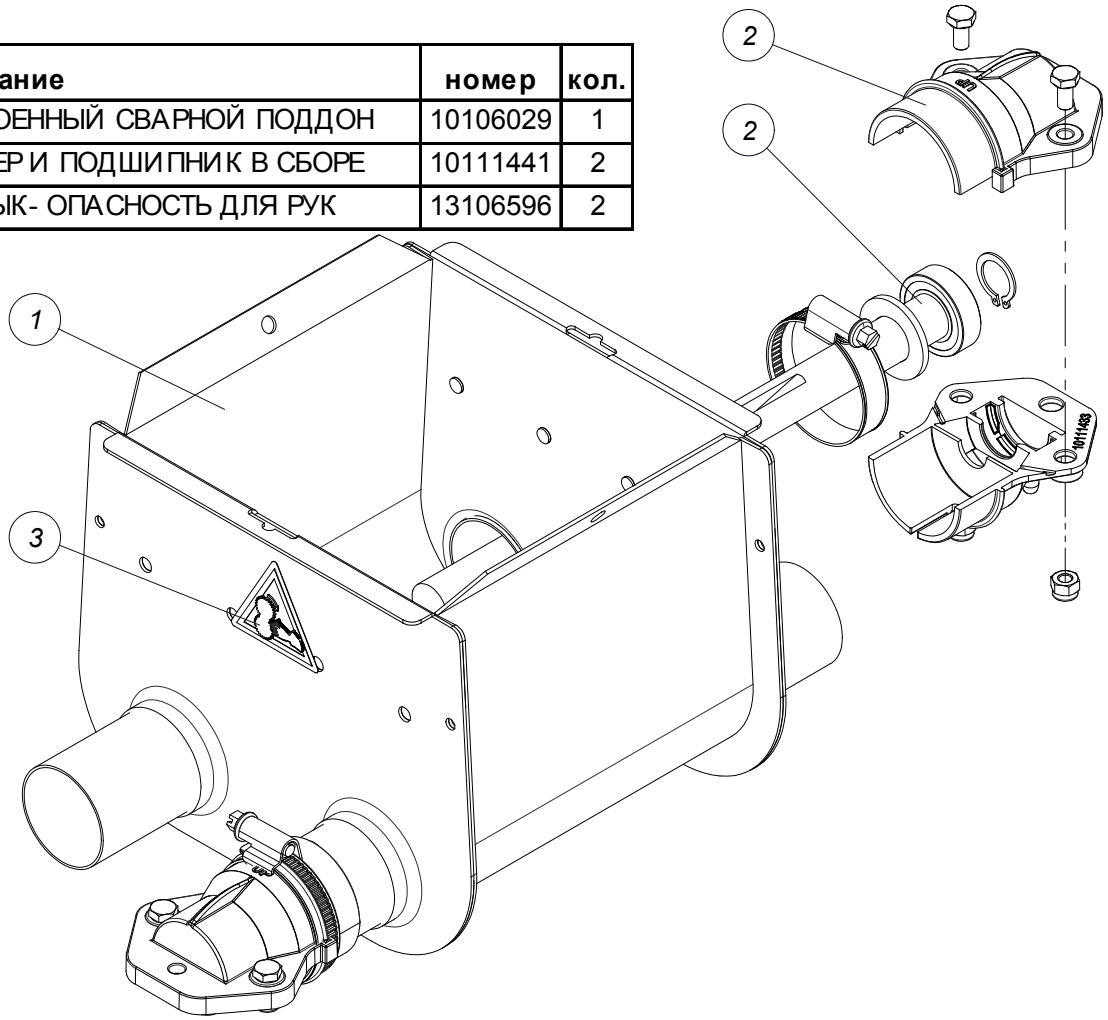

КОМПЛЕКТ ДЛЯ ДВОЙНОЙ ЗАГРУЗОЧНЫЙ ПОДДОН (ОПЦИЯ)- 00106765

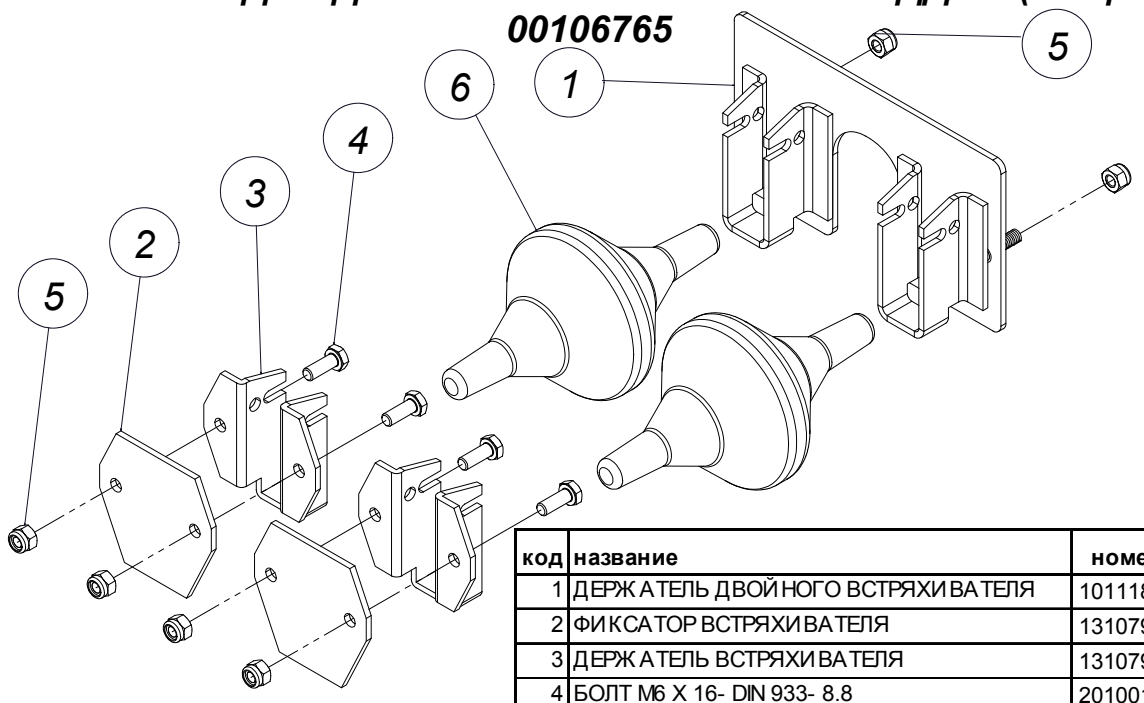

код	название	номер	кол.
1	ДЕРЖАТЕЛЬ ДВОЙНОГО ВСТРЯХИВАТЕЛЯ	10111805	2
2	ФИКСАТОР ВСТРЯХИВАТЕЛЯ	13107982	2
3	ДЕРЖАТЕЛЬ ВСТРЯХИВАТЕЛЯ	13107974	2
4	БОЛТ M6 X 16- DIN 933- 8.8	20100178	2
5	КОЛПАЧКОВАЯ ГАЙКА M6- DIN 985	20100400	2
6	КОРПУС ТОЛКАТЕЛЯ ДЛЯ ПТИЦЫ	10107548	2

ДВОЙНОЙ ЗАГРУЗОЧНЫЙ ПОДДОН С ДАТЧИКОМ - 00106534

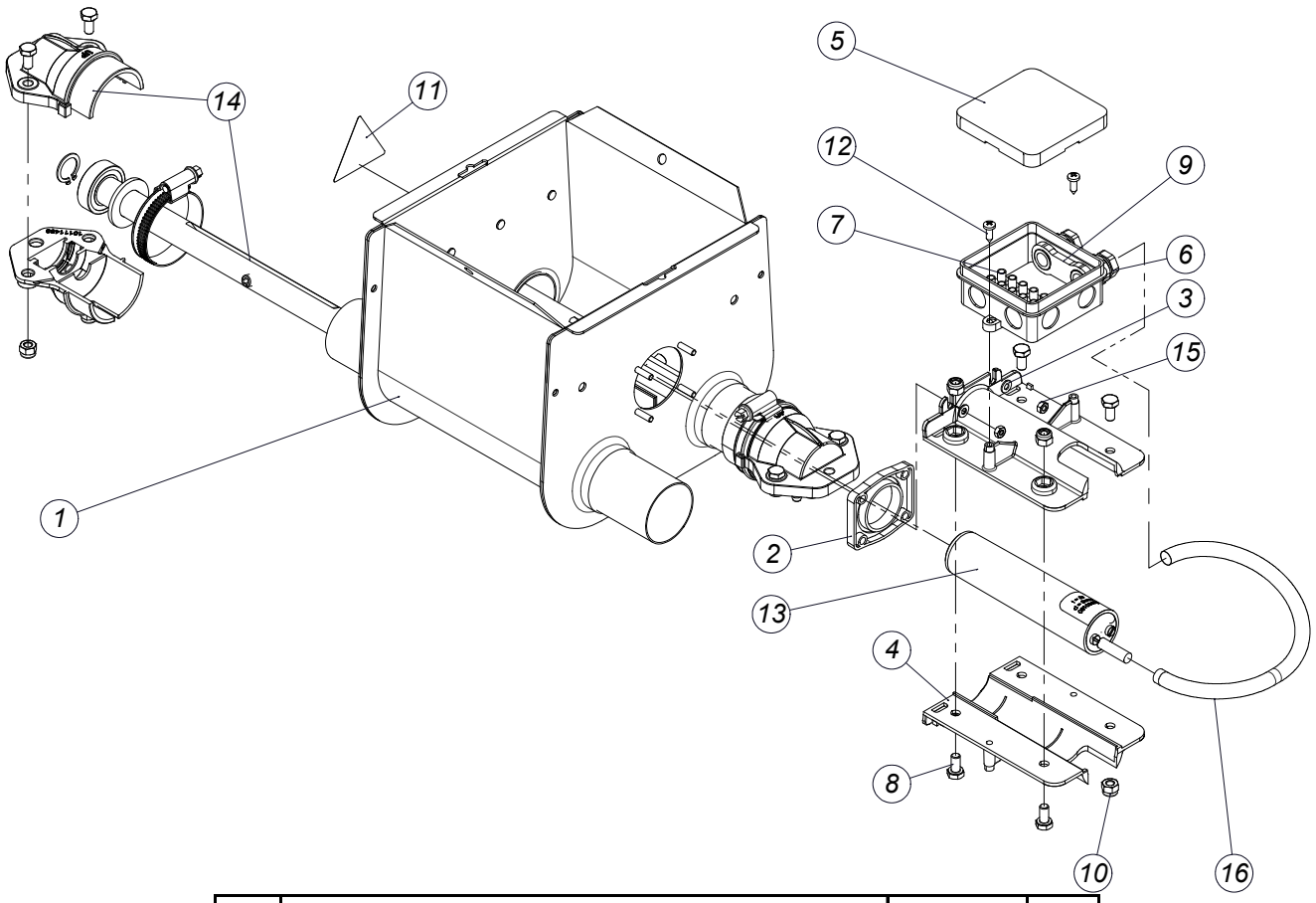

код	название	номер	кол.
1	ДВОЙНАЯ СВАРНАЯ ВОРОНКА Д/ДАТЧ	10111722	1
2	ДИСТАНЦИОННЫЙ ДАТЧИК	10111714	1
3	ШАЙБА 4.3X9X0.8	20100566	4
4	ДЕРЖАТЕЛЬ ДАТЧИКА	13000443	2
5	КОРОБКА OBO A8	15000037	1
6	КАБЕЛЬНОЕ КОЛЬЦО PG 9	15001472	2
7	ХОД ЗАЖИМА (5/6E)	13303086	1
8	БОЛТ M6X12-DIN 933-A2	20103883	4
9	КОЛЬЦЕВОЙ ДЕРЖАТЕЛЬ КАБЕЛЯ (2XPG9)	15010119	1
10	КОНТРГАЙКА M6-DIN 985-A2	20101960	4
11	ЯРЛЫК- ОПАСНОСТЬ ДЛЯ РУК	13106596	1
12	ВИНТ 8 X 1/2"	20100525	2
13	ДАТЧИК VC12 RTM24106821-2	03104586	1
14	АНКЕР И ПОДШИПНИК В СБОРЕ	10111441	2
15	ГАЙКА M4	20100681	4
16	МАНЖЕТА КАБЕЛЯ ДЛИНОЙ 220ММ	13109145	1

КОНТР.КОРМУШКА MINIMAX С ВЫКЛ. - 00107358

код	название	номер
1	КРУГЛАЯ КОРМУШКА	00108256
2	ОПОРНЫЙ КОНУС Д/КОНТРОЛ. ЧАШКИ	00107076
3	РЕШЕТКА С 14 ОПОРАМИ	00106969
4	РЕГУЛИР. КОЛЬЦО Д/КОНТРОЛ. ЧАШКИ	00107069
5	КРОНШТЕЙН ТРУБЫ В СБОРЕ	10111893
6	КОМПЛЕКТ КРЕПЕЖА	10900322
7	ВЫКЛЮЧАТЕЛЬ УРОВНЯ В СБОРЕ	13104500
8	ВЫКЛЮЧАТЕЛЬ ЗАСЛОНКИ	10111941
9	ГИБКАЯ ТРУБКА Ф7ХФ10Х250ММ	10206199
10	ОПОРНАЯ ПЛАСТИНА Д/РЕЛЕ УРОВН	10111933
11	ШУРУП РК_4Х25-GALVANIZED	20108924
12	ВЫКЛЮЧАТЕЛЬ УРОВНЯ В СБОРЕ	00107958

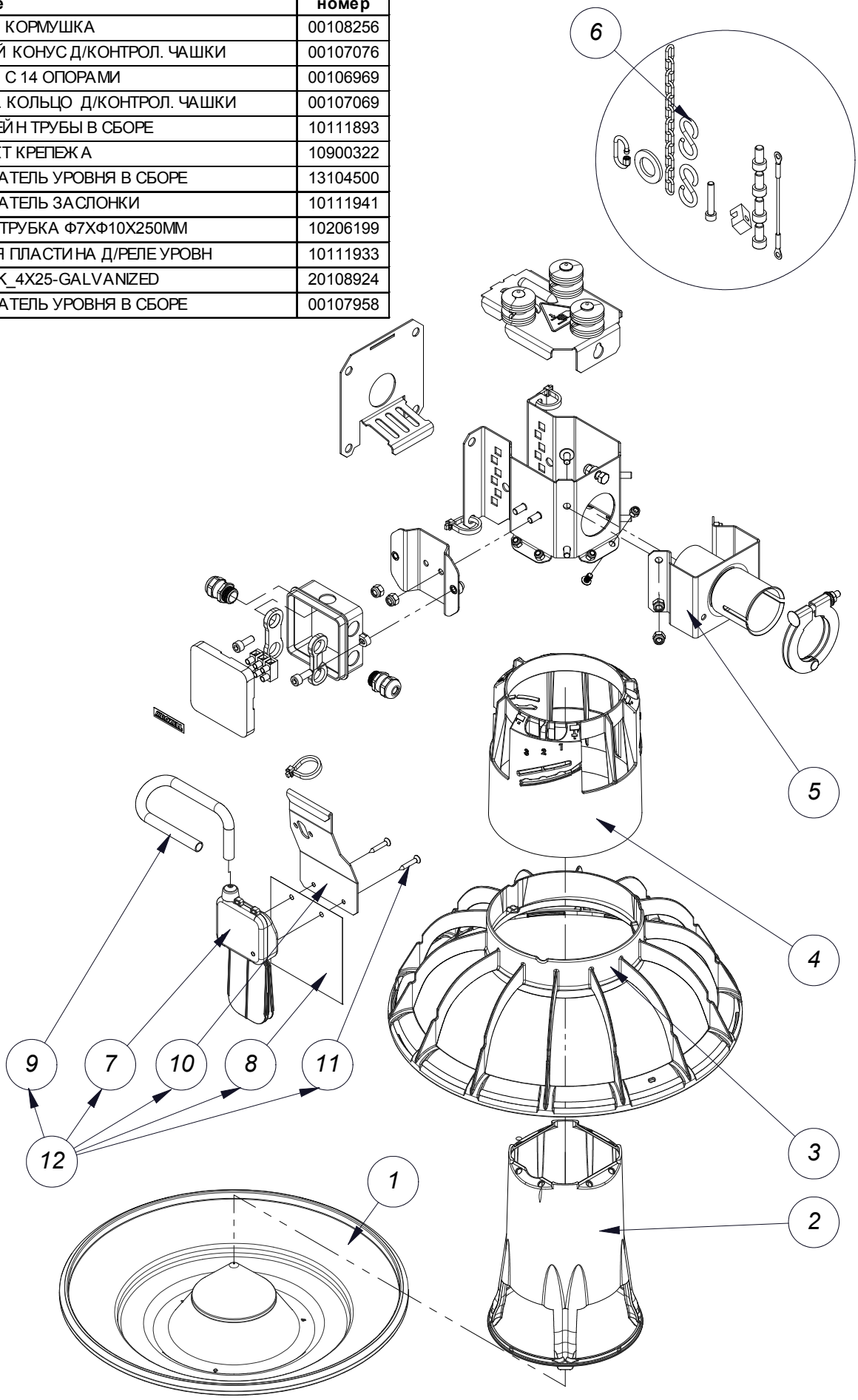

КОНТР.КОРМУШКИ MINIMAX С ВВ ДАТЧ - 00107366

код	название	номер
1	КРУГЛАЯ КОРМУШКА	00108256
2	ОПОРНЫЙ КОНУС Д/КОНТРОЛ. ЧАШКИ	00107076
3	РЕШЕТКА С 14 ОПОРАМИ	00106969
4	РЕГУЛИР. КОЛЬЦО Д/КОНТРОЛ. ЧАШКИ	00107069
5	КРОНШТЕЙН ТРУБЫ В СБОРЕ	10111893
6	ДАТЧИК VC 12 RTM 24-230V AC/DC	03104538
7	КОМПЛЕКТ КРЕПЕЖА	10900322

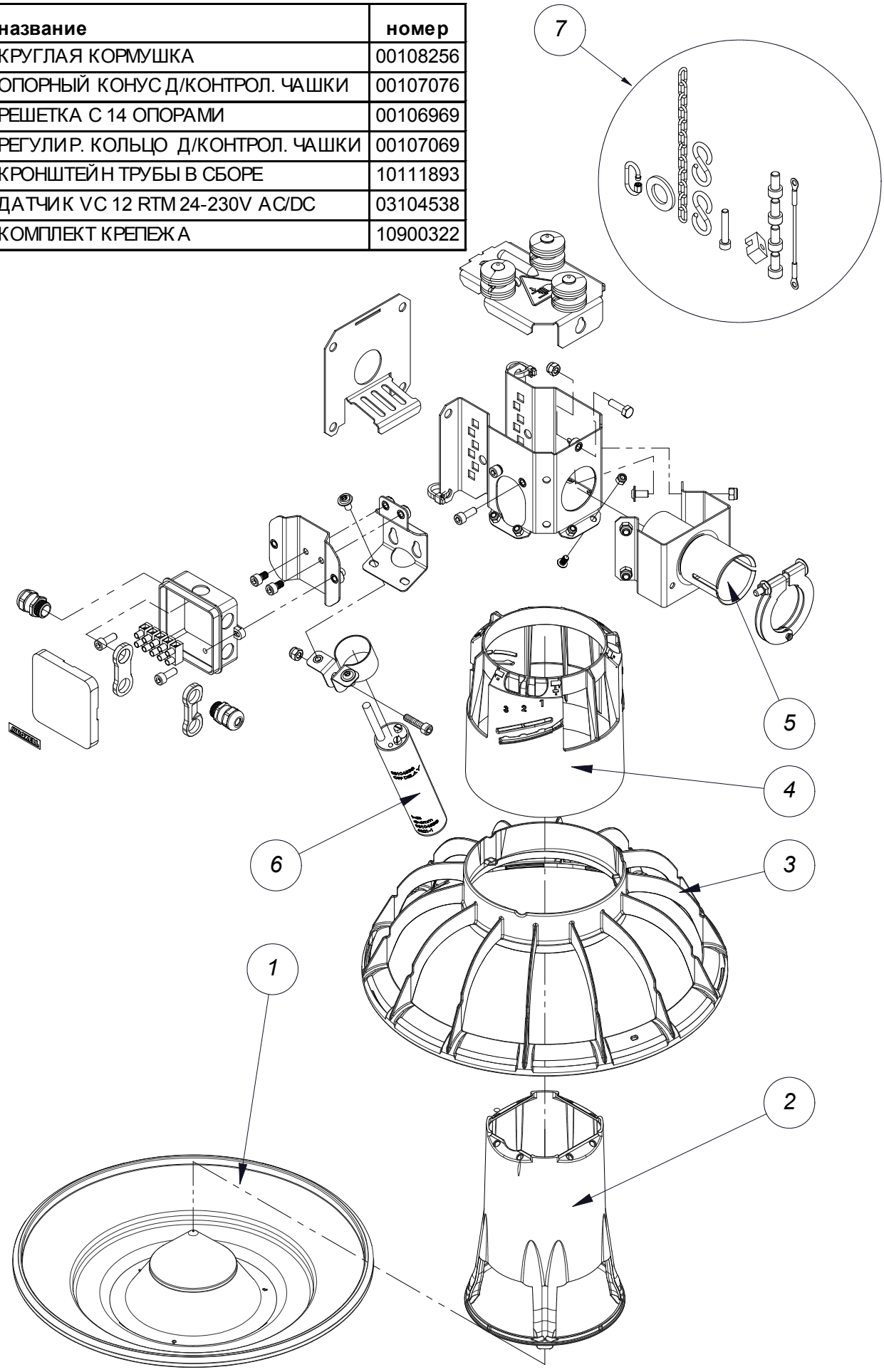

ФИКСИР.ПРОМЕЖ.КОНТР.КОРМ.MINIMAX С ВЫКЛ. - 00107374

код	название	номер
1	КРУГЛАЯ КОРМУШКА	00108256
2	ОПОРНЫЙ КОНУС Д/КОНТРОЛ. ЧАШКИ	00107076
3	РЕШЕТКА С 14 ОПОРАМИ	00106969
4	РЕГУЛИР. КОЛЬЦО Д/КОНТРОЛ. ЧАШКИ	00107069
5	ТРУБА С ОТВЕРСТ.(2 МУФТЫ), ДЛИНА 240 ММ	10112029
6	ВЫКЛЮЧАТЕЛЬ УРОВНЯ В СБОРЕ	13104500
7	ВЫКЛЮЧАТЕЛЬ ЗАСЛОНКИ	10111941
8	ПЛАСТИНА БЛОКА ВЫКЛЮЧАТЕЛЕЙ	10112005
9	ШУРУП PK_4X25-GALVANIZED	20108924
10	ГИБКАЯ ТРУБКА Ф7ХФ10Х250ММ	10206199
11	ВЫКЛЮЧАТЕЛЬ УРОВНЯ В СБОРЕ	00108038

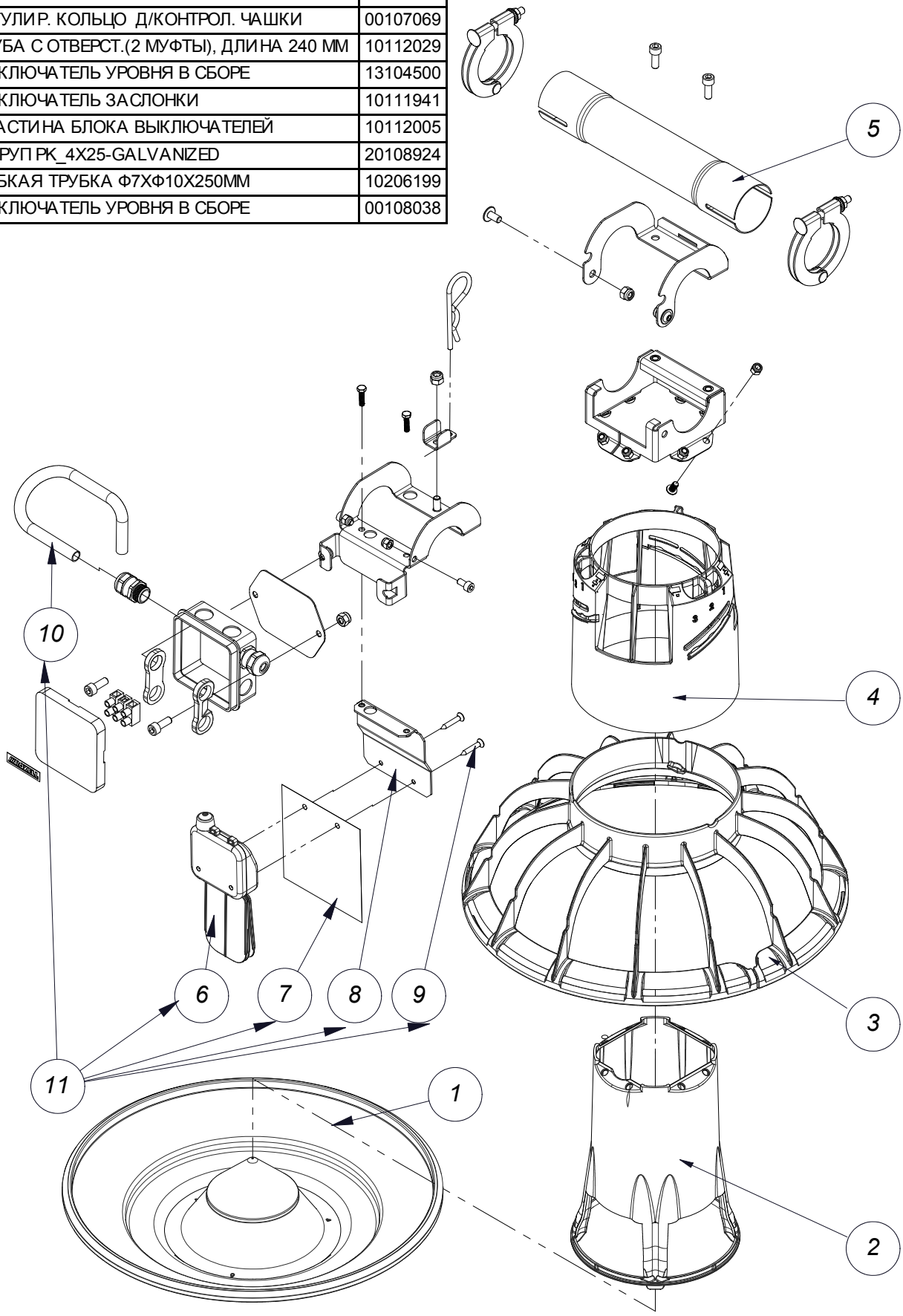

ФИКСИР.ПРОМЕЖ.КОНТР.КОРМ.MINIMAX С ДАТЧ. - 00107382

код	название	номер
1	КРУГЛАЯ КОРМУШКА	00108256
2	ОПОРНЫЙ КОНУС Д/КОНТРОЛ. ЧАШКИ	00107076
3	РЕШЕТКА С 14 ОПОРАМИ	00106969
4	РЕГУЛИР. КОЛЬЦО Д/КОНТРОЛ. ЧАШКИ	00107069
5	ТРУБА С ОТВЕРСТ.(2 МУФТЫ), ДЛИНА 240 ММ	10112029
6	ДАТЧИК VC 12 RTM 24-230V AC/DC	03104538

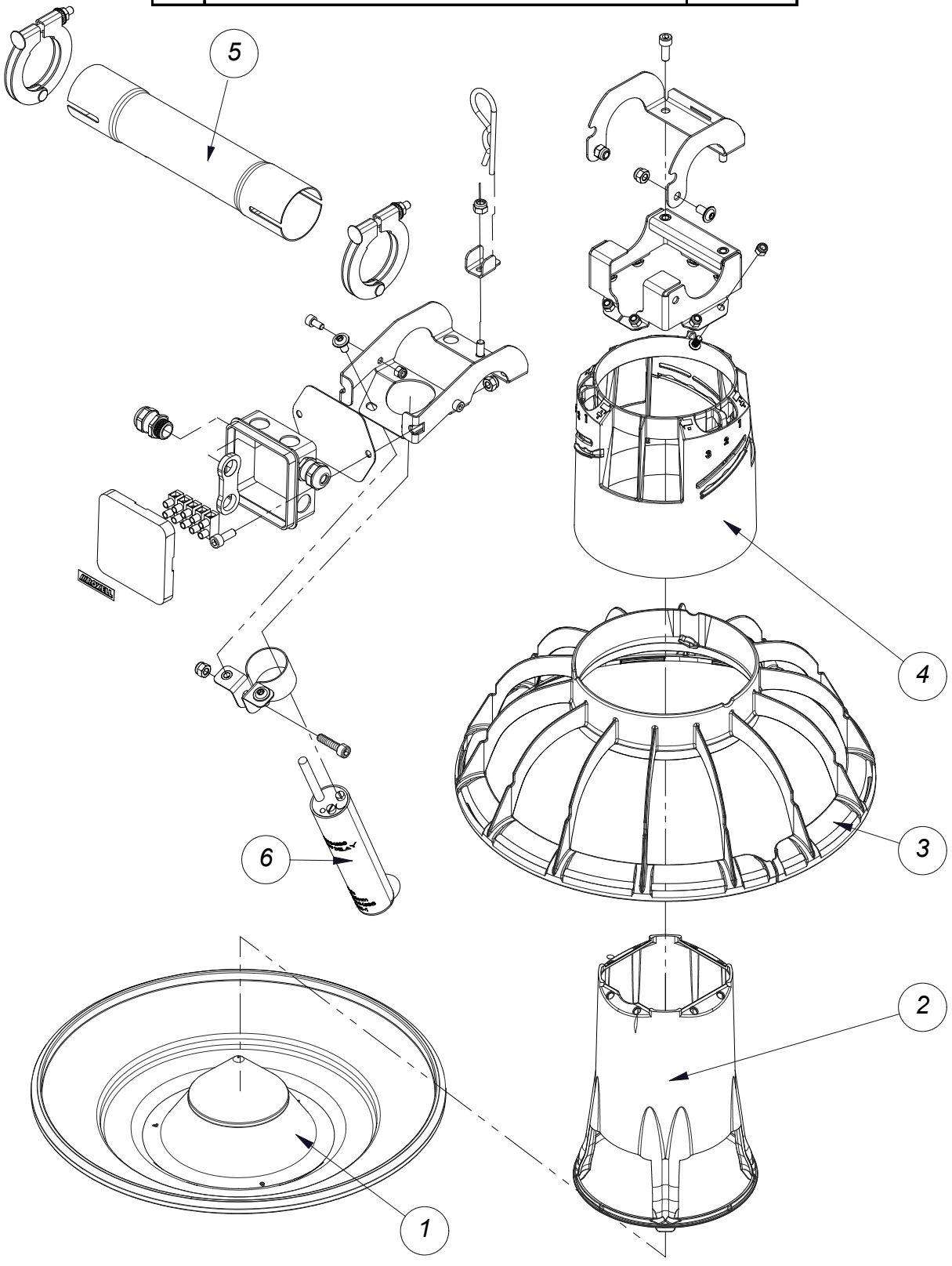

ПЕРЕДВИЖ.ПРОМЕЖ.КОНТ.КОРМ.MINIMAX С ВЫКЛ - 00107422

код	название	номер
1	КРУГЛАЯ КОРМУШКА	00108256
2	ОПОРНЫЙ КОНУС Д/КОНТРОЛ. ЧАШКИ	00107076
3	РЕШЕТКА С 14 ОПОРАМИ	00106969
4	РЕГУЛИР. КОЛЬЦО Д/КОНТРОЛ. ЧАШКИ	00107069
5	ВЫКЛЮЧАТЕЛЬ УРОВНЯ В СБОРЕ	13104500
6	ВЫКЛЮЧАТЕЛЬ ЗАСЛОНКИ	10111941
7	ПЛАСТИНА БЛОКА ВЫКЛЮЧАТЕЛЕЙ	10112005
8	ШУРУП PK_4X25-GALVANIZED	20108924
9	ГИБКАЯ ТРУБКА Ф7ХФ10Х250ММ	10206199
10	ВЫКЛЮЧАТЕЛЬ УРОВНЯ В СБОРЕ	00108038

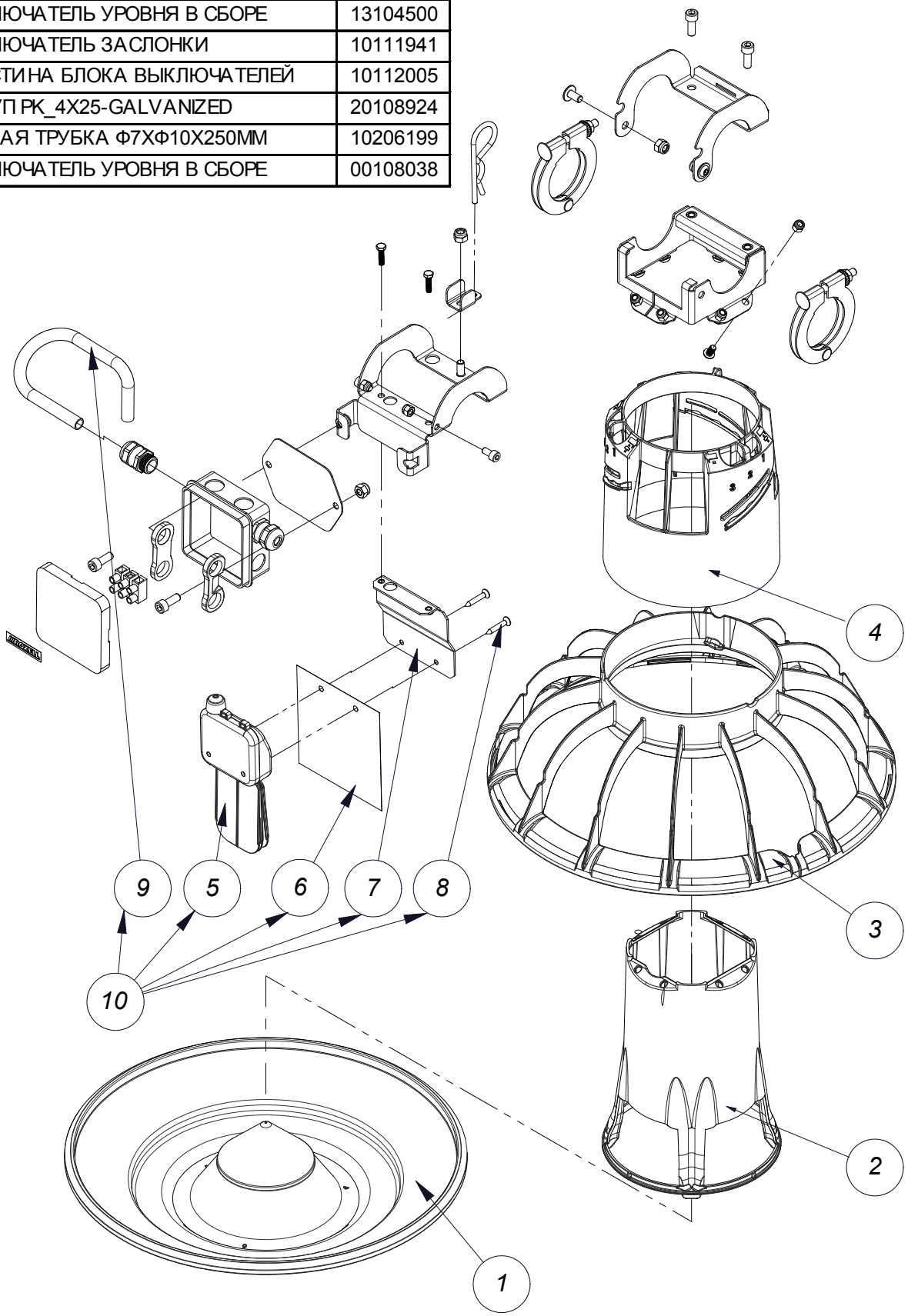

ПЕРЕДВИЖ.ПРОМЕЖ.КОНТ.КОРМ.MINIMAX С ДАТЧ - 00107430

код	название	номер
1	КРУГЛАЯ КОРМУШКА	00108256
2	ОПОРНЫЙ КОНУС Д/КОНТРОЛ. ЧАШКИ	00107076
3	РЕШЕТКА С 14 ОПОРАМИ	00106969
4	РЕГУЛИР. КОЛЬЦО Д/КОНТРОЛ. ЧАШКИ	00107069
5	ДАТЧИК VC 12 RTM 24-230V AC/DC	03104538

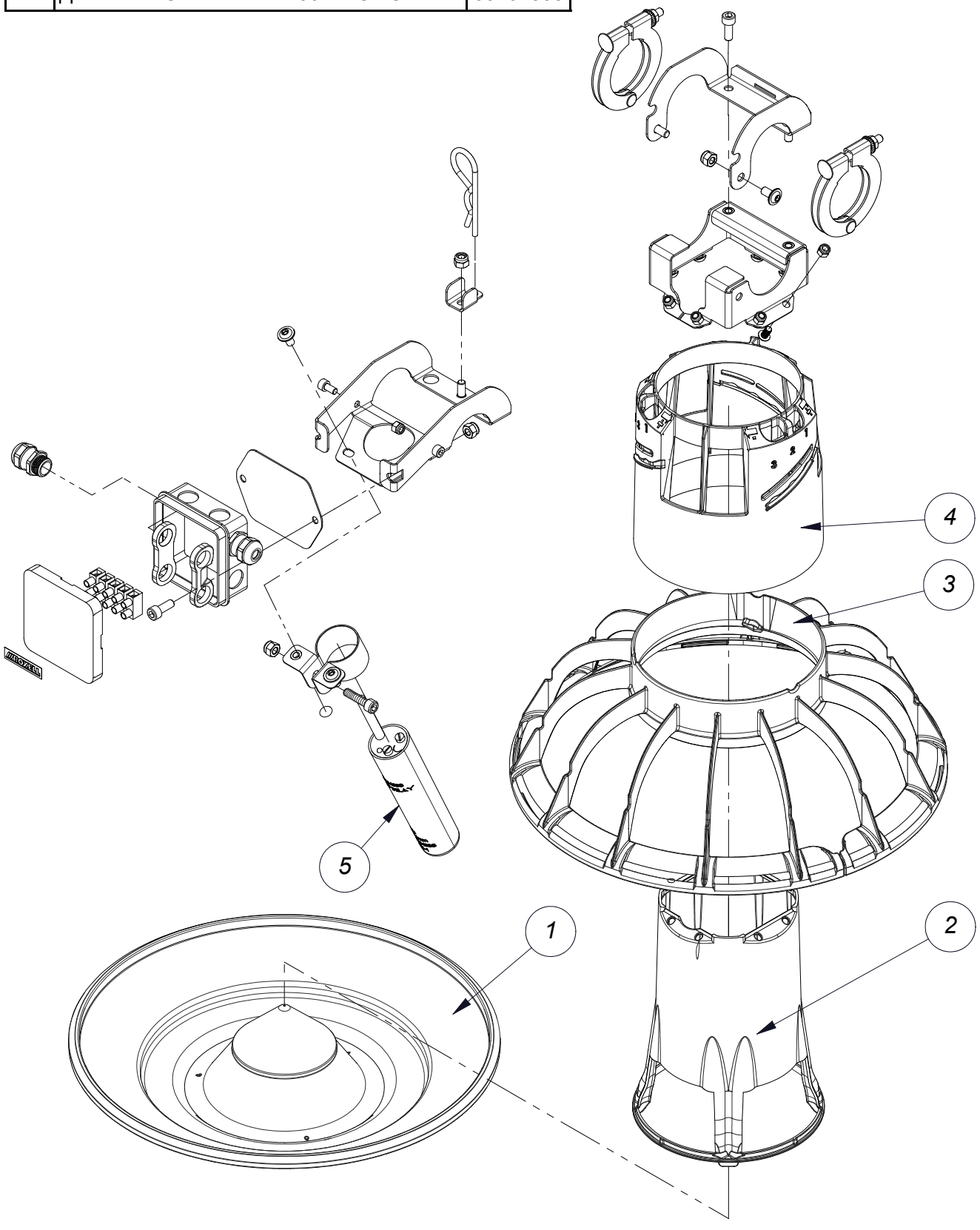

КОНТР.КОРМУШКИ MINIMAX С ВВ ВЫКЛ. - 00107974

ТОЛЬКО ДЛЯ США

код	название	номер
1	КРУГЛАЯ КОРМУШКА	00108256
2	ОПОРНЫЙ КОНУС Д/КОНТРОЛ. ЧАШКИ	00107076
3	РЕШЕТКА С 14 ОПОРАМИ	00106969
4	РЕГУЛИР. КОЛЬЦО Д/КОНТРОЛ. ЧАШКИ	00107069
5	ВЫКЛЮЧАТЕЛЬ ЗАСЛОНКИ-ВЫСОК	10112189
6	КЛЕМ.КОР/КОНТР.КОРМ.С ВВ ВЫКЛЮЧ.(ВЫСОК)	10112181
7	КОМПЛЕКТ КРЕПЕЖА	10900322

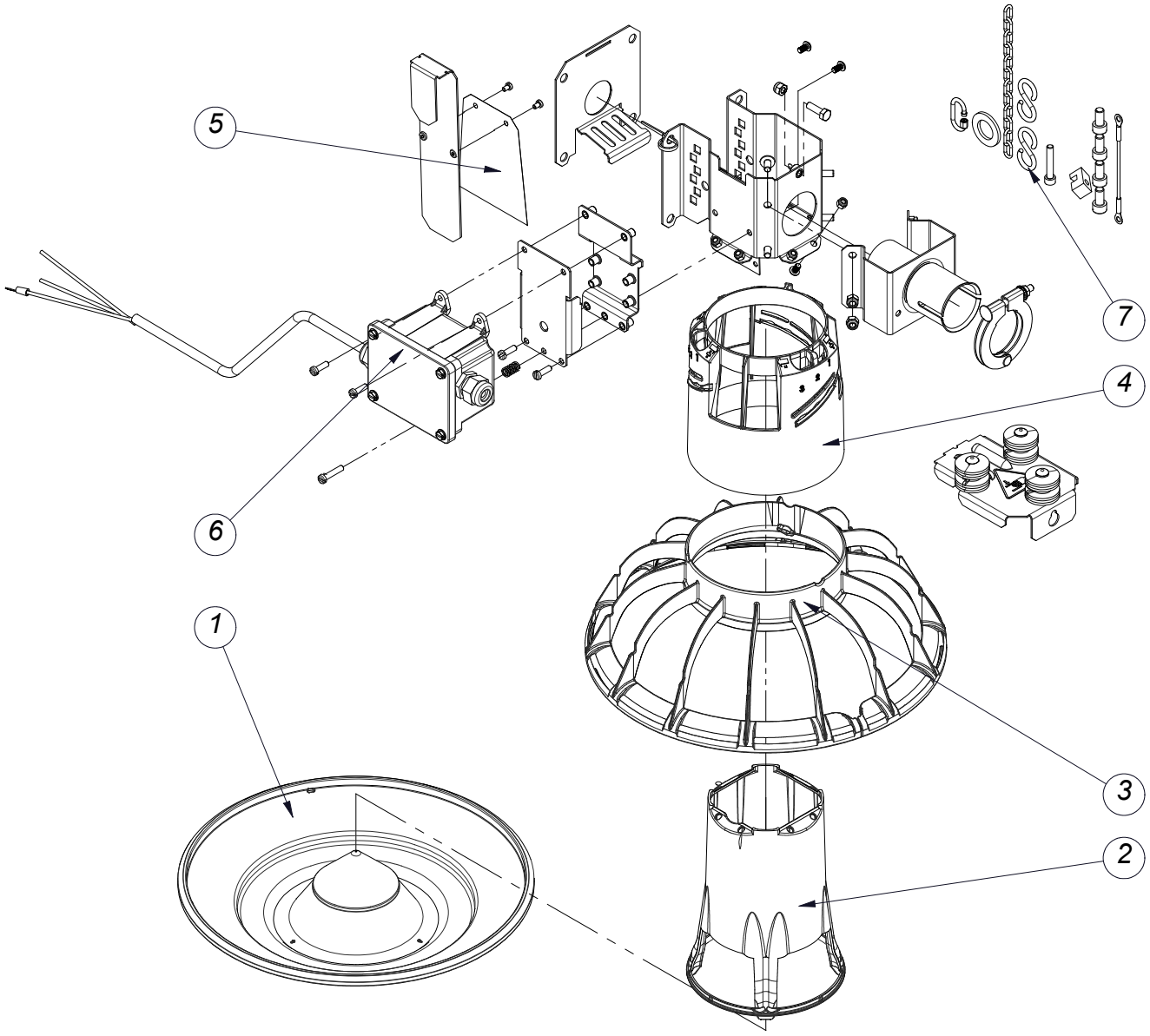

ФИКС.ПРОМ.КОНТР.КОРМ.MINIMAX С ВВ ВЫКЛ - 00107990

ТОЛЬКО ДЛЯ США

код	название	номер
1	КРУГЛАЯ КОРМУШКА	00108256
2	ОПОРНЫЙ КОНУС Д/КОНТРОЛ. ЧАШКИ	00107076
3	РЕШЕТКА С 14 ОПОРАМИ	00106969
4	РЕГУЛИР. КОЛЬЦО Д/КОНТРОЛ. ЧАШКИ	00107069
5	ВЫКЛЮЧАТЕЛЬ ЗАСЛОНКИ-ВЫСОК	10112189
6	КЛЕМ.КОР\ПРОМЕЖ.КОНТР.КОРМУШКИ ВВ ВЫКЛ.	10112293

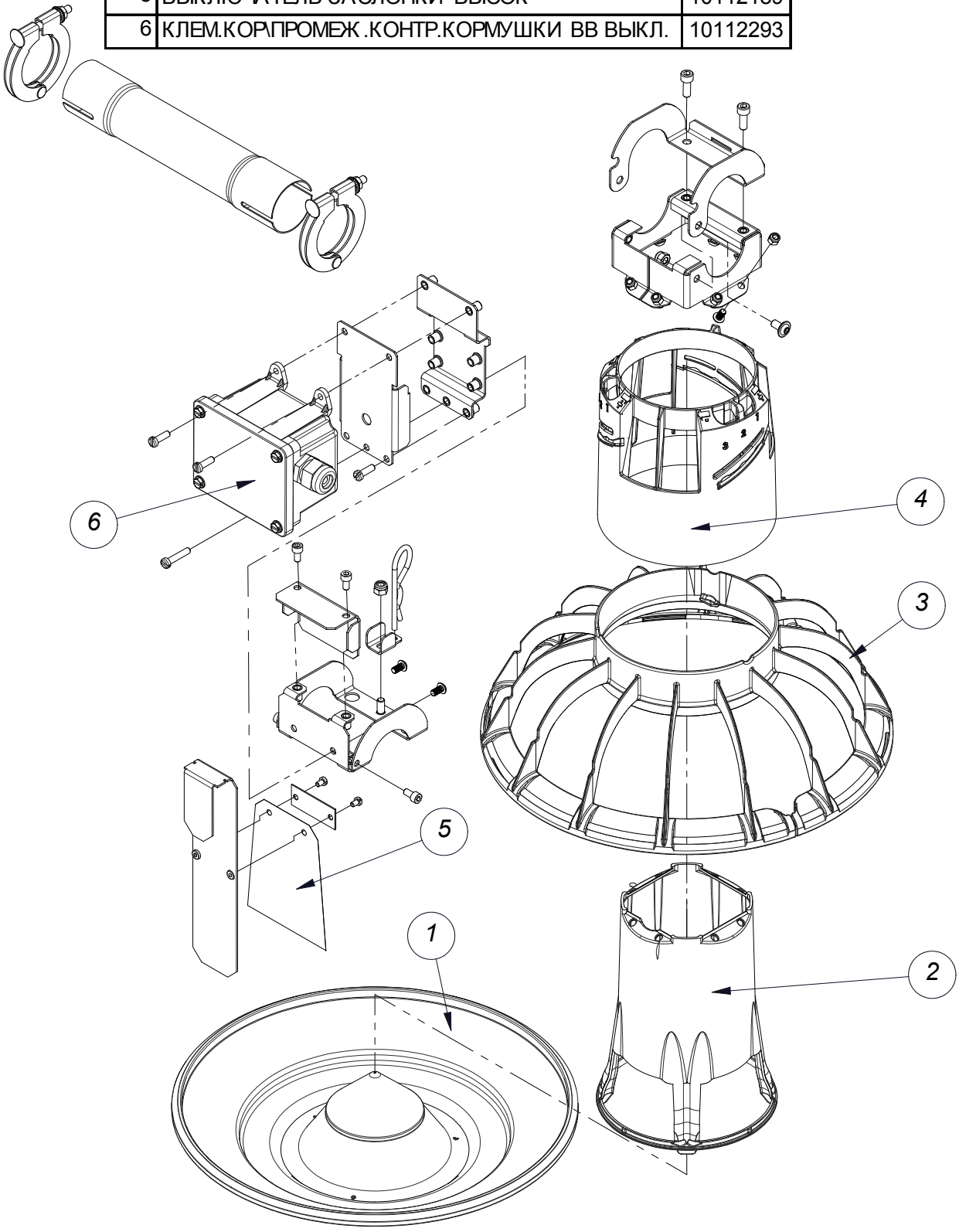

ПЕРЕДВИЖ.ПРОМЕЖ.КОНТ.КОРМ.MINIMAX С ВЫКЛ НС- 00108006

код	название	номер
1	КРУГЛАЯ КОРМУШКА	00108256
2	ОПОРНЫЙ КОНУС Д/КОНТРОЛ. ЧАШКИ	00107076
3	РЕШЕТКА С 14 ОПОРАМИ	00106969
4	РЕГУЛИР. КОЛЬЦО Д/КОНТРОЛ. ЧАШКИ	00107069
5	ВЫКЛЮЧАТЕЛЬ ЗАСЛОНКИ-ВЫСОК	10112189
6	КЛЕМ.КОР\ПРОМЕЖ.КОНТР.КОРМУШКИ ВВ ВЫКЛ.	10112293

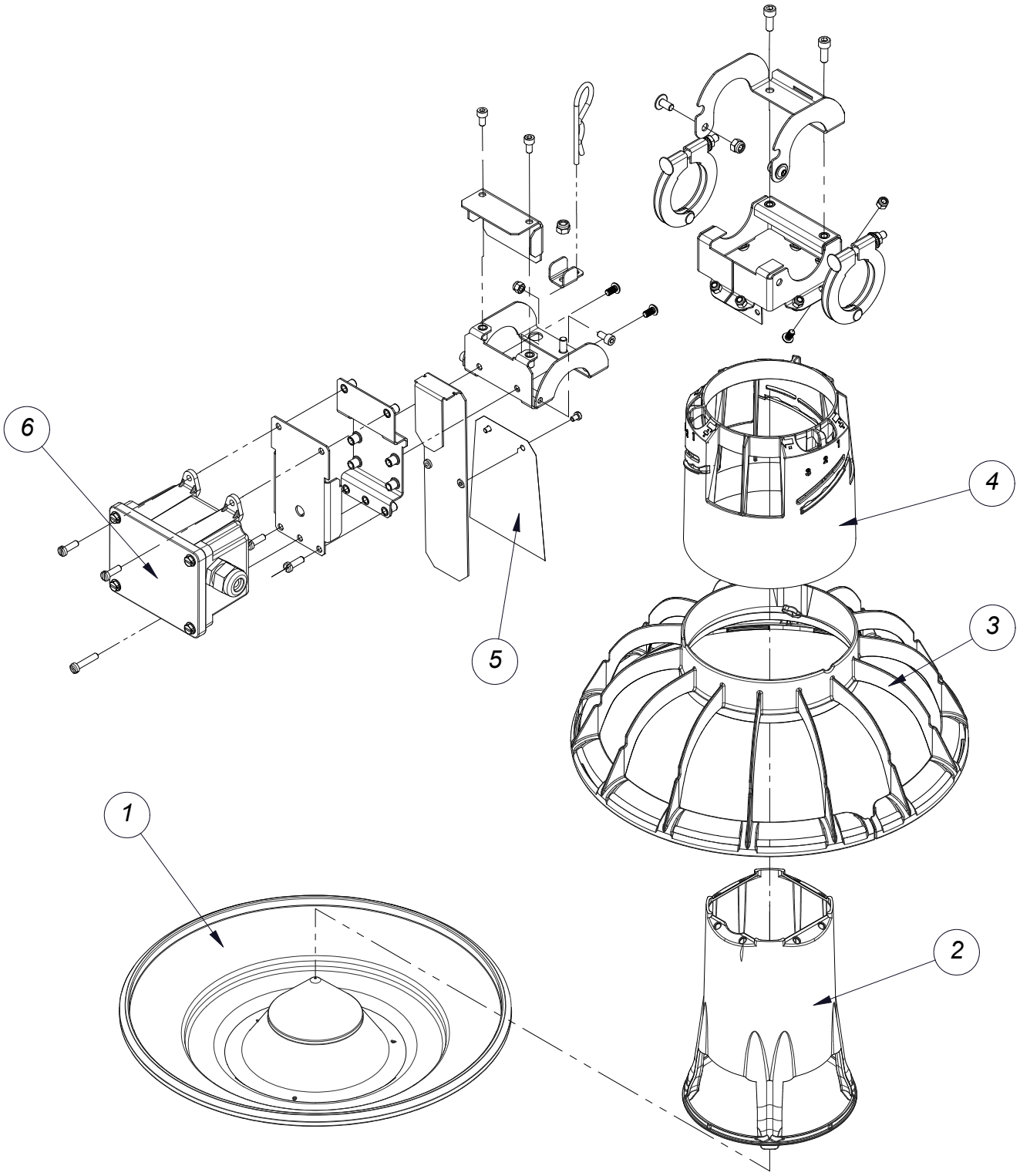

БЛОК ПИТАНИЯ

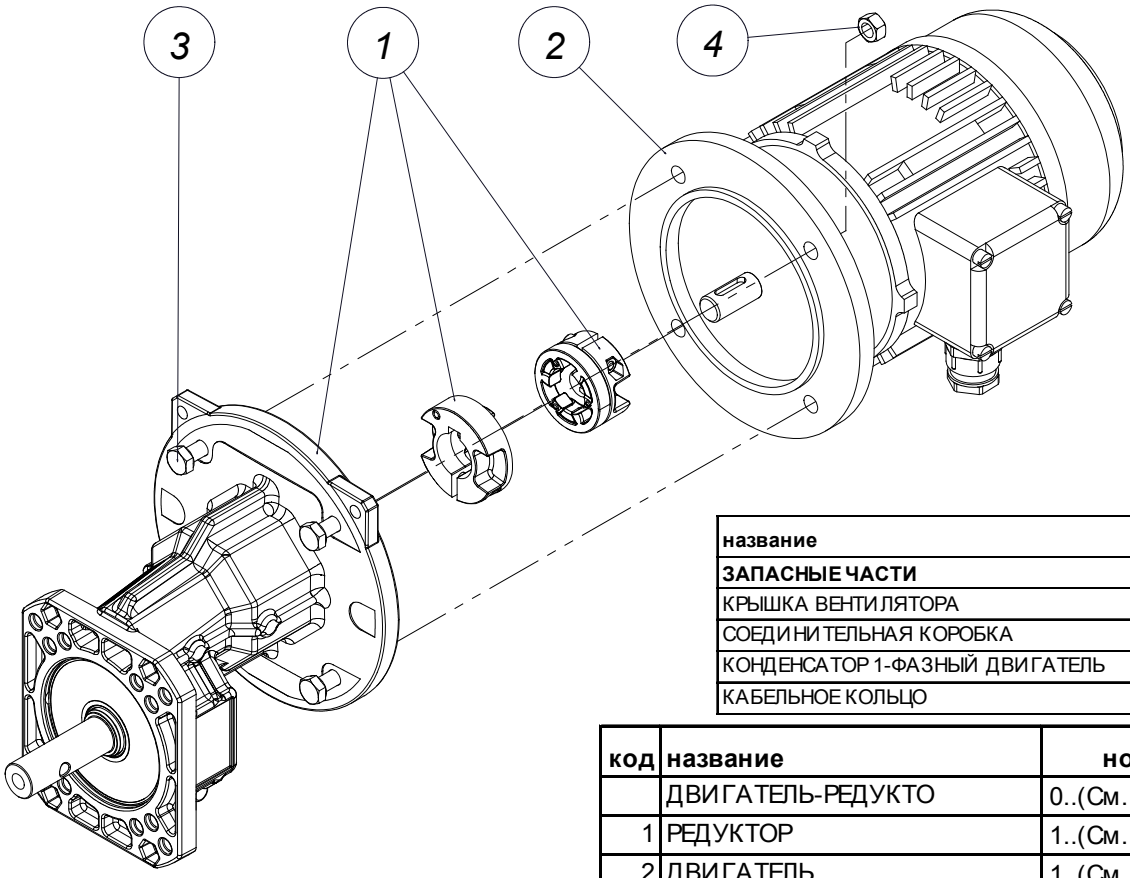

название	номер
ЗАПАСНЫЕ ЧАСТИ	по запросу
КРЫШКА ВЕНТИЛЯТОРА	по запросу
СОЕДИНИТЕЛЬНАЯ КОРОБКА	по запросу
КОНДЕНСАТОР 1-ФАЗНЫЙ ДВИГАТЕЛЬ	См. Таблицу
КАБЕЛЬНОЕ КОЛЬЦО	по запросу

код	название	номер	кол.
	ДВИГАТЕЛЬ-РЕДУКТО	0..(См. Таблицу)	1
1	РЕДУКТОР	1..(См. Таблицу)	1
2	ДВИГАТЕЛЬ	1..(См. Таблицу)	1
3	БОЛТ M8X30-DIN 933-8.8	20100244	4
4	ГАЙКА M8- DIN 934	20200028	4

Система	MiniMax
Редуктор со шпоночным пазом	10106441
Редуктор с F-обр. муфтой, аллюм.	10111821
Тип комплекта эластичной муфты (CS 71-80-90)	**CS71 13204180**
Вал мотора	**Ø14**
Передаточное число	3.867
Число оборотов ведомого вала	350
Размер конструкции	71
Частота эл.мотора 50 Гц (об/мин)	1500
Частота эл.мотора 60 Гц (об/мин)	1800
Объем подачи, кг	520
3x230/400 В, 50 Гц IE1	**00107092**
Электромотор IE1	10106482 (0,37kW)
3x200/346 В, 50 Гц	**00107100**
Электромотор	10104487 (0,37kW)
1x230 В, 50 Гц	**00107108**
Электромотор	10106656 (0,37kW)
3x220-230/380-400 В, 60 Гц	**00107116**
Электромотор	19910249 (0,45kW)
3x200/346 В, 60 Гц	**00107124**
Электромотор	13105234 (0,45kW)
3x254/440 В, 60 Гц	**00107132**
Электромотор	19913078 (0,45kW)
1x220 В, 60 Гц	**00107140**
Электромотор	10110187 (0,55kW)

КОНДЕНСАТОР 1-ФАЗНЫЙ ДВИГАТЕЛЬ	
Рабочий конденсатор 10 мкф	09802330
Рабочий конденсатор 12 мкф	09802338
Рабочий конденсатор 18 мкф	09802346
Рабочий конденсатор 20 мкф	09802354
Рабочий конденсатор 25 мкф	09802362
Рабочий конденсатор 30 мкф	09802370
Рабочий конденсатор 45 мкф	09802378
Рабочий конденсатор 50 мкф	09802386
Стартовый конденсатор 12,5 мкф	09802394
Стартовый конденсатор 14 мкф	09802402
Стартовый конденсатор 16 мкф	09802410
Стартовый конденсатор 20 мкф	09802418
Стартовый конденсатор 25 мкф	09802426
Стартовый конденсатор 35-43 мкф	09802442
Стартовый конденсатор 56-63 мкф	09802450
Стартовый конденсатор 108-130 мкф	09802458

БЛОК ПИТАНИЯ (ТОЛЬКО ДЛЯ США)

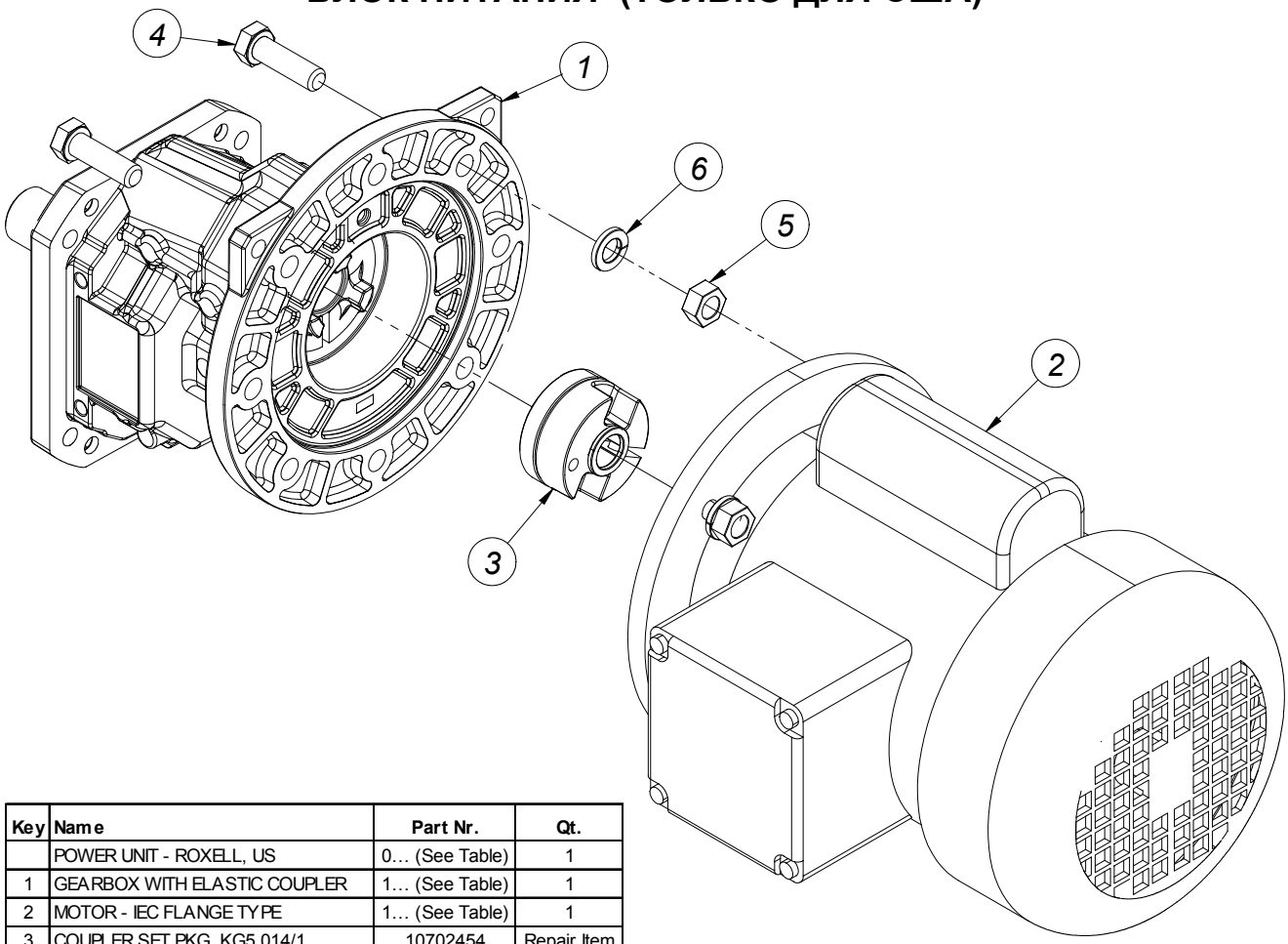

Key	Name	Part Nr.	Qt.
	POWER UNIT - ROXELL, US	0... (See Table)	1
1	GEARBOX WITH ELASTIC COUPLER	1... (See Table)	1
2	MOTOR - IEC FLANGE TYPE	1... (See Table)	1
3	COUPLER SET PKG, KG5.014/1	10702454	Repair Item
4	BOLT M8X30 ZINC	20103479	4
5	NUT M8-DIN 934	20200028	4
6	WASHER, M8 LOCK	20104303	4
7	HARDWARE KIT "ELECTRICAL"	10105468	Not Shown
7.1	HEYCO STRAIN RELIEF SR 7K-2	10106615	Not Shown
7.2	WIRE NUT 16 GA - BLUE	10106607	Not Shown

Gearbox With Elastic Coupler Set	10112317	10203909
Motor Shaft Diameter	5/8 Inch	5/8 Inch
Speed Ratio	4.73 : 1	2.52 : 1
Output Speed (RPM)	365	685
Construction Size	71	71
Motor Speed 60 Hz (RPM)	1725	1725
Feed Capacity (Lb/Hr)	1040	1730
P.U. ASSY 1Ø x 115/230V x 60 Hz	00104083 (1/2 HP)	00201871 (1/2 HP)
MOTOR 1Ø x 115/230V x 60 Hz	10109148 (1/2 HP)	10109148 (1/2 HP)
P.U. ASSY 1Ø x 115/230V x 60 Hz	00104091 (3/4HP)	N/A
MOTOR 1Ø x 115/230V x 60 Hz	13107081 (3/4 HP)	N/A
P.U. ASSY 3Ø x 208-230/400V x 60 Hz	00104109 (1/2 HP)	00201889 (1/2 HP)
MOTOR 3Ø x 208-230/400V x 60 Hz	10107985 (1/2 HP)	10107985 (1/2 HP)

ДЕТАЛИ ПОДВЕСКИ

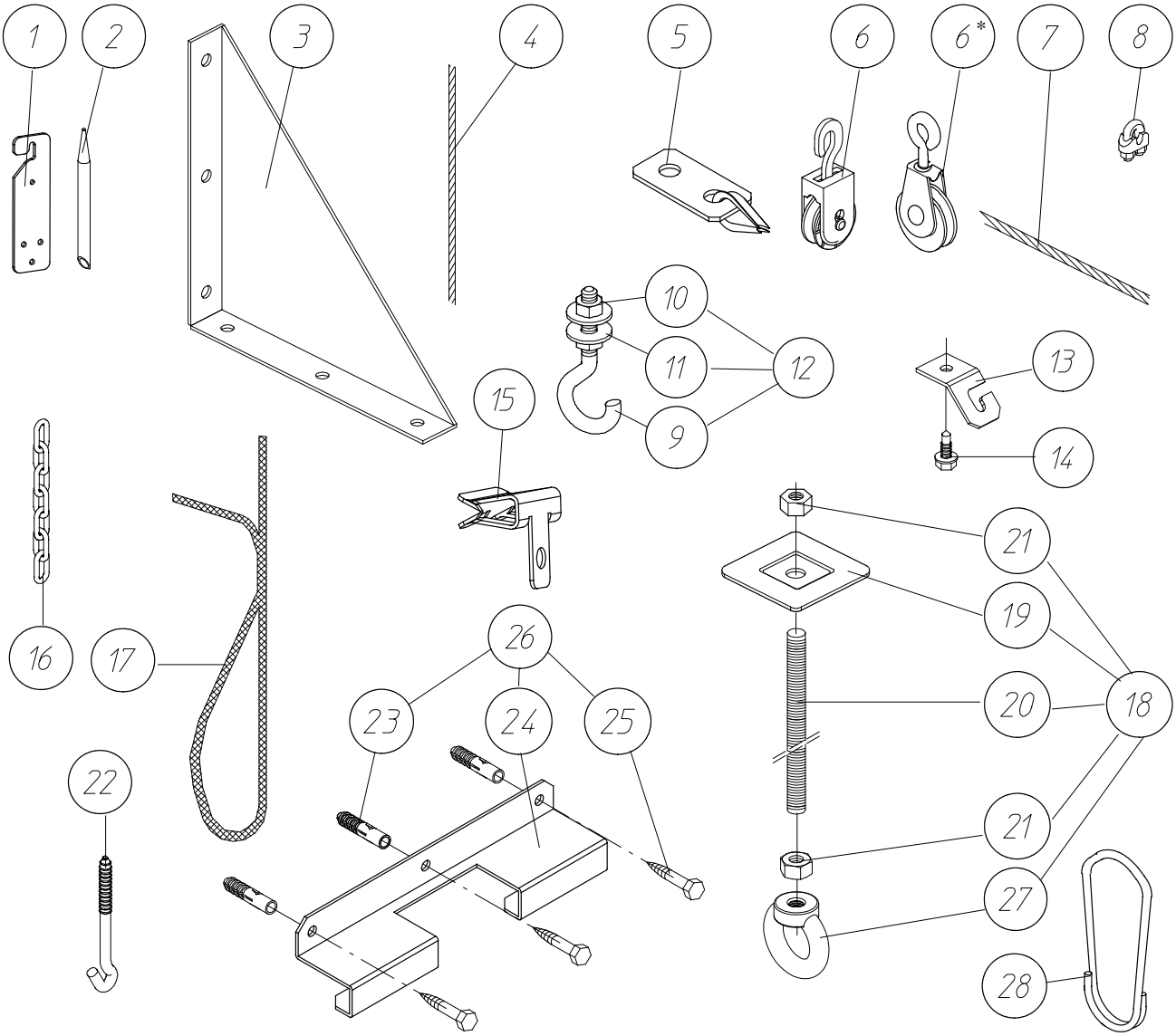

код	название	номер	код	название	номер
*1	РЕГУЛЯТОР УРОВНЯ	00602060	15	ЗАЖИМЫ ТИПА 4Н58	20104220
2	ИГЛА ДЛЯ КРЕПЛЕНИЯ ПОДВЕСНОГО ШНУРА	00100792	16	ЦЕПЬ ДИАМ. 3,5 ММ	00100750
3	НАСТЕННЫЙ КРОНШТЕЙН ЦЕНТР.ЛЕБЕДКОЙ	00101097	17	ПОДВЕСНОЙ ШНУР	00100610
*4	ТРОС 3/32" - Ф2.5 ММ - 250М	00106887	18	КОМПЛЕКТ ДЛЯАНКЕРНОГО БОЛТА	00100404
	ТРОС 3/32" - Ф2.5 ММ - 500М	00106895	19	НОЖКА	10101657
5	КМП ДЛЯ КРЕПЛЕНИЯ ТРОСА	00102699	20	ХОДОВОЙ ВИНТ М12 Х 350	10107530
6	РОЛИК С КРЮКОМ НЕРЖ.СТ	00104349	21	ГАЙКА М12-DIN 934	20100582
*6	РОЛИК МЕТАЛЛИЧЕСКИЙ	00101485	22	ВИНТОВОЙ КРЮК ДЛИНОЙ=90ММ	05000872
7	ТРОС Ф 5 ММ - 3/16" - (7Х7)	00100388		ВИНТОВОЙ КРЮК 160 ММ	05000237
8	ЗАЖИМ ТРОСА НО. 5	00100545	*23	ДЮБЕЛЬ Ф 10ММ- НЕЙЛОН	20102034
9	ВИНТОВОЙ КРЮК М6 Х 60	20103156	*24	НАСТЕННЫЙ КРОНШТЕЙН ДЛЯ ВОРОНКИ	10107878
10	ГАЙКА М6 - DIN 934	20100210	*25	6-ГРАН.ШУРУП 6Х40-DIN 571	20102026
11	ПОДКЛАДНАЯ ШАЙБА 6.4Х18Х1.5-DIN 9021	20100756	*26	КМП С НАСТЕН.КРОНШТЕЙНОМ ДЛЯ ВОРОНКИ	00104331
12	ПОДВЕСНОЙ КРЮК М 6 Х 60	05000302	27	ГАЙКА С КОЛЬЦОМ М12	20104279
14	ПОДВЕСНАЯ ПЛИТА	00103069	28	ПОДВЕСКА ТРУБЫ	00100354
14	ВИНТ-САМОРЕЗ 6.3 Х 25	00103077	*	ОПИЦЯ	

РОЛИК С ОДНОЙ ПРОУШИНОЙ - 00100420

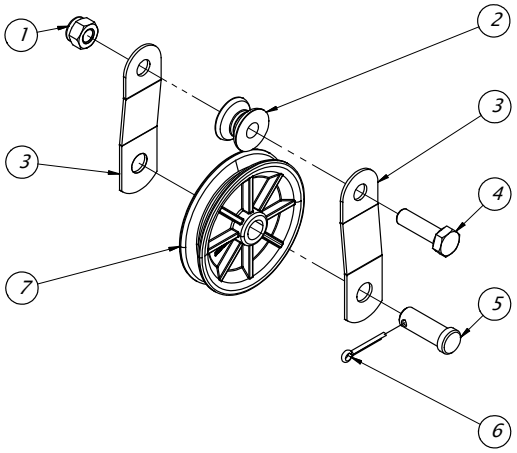

код	название	номер	кол.
1	КОНТРГАЙКА M10-DIN 985	20100426	1
2	НАПРАВЛЯЮЩЕЕ КОЛЕСО КАБЕЛЯ	10111417	1
3	БОКОВАЯ ПЛАСТИНА РОЛИКА (SE)	10111391	2
4	БОЛТ M10X35-DIN 933	20102190	1
5	ШПЛИНТУЕМЫЙ ШТИФТ	10101723	1
6	ШПЛИНТ 3X25-DIN 94	20100533	1
7	РОЛИК	10101707	1

РОЛИК С АНКЕРНЫМ БОЛТОМ - 00100412

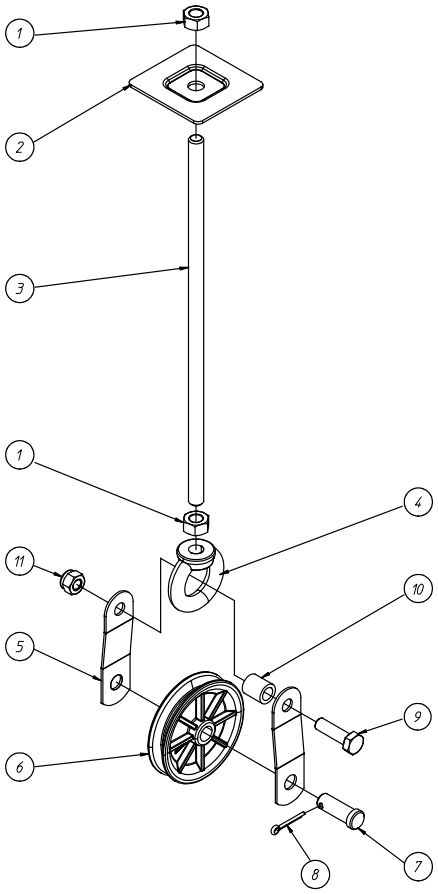

код	название	номер	кол.
1	ГАЙКА M12-DIN 934	20100582	2
2	ОПОРА	10101657	1
3	ХОДОВОЙ ВИНТ M12 X 350	10107530	1
4	ГАЙКА С КОЛЬЦОМ M12	20104279	1
5	БОКОВАЯ ПЛАСТИНА РОЛИКА (SE)	10111391	2
6	РОЛИК	10101707	1
7	ШПЛИНТУЕМЫЙ ШТИФТ	10101723	1
8	ШПЛИНТ 3X25-DIN 94	20100533	1
9	БОЛТ M10X35-DIN 933	20102190	1
10	РАСПОРКА ДЛИНОЙ 18	10101715	1
11	КОНТРГАЙКА M10-DIN 985	20100426	1

ЦЕНТРАЛЬНАЯ РУЧНАЯ ЛЕБЁДКА - 00102368

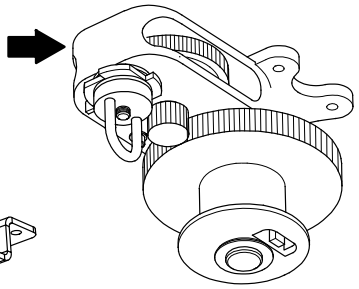

МОНТ.ПЛАСТ.Д/ЦЕНТР.ЛЕБЕДКИ С РУЧ.УПР. - 02001188

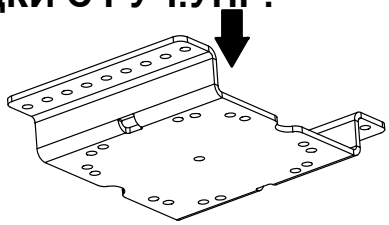

ПРИВОД ЛЕБЕДКИ ТЕЛЕСКОПИЧЕСКОЙ- 00102962

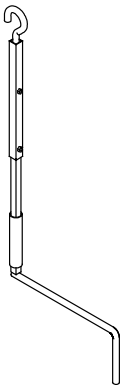

Система	WINCH
Редуктор со шпоночным пазом	10106136
Вал мотора	Ø14
Передаточное число	315
Число оборотов ведомого вала	4.5
Размер конструкции	71
Частота эл.мотора 50 Гц (об/мин)	1500
Частота эл.мотора 60 Гц (об/мин)	1800
3x230/400 В, 50 Гц IE1	
Электромотор IE1	11111978 (0,25kW)
3x200/346 В, 50 Гц	
Электромотор	11100476 (0,25kW)
1x230 В, 50 Гц	
Электромотор	00102061 (0,25kW)
3x220-230/380-400 В, 60 Гц	
Электромотор	00102343 (0,3kW)
3x200/346 В, 60 Гц	
Электромотор	11102779 (0,3kW)
3x254/440 В, 60 Гц	
Электромотор	11900842 (0,3kW)
1x220 В, 60 Гц	
Электромотор	10103554 (0,37kW)

КОНДЕНСАТОР 1-ФАЗНЫЙ ДВИГАТЕЛЬ	
Рабочий конденсатор 10 мкф	09802330
Рабочий конденсатор 12 мкф	09802338
Рабочий конденсатор 18 мкф	09802346
Рабочий конденсатор 20 мкф	09802354
Рабочий конденсатор 25 мкф	09802362
Рабочий конденсатор 30 мкф	09802370
Рабочий конденсатор 45 мкф	09802378
Рабочий конденсатор 50 мкф	09802386
Стартовый конденсатор 12,5 мкф	09802394
Стартовый конденсатор 14 мкф	09802402
Стартовый конденсатор 16 мкф	09802410
Стартовый конденсатор 20 мкф	09802418
Стартовый конденсатор 25 мкф	09802426
Стартовый конденсатор 35-43 мкф	09802442
Стартовый конденсатор 56-63 мкф	09802450
Стартовый конденсатор 108-130 мкф	09802458

ДВИГАТЕЛЬ

ДЛЯ ЦЕНТРАЛЬНОЙ ЛЕБЁДКИ - УПРАВЛЕНИЕ ОТ ЭЛЕКТРОДВИГАТЕЛЯ

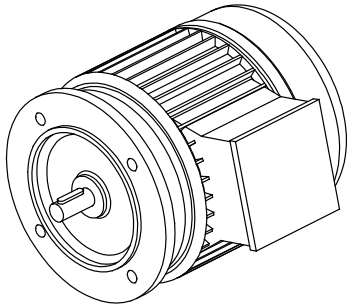

ЛЕБЁДКА С ПЕРЕКЛ.+ПУЛЬТ УПР.- МОТОРИЗОВАННАЯ

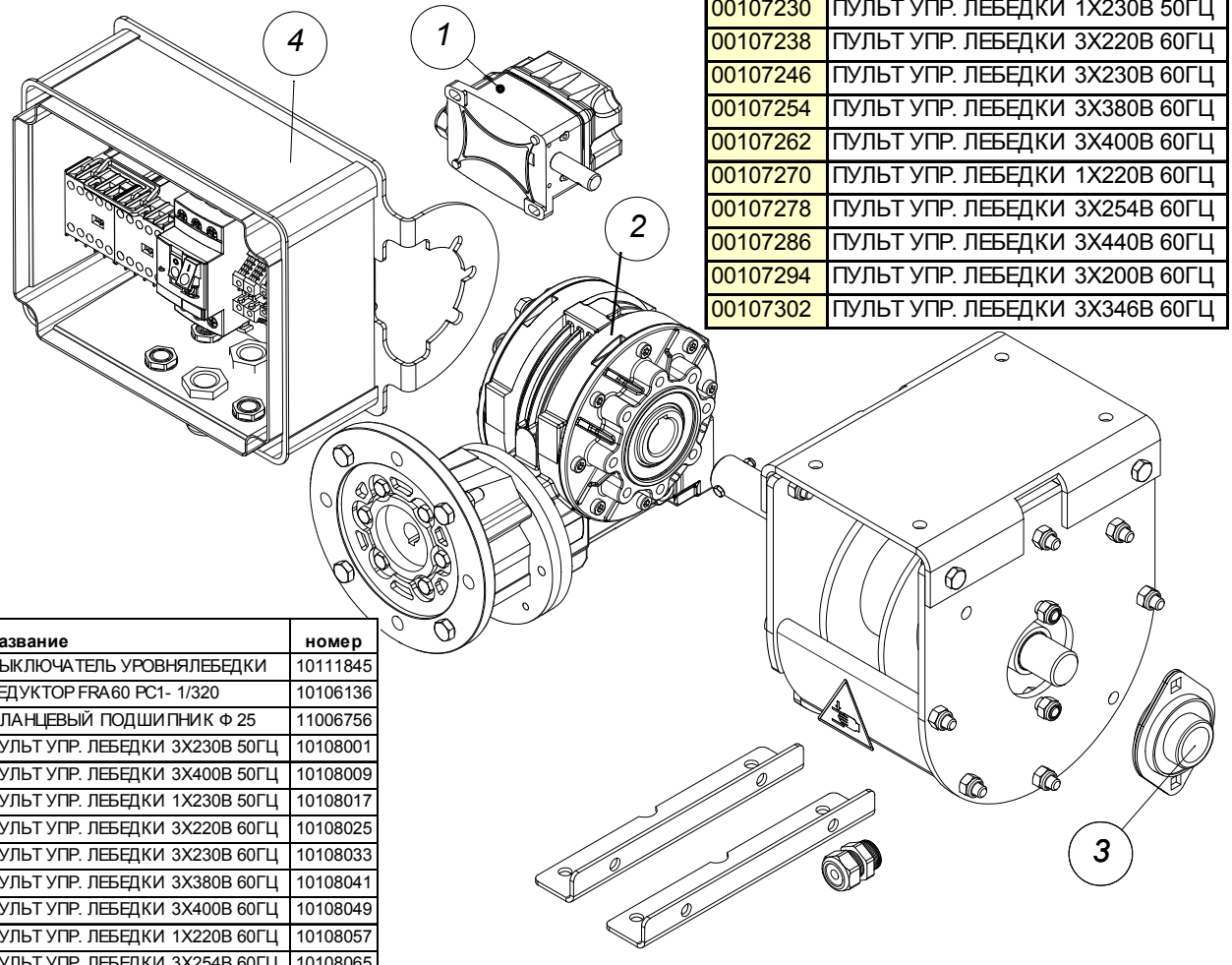

код	название	номер
1	ВЫКЛЮЧАТЕЛЬ УРОВНЯЛЕБЕДКИ	10111845
2	РЕДУКТОР FRA60 PC1- 1/320	10106136
3	ФЛАНЦЕВЫЙ ПОДШИПНИК Ф 25	11006756
4	ПУЛЬТ УПР. ЛЕБЕДКИ 3X230В 50ГЦ	10108001
	ПУЛЬТ УПР. ЛЕБЕДКИ 3X400В 50ГЦ	10108009
	ПУЛЬТ УПР. ЛЕБЕДКИ 1X230В 50ГЦ	10108017
	ПУЛЬТ УПР. ЛЕБЕДКИ 3X220В 60ГЦ	10108025
	ПУЛЬТ УПР. ЛЕБЕДКИ 3X230В 60ГЦ	10108033
	ПУЛЬТ УПР. ЛЕБЕДКИ 3X380В 60ГЦ	10108041
	ПУЛЬТ УПР. ЛЕБЕДКИ 3X400В 60ГЦ	10108049
	ПУЛЬТ УПР. ЛЕБЕДКИ 1X220В 60ГЦ	10108057
	ПУЛЬТ УПР. ЛЕБЕДКИ 3X254В 60ГЦ	10108065
	ПУЛЬТ УПР. ЛЕБЕДКИ 3X440В 60ГЦ	10108073
	ПУЛЬТ УПР. ЛЕБЕДКИ 3X200В 60ГЦ	10108081
	ПУЛЬТ УПР. ЛЕБЕДКИ 3X346В 60ГЦ	10108089

00107214	ПУЛЬТ УПР. ЛЕБЕДКИ 3X230В 50ГЦ
00107222	ПУЛЬТ УПР. ЛЕБЕДКИ 3X400В 50ГЦ
00107230	ПУЛЬТ УПР. ЛЕБЕДКИ 1X230В 50ГЦ
00107238	ПУЛЬТ УПР. ЛЕБЕДКИ 3X220В 60ГЦ
00107246	ПУЛЬТ УПР. ЛЕБЕДКИ 3X230В 60ГЦ
00107254	ПУЛЬТ УПР. ЛЕБЕДКИ 3X380В 60ГЦ
00107262	ПУЛЬТ УПР. ЛЕБЕДКИ 3X400В 60ГЦ
00107270	ПУЛЬТ УПР. ЛЕБЕДКИ 1X220В 60ГЦ
00107278	ПУЛЬТ УПР. ЛЕБЕДКИ 3X254В 60ГЦ
00107286	ПУЛЬТ УПР. ЛЕБЕДКИ 3X440В 60ГЦ
00107294	ПУЛЬТ УПР. ЛЕБЕДКИ 3X200В 60ГЦ
00107302	ПУЛЬТ УПР. ЛЕБЕДКИ 3X346В 60ГЦ

КОНТРОЛЬНЫЙ ВЫКЛЮЧАТЕЛЬ ЛЕБЕДКИ - 00107206

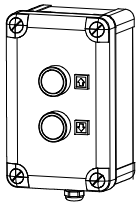

ЛЕБЁДКА С ПЕРЕКЛ. - МОТОРИЗОВАННАЯ - 00107190

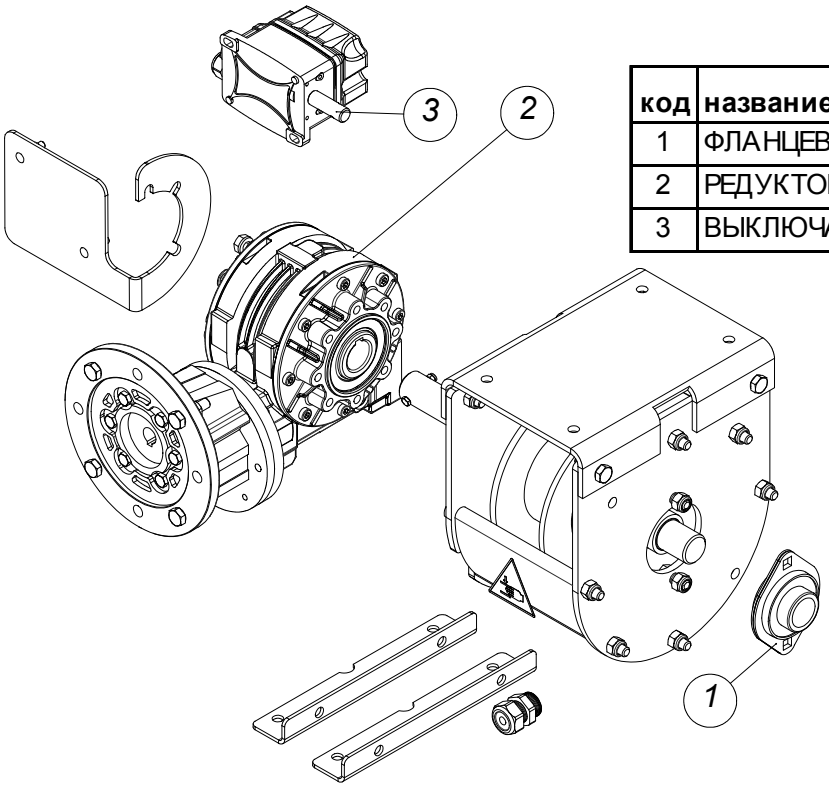

код	название	номер
1	ФЛАНЦЕВЫЙ ПОДШИПНИК Ф 25	11006756
2	РЕДУКТОР FRA60 PC1- 1/320	10106136
3	ВЫКЛЮЧАТЕЛЬ УРОВНЯЛЕБЕДКИ	10111845

ОПЦИЯ: ПУЛЬТ УПРАВЛЕНИЯ ДЛЯ ЦЕНТРАЛЬНОЙ ЛЕБЕДКИ

(ИСПОЛЬЗУЕТСЯ В СОЧЕТАНИИ С ОДНОФАЗНЫМИ ДВИГАТЕЛЯМИ)

ОБЯЗАТЕЛЬНО ЗАЗЕМЛИТЕ!

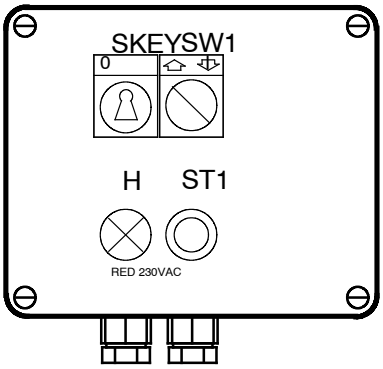

00101030	БЛОК УПРАВЛЕНИЯ ЦЕНТР.ЛЕБЕДКОЙ-1 ЛИНИЯ
00101048	БЛОК УПРАВЛЕНИЯ ЦЕНТР.ЛЕБЕДКОЙ- 2 ЛИНИИ
00101055	БЛОК УПРАВЛЕНИЯ ЦЕНТР.ЛЕБЕДКОЙ- 3 ЛИНИИ
00101063	БЛОК УПРАВЛЕНИЯ ЦЕНТР.ЛЕБЕДКОЙ- 4 ЛИНИИ
00101071	БЛОК УПРАВЛЕНИЯ ЦЕНТР.ЛЕБЕДКОЙ- 5 ЛИНИИ
00101089	БЛОК УПРАВЛЕНИЯ ЦЕНТР.ЛЕБЕДКОЙ- 6 ЛИНИИ

ОПЦИЯ: КОНТРОЛЬНЫЙ ВЫКЛЮЧАТЕЛЬ ЛЕБЕДКИ - 00102327

В СОЧЕТАНИИ С ТРЕХФАЗНЫМИ ДВИГАТЕЛЯМИ

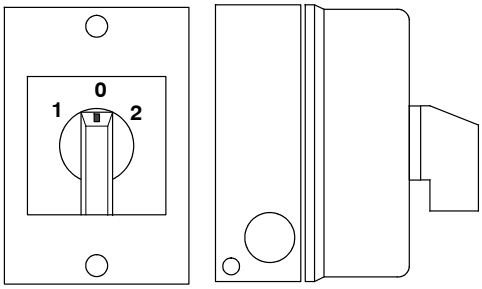

БЛОК ЗАЩИТЫ МОТОРА

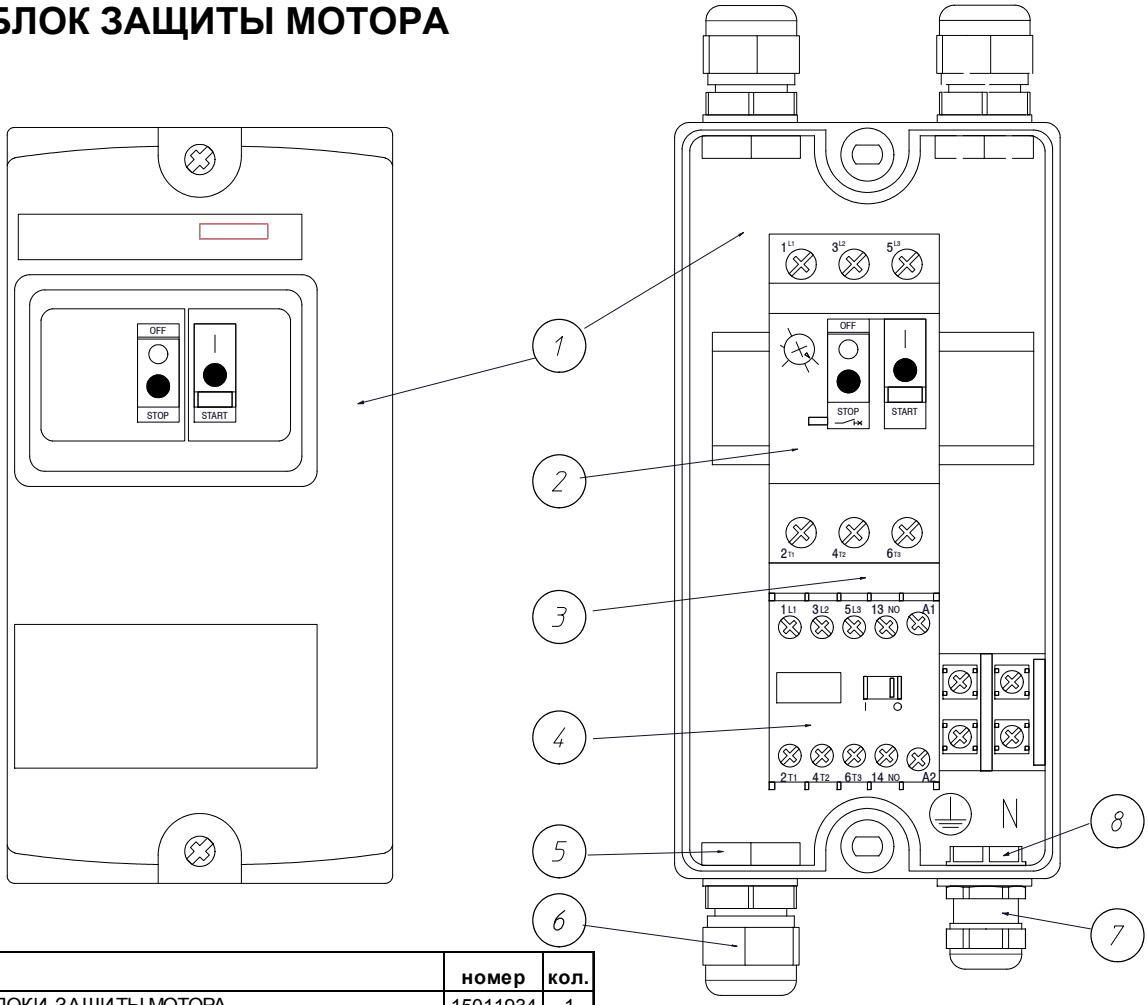

код	название	номер	кол.
1	КОРОБКА БЛОКИ ЗАЩИТЫ МОТОРА	15011934	1
2	КОНТАКТОР 3P+1NO 230VAC	15011926	1
3	МОНТАЖНЫЙ ЦОКОЛЬ GV2-AF01	15010291	1
4	ТЕПЛОВАЯ ЗАЩИТА МОТОРА : СМ : ЕСЛИ ИСПОЛЬЗУЕТСЯ	_	1
5	ГАЙКА КАБЕЛЬНОГО КОЛЬЦА M20	15010440	3
6	КАБЕЛЬНОЕ КОЛЬЦО V- TEC VM20 LGR	15010210	3
7	КАБЕЛЬНОЕ КОЛЬЦО M16	10111755	1
8	ГАЙКА КАБЕЛЬНОГО КОЛЬЦА M16	10111763	1

БЛОК ЗАЩИТЫ МОТОРА ИСПОЛЬЗУЮТСЯ ДЛЯ:				
ПАРАМЕТРЫ ДВИГАТЕЛЯ		НАПРЯЖЕНИЕ ПИТАНИЯ		
50Hz	60Hz	3- PH. 230V	3- PH. 400V	1- PH. 230V
0.18KW	0.22KW	05001233	05001225	05001241
0.25KW	0.30KW	05001233	05001225	05001241
0.37KW	0.44KW	05001241	05001233	05001249
0.55KW	0.66KW	05001249	05001241	05001249
0.74KW	0.90KW	05001249	05001241	05001257
1.10KW	1.32KW	05001257	05001249	05001265
1.25KW	1.50KW	05001257	05001249	05001265
1.50KW	1.80KW	05001265	05001249	05001265

	ТЕПЛОВАЯ ЗАЩИТА МОТОРА : ЕСЛИ ИСПОЛЬЗУЕТСЯ					
БЛОК ЗАЩИТЫ МОТОРА	05001225	05001233	05001241	05001249	05001257	05001265
ТЕПЛОВАЯ ЗАЩИТА МОТОРА	13600861	13900261	13600887	13900279	15004799	15006307
SCHNEIDER REF.	GV2- ME05	GV2- ME06	GV2- ME07	GV2- ME08	GV2- ME010	GV2- ME014
СИЛА ТОКА	0,63- 1.00A	1.00- 1,60A	1,60- 2,50A	2,50- 4.00A	4.00- 6.30A	6.00- 10.00A

ОБЕСПЕЧИВАЕТ ПОСТОЯННОЕ НАДЁЖНОЕ ЗАЗЕМЛЕНИЕ!

ПАНЕЛЬ УПРАВЛЕНИЯ С ТАЙМЕРОМ - 00100685

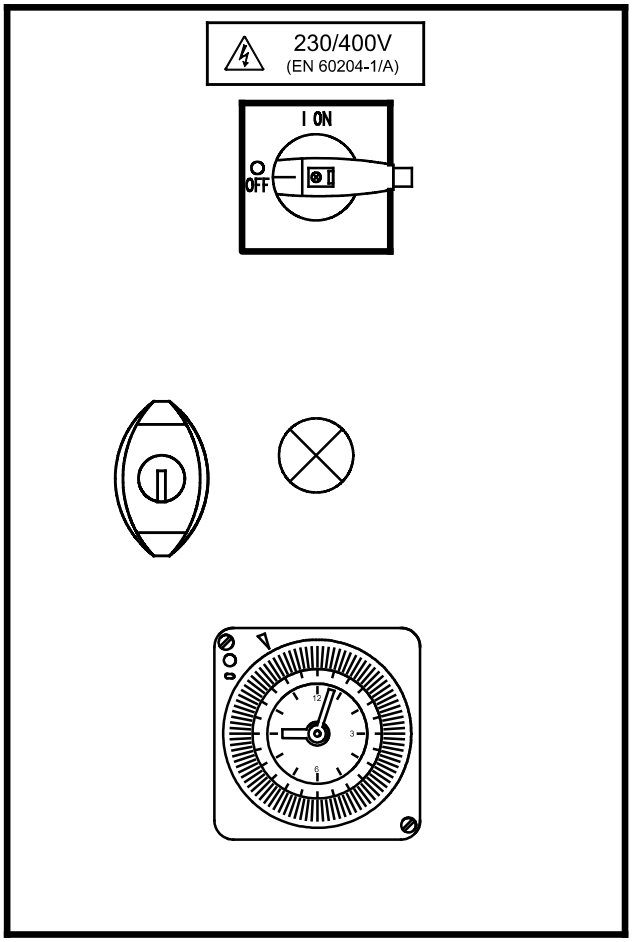

КОРОБКА СО СЧЕТЧИКОМ - 00102905



РАСПРЕД.КОРОБКА ПРОМЕЖ.БЛОКА УПРАВЛЕНИЯ - 05000922

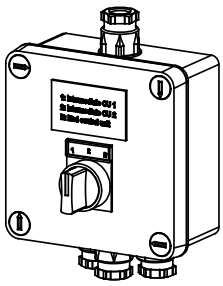

ПЕРЕКЛЮЧАТЕЛЬ МИНИМ.УРОВНЯ - 00201145

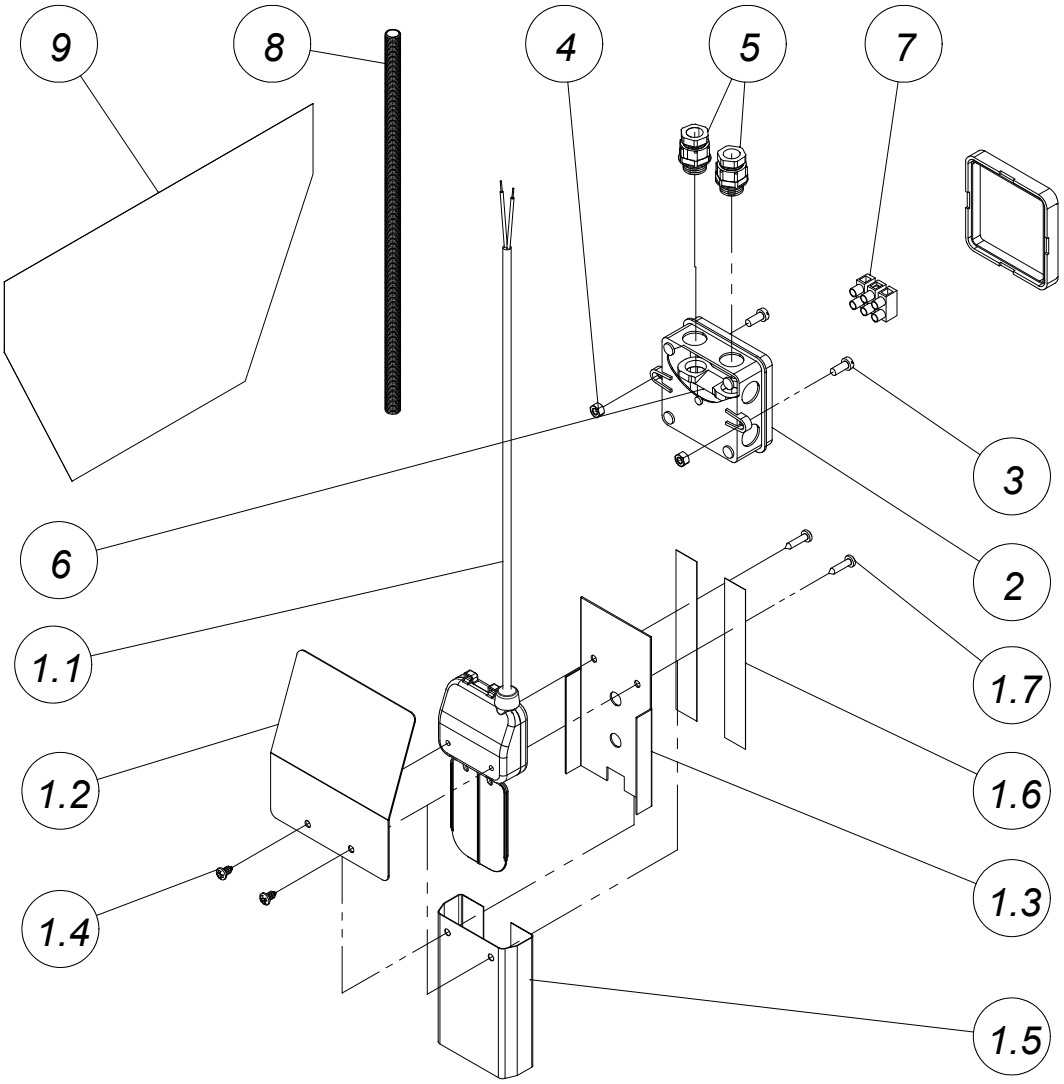

код	название	номер	кол.
1	ПЕРЕКЛЮЧАТЕЛЬ МИНИМУМА В СБОРЕ	10206043	1
1.1	ПЕРЕКЛЮЧАТЕЛЬ МИНИМУМА В СБОРЕ	10203073	1
1.2	КРЫШКА ВЫКЛЮЧАТЕЛЯ	10206035	1
1.3	ОПОРА ПЕРЕКЛЮЧАТЕЛЯ	10203107	1
1.4	ВИНТ 4.2X9.5 DIN 7981	20102745	2
1.5	МЕМБРАНА ПЕРЕКЛЮЧАТЕЛЬ МИНИМУМА	10203115	1
1.6	КЛЕЙКАЯ ЛЕНТА 19X0.23-2-СТОРОННЯЯ	30800726	2
1.7	ВИНТ Ф4.2X19 DIN 7981	20104535	2
2	КОРОБКА OBO A8	15000037	1
3	ВИНТ M5X12 DIN 84-4.8	20101135	2
4	ГАЙКА M5- DIN 934	20100152	2
5	КАБЕЛЬНОЕ КОЛЬЦО PG 9	15001472	2
6	КОЛЬЦЕВОЙ ДЕРЖАТЕЛЬ КАБЕЛЯ (2XPG9)	15010119	1
7	ХОД ЗАЖИМА (3/6E)	10103109	1
8	ЗАЩИТА ШНУРА ПЕРЕКЛЮЧАТЕЛЯ	13104518	1
9	НАКЛЕЙКА ПЕРЕКЛЮЧАТЕЛЬ МИНИМУМА	10203149	1

ДОПОЛНИТ.ЗАГРУЗОЧНАЯ ВОРОНКА ДЛЯ КОРМА - 00901470

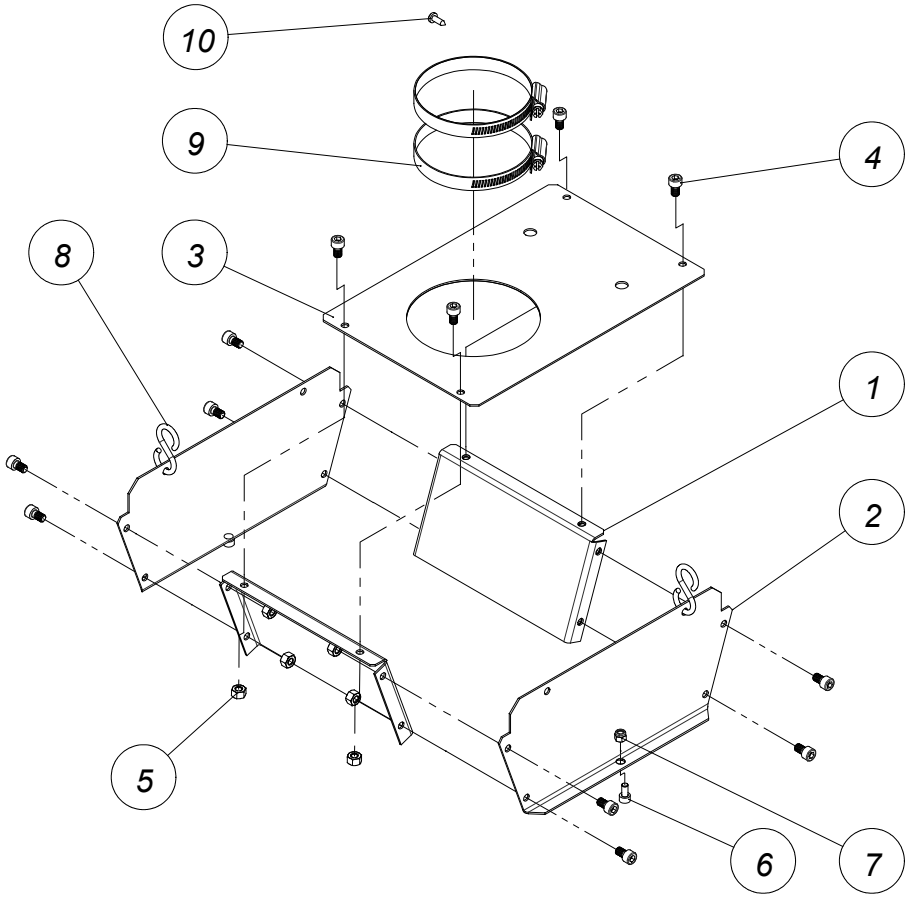

код	название	номер	кол.
1	БОКОВ.ПЛАСТИНКА РАСШИРИТЕЛЬНОЙ РОЗЕТКИ	10900397	2
2	ПЕРЕД.И ЗАД.ПЛАСТИНКА РАСШИРИТ.РОЗЕТКИ	10900389	2
3	ВЕРХНЯЯ.ПЛАСТИНКА РАСШИРИТ. РОЗЕТКИ	10900405	1
4	ГАЙКА M6 - DIN 934	20100210	12
5	ВИНТ С ГОЛОВ.ПОД ТОРЦ.КЛЮЧ M5X10-DIN912	20103149	2
6	КОНТРГАЙКА M5-DIN 985	20100392	2
7	"S"-КРЮК	05000013	2
8	ВИНТ С ГОЛОВ.ПОД ТОРЦ.КЛЮЧ M6X10-DIN912	20101713	12
9	ХОМУТ ШЛАНГА Ф 90 - 110 ММ	00105726	2
10	ВИНТ 8 X 1/2"	20100525	1

ГИБКАЯ СОЕД.КОРОБКА - 00106757

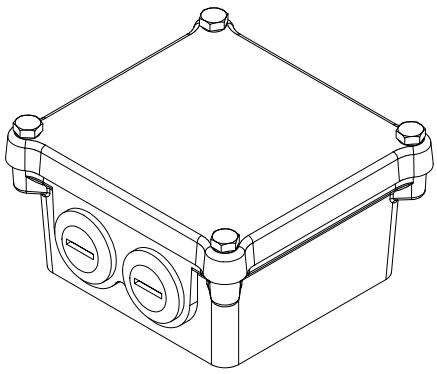

КОМПЛ. LED ПОДСВЕТКИ Д/ КОНТР.КОРМ. - 00108158

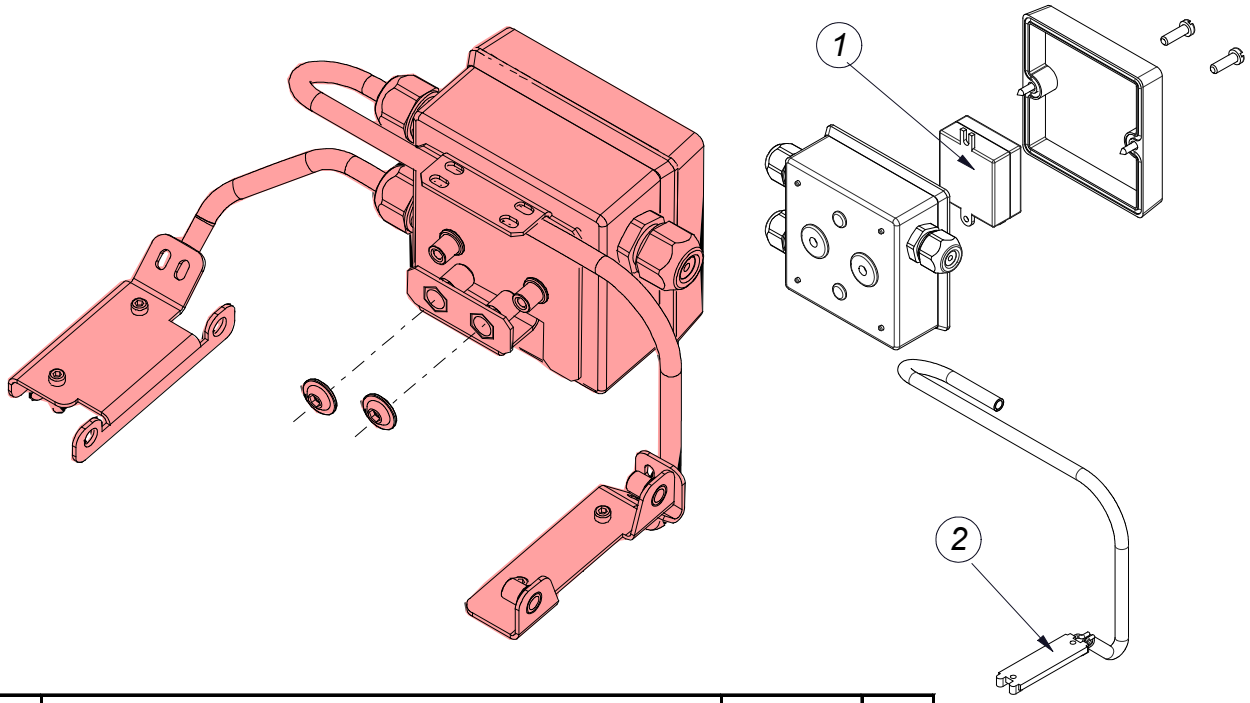

код	название	номер	кол.
1	БЛОК ПИТАНИЯ 12VDC - 6W	10112245	1
2	ПЛАНКА LED -100 ЛЮМЕН - ДЛ. 450ММ	10112237	1

КОМПЛ. LED ПОДСВ. Д/ПРОМЕЖ.КОНТР.КОРМ. - 00108166

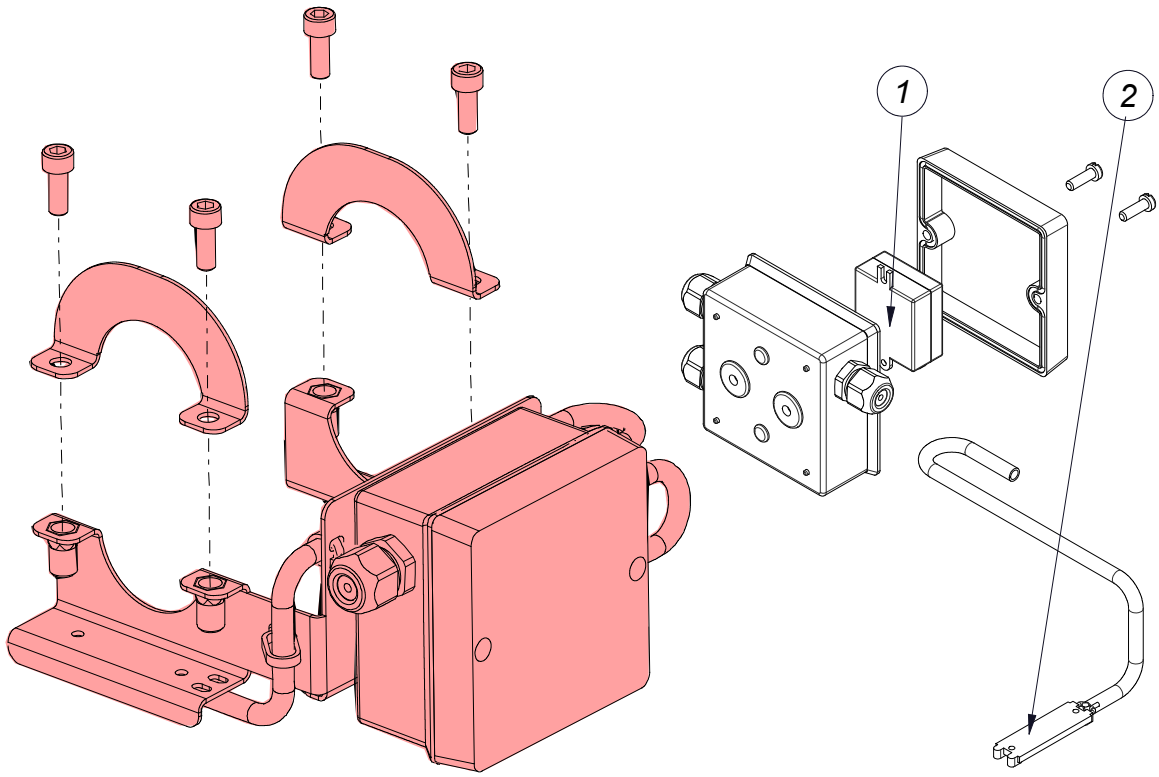

код	название	номер	кол.
1	БЛОК ПИТАНИЯ 12VDC - 6W	10112245	1
2	ПЛАНКА LED -100 ЛЮМЕН - ДЛ. 450ММ	10112237	1

КМП.ЗАП.ЧАСТ. Д/КОЛП.ДЕРЖ.ПОДШИПН. - Ф44.5 - 00106929

название	номер	кол.
КМП.ЗАП.ЧАСТ. Д/КОЛП.ДЕРЖ.ПОДШИПН.Ф44.5	**00106929**	**10**
	ИСПОЛЬЗУЕТСЯ	
ЗАГРУЗОЧ.ВОРОНКА Д/КОРМА (Д/ПТИЧНИКОВ)	00106500	
ЗАГРУЗОЧНАЯ ВОРОНКА С ДАТЧИКОМ	00106526	
ДВОЙНАЯ ЗАГРУЗОЧНАЯ ВОРОНКА	00106518	
ДВОЙНОЙ ЗАГРУЗ. ВОРОНКА С ДАТЧИКОМ	00106534	

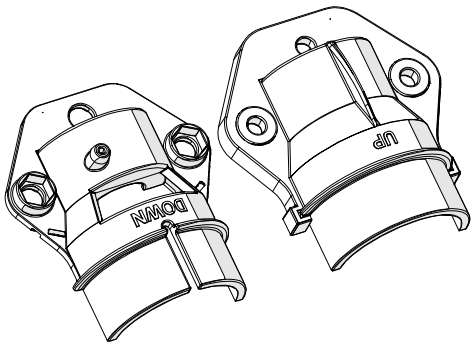

ЧАСТЬ III :

ИНСТРУКЦИИ ПО УСТАНОВКЕ

ОБЩИЕ ПРАВИЛА ТЕХНИКИ БЕЗОПАСНОСТИ

LINE SYSTEMS



ОПАСНО

ВАЖНО

ПЕРЕД УСТАНОВКОЙ СИСТЕМЫ ВНИМАТЕЛЬНО ОЗНАКОМЬТЕСЬ СО СЛЕДУЮЩИМИ УКАЗАНИЯМИ.

1. Осторожно обращайтесь со **СВЁРНУТЫМ ШНЕКОМ**.
   - После снятия **БАНДАЖНОЙ ПРОВОЛОКИ** шнек может **РАЗВЕРНУТЬСЯ.** Это может причинить травмы.
   - **ОБЯЗАТЕЛЬНО** надевайте **ЗАЩИТНЫЕ ПЕРЧАТКИ** при вводе шнека в трубу.
   - Проследите, чтобы шнек **НЕ ПРУЖИНИЛ НАЗАД** (с помощью хомутов) при наложении усилия.
2. Все **ПЕРЕХОДНИКИ ТРУБ** и все **ТРУБНЫЕ ХОМУТЫ** на блоках управления, загрузочных поддонах для корма и опорах должны быть **ПЛОТНО ЗАТЯНУТЫ.** Затягивайте все хомуты с **КОНТРОЛЕМ ПО КРУТЯЩЕМУ МОМЕНТУ** не менее 10 Нм.
3. **ПРОВЕРЬТЕ** работу **СИСТЕМЫ ПОДВЕСКИ:**
   - Надёжно закрепите **ЛЕБЁДКУ и ТОЧКИ ПОДВЕСКИ.** Плотно затяните **ВСЕ ЗАЖИМЫ ТРОСА.**
   - **ПОДНИТЕ И ОПУСТИТЕ ЛИНИИ КОРМУШЕК ТРИ РАЗА** (полный цикл). **НЕ СТОЙТЕ ПОД СИСТЕМОЙ** при выполнении этой проверки.
   - Подъём и спуск должны выполняться **БЕЗ СОПРОТИВЛЕНИЯ.**
4. Во время первого запуска оператор должен иметь возможность **НЕМЕДЛЕННО ВЫКЛЮЧИТЬ СИСТЕМУ** с помощью главного выключателя на панели управления, если в работе шнека возникнут помехи или шнек остановится.



Этот символ будет использован для привлечения Вашего внимания к материалам, которые имеют **ОГРОМНОЕ ЗНАЧЕНИЕ** для Вашей **БЕЗОПАСНОСТИ**. Он обозначает: **ВНИМАНИЕ** – следуйте правилам техники безопасности: отключите электропитание – перечитайте правила техники безопасности. Вкратце: **БУДЬТЕ ОСТОРОЖНЫ.** ИГНОРИРОВАНИЕ этих инструкций может привести к получению СЕРЬЕЗНЫХ ТРАВМ или даже ГИБЕЛИ.

ОБЩИЙ ВИД

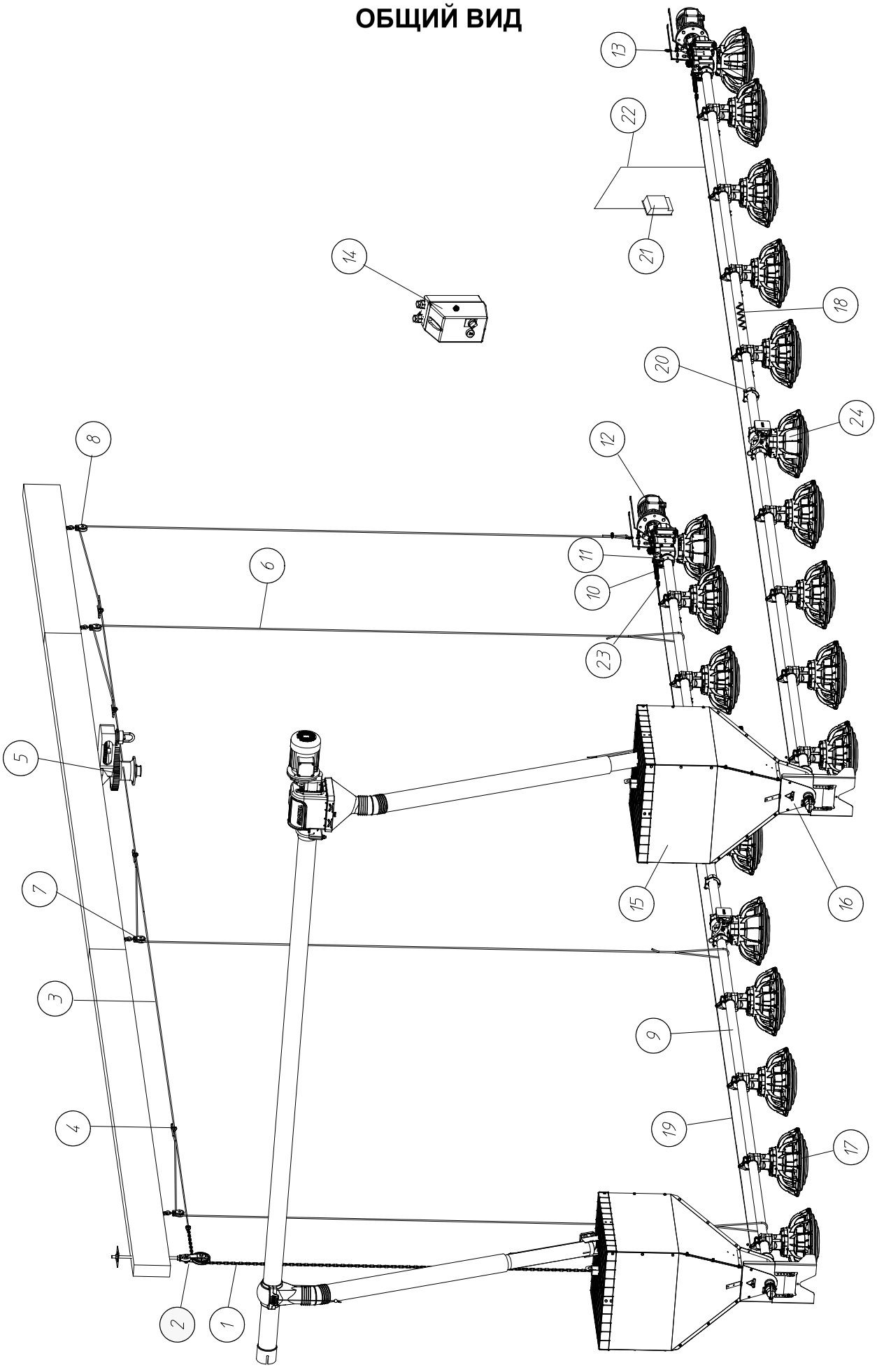

КОДЫ ДЕТАЛЕЙ

код	название	номер
1	ЦЕПЬ ДИАМ. 3,5 ММ	00100750
2	РОЛИК С АНКЕРНЫМ БОЛТОМ	00100412
3	ЗАЖИМ ТРОСА НО. 5	00100545
4	ТРОС Ф 5 ММ - 3/16" - (7X7)	00100388
5	ЦЕНТРАЛЬНАЯ РУЧНАЯ ЛЕБЁДКА	00102368
6	ПОДВЕСНОЙ ШНУР	00100610
7	ВИНТОВОЙ КРЮК ДЛИНОЙ=90ММ	05000872
	ВИНТОВОЙ КРЮК 160 ММ	05000237
8	РОЛИК С КРЮКОМ НЕРЖ.СТ	00104349
9	ТРУБА	ПРОЧЕЕ
10	ПРУЖИНА	00400077
11	КРЕПЛЕНИЕ ТРОСА - НИЖНЕЕ	00102681
12	МОТОР-РЕДУКТОР	ПРОЧЕЕ
13	КОНТР.КОРМУШКА COMEO	ПРОЧЕЕ
14	БЛОК ЗАЩИТЫ МОТОРА	ПРОЧЕЕ
15	ЕМКОСТЬ ДЛЯ КОРМА 100 КГ	00100602
16	ЗАГРУЗОЧ.ВОРОНКА Д/КОРМА (Д/ПТИЧНИКОВ)	00106500
	ЗАГРУЗОЧНАЯ ВОРОНКА С ДАТЧИКОМ	00106526
17	КОРМУШКА	ПРОЧЕЕ
18	ШНЕК PF/ATF	00100974
19	ТРОС 1/16"- 1.5ММ - 250М	00106839
	ТРОС 1/16"- 1.5ММ - 500М	00106831
20	ТРУБНЫЙ ХОМУТ В СБОРЕ Ф 45 ММ	00102921
21	ПРОТИВОНАСЕСТНАЯ ЗАЩИТА	00105692
22	ТРОС Д/ПРОТИВОНАСЕСТНОЙ ЗАЩИТЫ - 50М	00106847
	ТРОС Д/ПРОТИВОНАСЕСТНОЙ ЗАЩИТЫ - 100М	00106855
23	ДВОЙНОЙ ЗАЖИМ ТРОСА НЕРЖ. СТ. - 3ММ	00106945
24	БЛОК УПРАВЛЕНИЯ ПРОМЕЖУТОЧНЫЙ	ПРОЧЕЕ
25*	ОПОРА ДЛЯ ВОРОНКИ В ЛИНИИ	00108014

ИНСТРУМЕНТЫ

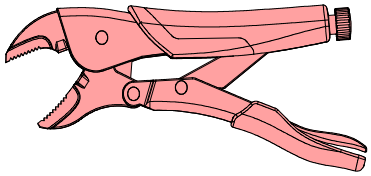

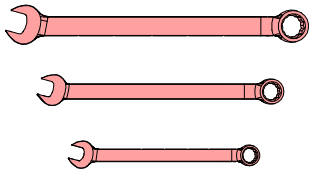

Ø32 (SENSOR) - 09701699

- Ø40 - 09700022 (MOD. 55),
- Ø51 - 09700030 (MOD. 75),
- Ø70 - 09700048 (MOD. 90),
- Ø108 - 09700055 (MOD. 125)
- Ø130 мм (Отверстия в стене)

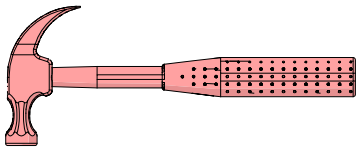

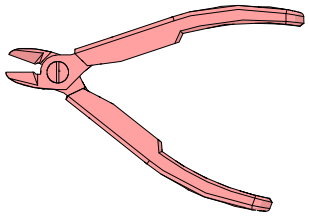



09700071

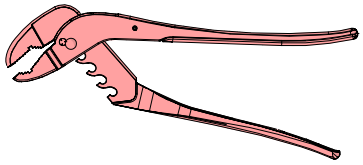

Ø9, Ø7 & Ø2,8





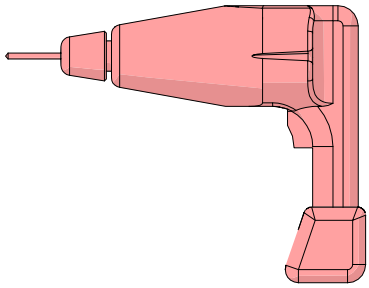

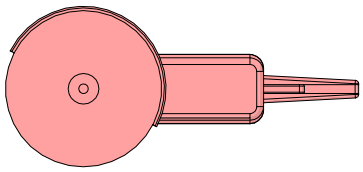

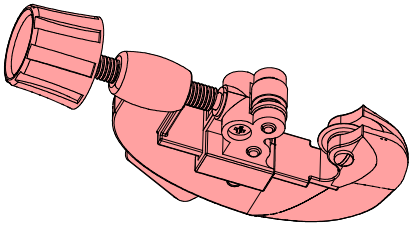

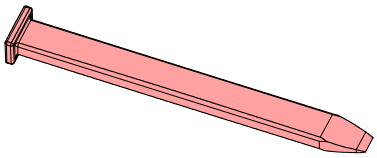

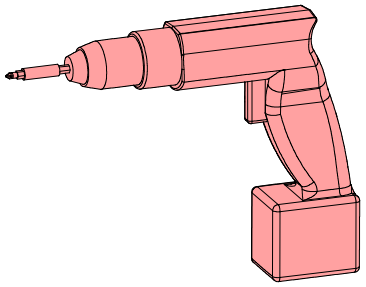

Ø6MM - 09700220

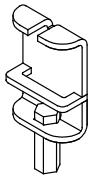

09717153

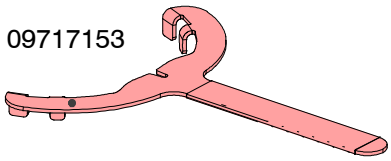

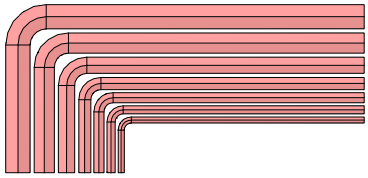

19700236

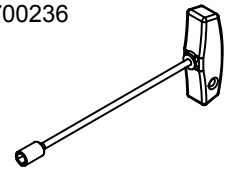

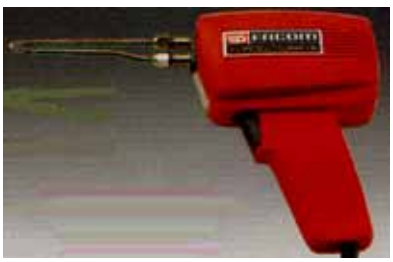

ЭЛЕКТРИЧЕСТВО .... БУДЬТЕ ОСТОРОЖНЫ!

ПРЕДОСТАВЬТЕ ВЫПОЛНИТЬ ПОДКЛЮЧЕНИЕ К СИСТЕМЕ КВАЛИФИЦИРОВАННОМУ ЭЛЕКТРИКУ!



ОПАСНО

- Выполняйте подключение проводов системы с крайней осторожностью и вниманием.
- Всегда обеспечивайте надежное заземление.
- Проверьте все подключения перед включением.
- Всегда соблюдайте схемы электропроводки, содержащиеся в панели управления.
- Сравните уставки реле защиты мотора с данными на шильдике мотора
- Защиты мотора установлено производителем на минимальное значение.
- Если Вы не используете панель управления Roxell, не забудьте обеспечить необходимую защиты мотора
- Сравните информацию на табличке двигателя и подключение двигателя с местным напряжением:



3x380V+N
3x415V+N
} (IEC38-3x400V+N)



3x220V
3x240V
3x200V
} (IEC38-3x230V)

МАКСИМАЛЬНАЯ ДЛИНА КАБЕЛЕЙ МОТОРОВ: СМОТРИТЕ СТР III-60

СХЕМА ЭЛЕКТРИЧЕСКОГО СОЕДИНЕНИЯ

КАТЕГОРИЧЕСКИ ЗАПРЕЩАЕТСЯ ВСКРЫВАТЬ ОПЛОМБИРОВАННЫЕ ЧАСТИ ПАНЕЛИ УПРАВЛЕНИЯ!

В РУКОВОДСТВЕ ПО МОНТАЖУ СИСТЕМЫ ПОКАЗАНЫ ТОЛЬКО СХЕМЫ СОЕДИНЕНИЯ. МОНТАЖНЫЕ СХЕМЫ ПОСТАВЛЯЮТСЯ С ПАНЕЛЬЮ УПРАВЛЕНИЯ.

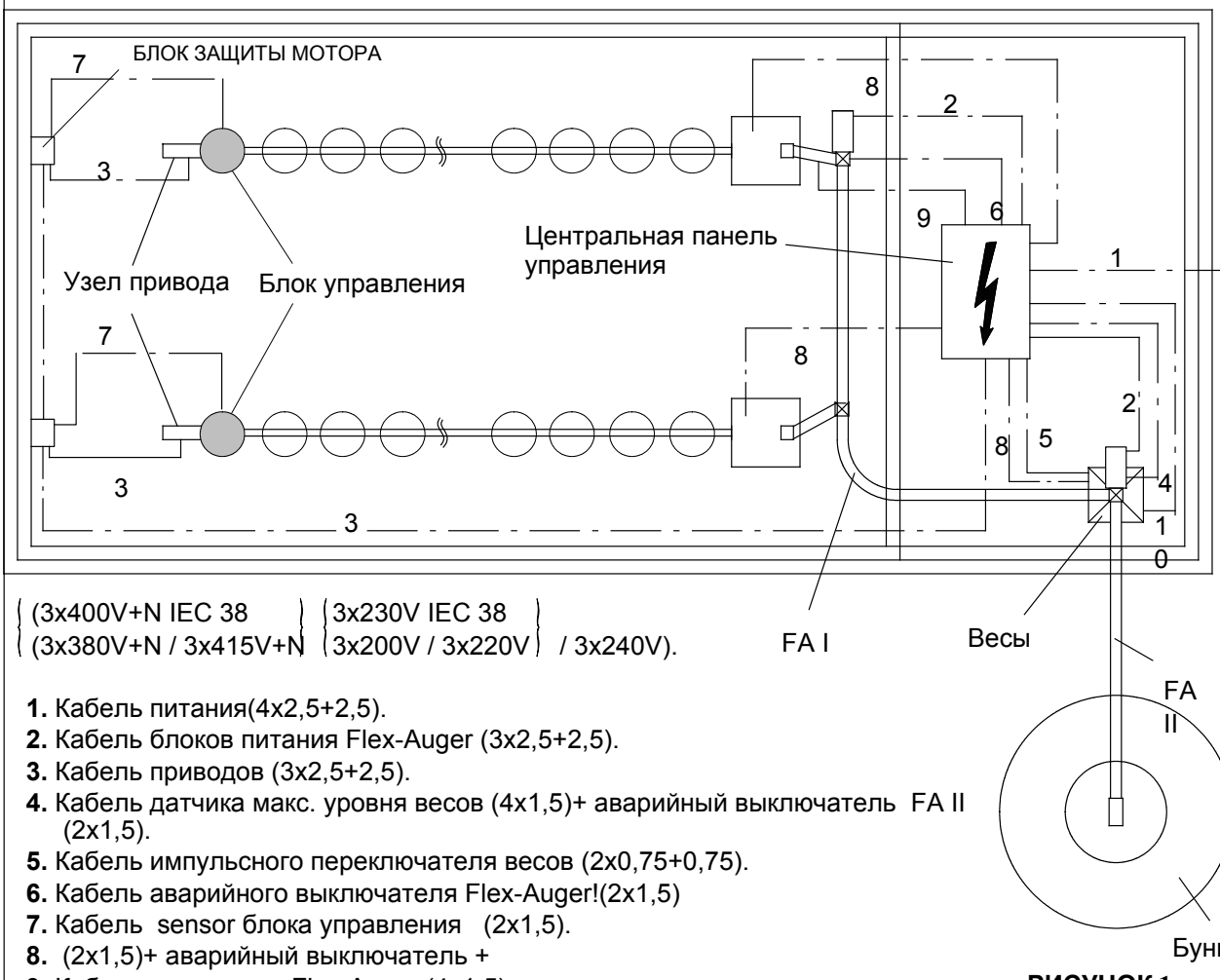

1. Кабель питания(4x2,5+2,5).
2. Кабель блоков питания Flex-Auger (3x2,5+2,5).
3. Кабель приводов (3x2,5+2,5).
4. Кабель датчика макс. уровня весов (4x1,5)+ аварийный выключатель FA II (2x1,5).
5. Кабель импульсного переключателя весов (2x0,75+0,75).
6. Кабель аварийного выключателя Flex-Auger!(2x1,5)
7. Кабель sensor блока управления (2x1,5).
8. (2x1,5)+ аварийный выключатель +
9. Кабельmax.sensor Flex-Auger (4x1,5).
10. Кабель датчика мин. уровня весов (4x1,5).

РИСУНОК 1.

ПОДВЕСКА

ПОДВЕСКА ЯВЛЯЕТСЯ ВАЖНОЙ ЧАСТЬЮ СИСТЕМЫ: ПОДВЕСКА ДОЛЖНА БЫТЬ ВЫПОЛНЕНА С МАКСИМАЛЬНОЙ ТОЧНОСТЬЮ! ВНИМАТЕЛЬНО ИЗУЧИТЕ ИНСТРУКЦИИ ПЕРЕД НАЧАЛОМ РАБОТЫ.

- **ВНИМАНИЕ: ПРИ НАЛИЧИИ ИЗОЛЯЦИОННОГО СЛОЯ СНАЧАЛА УСТАНОВИТЕ НЕОБХОДИМОЕ УСИЛЕНИЕ!**
- **КАЖДАЯ ПОДВЕСКА (МАЛЫЙ БЛОК) ДОЛЖНА ВЫДЕРЖИВАТЬ НАГРУЗКУ 100 КГ.**
- **КАЖДЫЙ БЛОК ВЫСОКОЙ ПРОЧНОСТИ ДОЛЖЕН ВЫДЕРЖИВАТЬ НАГРУЗКУ 3XF. РАСПОЛОЖЕНИЕ ЛЕБЁДКИ ОПРЕДЕЛЯЕТСЯ С УЧЁТОМ УСИЛИЙ:**

*** РАСПОЛОЖЕНИЕ ЛЕБЁДКИ ОПРЕДЕЛЯЕТСЯ С УЧЁТОМ УСИЛИЙ:**

- НА ПОДВЕСКУ ВНУТРЕННЕГО НАКОПИТЕЛЯ



- НА СТАНДАРТНЫЙ БЛОК

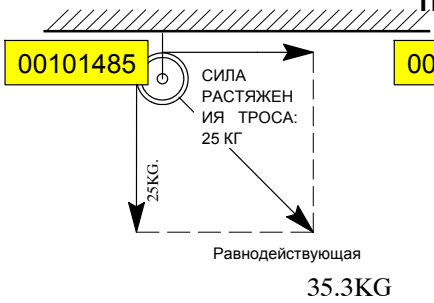

- НА ПОДВЕСКУ БЛОКА ПИТАНИЯ

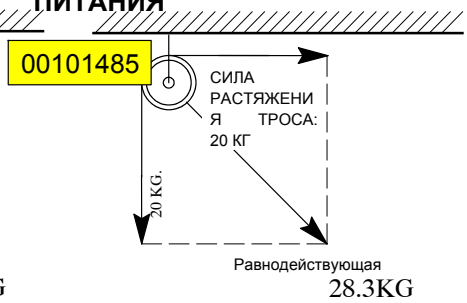

РИСУНОК 2.

КОМПОНЕНТЫ ПОДВЕСКИ

ДЕРЕВЯННАЯ БАЛКА:

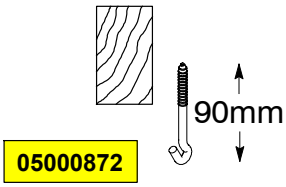

РИСУНОК 3.

ДРЕВЕСИНА : + ИЗОЛЯЦИЯ

Просверлите маленькое отверстие в ТВЕРДОЙ ДРЕВЕСИНЕ. Это не позволит винт-крюкам обрываться.

Используйте дрель и специальный шуруповерт для винт-крюков.

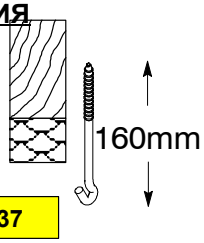

РИСУНОК 4.

ЖЕЛЕЗОБЕТОННАЯ БАЛКА:

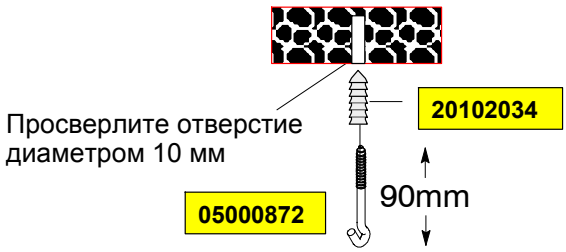

РИСУНОК 5.

МЕТАЛЛИЧЕСКАЯ БАЛКА:

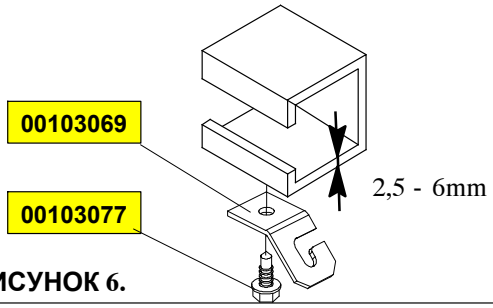

РИСУНОК 6.

МЕТАЛЛИЧЕСКАЯ БАЛКА I:

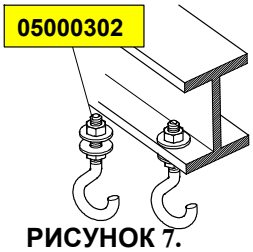

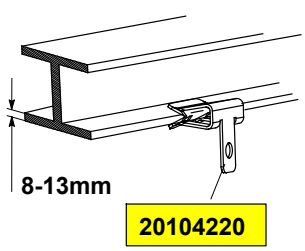

РИСУНОК 7.

СХЕМА СИСТЕМЫ ПОДВЕСКИ С ЦЕНТРАЛЬНОЙ ЛЕБЕДКОЙ

ОПАСНО

МЕРЫ ПРЕДОСТОРОЖНОСТИ: ЗАПРЕЩАЕТСЯ УСТАНАВЛИВАТЬ СИСТЕМУ, ДЛИНА КОТОРОЙ ПРЕВЫШАЕТ РЕКОМЕНДУЕМУЮ ДЛИНУ.

31 - 85,9M (MAX. 300KG)

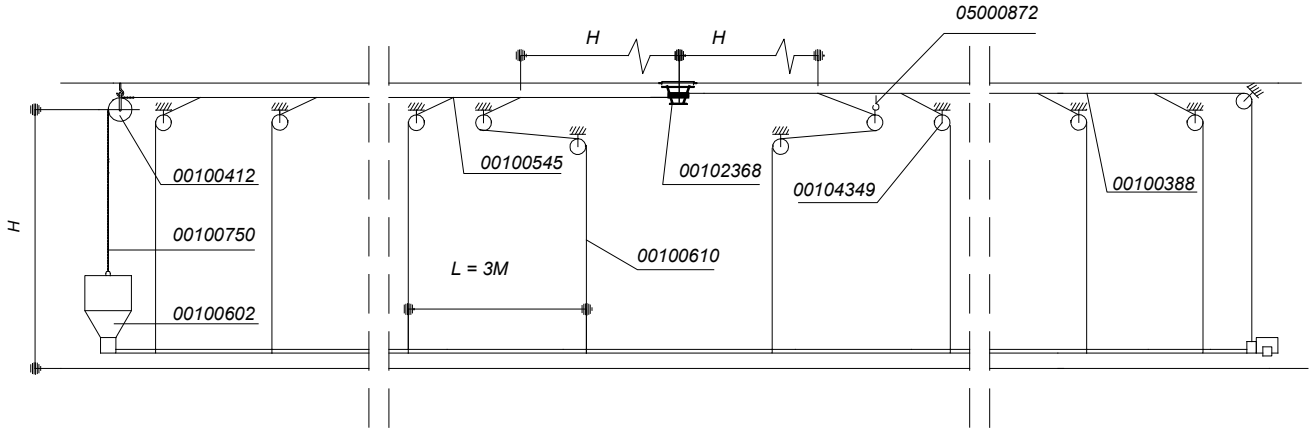

РИСУНОК 8.

85,9 - 165,3M (MAX. 523KG.)

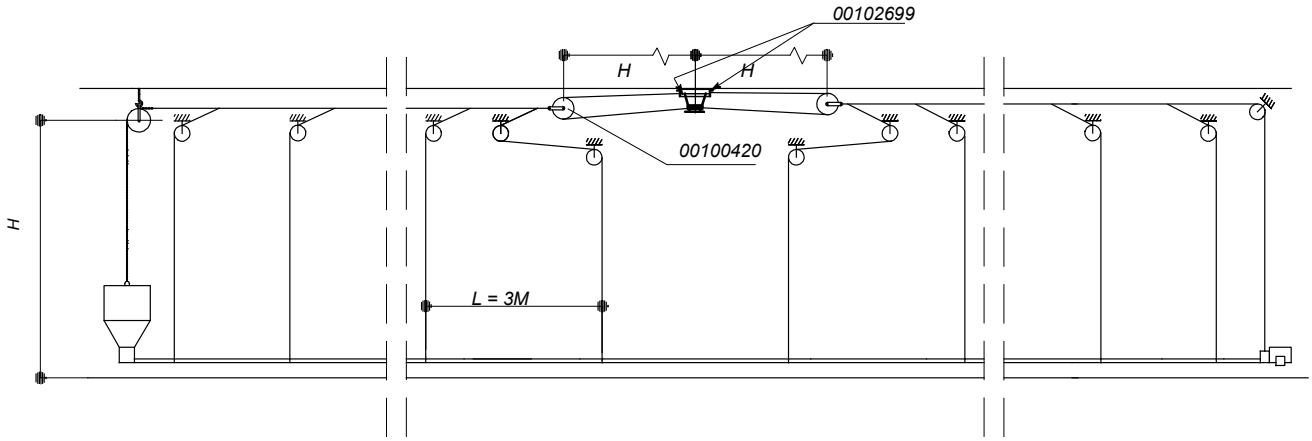

РИСУНОК 9.

00100412	БЛОК ВЫСОКОЙ ПРОЧНОСТИ	00100750	ЦЕПЬ ДИАМЕТРОМ 3,5 ММ
00104349	БЛОК МАЛЫЙ С КРЮКОМ ИЗ НЕРЖАВЕЮЩЕЙ СТАЛИ	00600610	КОРД ДЛЯ ПОДВЕСКИ
00102368	ЦЕНТРАЛЬНАЯ РУЧНАЯ ЛЕБЁДКА	00100420	БЛОК С ОДНОЙ ПРОУШИНОЙ
00100388	ТРОС ДИАМЕТРОМ 5 ММ	05000872	КРЮК С ВИНТОМ 90 ММ
00100545	ТРОС ДИАМЕТРОМ 5 ММ	00100602	ВНУТРЕННИЙ НАКОПИТЕЛЬ 100 КГ
10102699	СОЕДИНИТЕЛЬ ДЛЯ ТРОСА В СБОРЕ		

ВЫБОР МЕЖДУ 2 СЛЕДУЮЩИЕ ВОЗМОЖНОСТИ (В ЭТОМ СЛУЧАЕ ЗАЖИМЫ ДЛЯ ТРОСА НЕ БУДУТ КАСАТЬСЯ БЛОКОВ, КОГДА ВЫ БУДЕТЕ ПОДНИМАТЬ ЛИНИЮ).

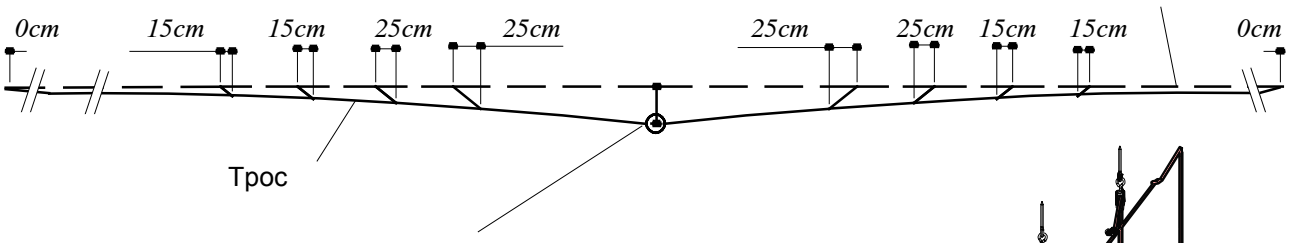

Вы можете установить центральную лебедку, слегка сместив ее относительно линии.

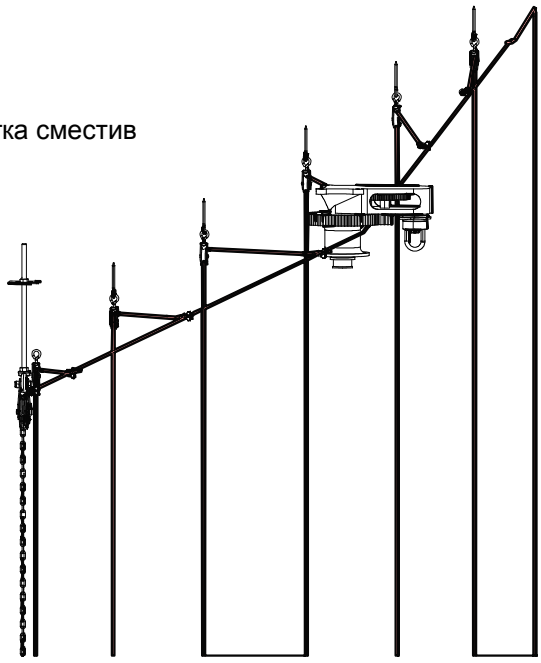

РИСУНОК 10.

Установите винт-крюки в поперечном направлении относительно осевой линии балки.

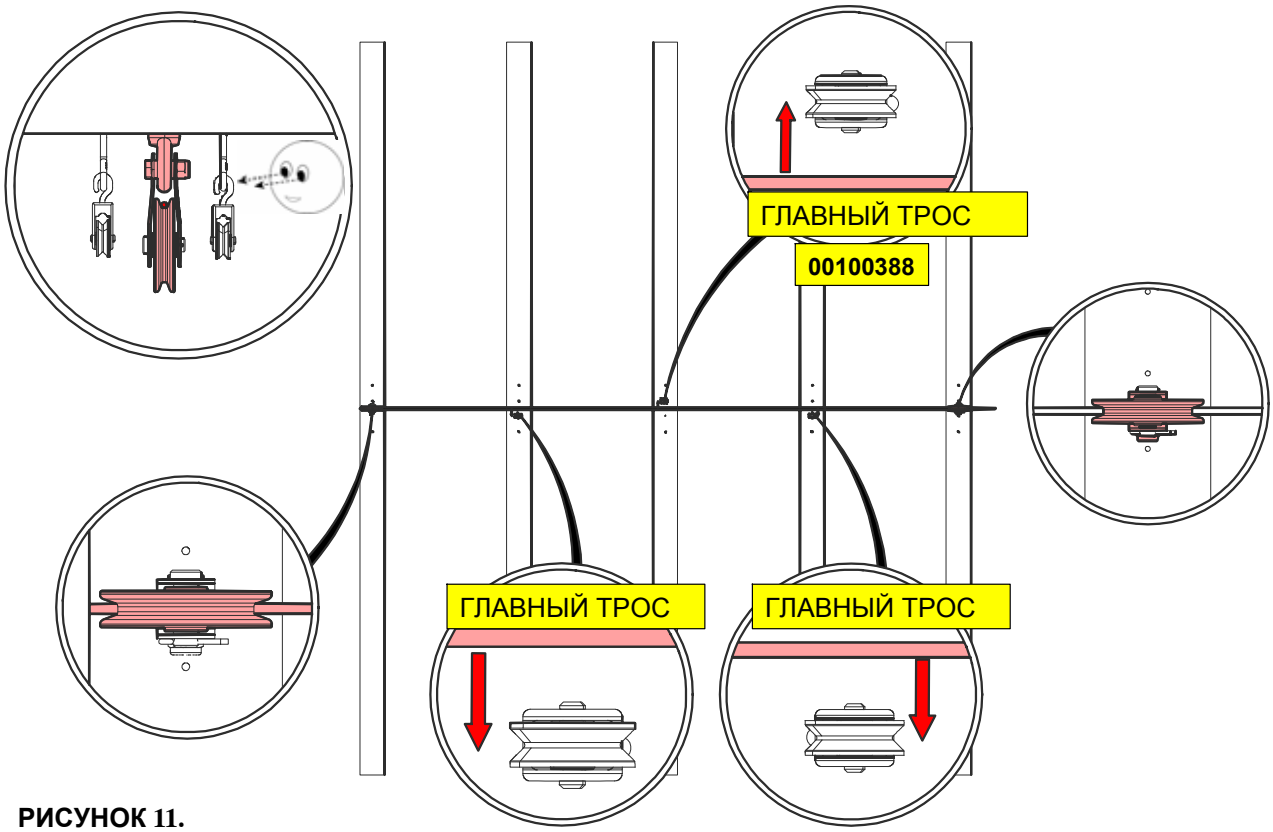

РИСУНОК 11.

УСТАНОВКА ЦЕНТРАЛЬНОИ ЛЕБЕДКИ

МАКСИМАЛЬНАЯ ПОДЪЁМНАЯ МОЩНОСТЬ: 800 КГ.

ОПАСНО **ТЯГОВОЕ УСИЛИЕ ЛЕБЁДКИ – 800 КГ. УСТАНОВИТЕ ЛЕБЁДКУ НА ПРОЧНОМ УЧАСТКЕ КРЫШНОЙ КОНСТРУКЦИИ. УСТАНОВИТЕ УСИЛЕНИЕ ПО МЕРЕ НЕОБХОДИМОСТИ.**

= РУЧНАЯ ЦЕНТРАЛЬНАЯ ЛЕБЕДКА.

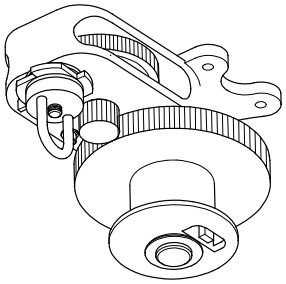

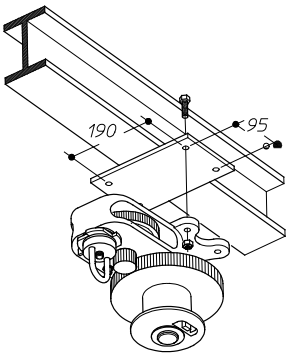

Компания Roxell поставляет ручную лебедку без монтажной плиты и болтов/гаек.

Прикрепите лебедку непосредственно к ПРОЧНОМУ ПОТОЛКУ.

Вы можете осуществлять монтаж в любом направлении.

ОПЦИЯ

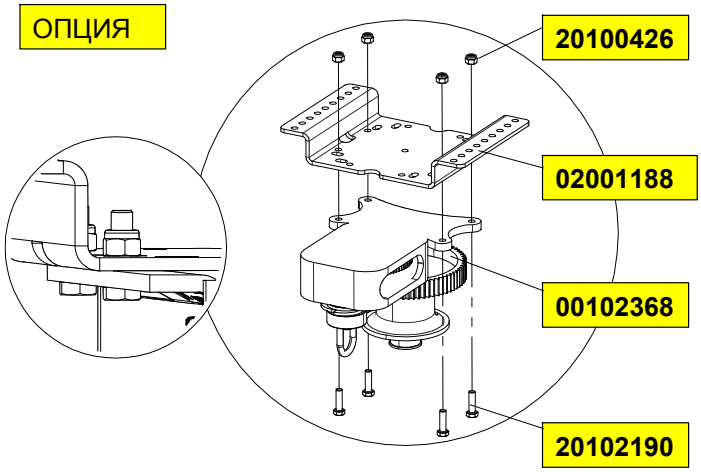

РИСУНОК 12.

Скорость подъема: 1м/мин.

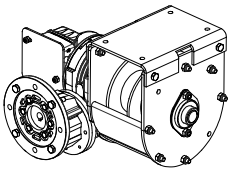

= ЦЕНТРАЛЬНАЯ ЛЕБЕДКА С РЕДУКТОРОМ (МОТОРИЗИРОВАННАЯ), ПОСТАВЛЯЕТСЯ ВМЕСТЕ С МОНТАЖНОЙ ПЛИТОЙ.

Прикрепите плиту к ПРОЧНОМУ ПОТОЛКУ. Обратите внимание на правильное направление.

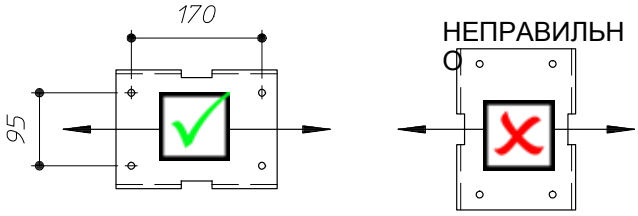

Прикрепите лебедку к плите при помощи болтов и контргаек.

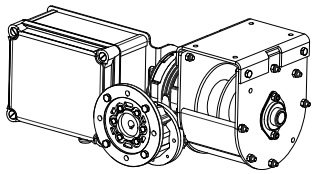

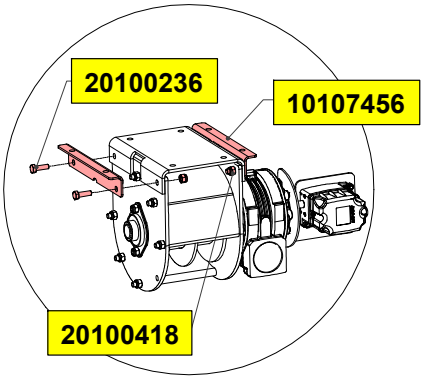

Установите двигатель после завершения монтажа.

РИСУНОК 13.

ПОДВЕСКА ЛИНИИ КОРМУШЕК

ПОДВЕСЬТЕ БЛОК УПРАВЛЕНИЯ НА РАССТОЯНИИ НЕ МЕНЕЕ 3 М ОТ ЗАДНЕЙ СТЕНЫ ПОМЕЩЕНИЯ!

ТРОС ДИАМЕТРОМ 5 ММ НЕ ДОЛЖЕН ВИСЕТЬ НА КРЮКАХ. ОН ДОЛЖЕН ПРОХОДИТЬ РЯДОМ С КРЮКАМИ И БЛОКАМИ!

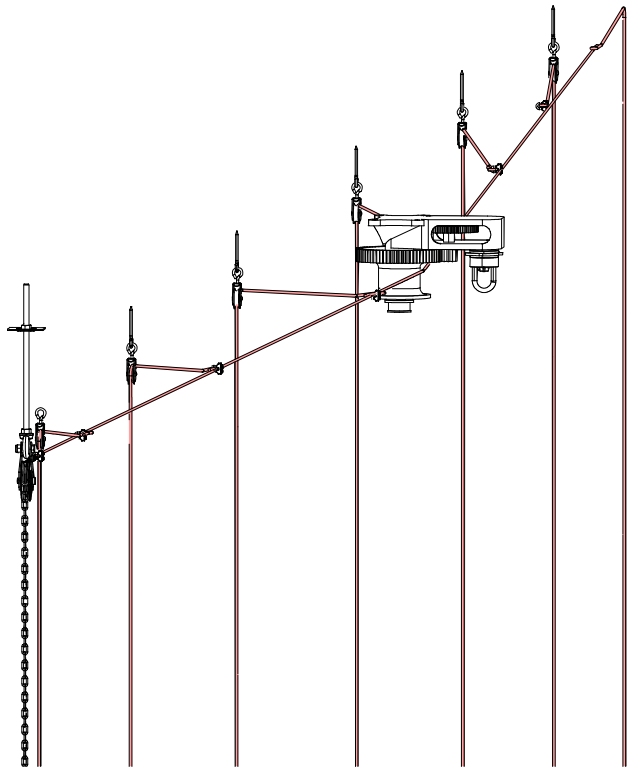

РИСУНОК 14.

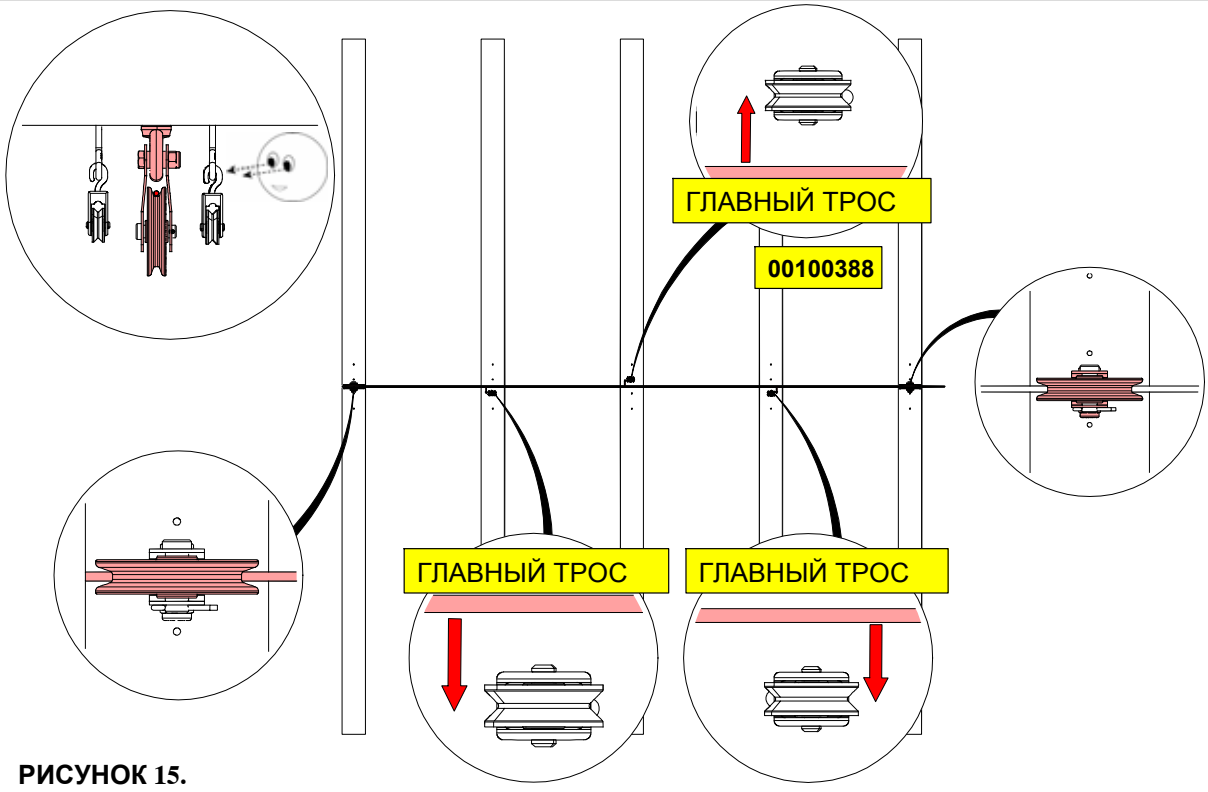

РИСУНОК 15.

УЧТИТЕ ДВОЙНОЕ ИЗМЕНЕНИЕ НАПРАВЛЕНИЯ!! ТОЛЬКО ЗАТЕМ ВЫПОЛНИТЕ МОНТАЖ ТРОСА. ПОКА ВЫ МОЖЕТЕ ПОДВЕСИТЬ ОСНОВНОЙ ТРОС НА ВИНТЫ С КРЮКАМИ.

- Затем измерьте расстояние от стены до первой линии кормушек.
- Начиная с этого места отметьте точки подвески на потолке по всей длине помещения.

Варианты: см. стр. III-8

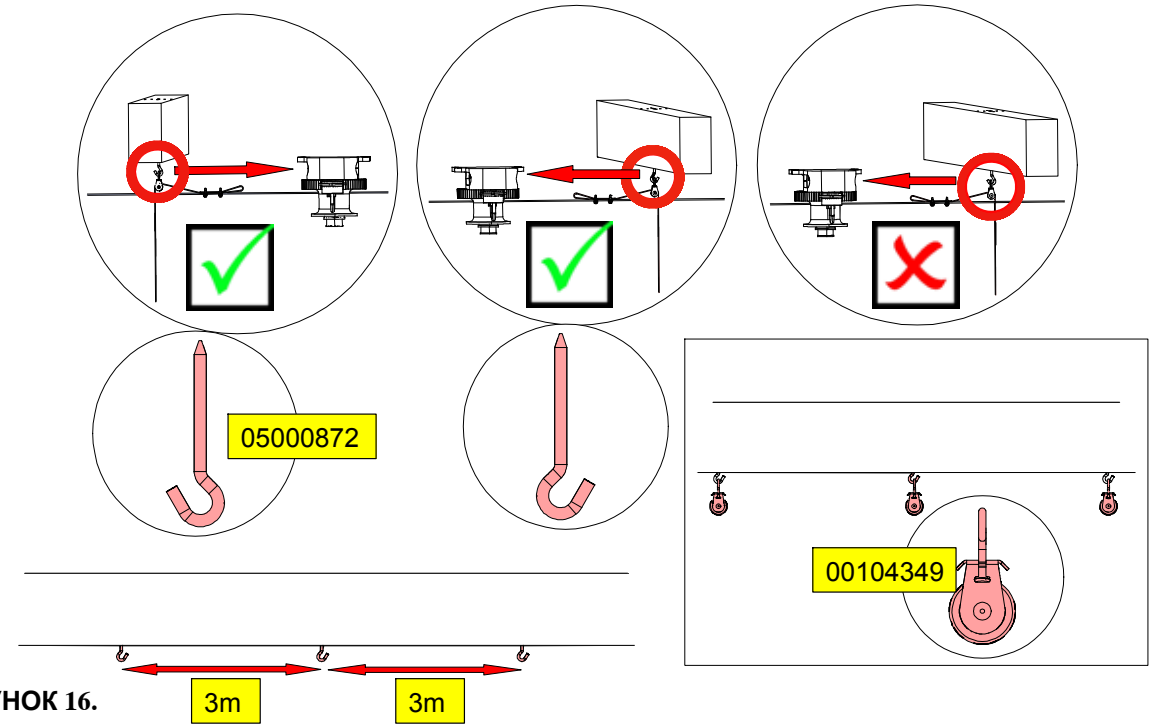

РИСУНОК 16.

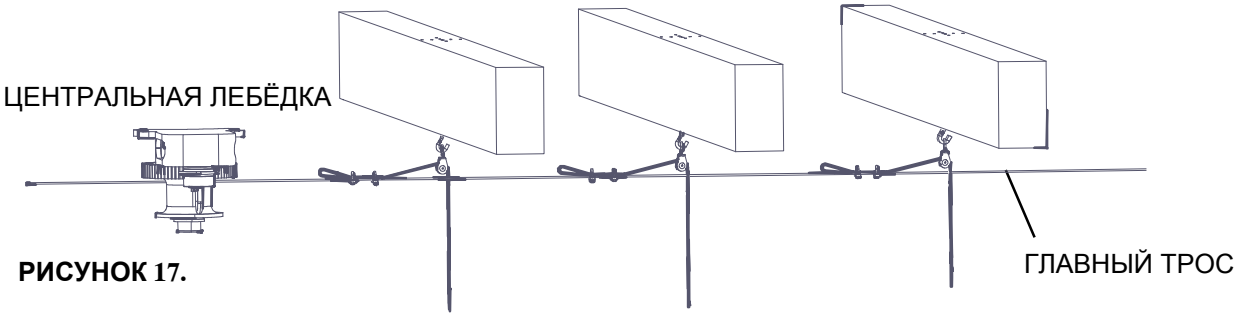

РИСУНОК 17.

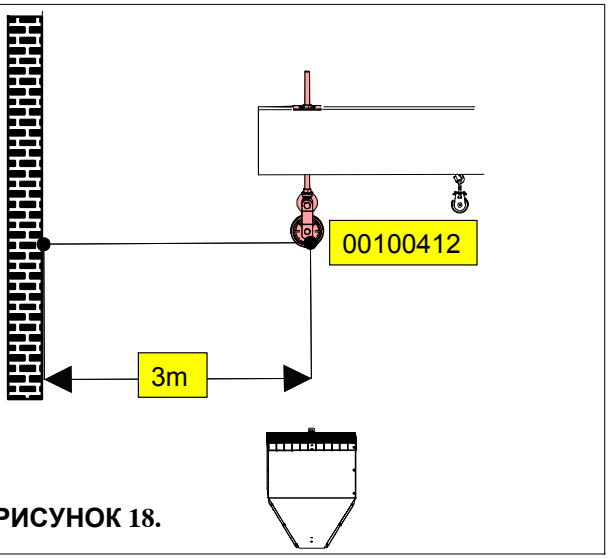

РИСУНОК 18.

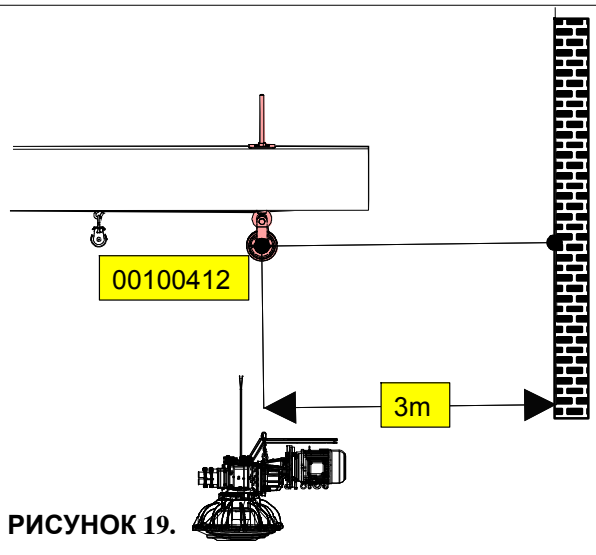

РИСУНОК 19.

МОНТАЖ ОСНОВНОГО ТРОСА

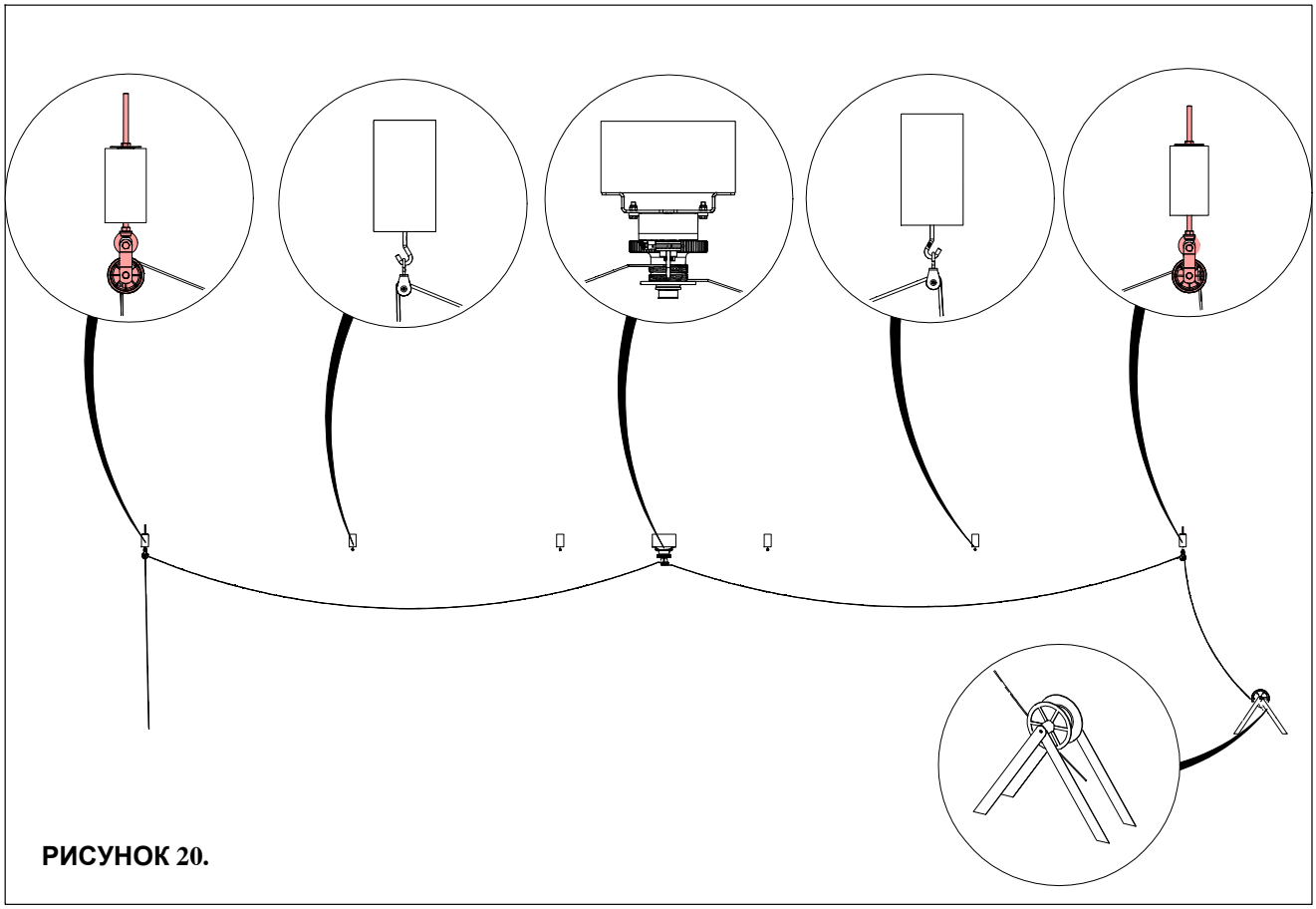

РИСУНОК 20.

ЛИНИЯ КОРМЛЕНИЯ > 85,9М : III-9 РИСУНОК 9.

ОДНО ИЗМЕНЕНИЕ НАПРАВЛЕНИЯ

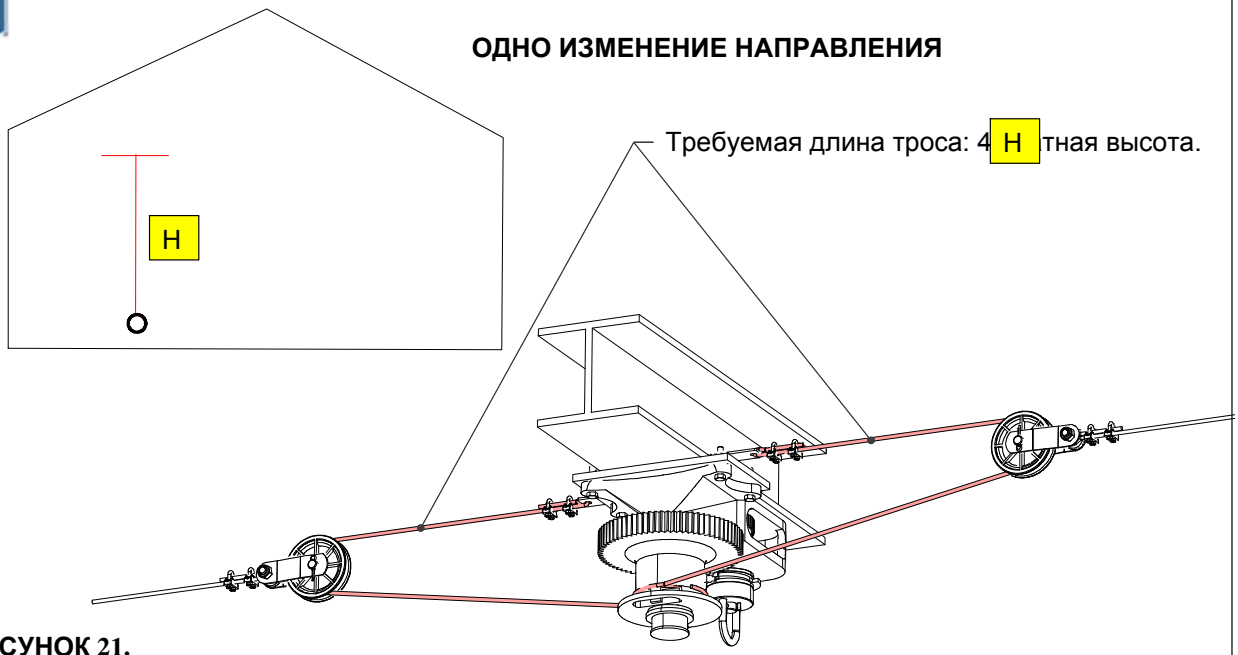

РИСУНОК 21.

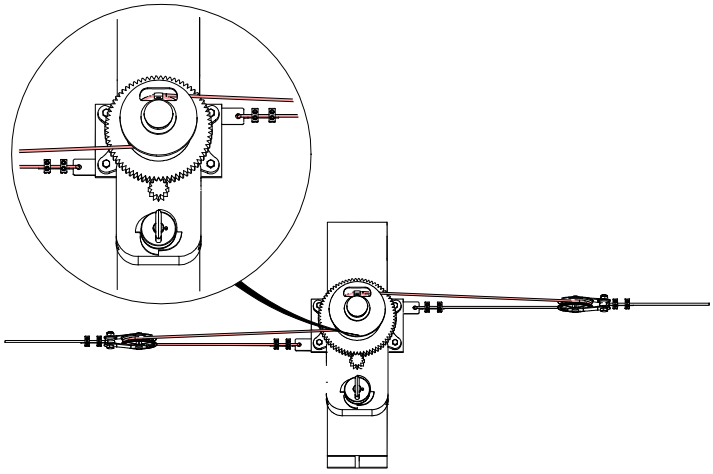

РИСУНОК 22.

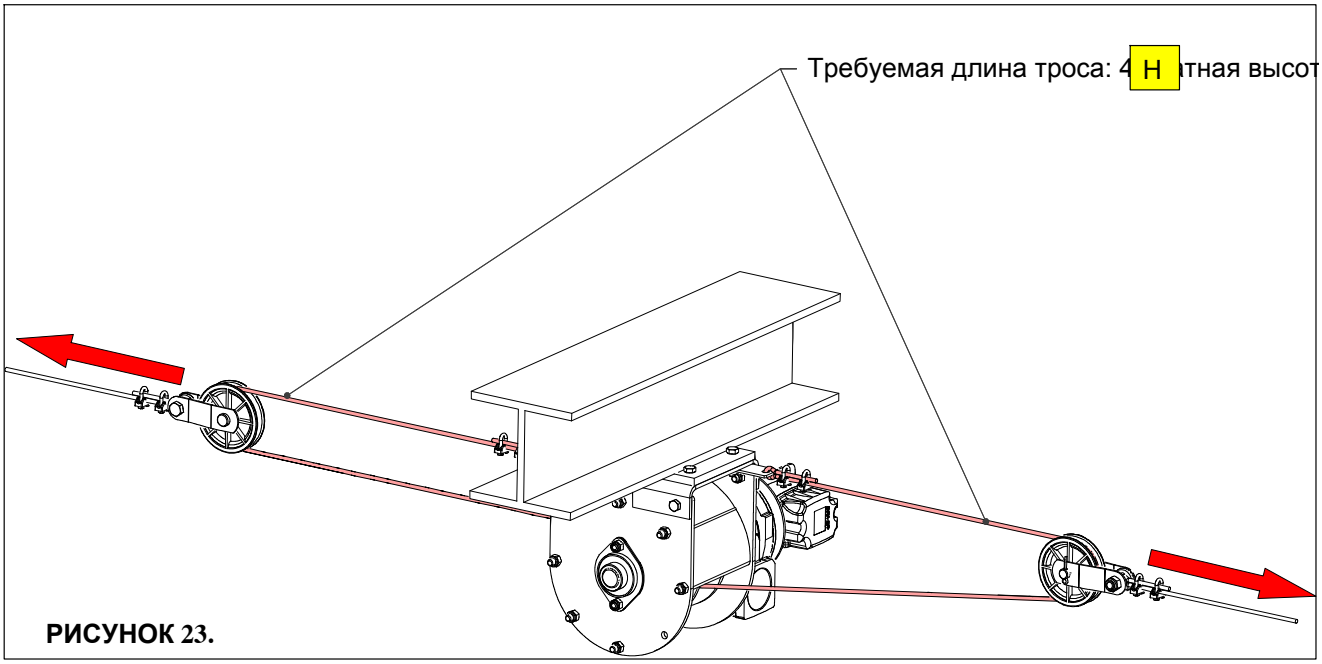

РИСУНОК 23.

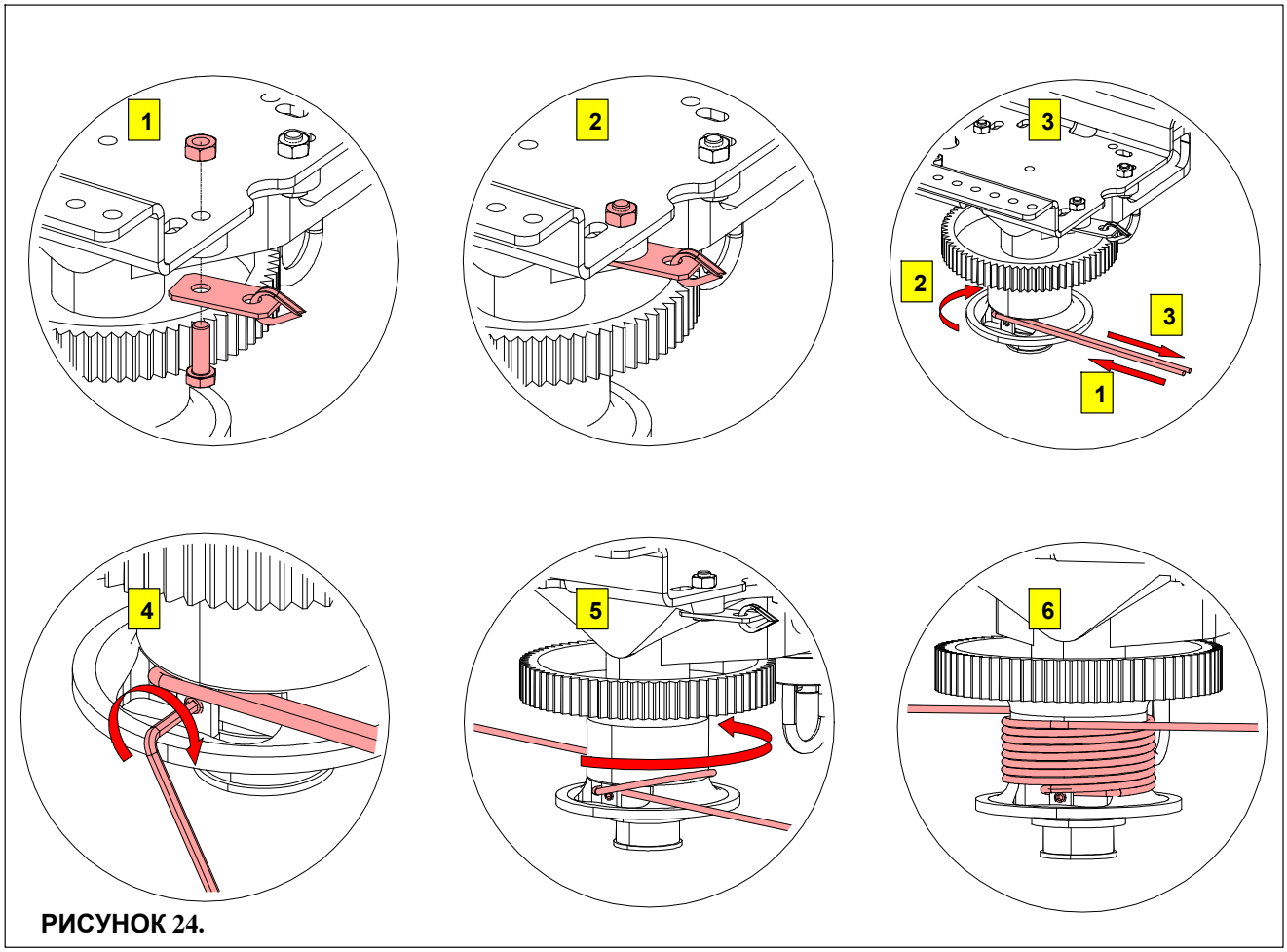

РИСУНОК 24.

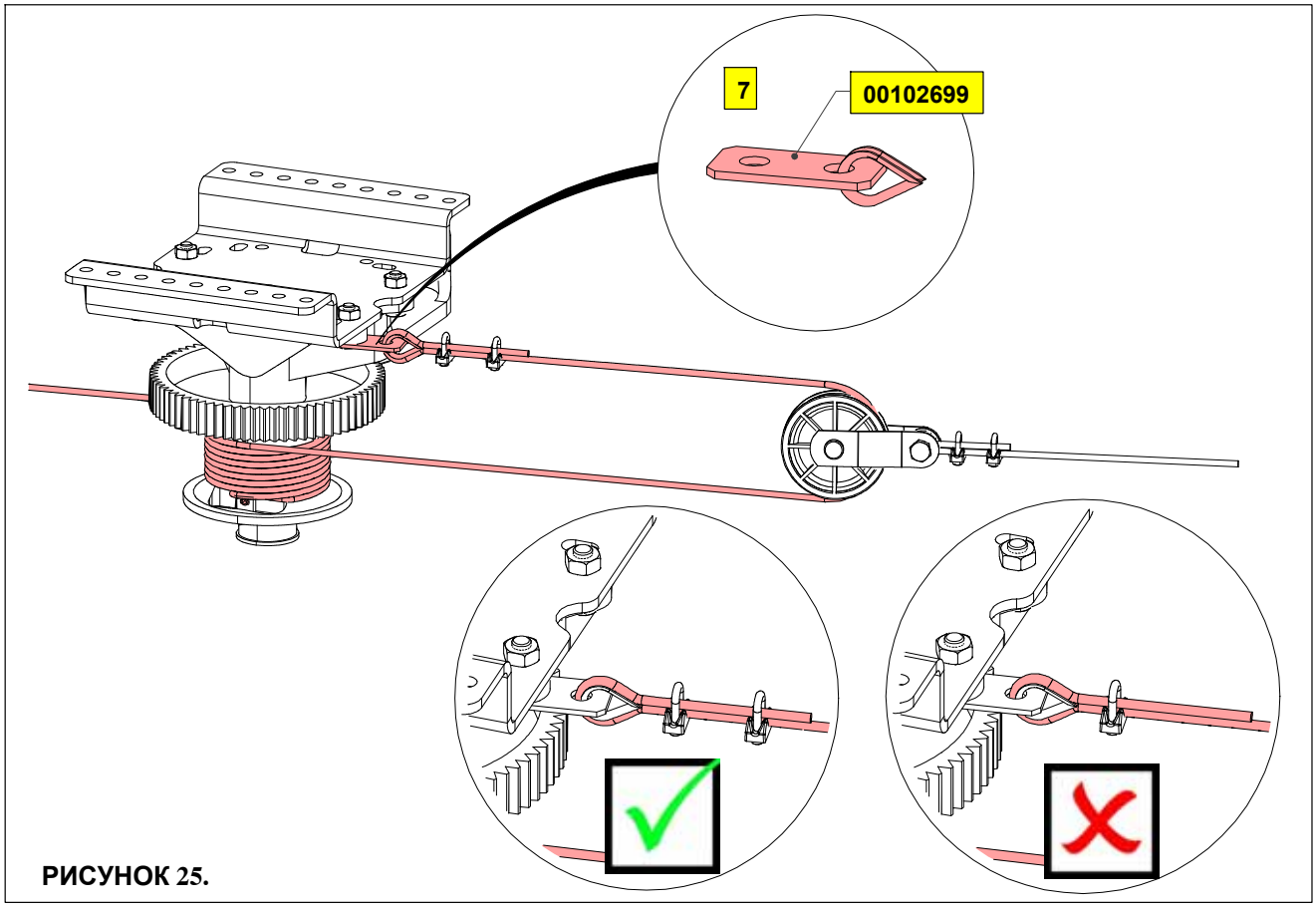

РИСУНОК 25.

ЦЕНТР.ЛЕБЕДКА С РЕДУКТ.(УПР.МОТОР.)

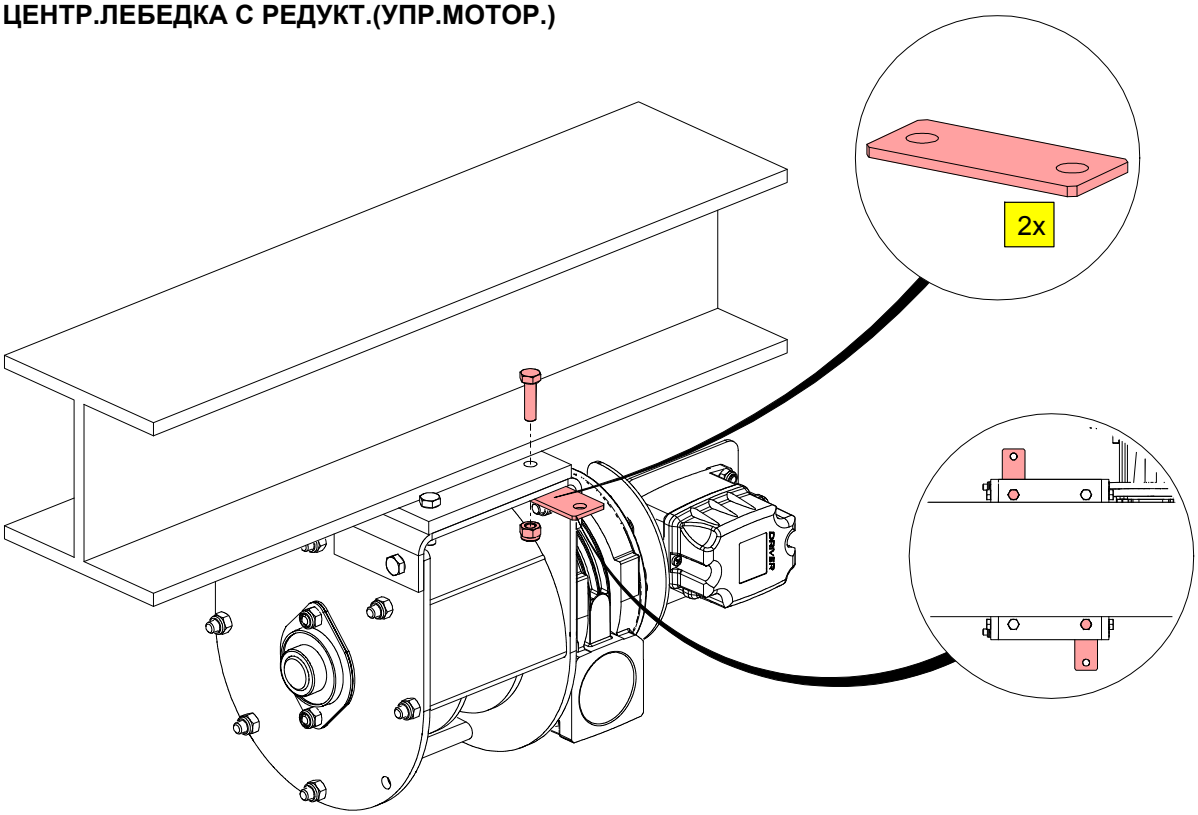

РИСУНОК 26.

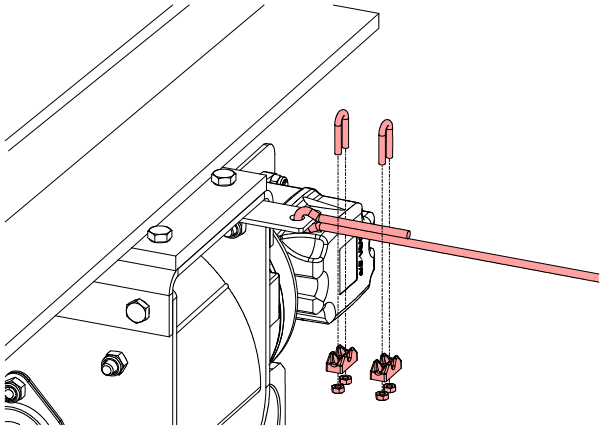

РИСУНОК 27.

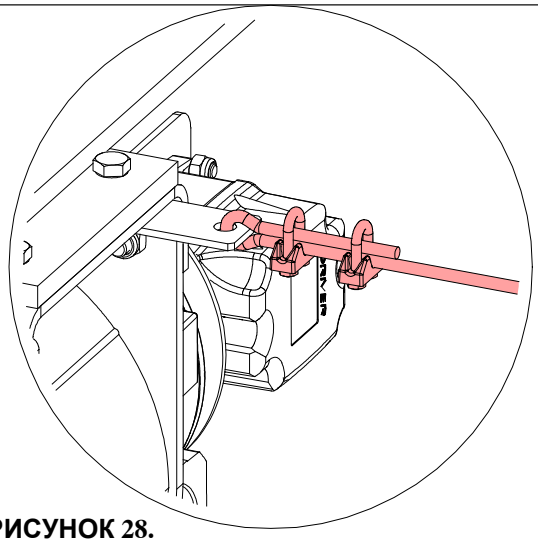

РИСУНОК 28.

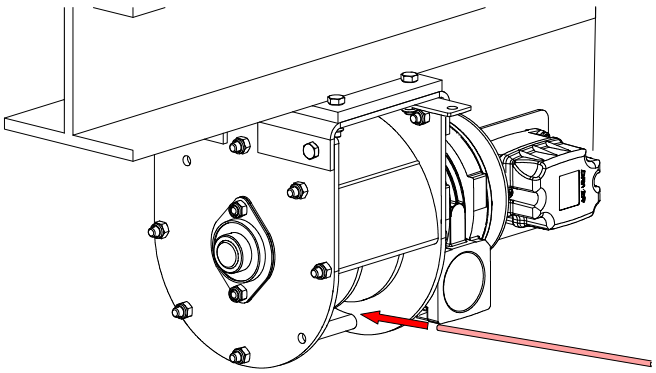

РИСУНОК 29.

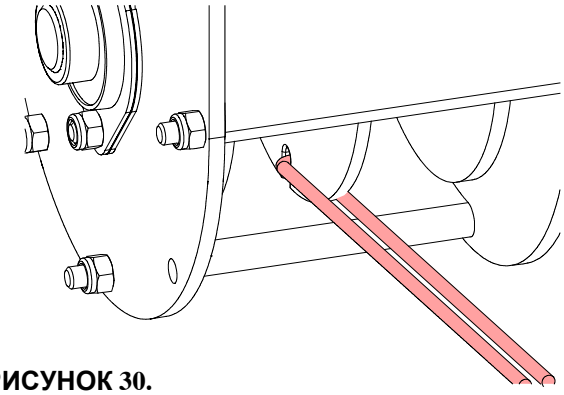

РИСУНОК 30.

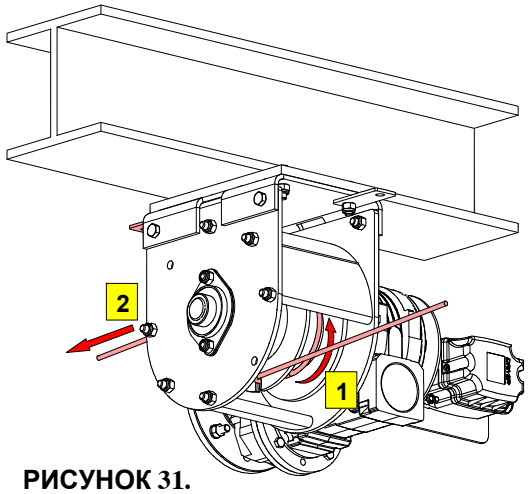

РИСУНОК 31.

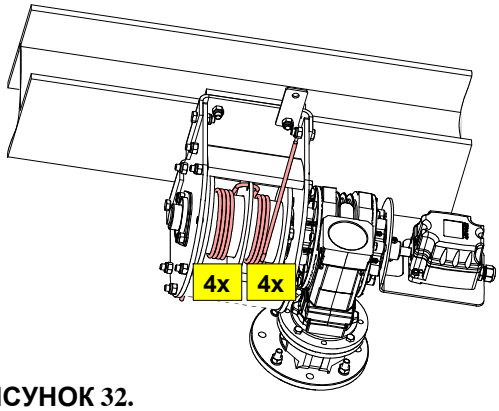

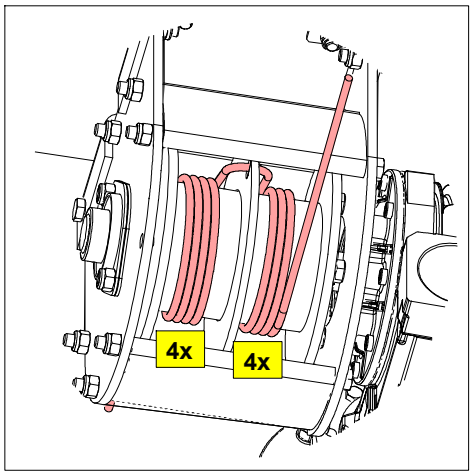

РИСУНОК 32.

ОБЗОР

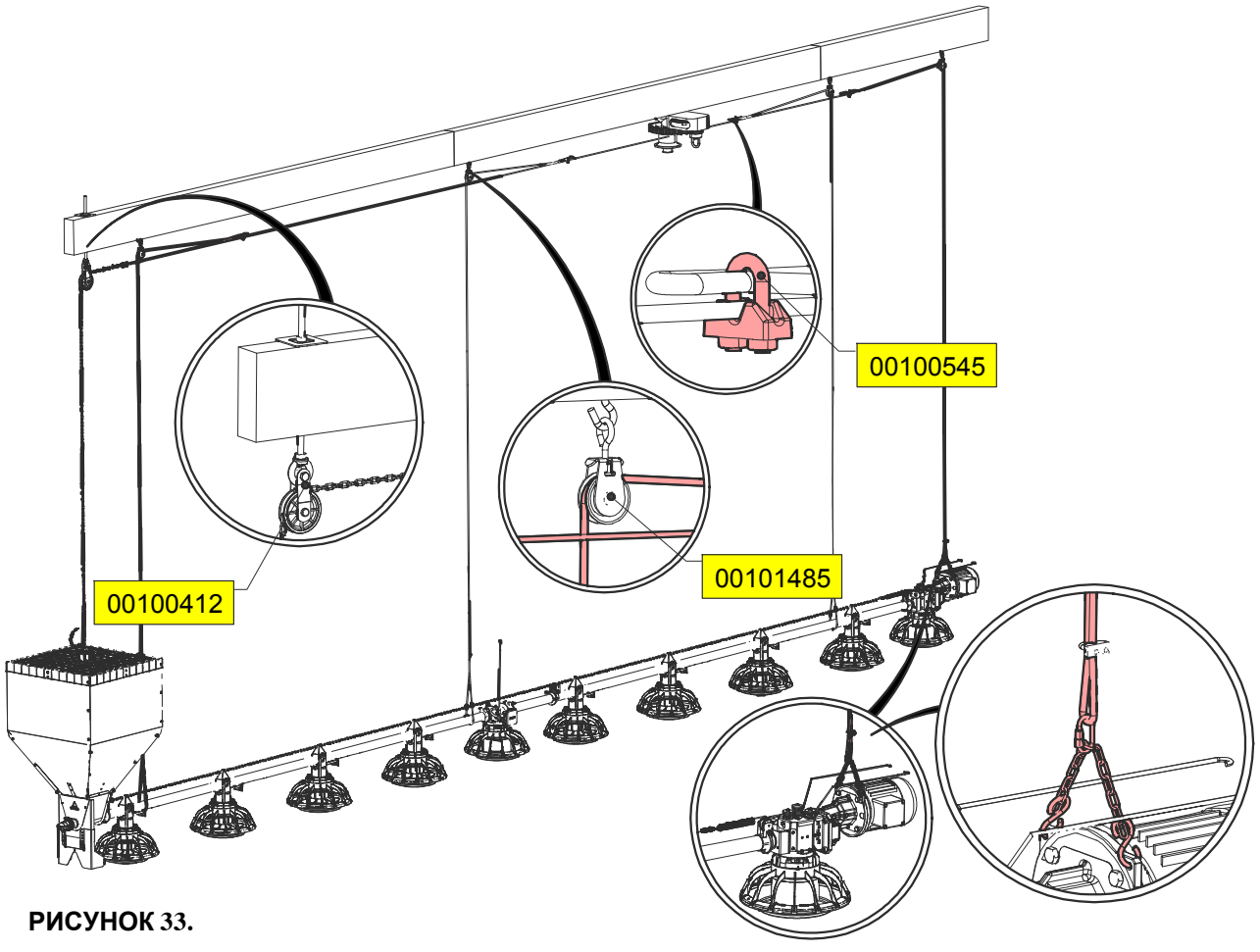

РИСУНОК 33.

НАТЯГИВАТЬ ГЛАВНЫЙ ТРОС

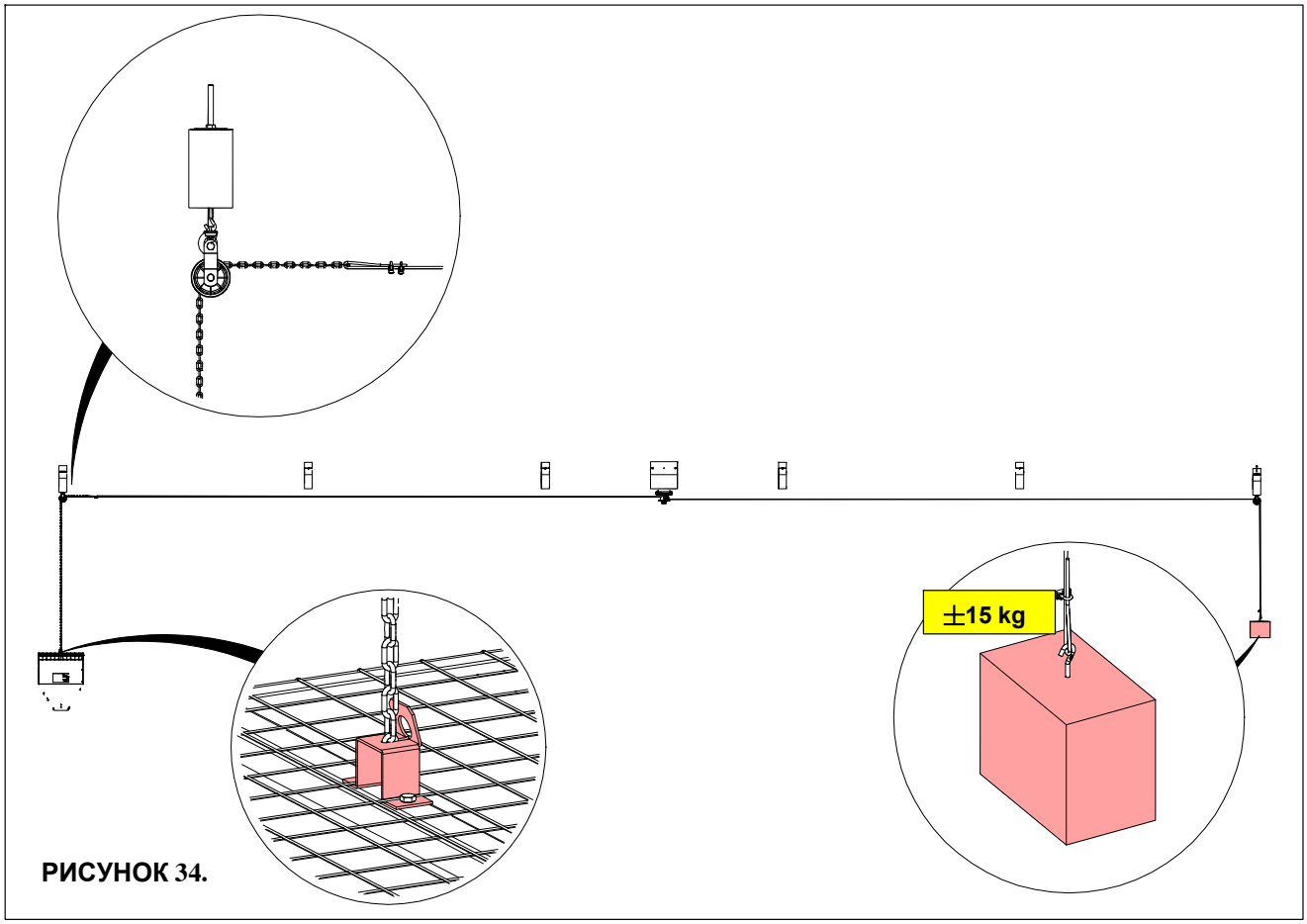

РИСУНОК 34.

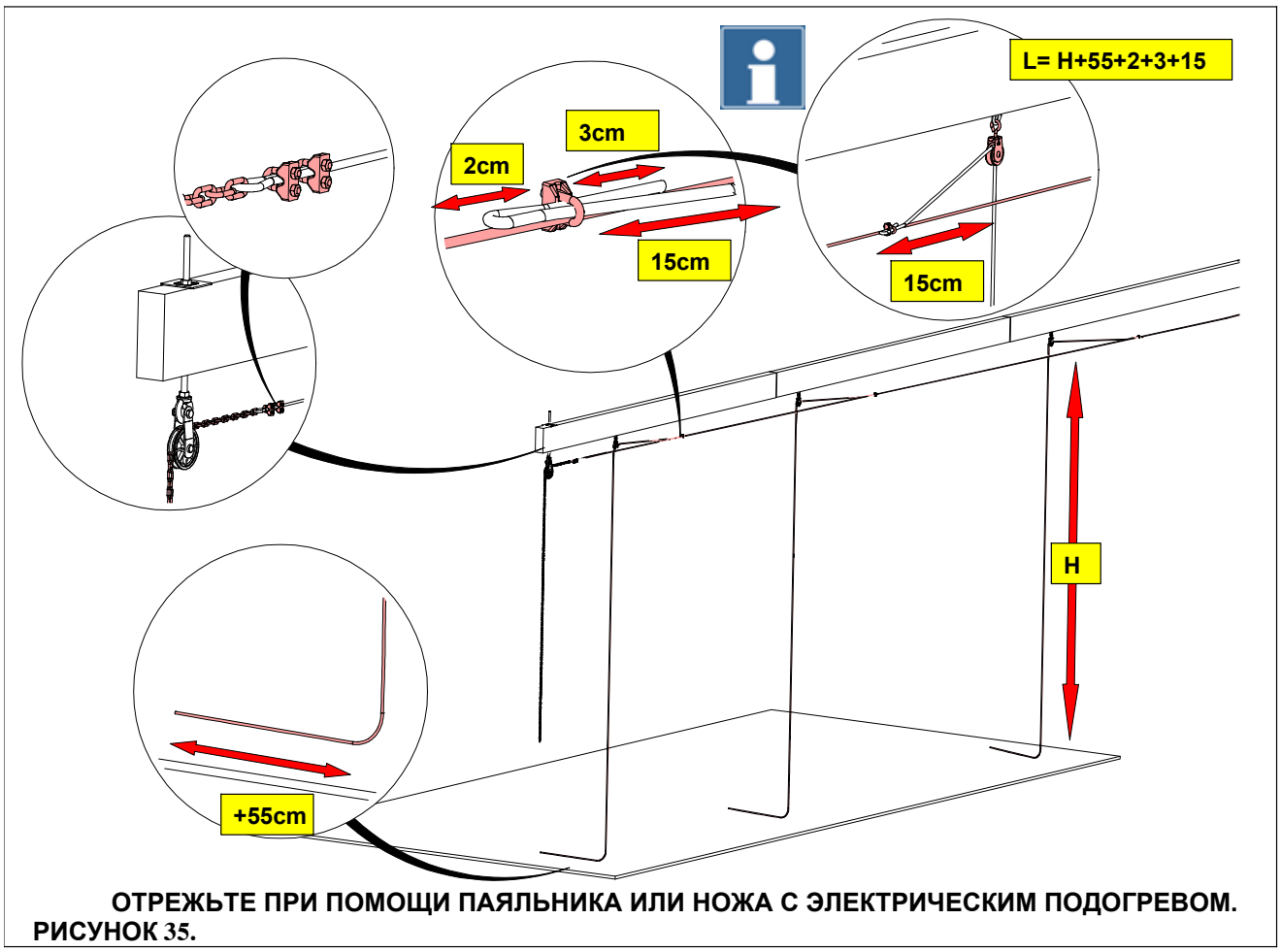

ОТРЕЖЬТЕ ПРИ ПОМОЩИ ПАЯЛЬНИКА ИЛИ НОЖА С ЭЛЕКТРИЧЕСКИМ ПОДОГРЕВОМ.
РИСУНОК 35.

УСТАНОВКА ЛИНИИ КОРМУШЕК

ВСЕХ СОЧЕТАНИЙ ЧАШ КОРМУШЕК

MINIMAX ДЛЯ НАПОЛЬНОГО КОРМЛЕНИЯ (АНТИНАСЕСТ)

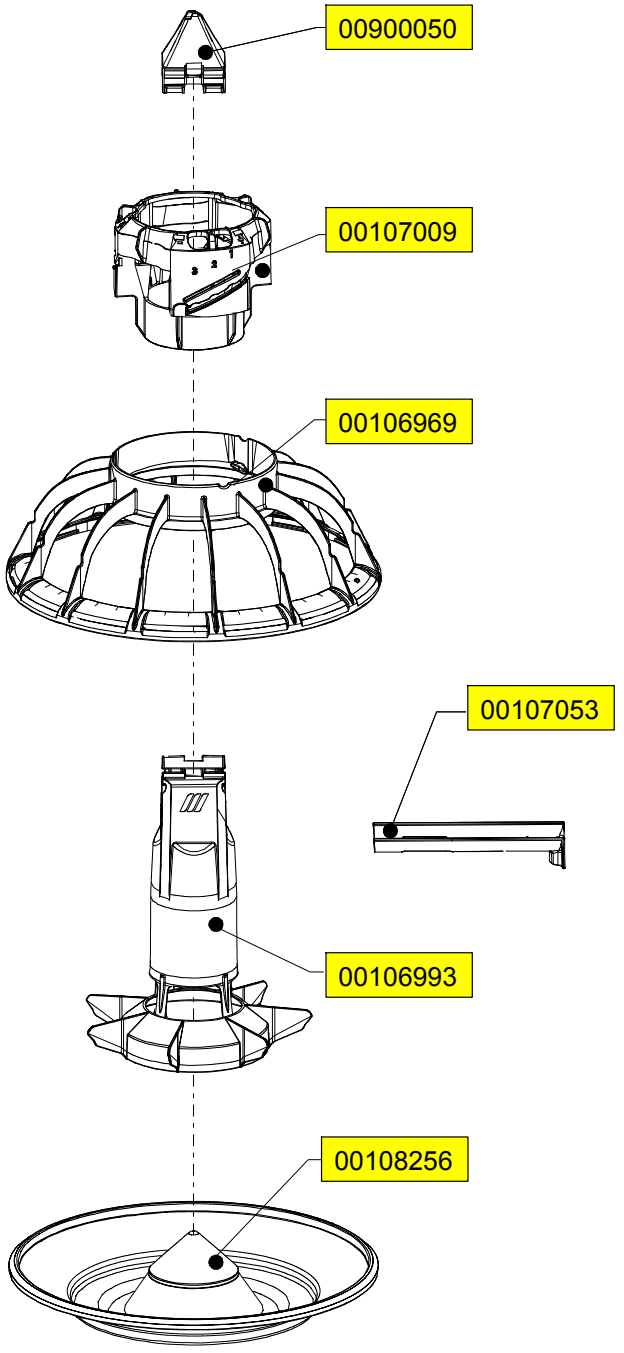

РИСУНОК 36.

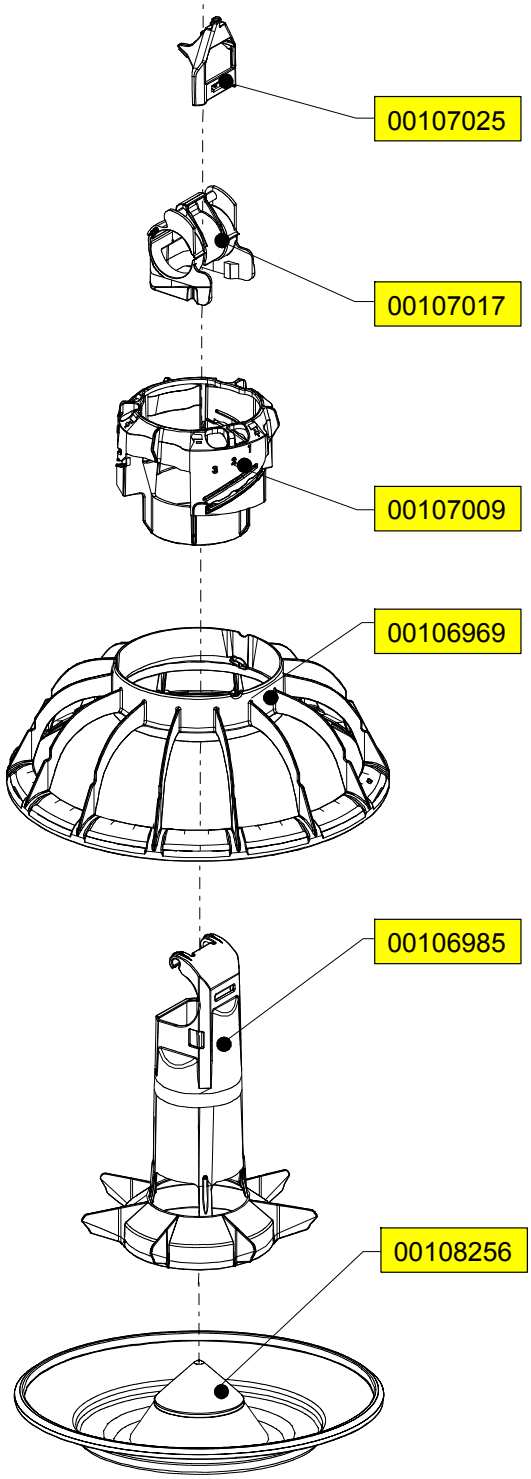

РИСУНОК 37.

УСТАНОВКА ЧАШ КОРМУШЕК

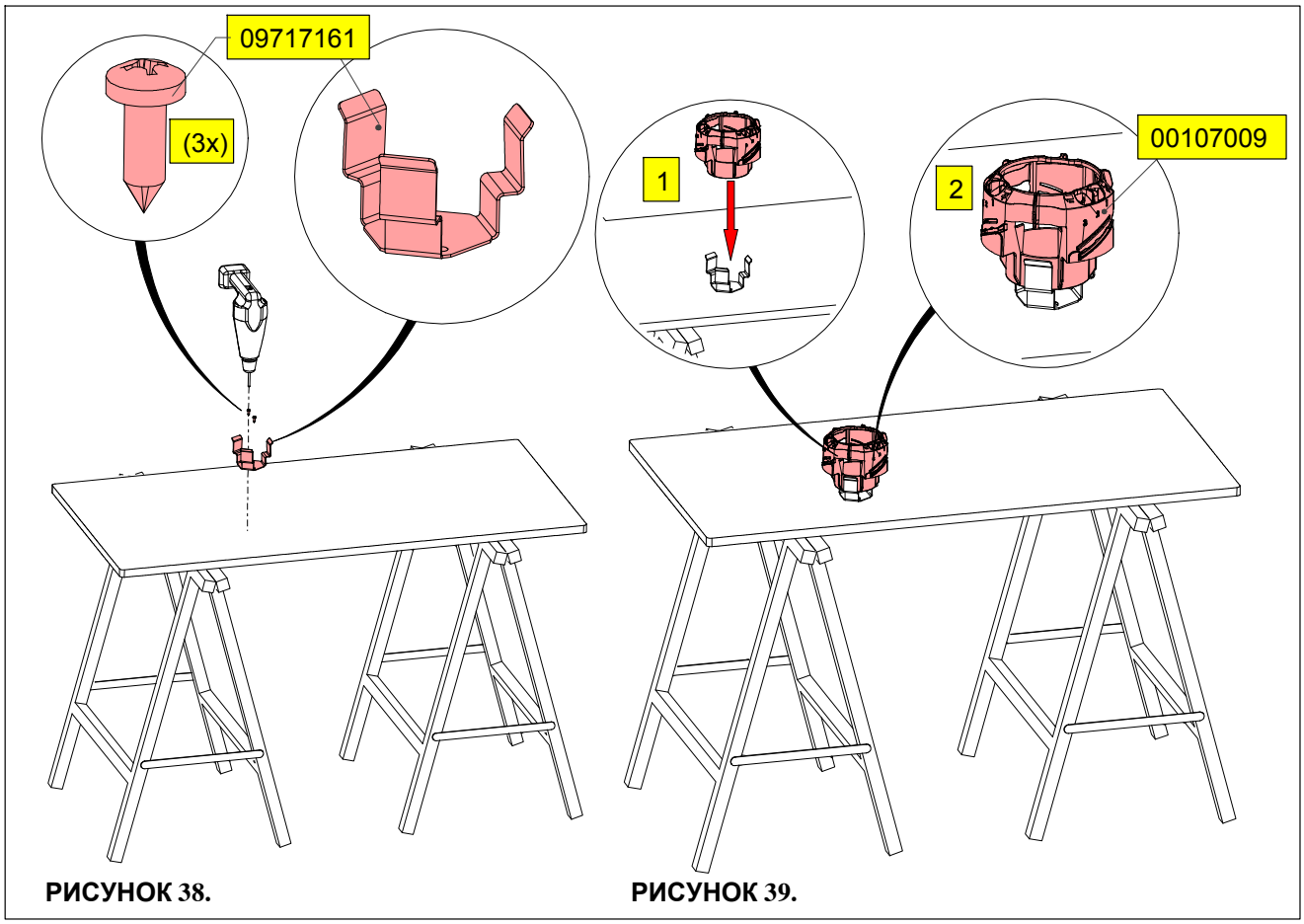

РИСУНОК 38.

РИСУНОК 39.

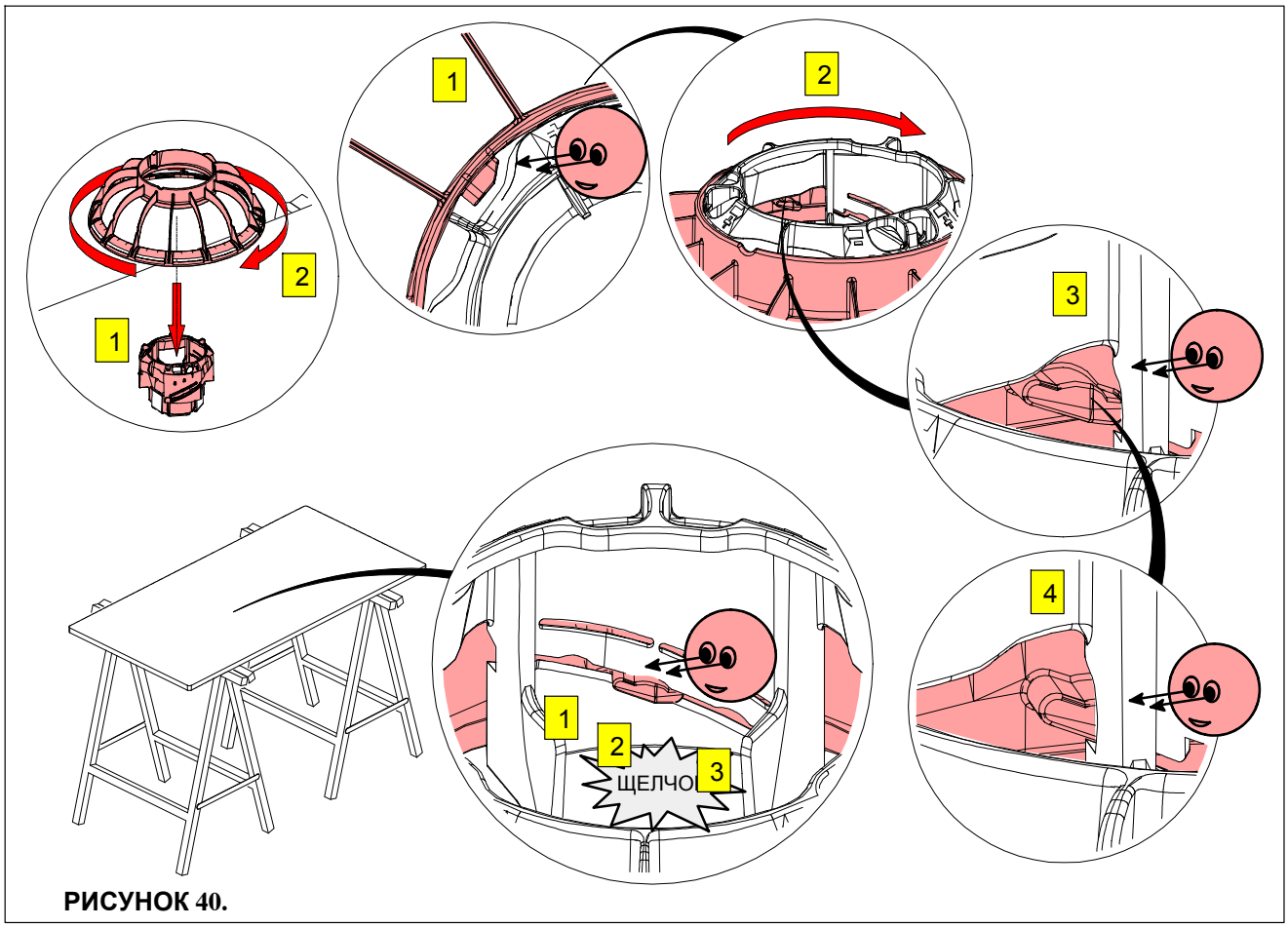

РИСУНОК 40.

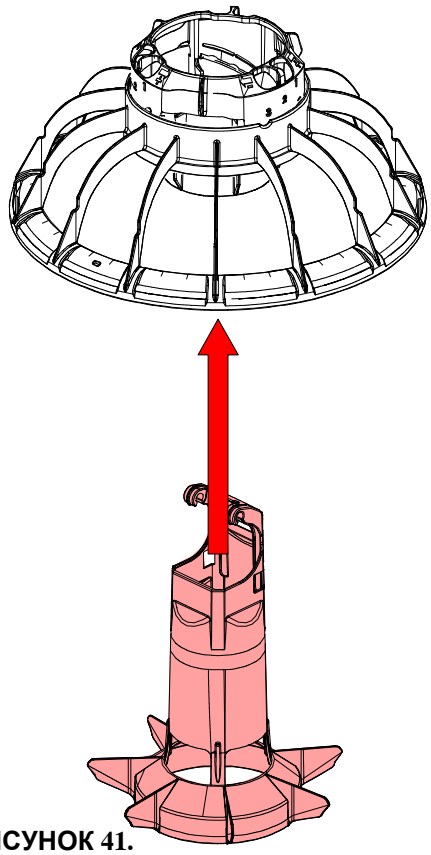

РИСУНОК 41.

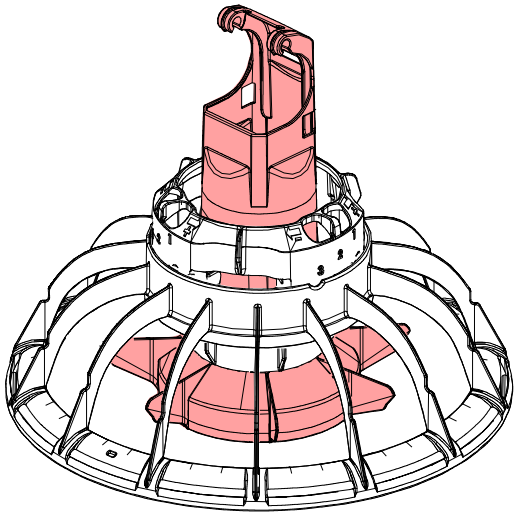

РИСУНОК 42.

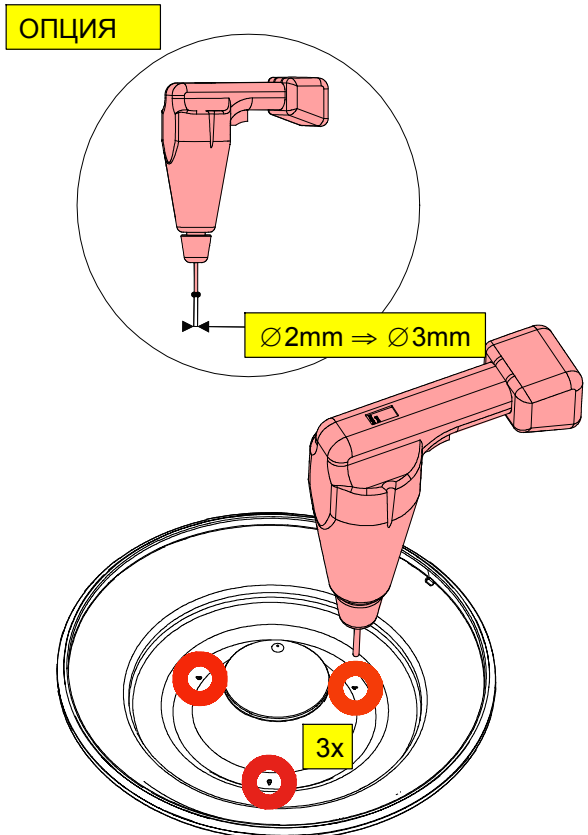

РИСУНОК 43.

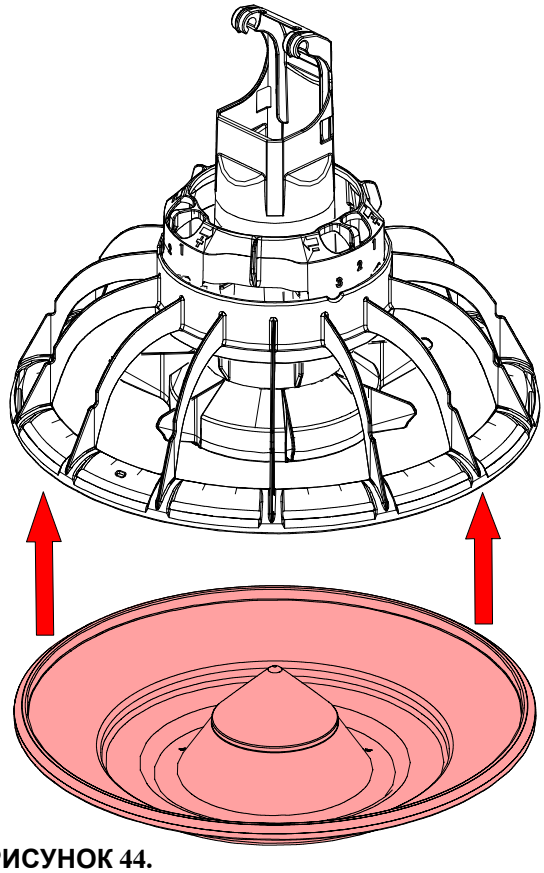

РИСУНОК 44.

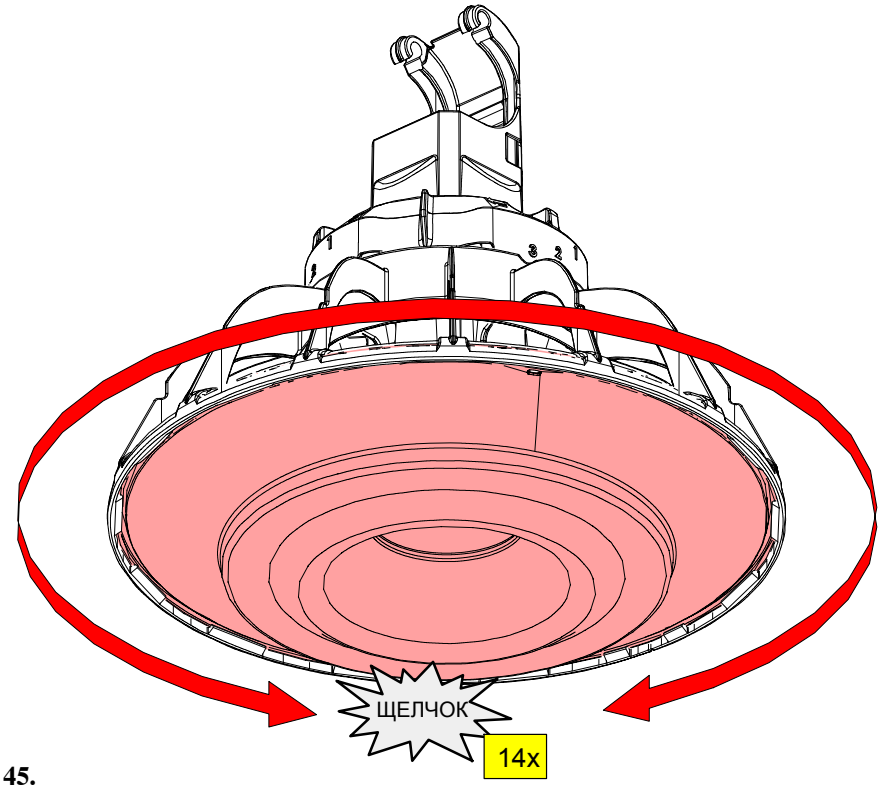

РИСУНОК 45.

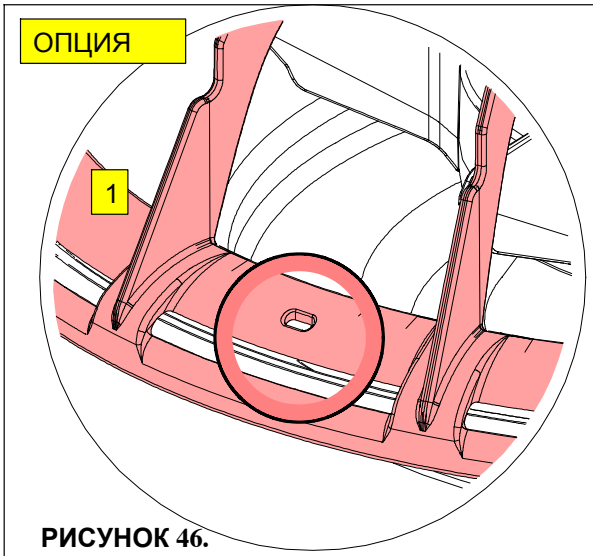

РИСУНОК 46.

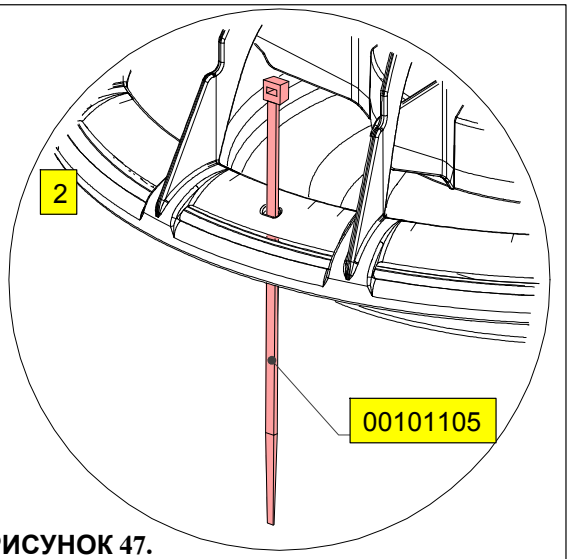

РИСУНОК 47.

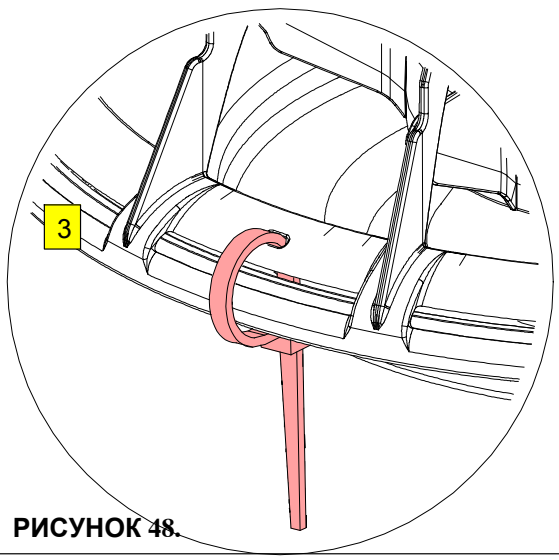

РИСУНОК 48.

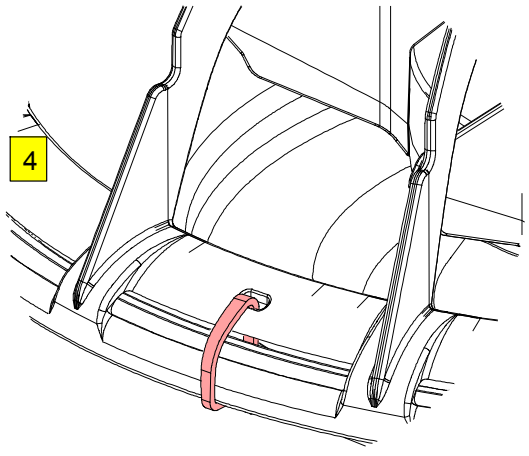

РИСУНОК 49.

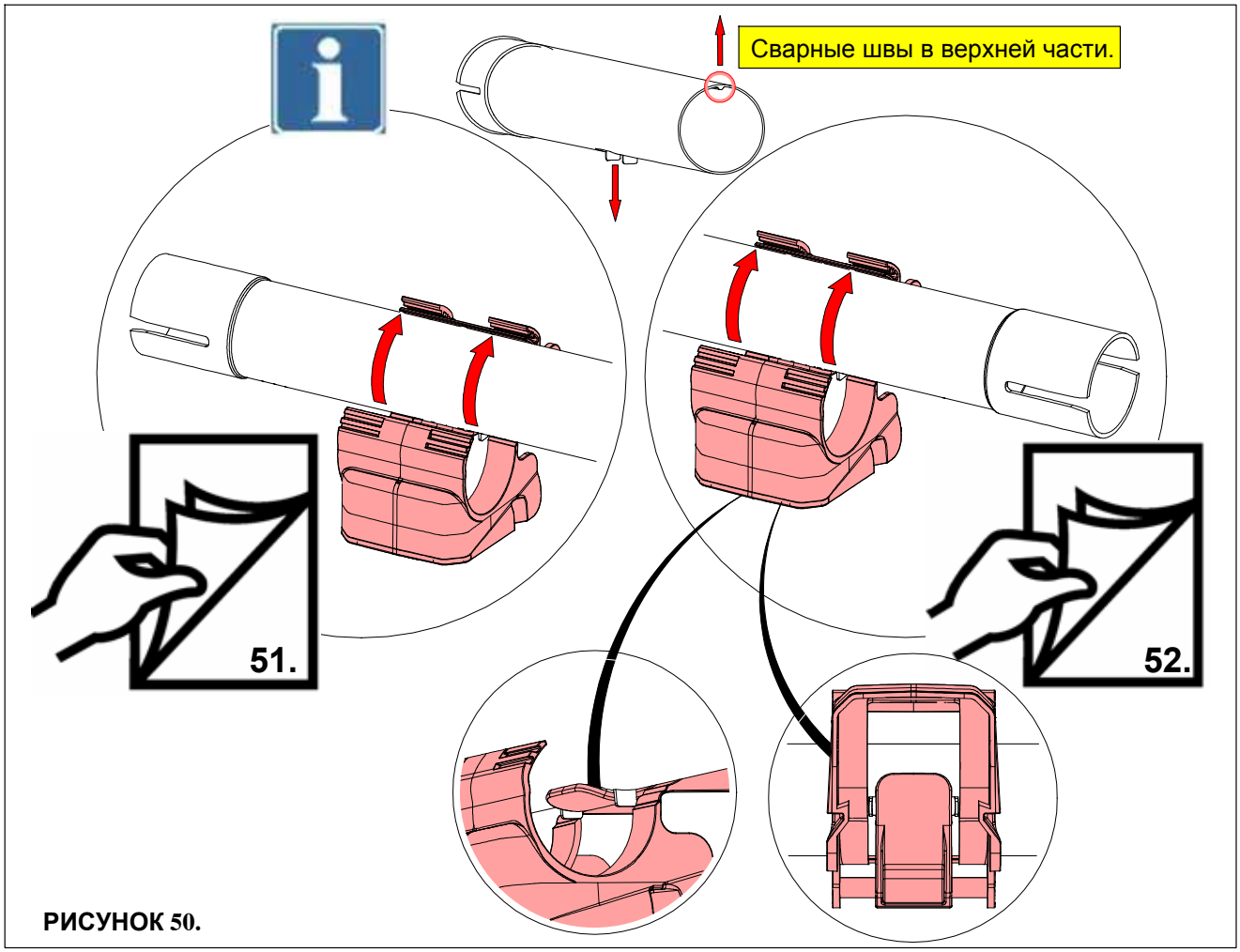

РИСУНОК 50.

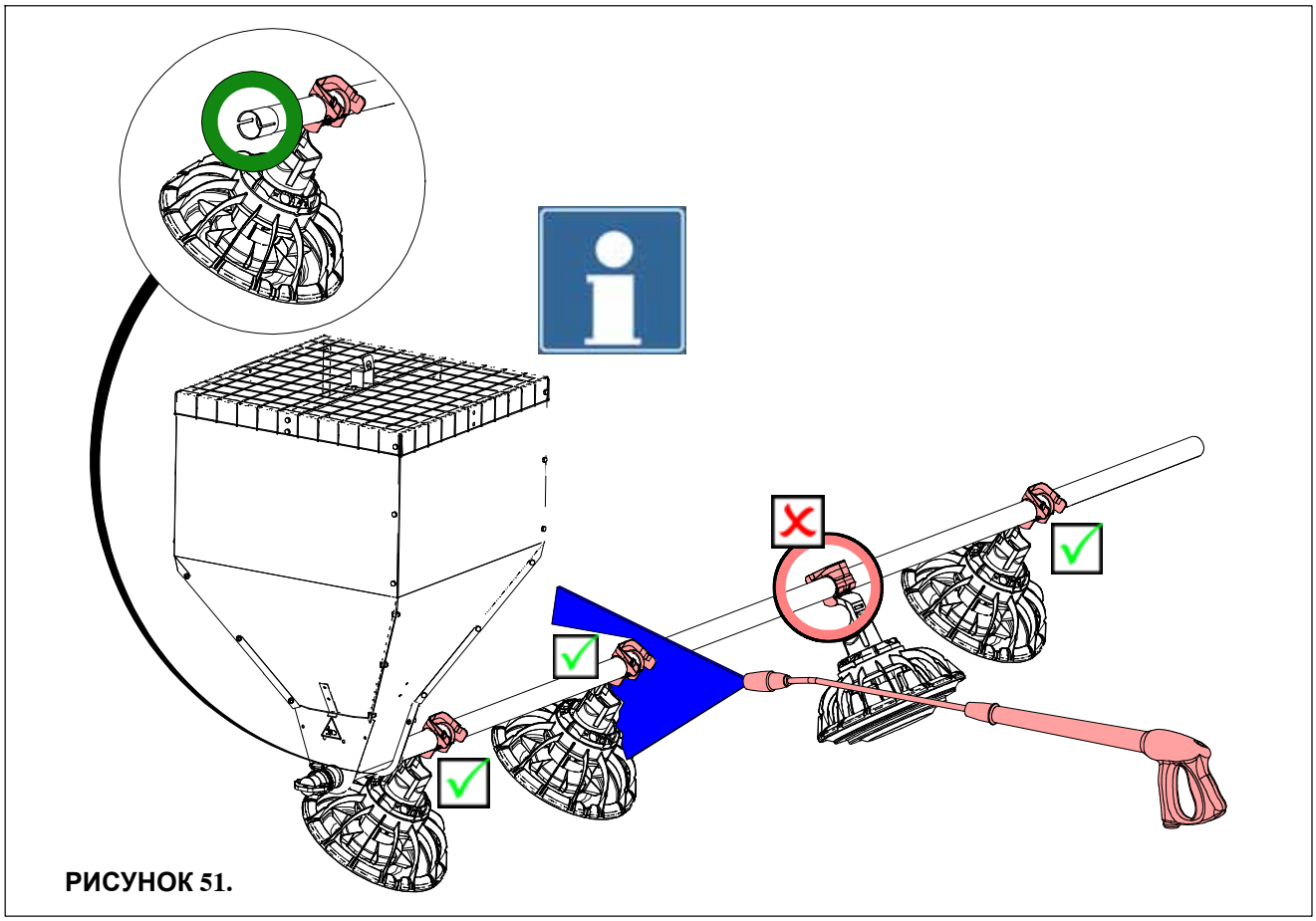

РИСУНОК 51.

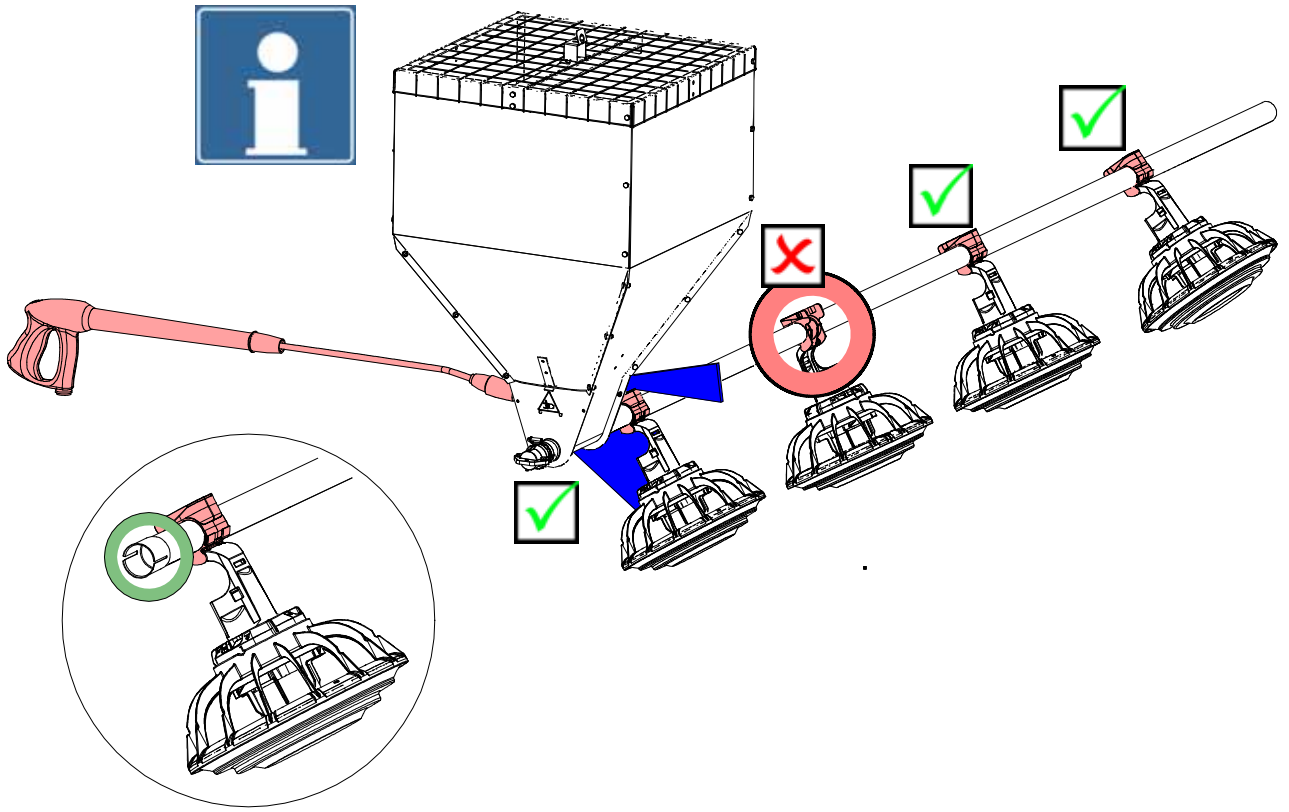

РИСУНОК 52.

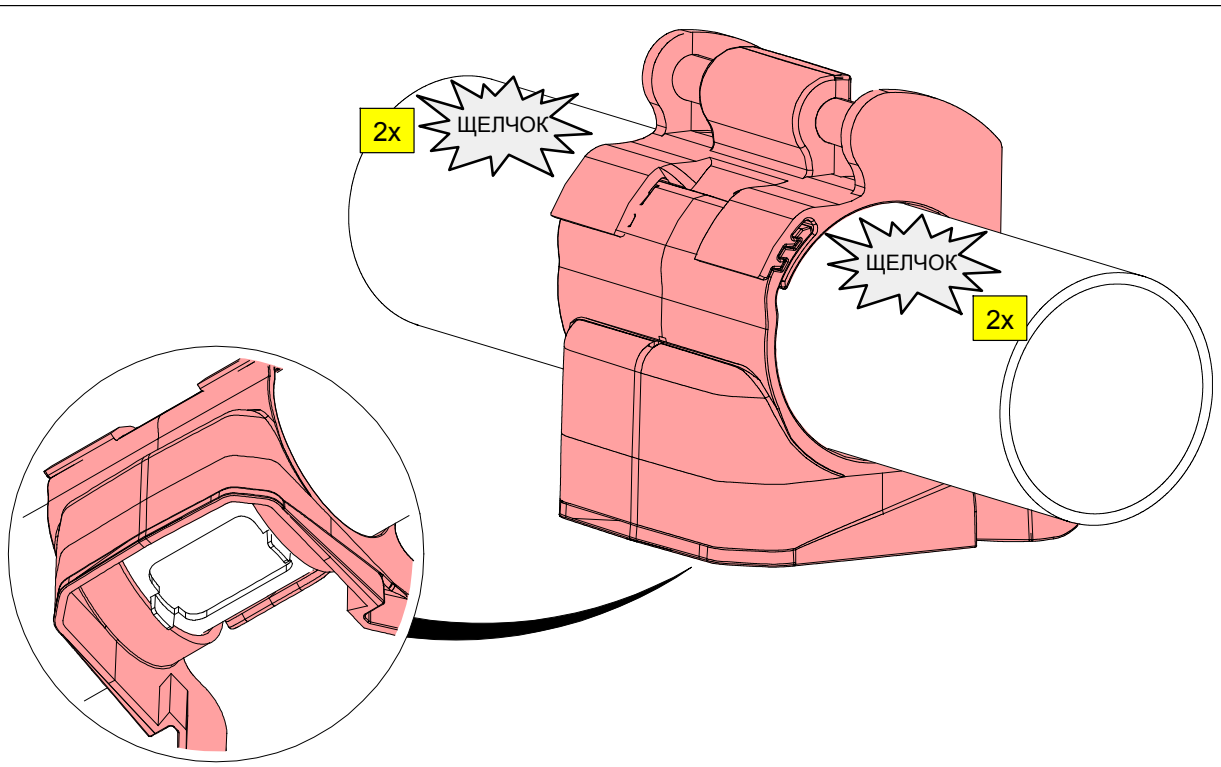

РИСУНОК 53.

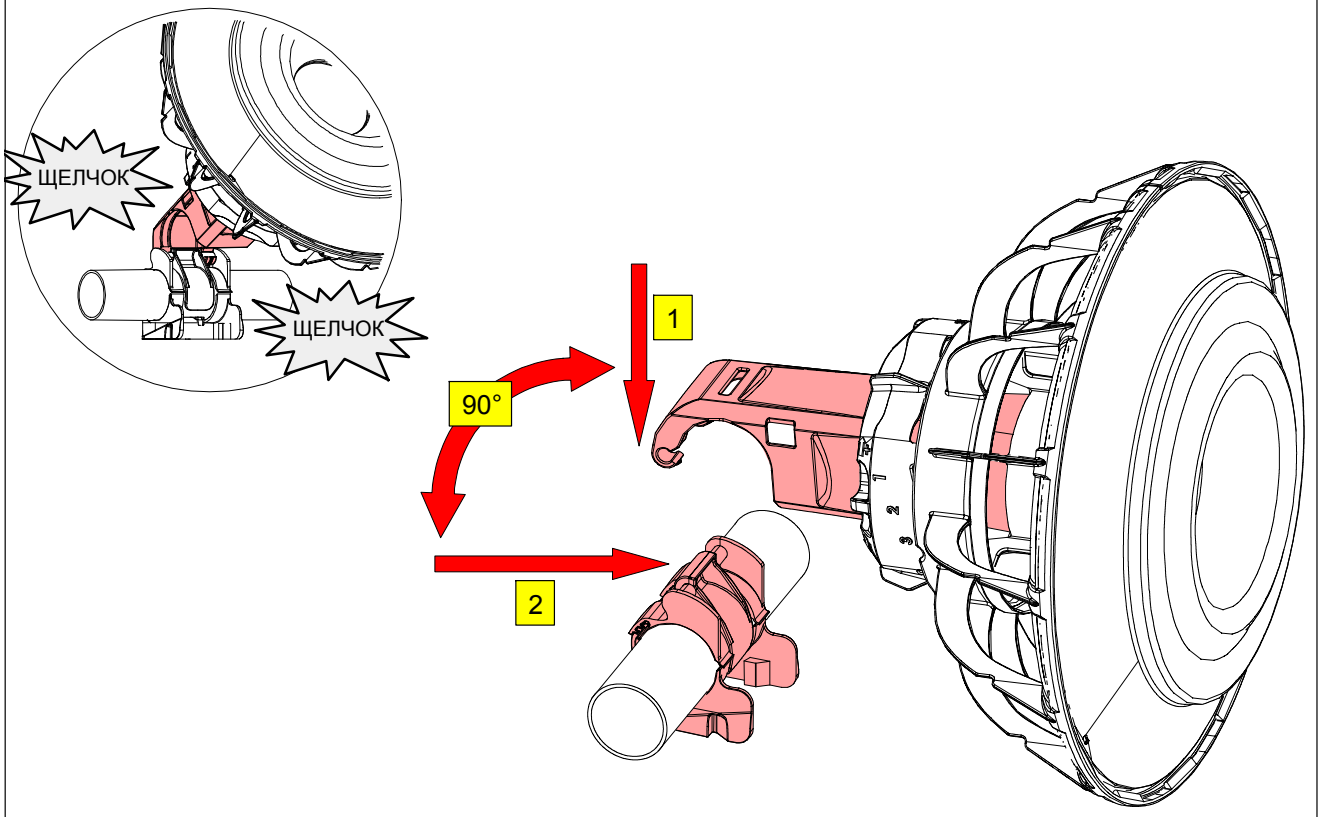

РИСУНОК 54.

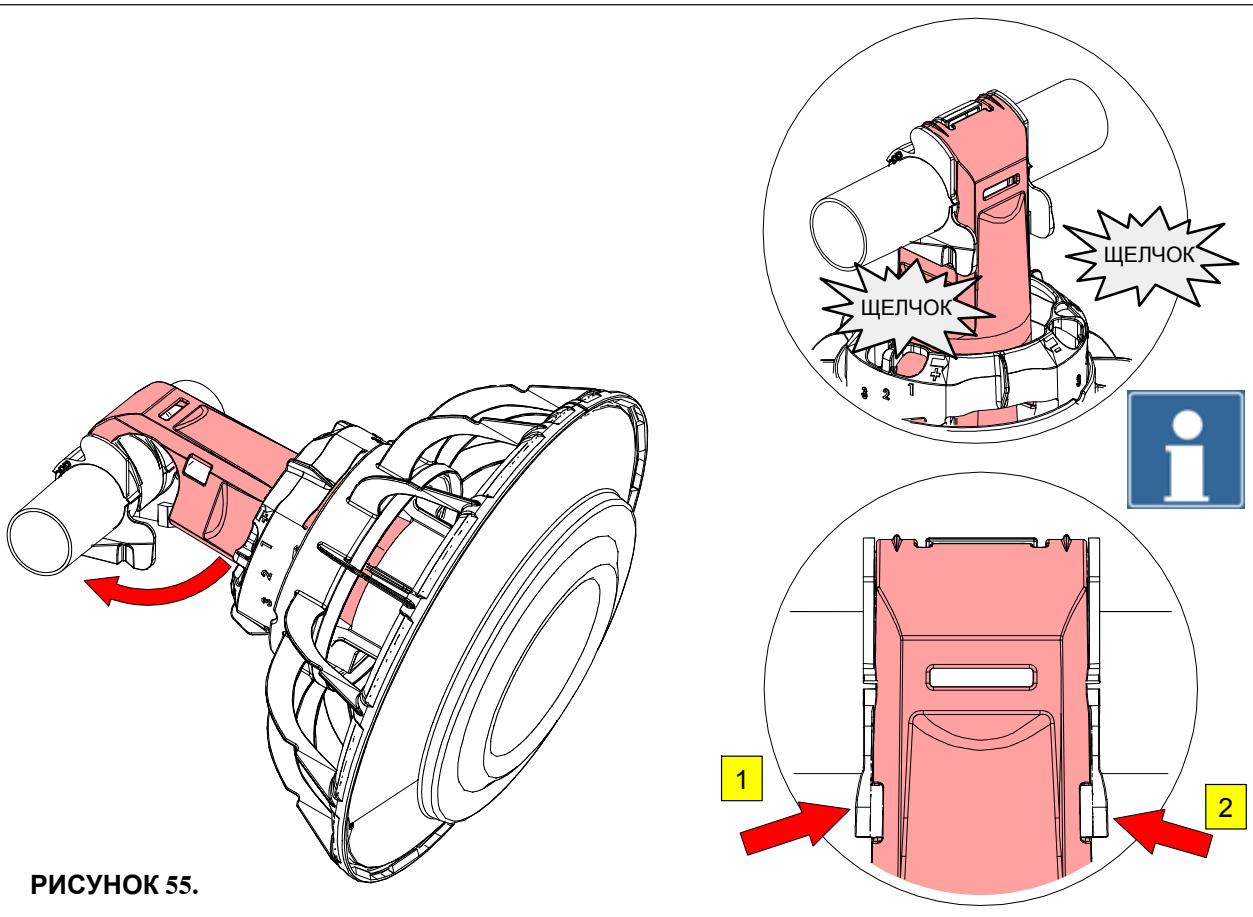

РИСУНОК 55.

MIIMAX ДЛЯ НАПОЛЬНОГО КОРМЛЕНИЯ (АНТИНАСЕСТ)

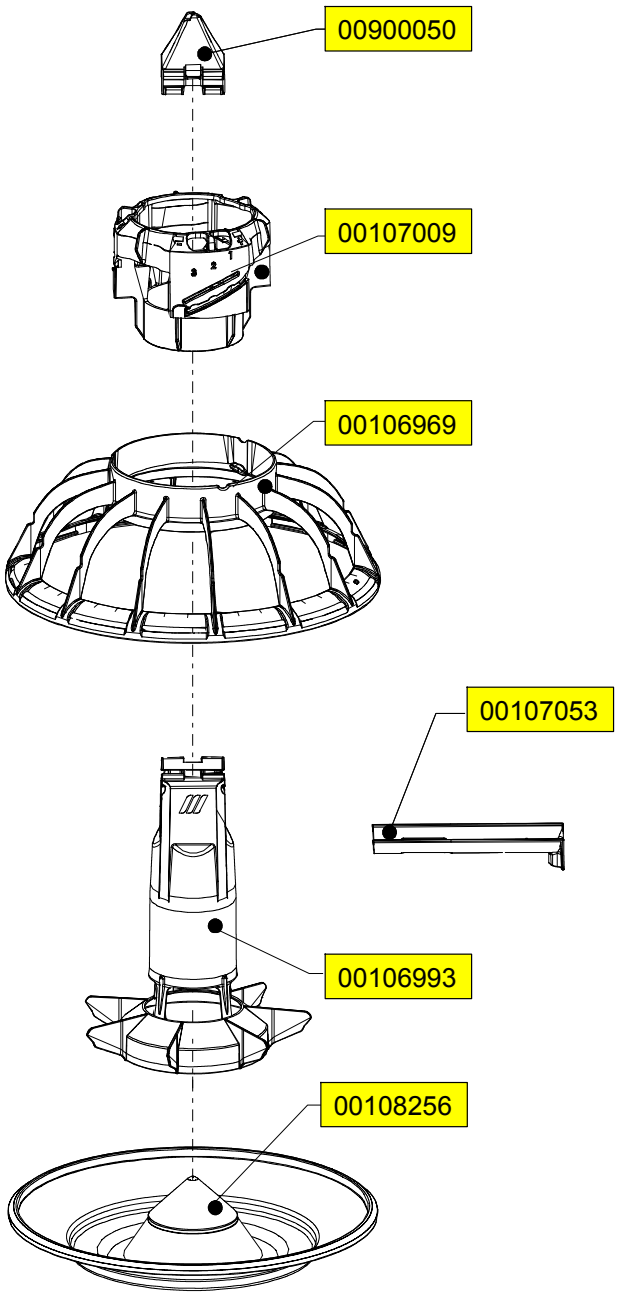

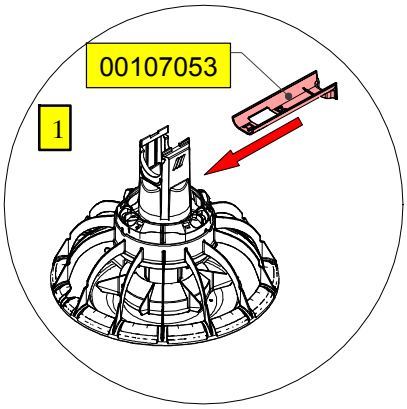

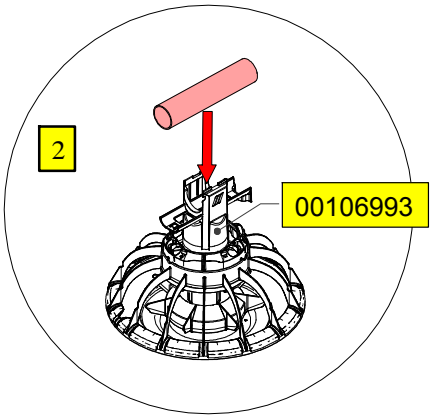

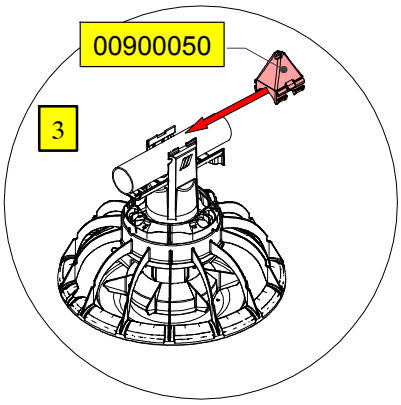

РИСУНОК 56.

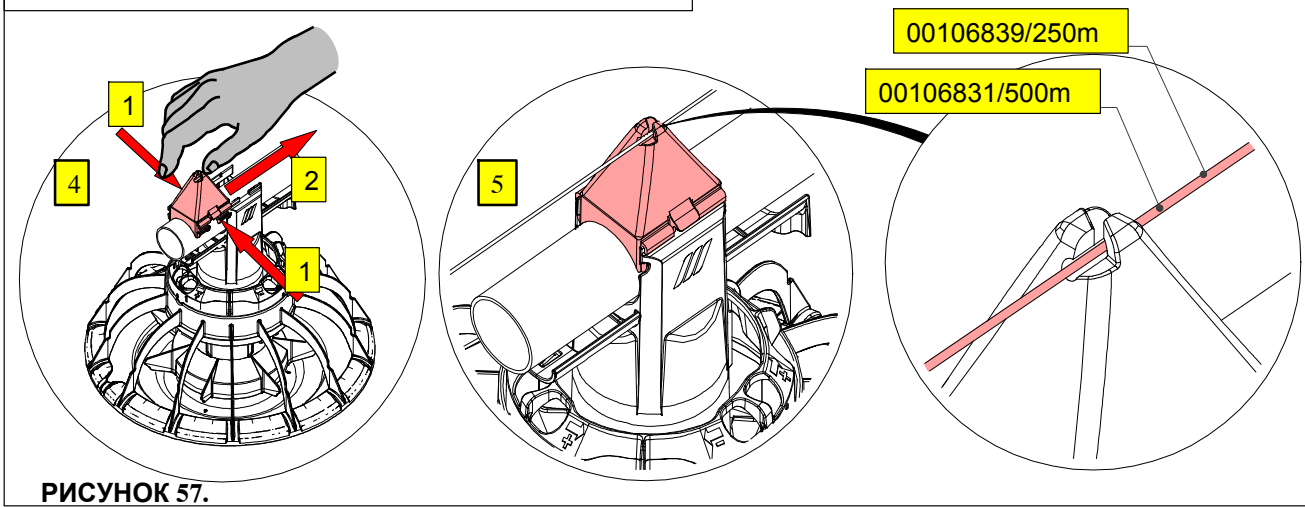

РИСУНОК 57.

MINIMAX ДЛЯ НАПОЛЬНОГО КОРМЛЕНИЯ (АНТИНАСЕСТ)

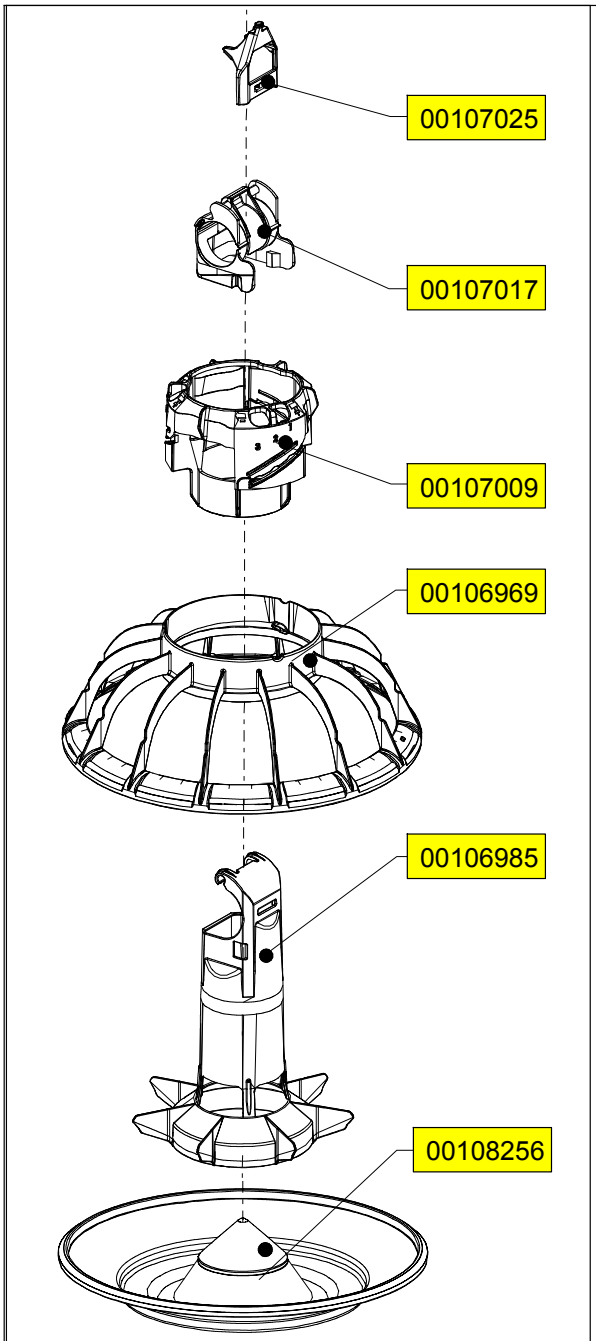

РИСУНОК 58.

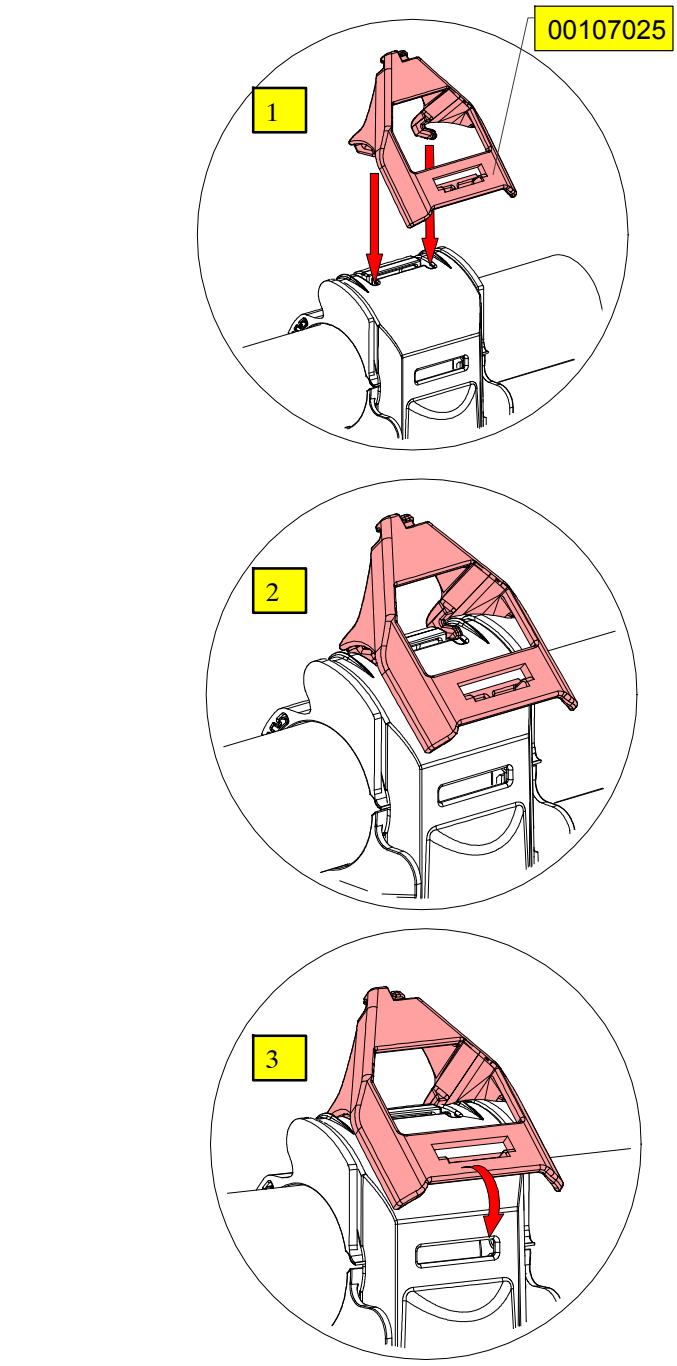

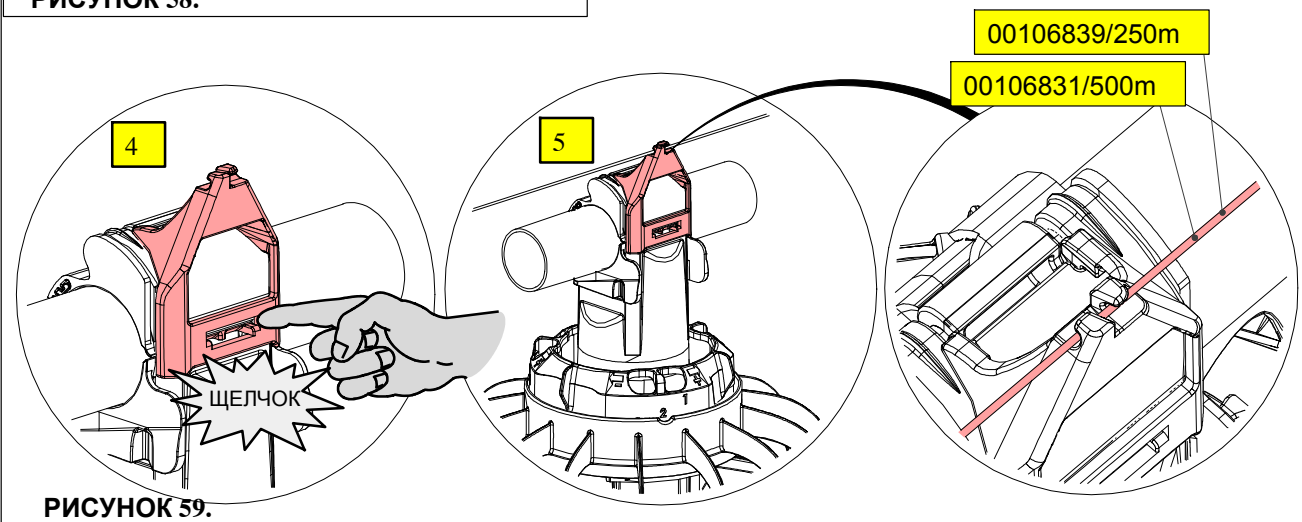

РИСУНОК 59.

КОМПЛ. МОНТ. БЛОКА СБРОСА Д/ПТЕНЦОВ (ДОПОЛНИТЕЛЬНО)

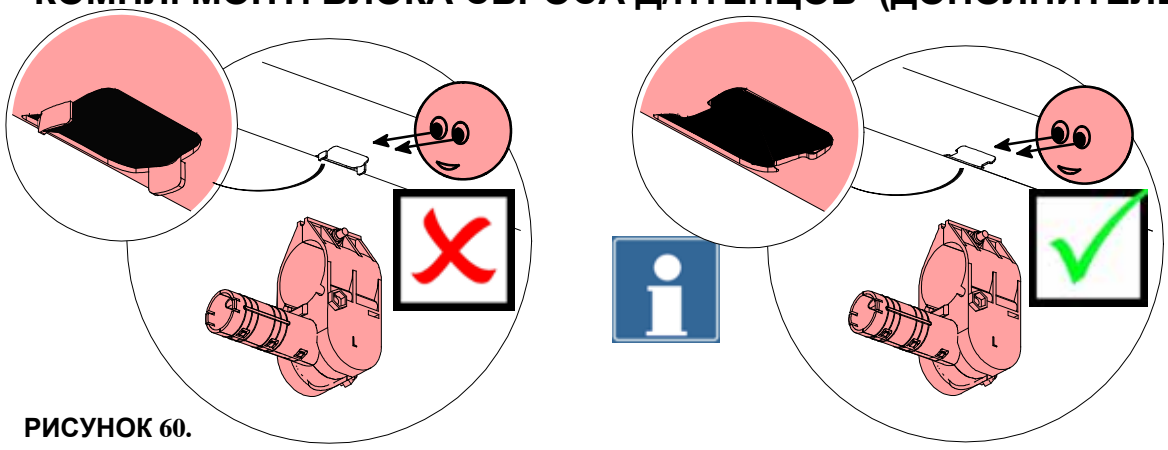

РИСУНОК 60.

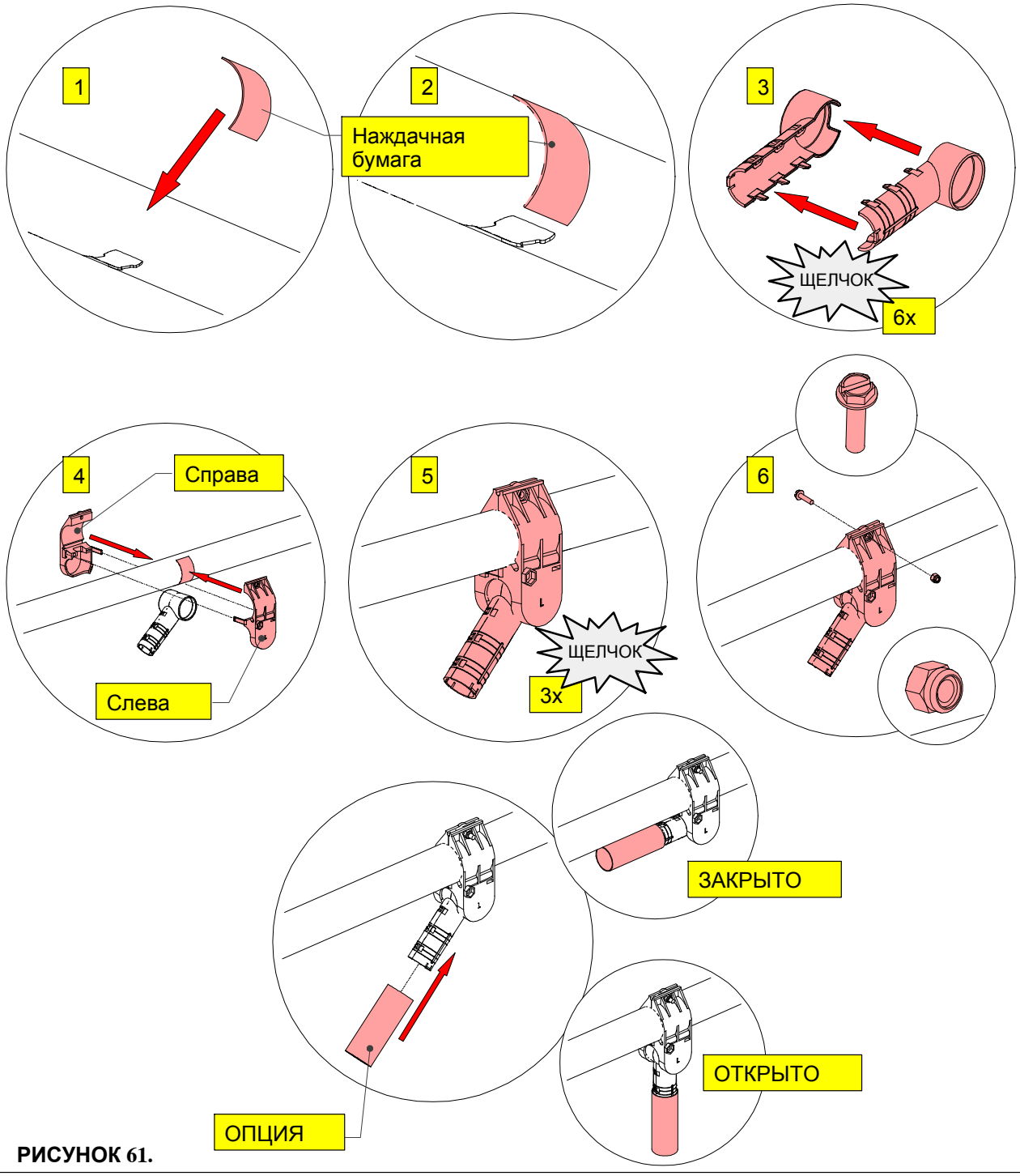

РИСУНОК 61.

УСТАНОВКА ЗАКРЫВАЮЩЕЙ ЗАСЛОНКИ

ЧАСТИЧНЫЙ ЗАПУСК - ЗАДНЯЯ ЧАСТЬ

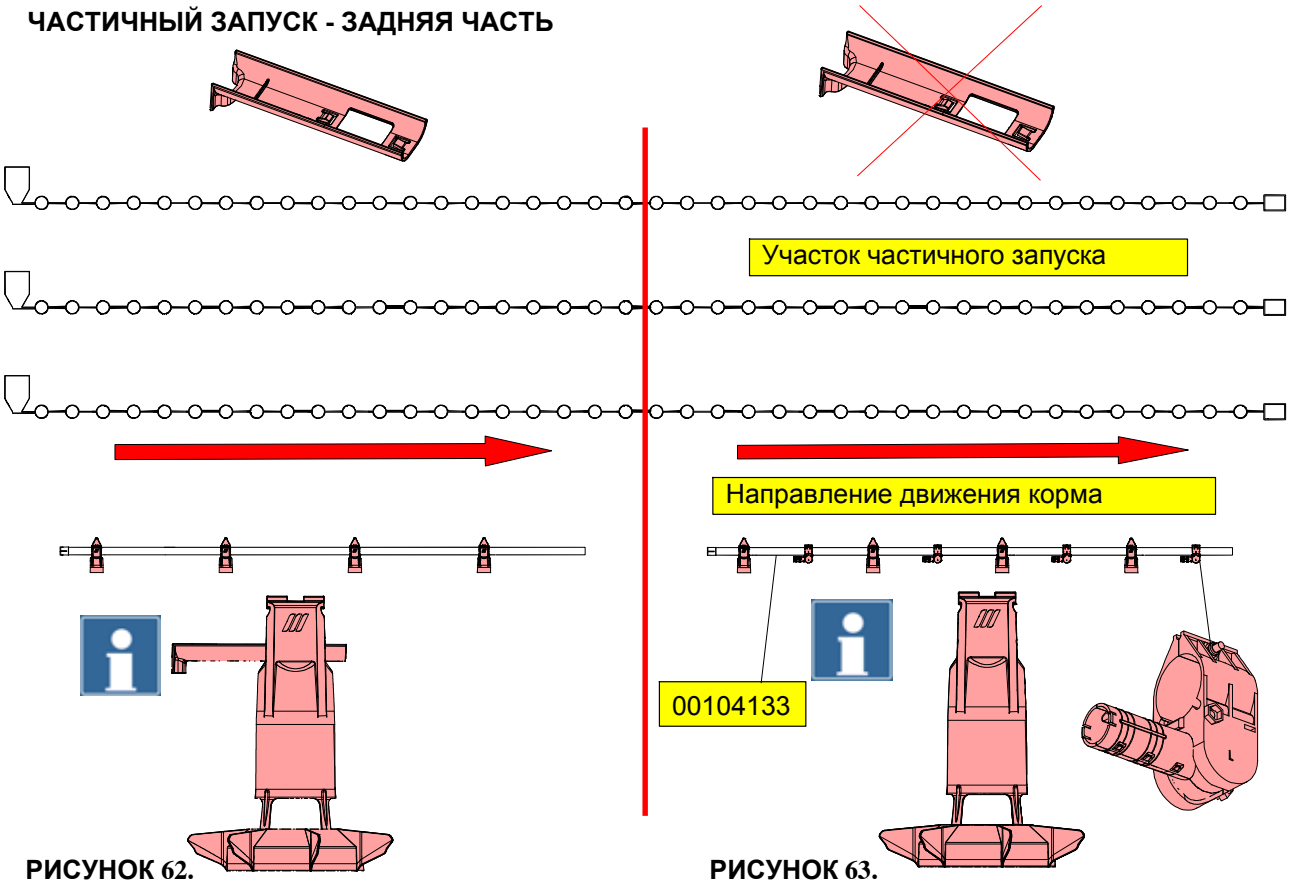

РИСУНОК 62.

РИСУНОК 63.

ЧАСТИЧНЫЙ ЗАПУСК - ПЕРЕДНЯЯ ЧАСТЬ

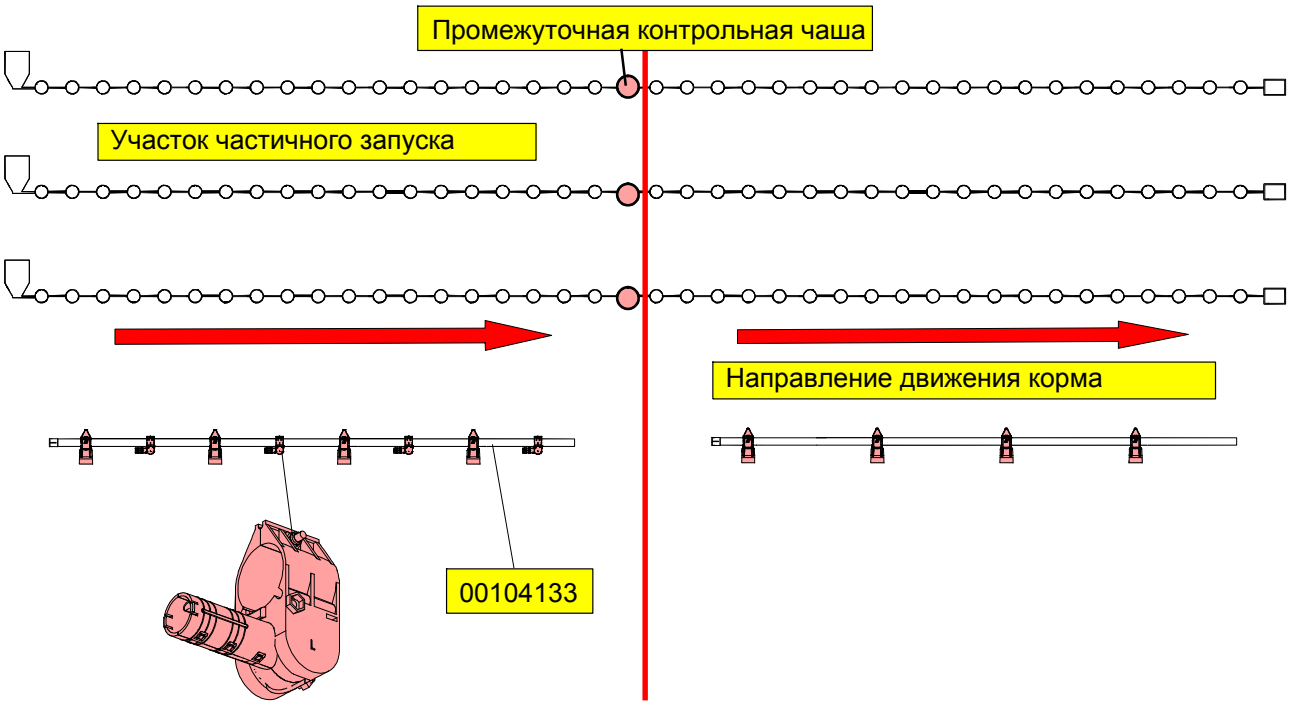

РИСУНОК 64.

РИСУНОК 65.

ВЫРАЩИВАНИЕ НА ВСЕЙ ПЛОЩАДИ

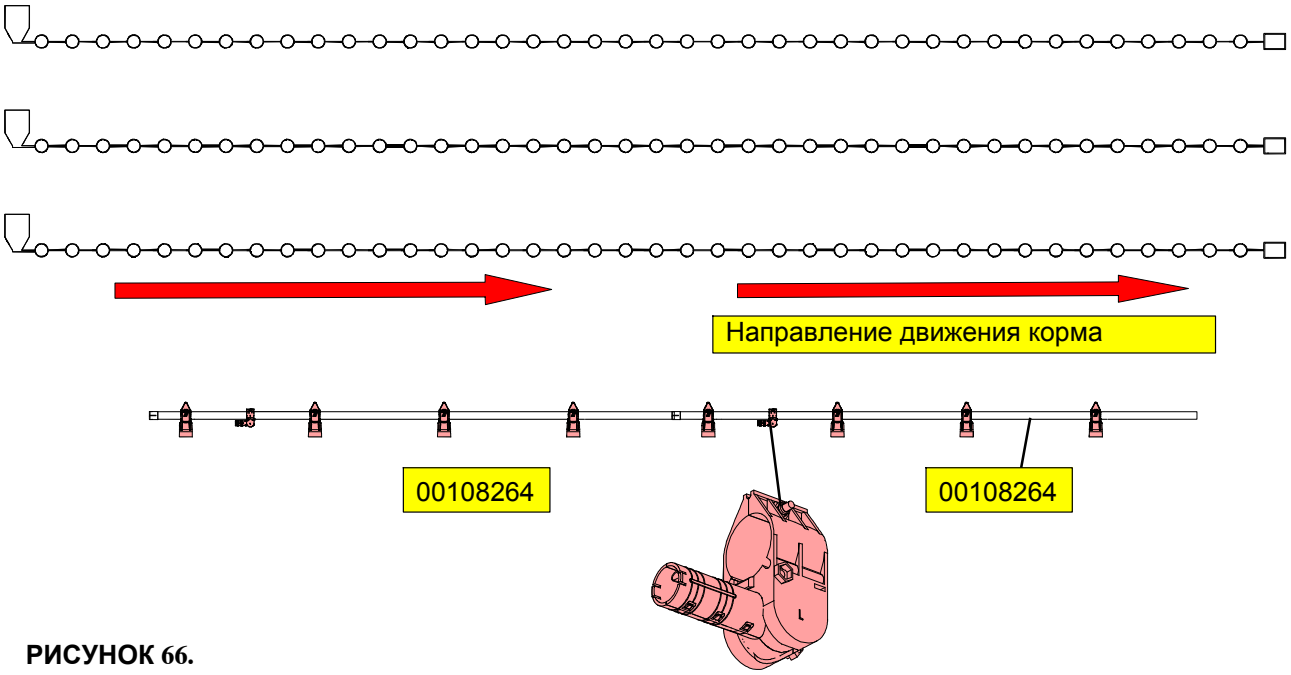

РИСУНОК 66.

УСТАНОВКА ЛИНИИ КОРМУШЕК

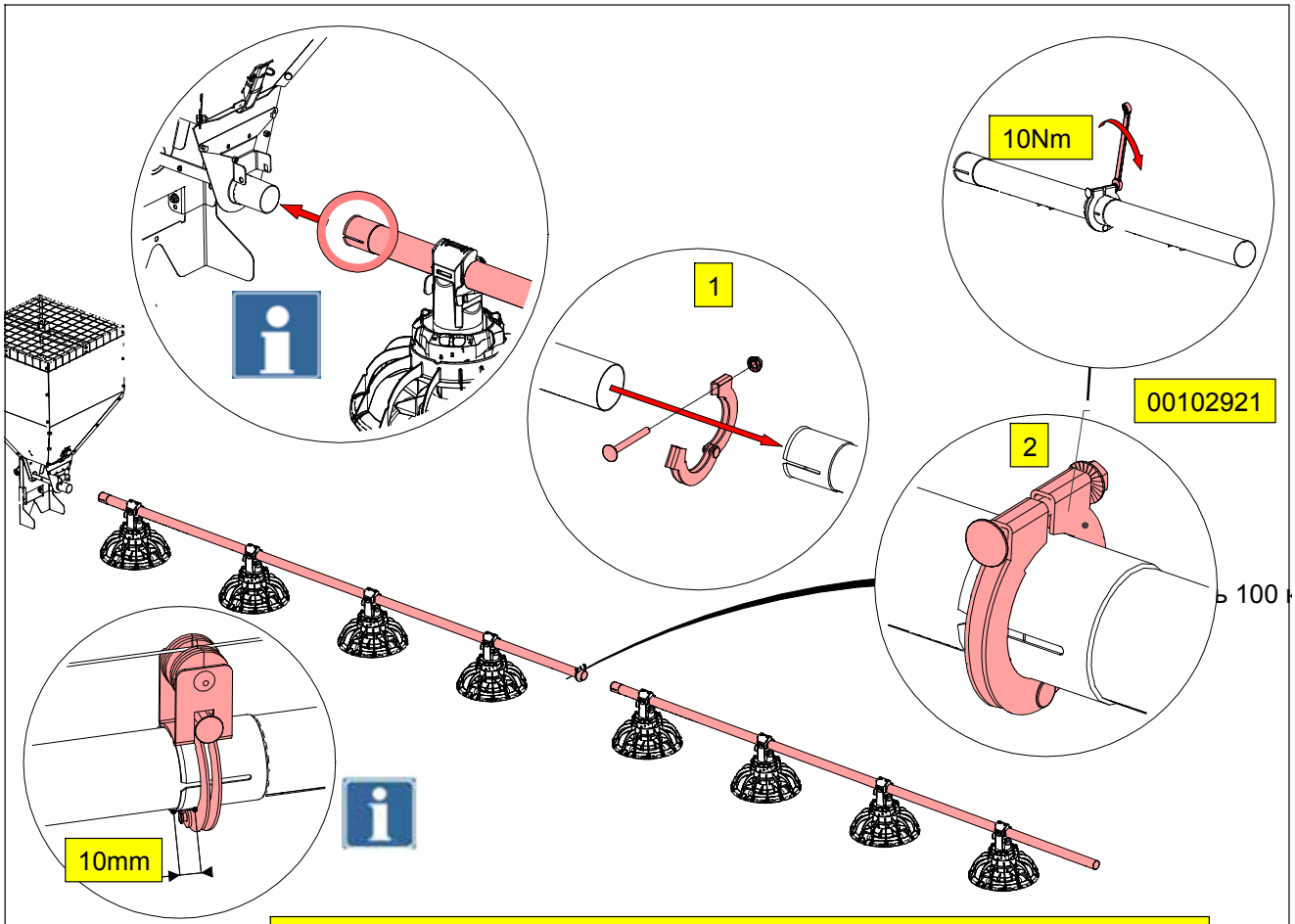

РИСУНОК 67. УСТАНОВИТЕ АНКЕРНУЮ СКОБУ: через каждые 3 трубы.

Начните подвешивание от центральной лебёдки.
Продолжайте в обе стороны, чтобы подвесить всю линию кормушек.

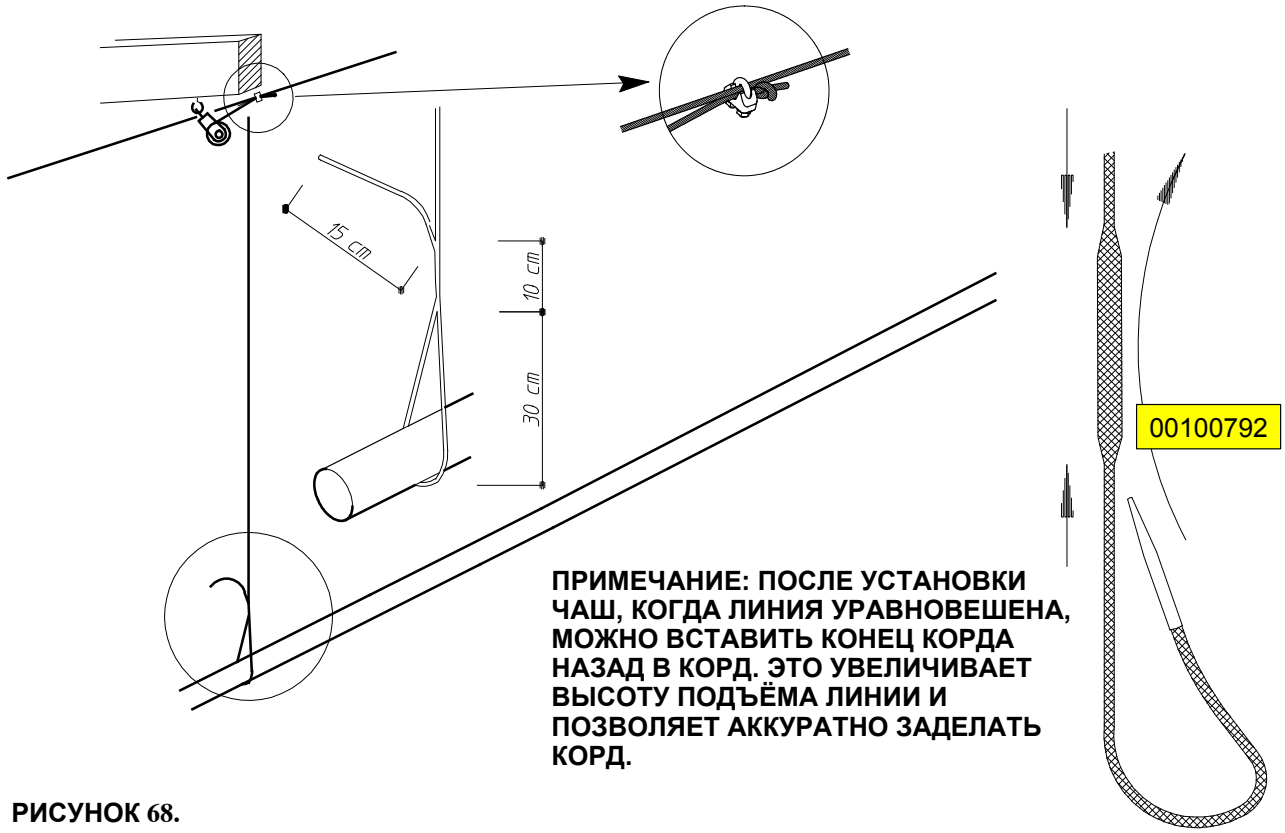

ПРИМЕЧАНИЕ: ПОСЛЕ УСТАНОВКИ ЧАШ, КОГДА ЛИНИЯ УРАВНОВЕШЕНА, МОЖНО ВСТАВИТЬ КОНЕЦ КОРДА НАЗАД В КОРД. ЭТО УВЕЛИЧИВАЕТ ВЫСОТУ ПОДЪЁМА ЛИНИИ И ПОЗВОЛЯЕТ АККУРАТНО ЗАДЕЛАТЬ КОРД.

РИСУНОК 68.

СНАЧАЛА ПОДВЕСЬТЕ ВСЕ ТРОСЫ ПОД НЕБОЛЬШИМ НАТЯЖЕНИЕМ.

ДОПОЛНИТЕЛЬНО:

Трос 3/32" (00106887/250M - 00106895/500M).

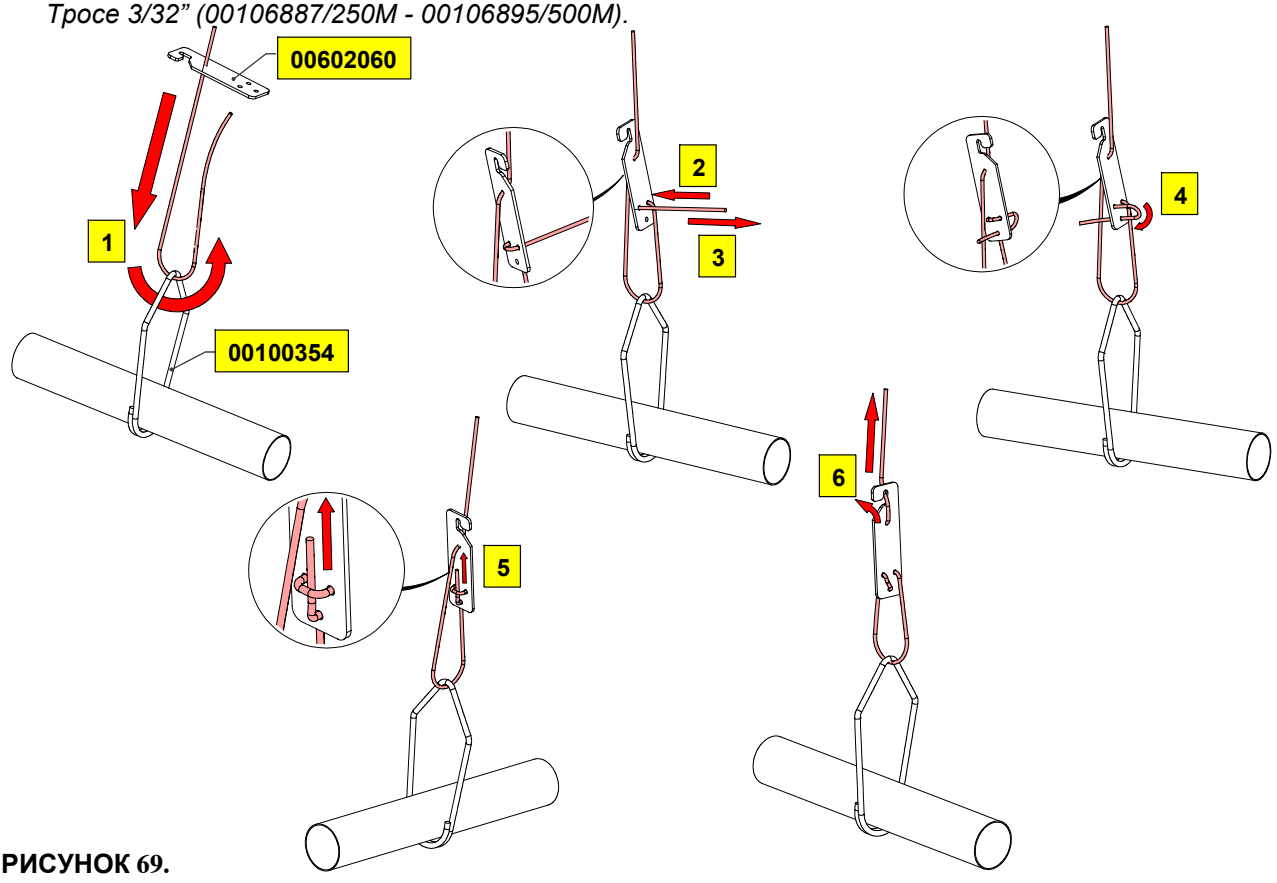

РИСУНОК 69.

УСТАНОВКА ПРОМЕЖУТОЧНОЙ КОНТРОЛЬНОЙ ЧАШИ

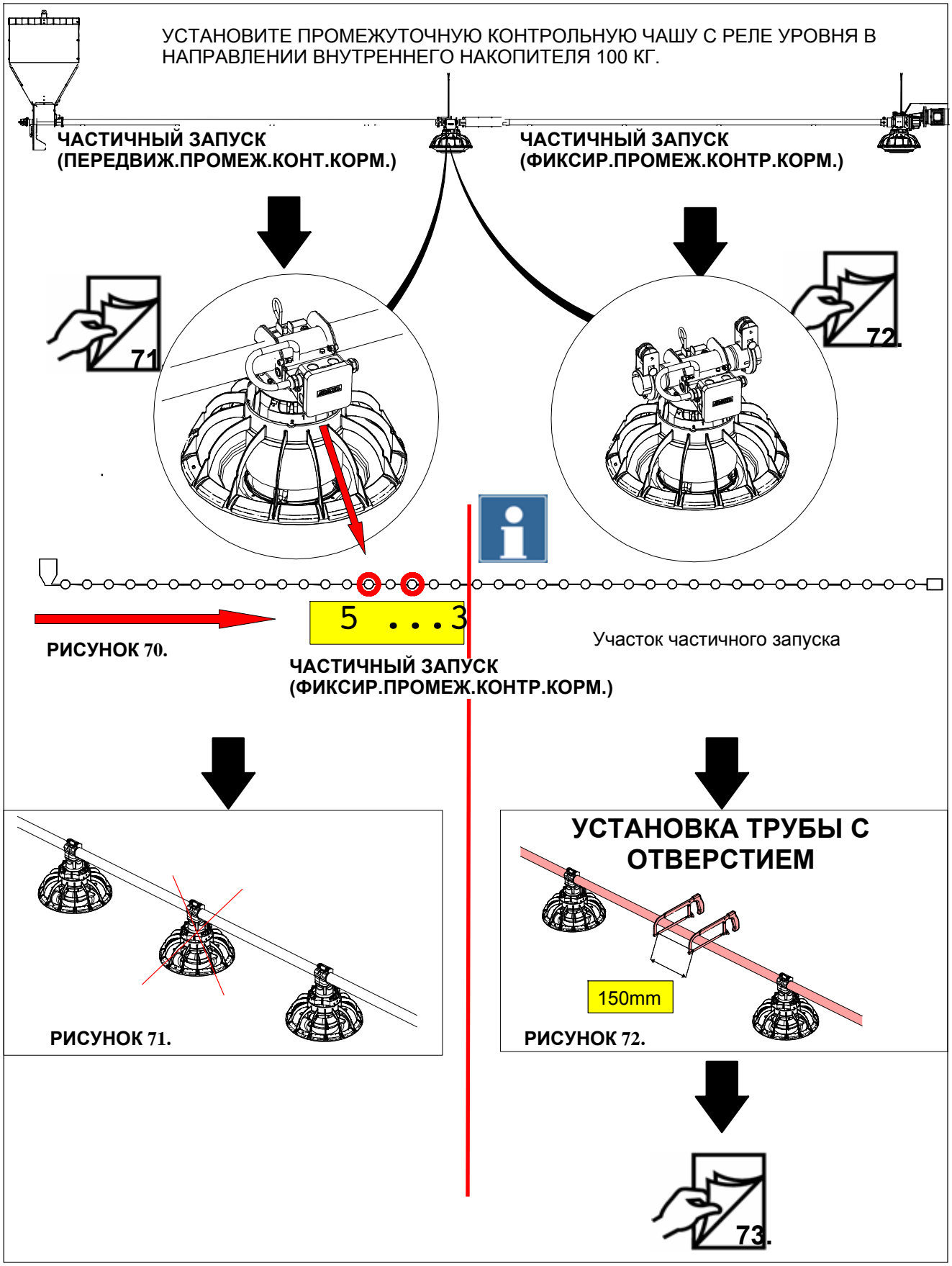

РИСУНОК 70.

РИСУНОК 71.

РИСУНОК 72.

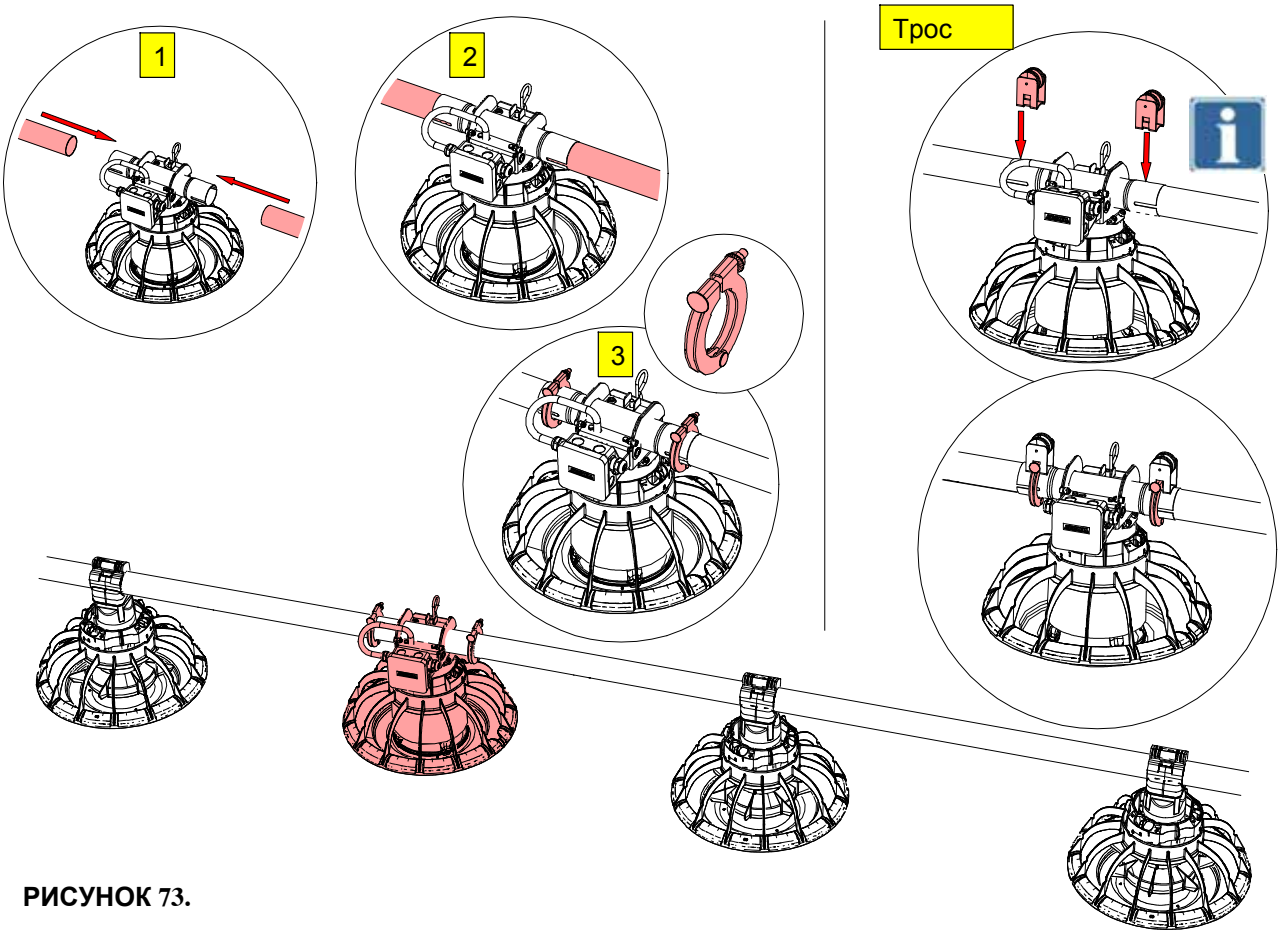

РИСУНОК 73.

ПРОМЕЖУТОЧНЫЙ БЛОК УПРАВЛЕНИЯ НА ПАНЕЛИ УПРАВЛЕНИЯ

Для «легкого использования» и/или переключения из режима использования части помещения в режим использования всего помещения можно воспользоваться промежуточным блоком управления на панели управления (дополнительно).

Использование:	Положение переключателя.
1 промежуточный блок управления.	1 и 2
2 промежуточных блоков управления.	1 или 2, в зависимости от зоны для насиживания яиц в помещении.
блок управления с датчиком (на конце).	**E**

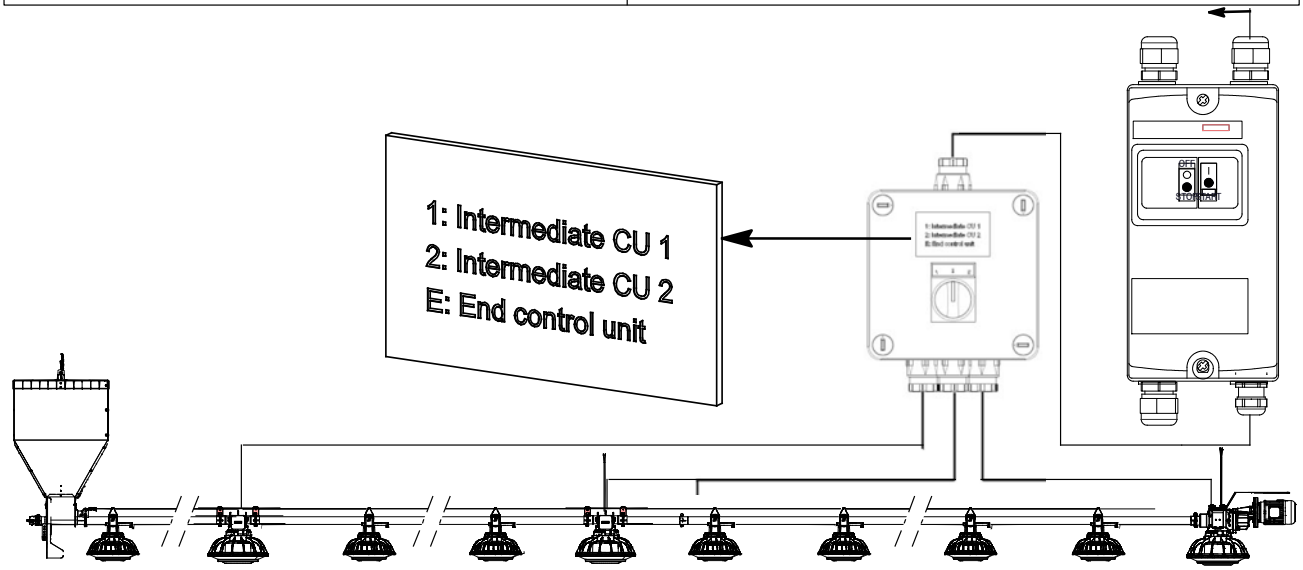

РИСУНОК 74.

ЗАГРУЗОЧНАЯ ВОРОНКА

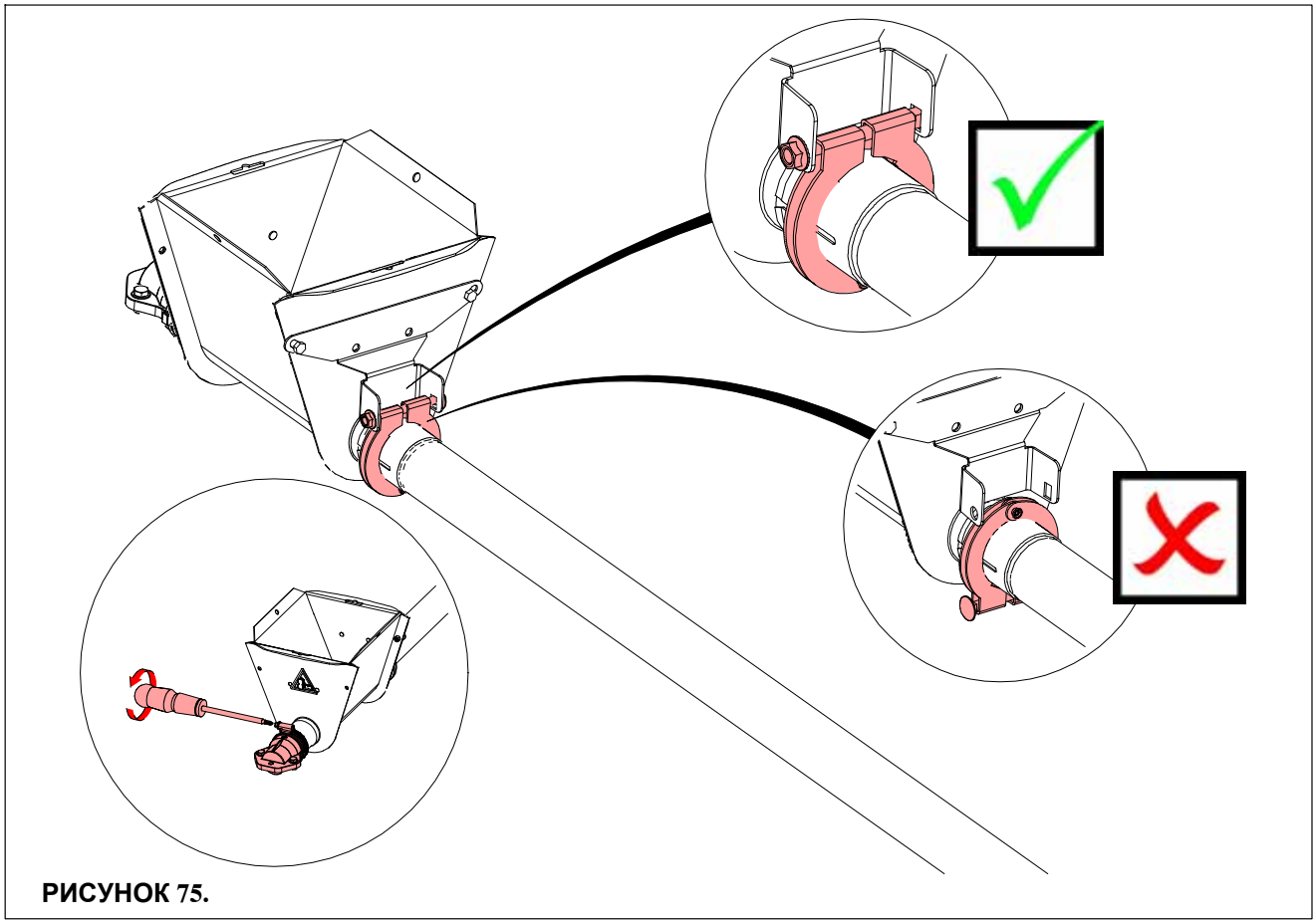

РИСУНОК 75.

ОПЦИЯ: ОПОРА ДЛЯ ВОРОНКИ В ЛИНИИ

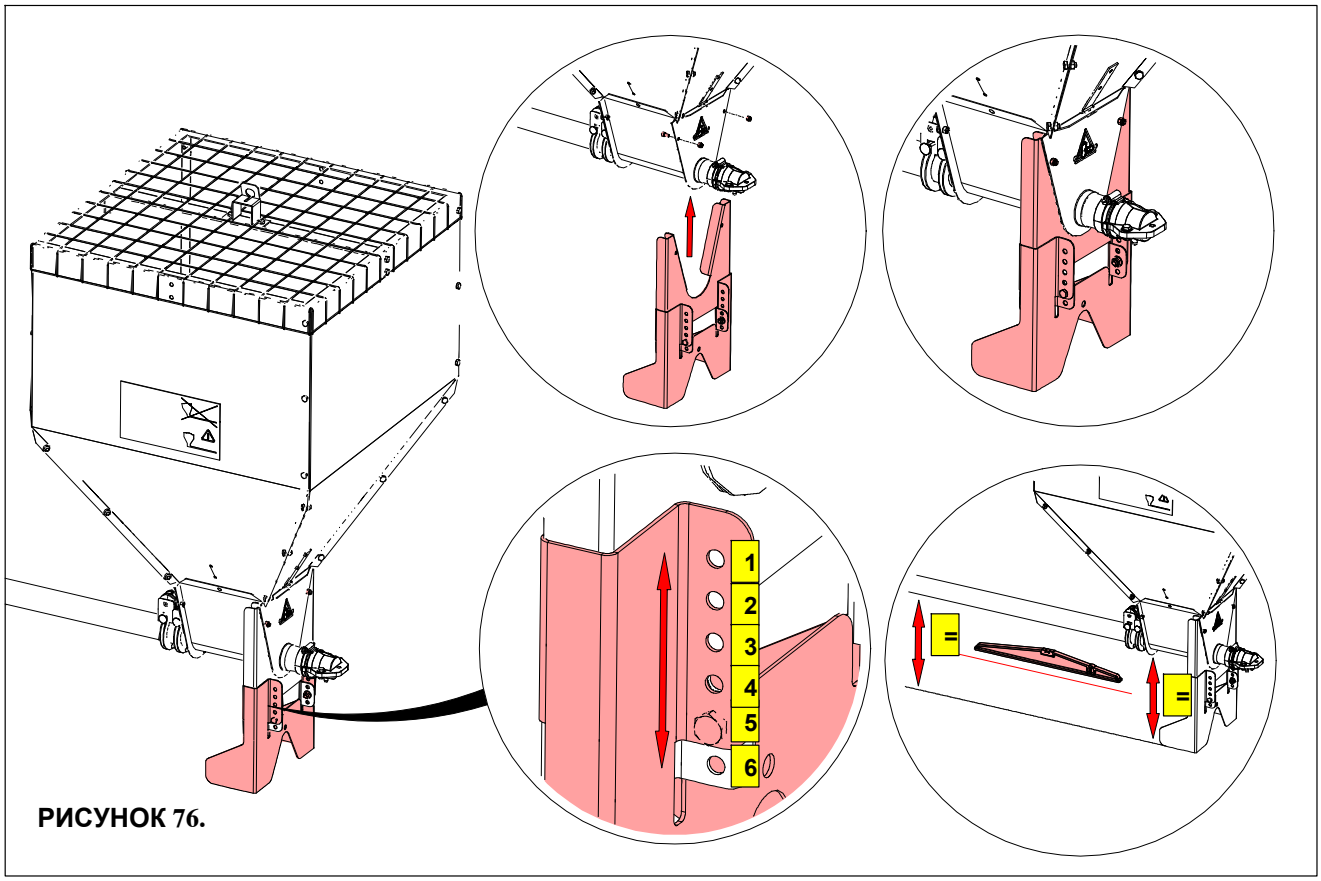

РИСУНОК 76.

УСТАНОВКА И ПОДВЕСКА ВНУТРЕННЕГО НАКОПИТЕЛЯ 100 КГ

Установите как показано на стр. II- 14

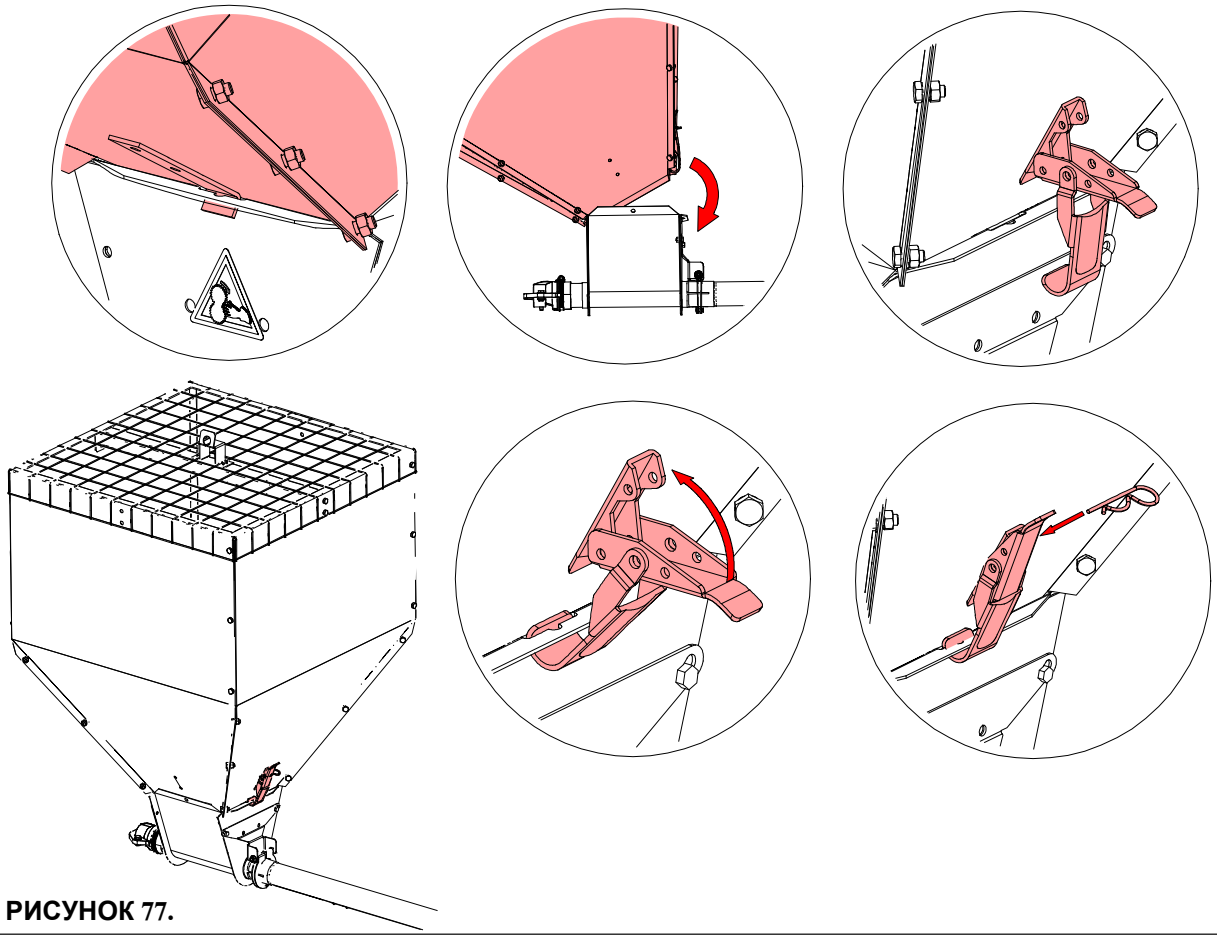

РИСУНОК 77.

РЕГУЛИРОВКА ВЫСОТЫ ВНУТРЕННЕГО НАКОПИТЕЛЯ 100 КГ

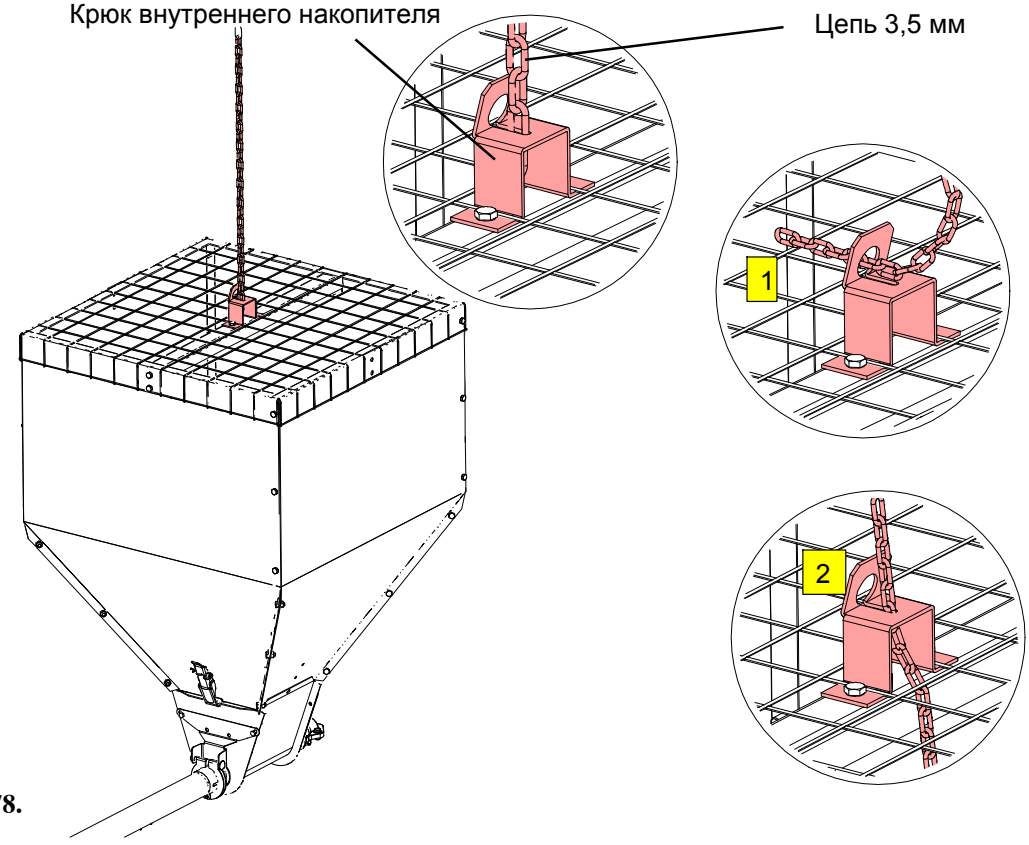

РИСУНОК 78.

КОНТР.КОРМУШКА

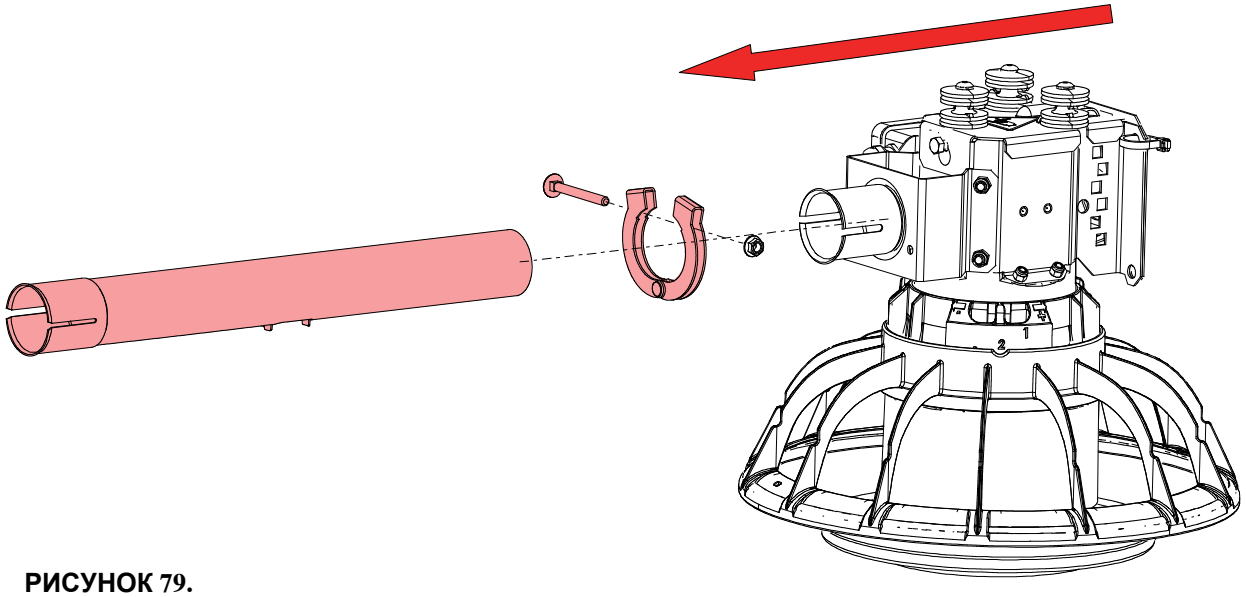

РИСУНОК 79.

ПОДВЕСКА БЛОКА ПИТАНИЯ

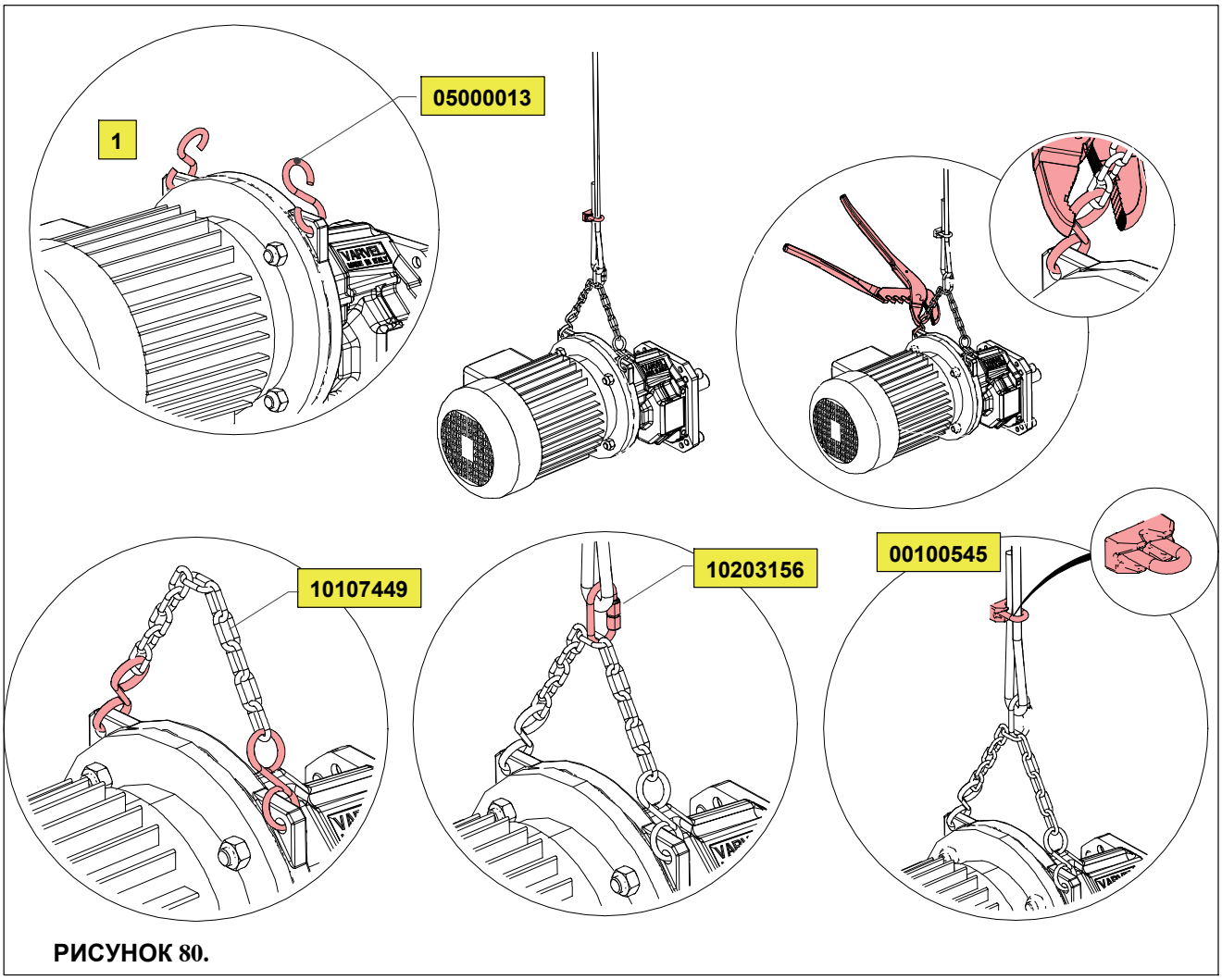

РИСУНОК 80.

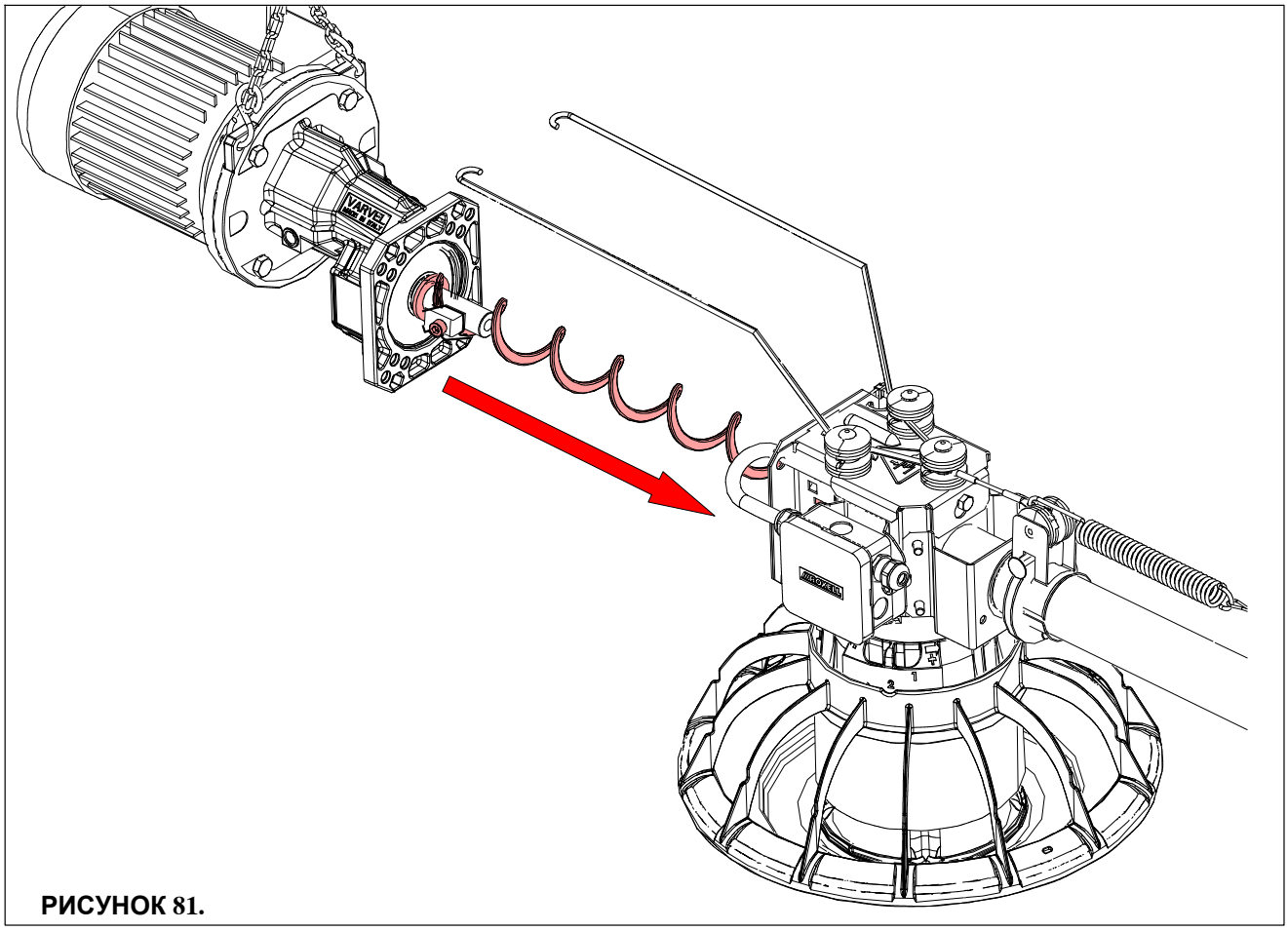

РИСУНОК 81.

УСТАНОВКА ШНЕКА

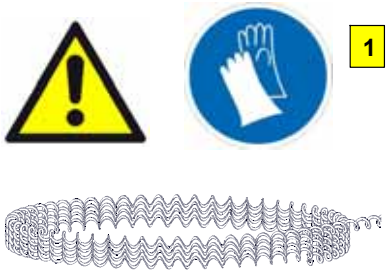

ОСТОРОЖНО: ШНЕК НЕ ДОЛЖЕН РАСКРУЧИВАТЬСЯ!

РИСУНОК 82.

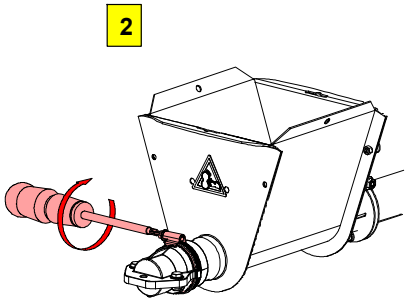

РИСУНОК 83.

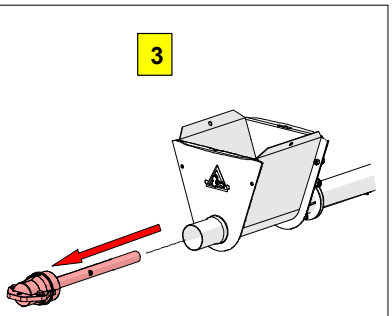

РИСУНОК 84.

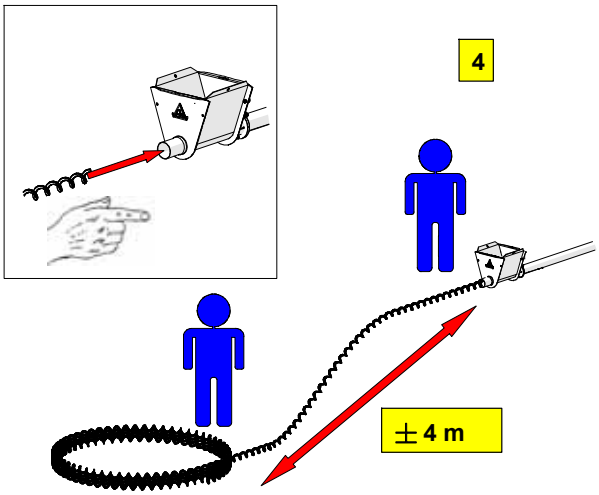

РИСУНОК 85.

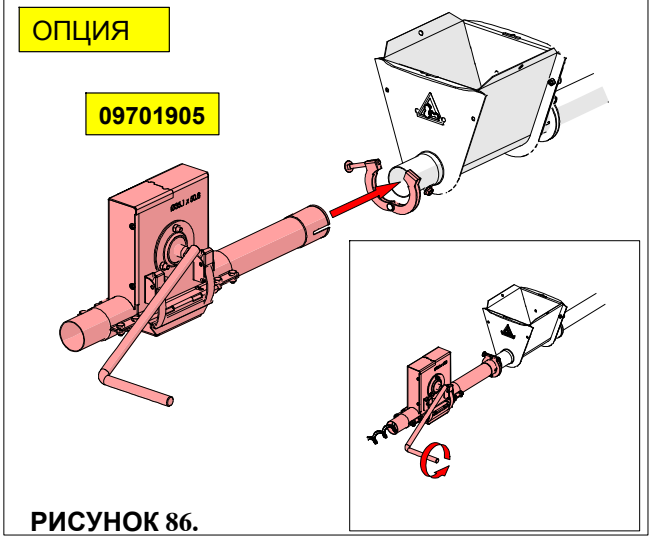

РИСУНОК 86.

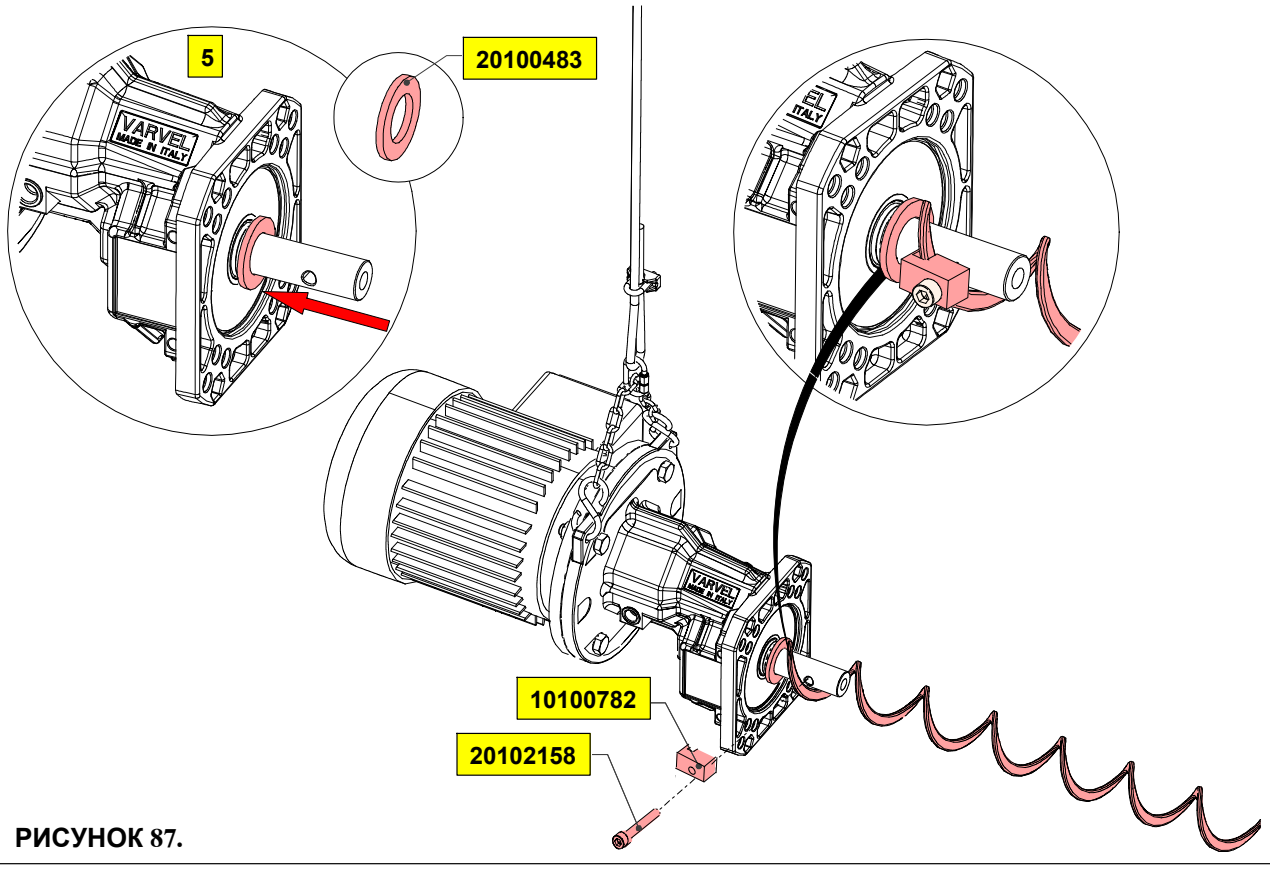

РИСУНОК 87.

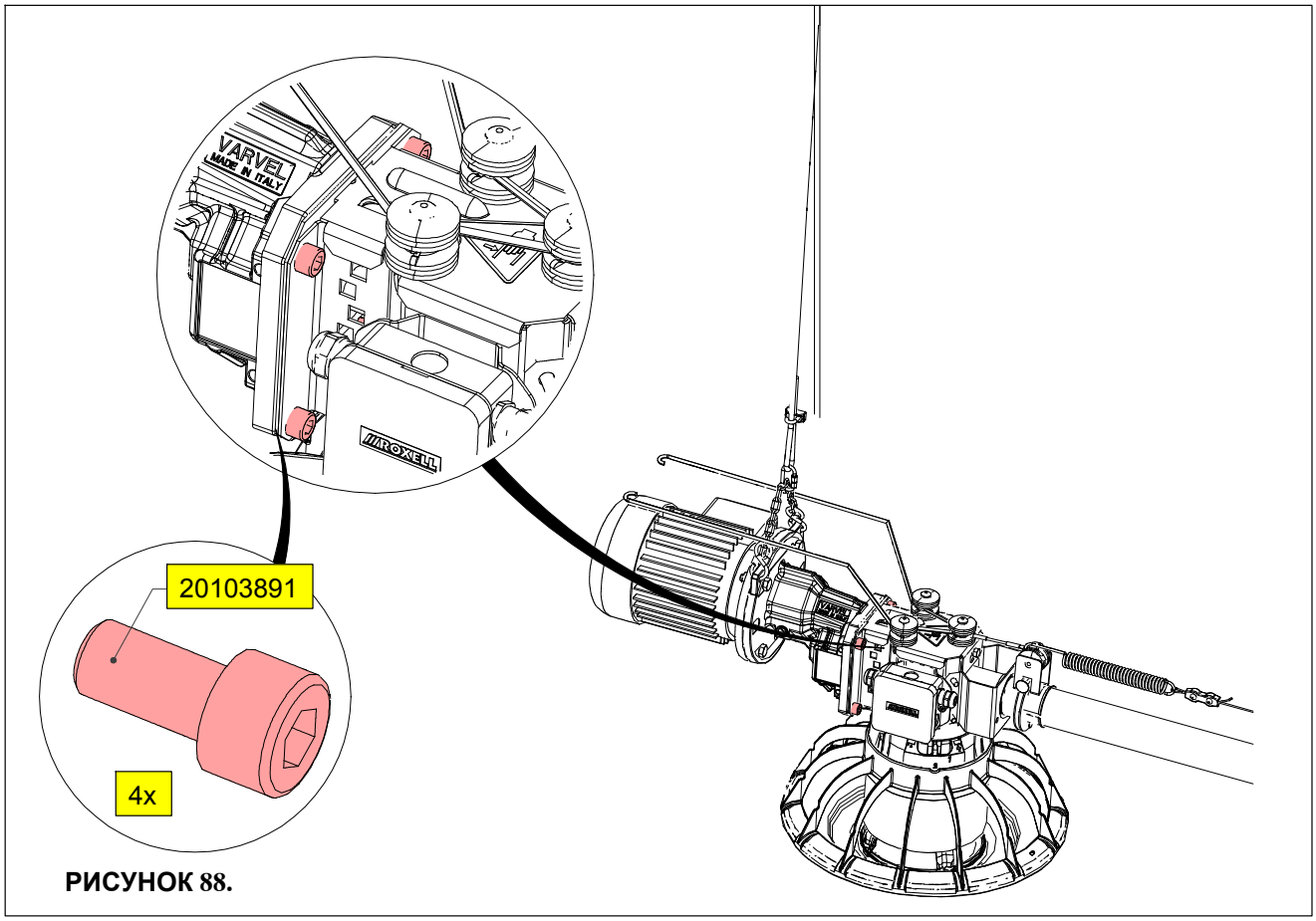

РИСУНОК 88.

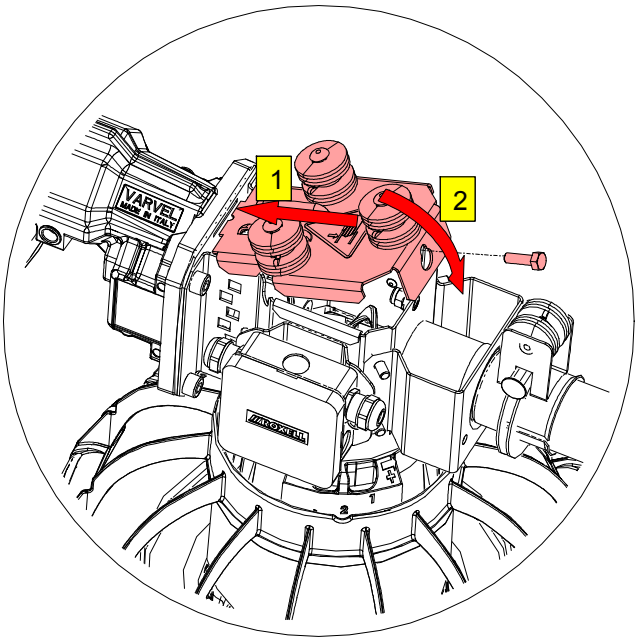

РИСУНОК 89.

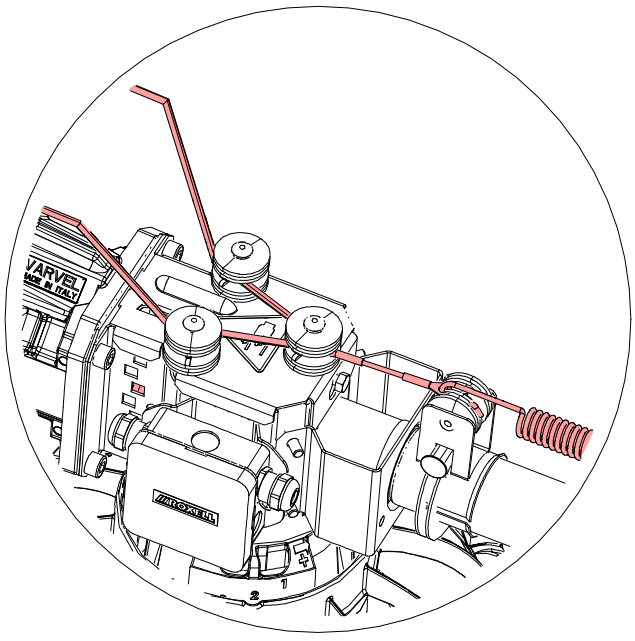

РИСУНОК 90.

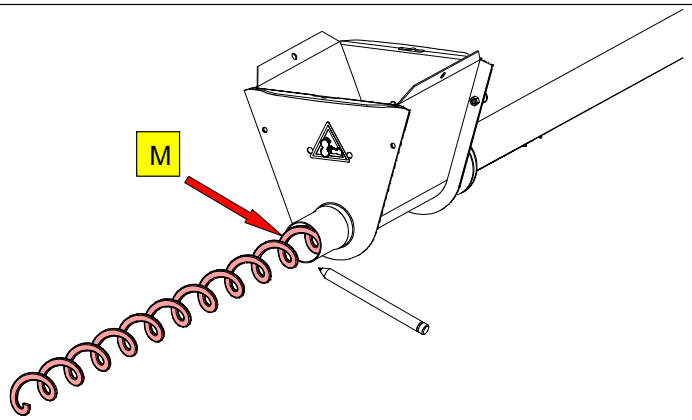

РИСУНОК 91.

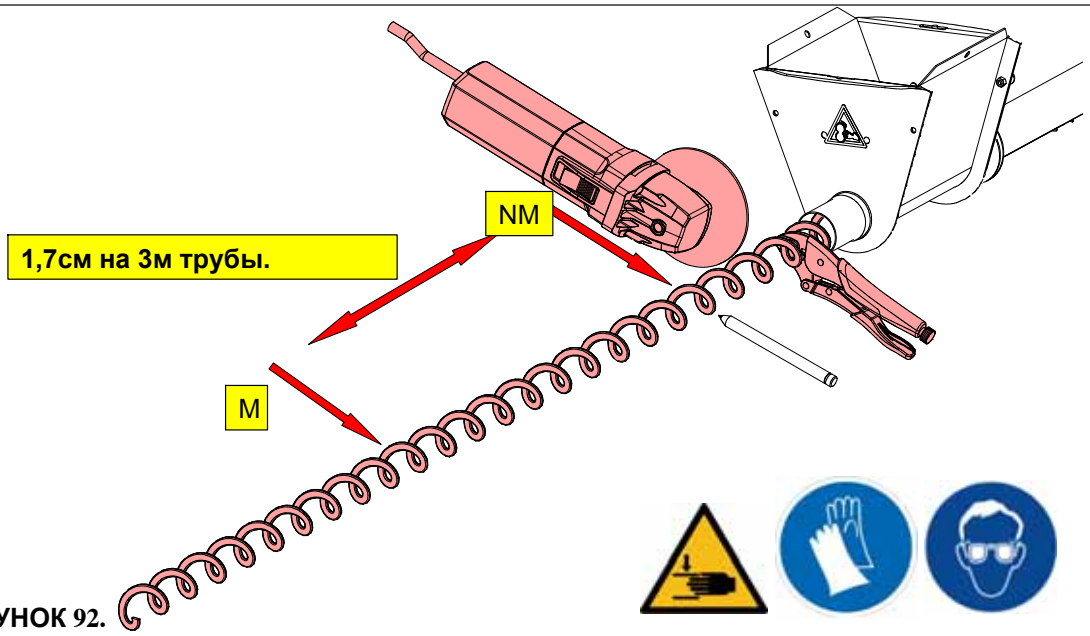

РИСУНОК 92.

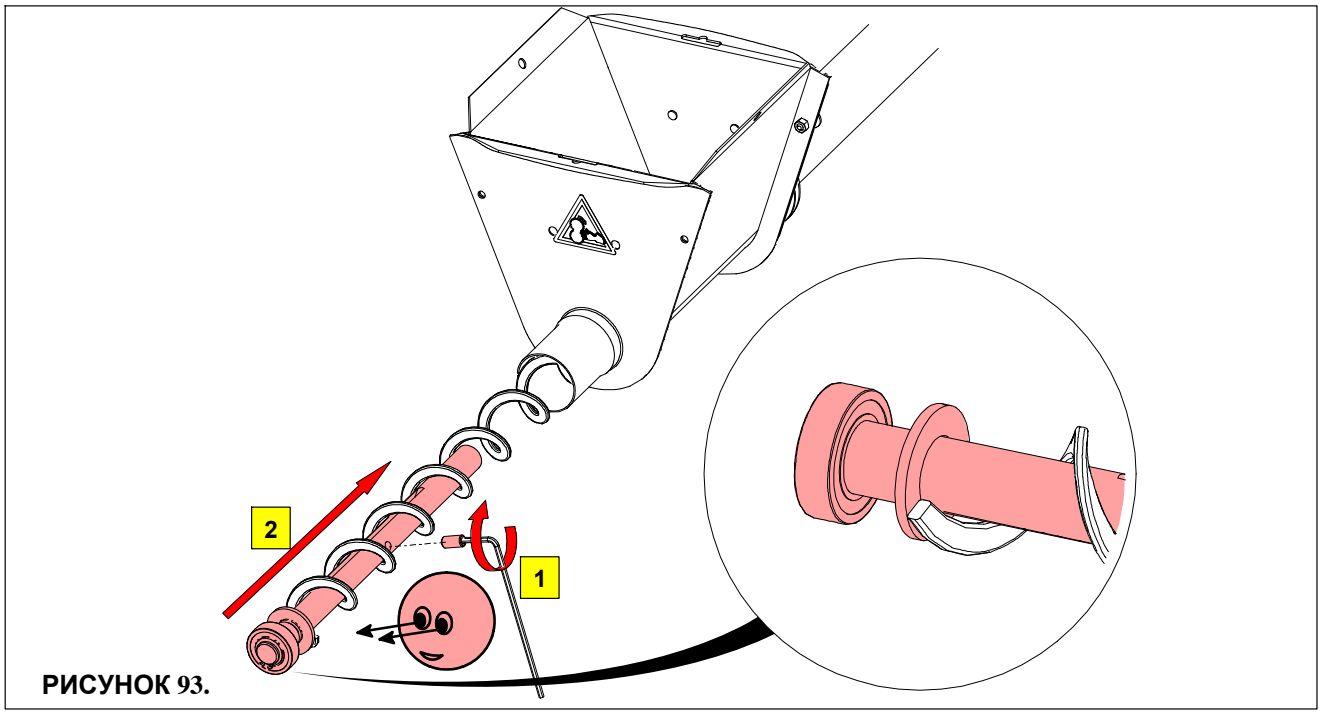

РИСУНОК 93.

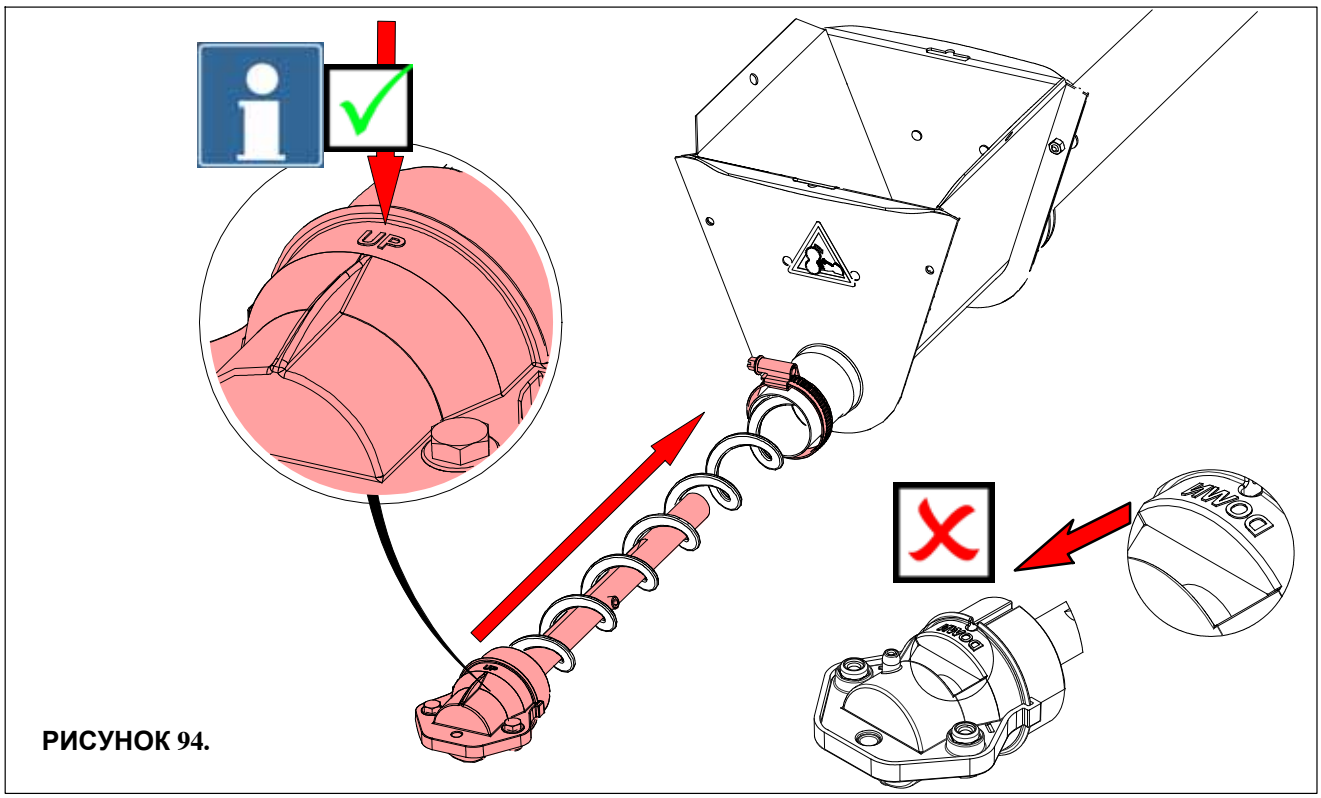

РИСУНОК 94.

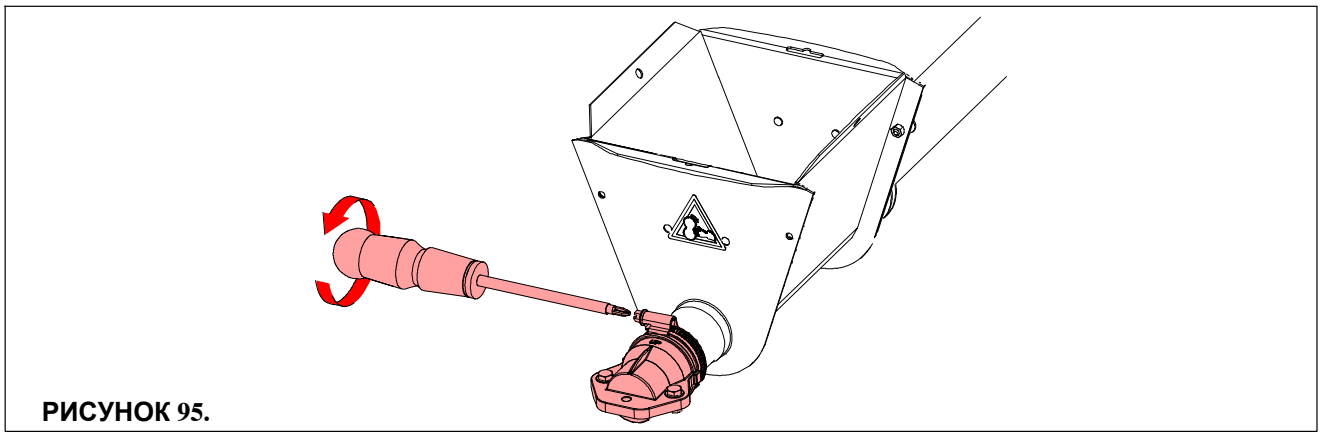

РИСУНОК 95.

ПАЙКА ШНЕКА

Используйте твёрдый припой. Рекомендуется использовать бронзовый прут со шлакообразующим покрытием. Необходимо тщательно заполнить стык. Не допускается наличие острых концов или грубых углов: они способствуют износу труб. Паяйте при низкой температуре.

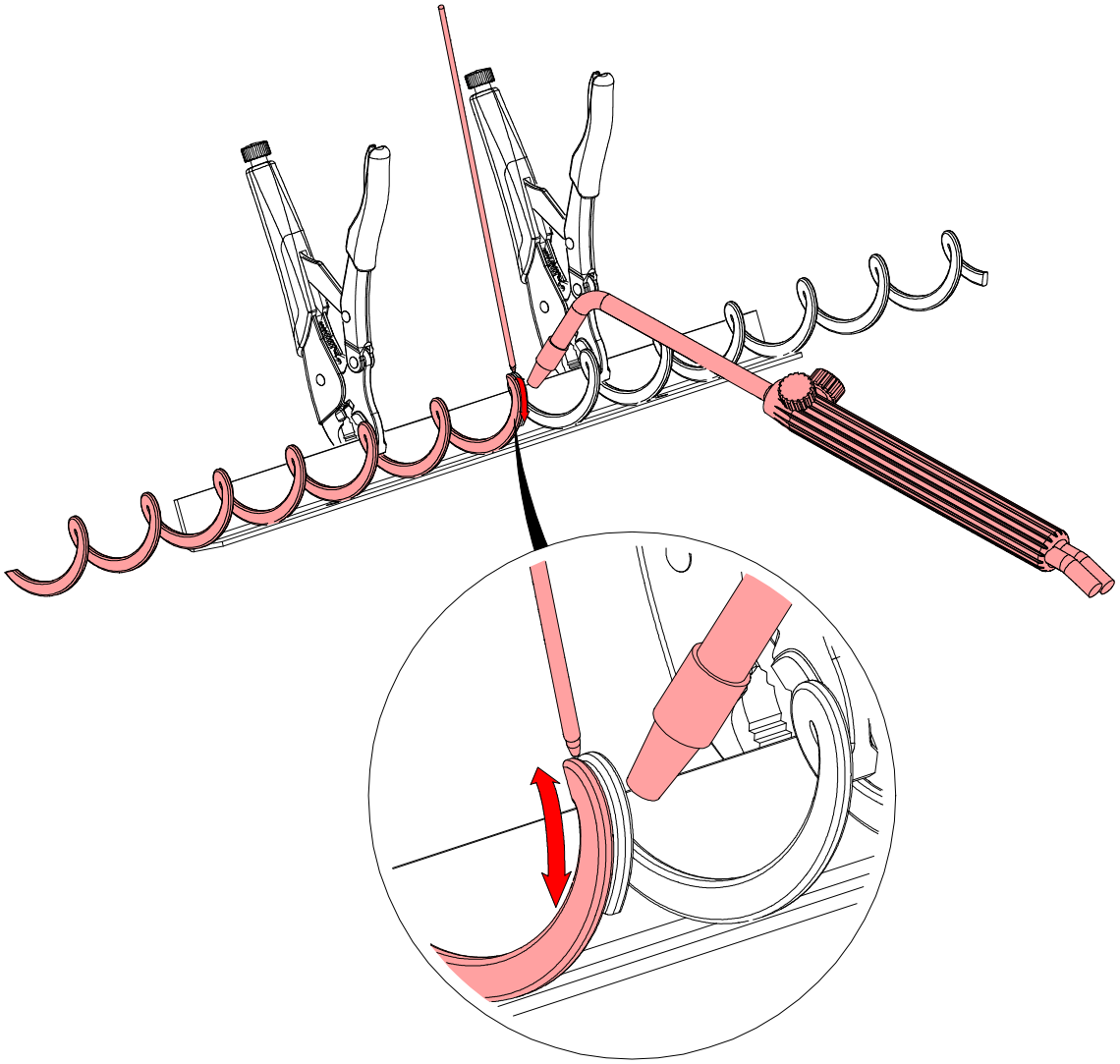

РИСУНОК 96.

Длина паяного шва.

Не менее 1/4 окружности шнека, не более 1/3 окружности шнека.

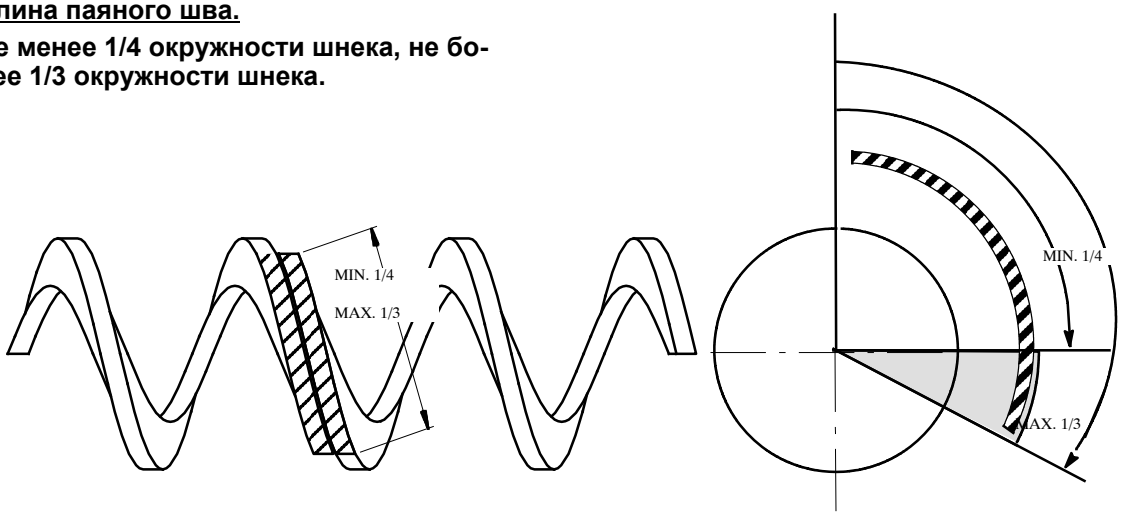

РИСУНОК 97.

УСТАНОВКА ВСТРЯХИВАТЕЛЯ (ДОПОЛНИТЕЛЬНО)

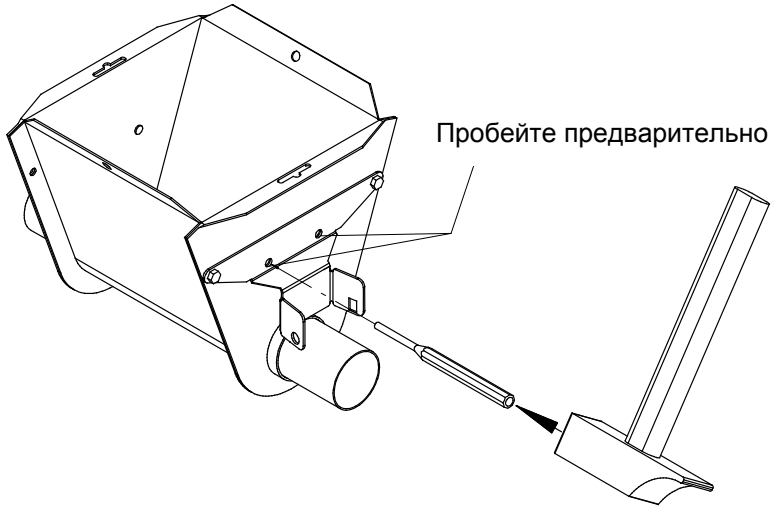

РИСУНОК 99.

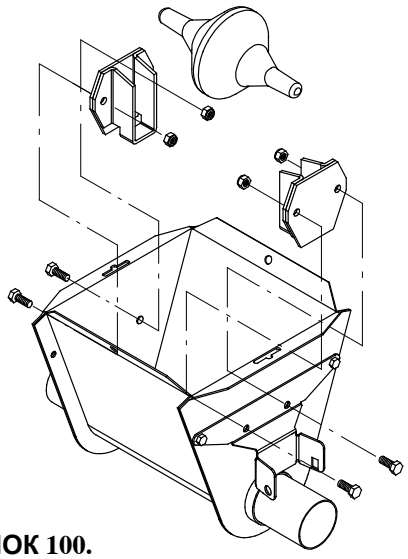

РИСУНОК 100.

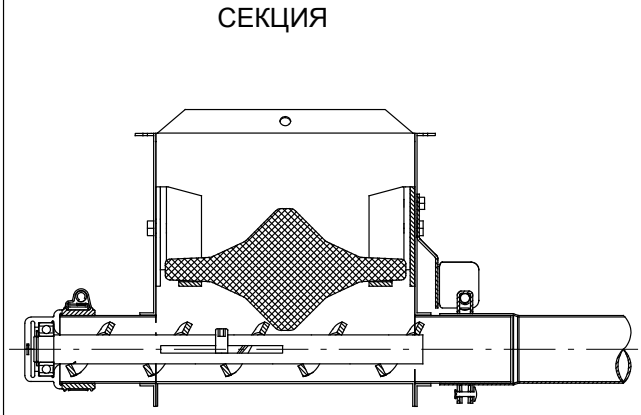

РИСУНОК 101.

РЕГУЛИРОВКА

A

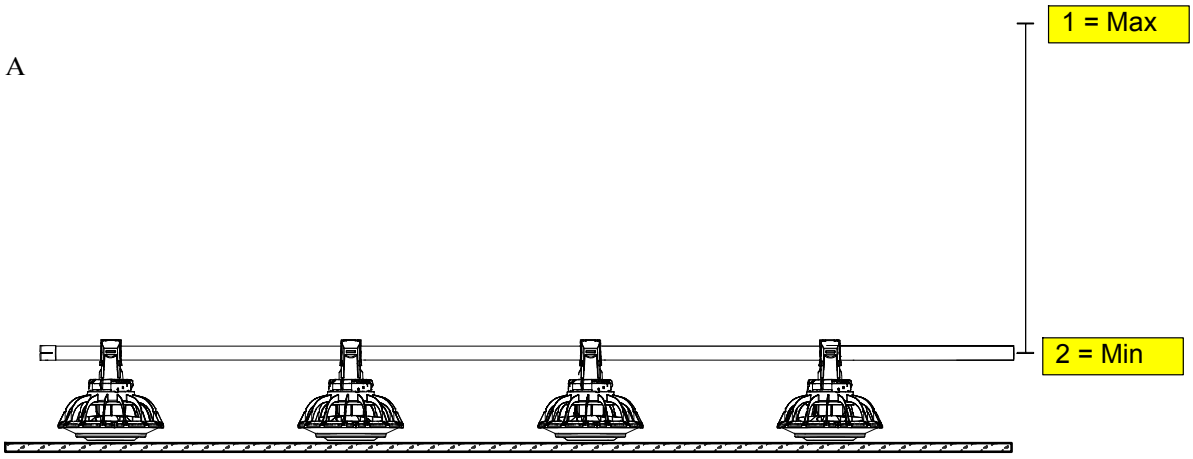

РИСУНОК 102.

РЕГУЛИРОВКА

B

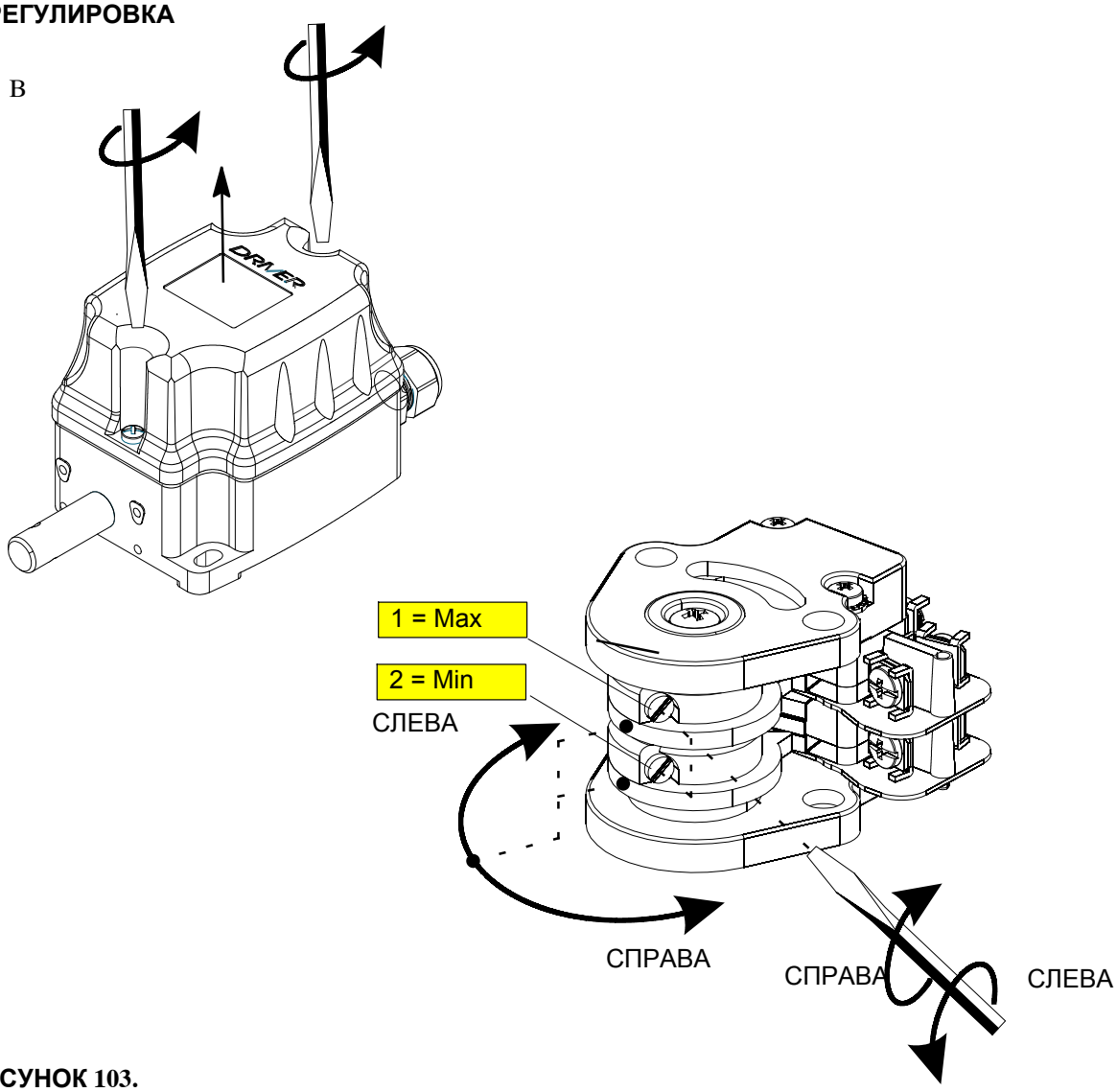

РИСУНОК 103.

РЕГУЛИРОВКА ВЫКЛЮЧАТЕЛЬ УРОВНЯ

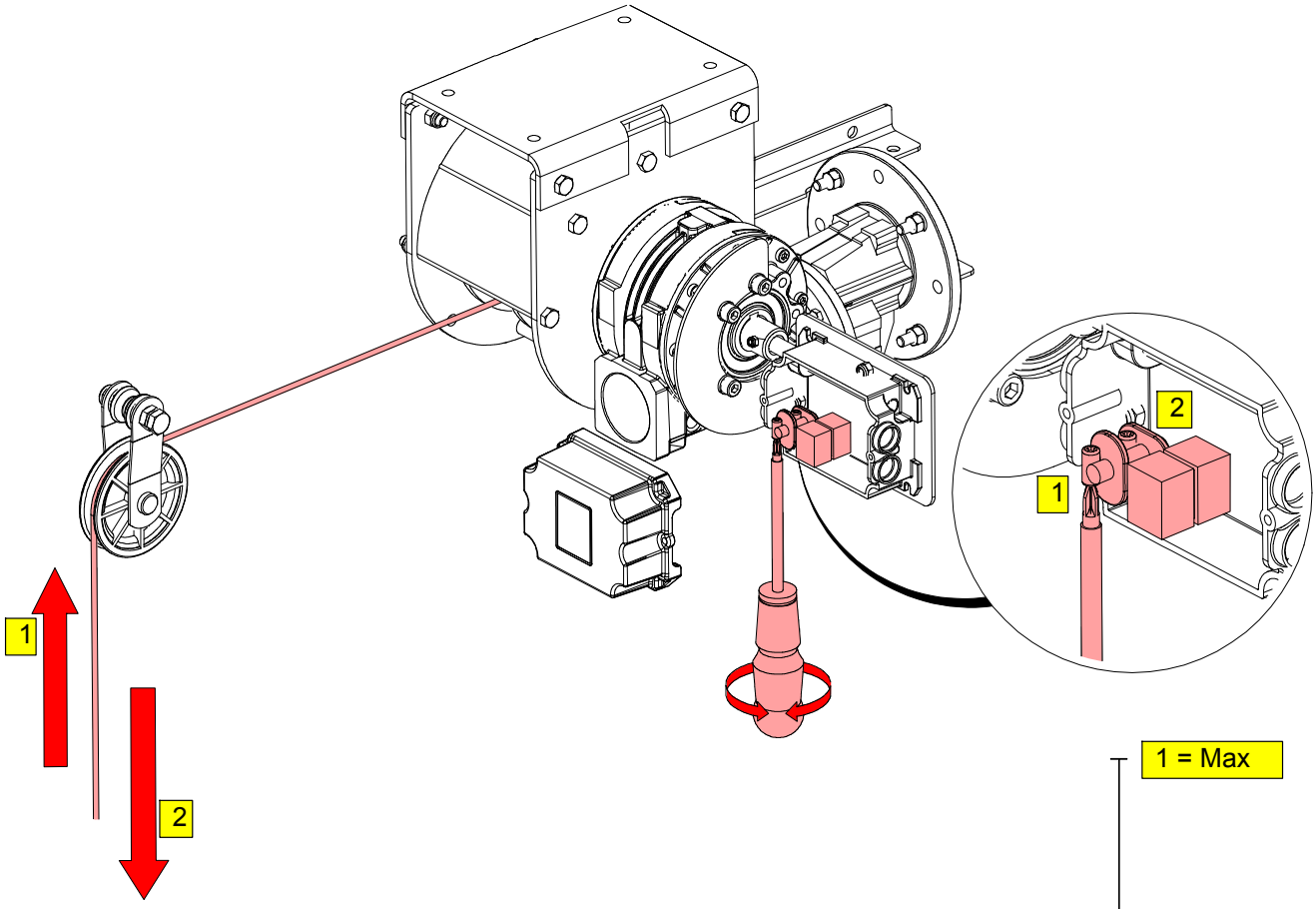

РИСУНОК 104.

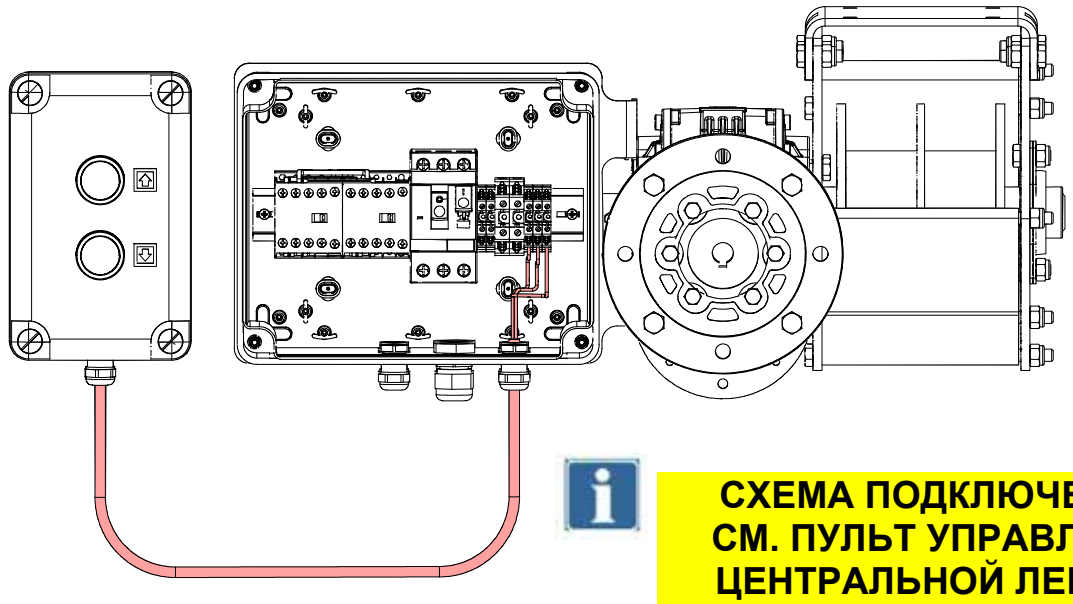

**СХЕМА ПОДКЛЮЧЕНИЯ:
СМ. ПУЛЬТ УПРАВЛЕНИЯ
ЦЕНТРАЛЬНОЙ ЛЕБЁДКИ**

РИСУНОК 105.

ДЛЯ УСТАНОВКИ ТРОСА ЗАЩИТЫ НАСЕСТА

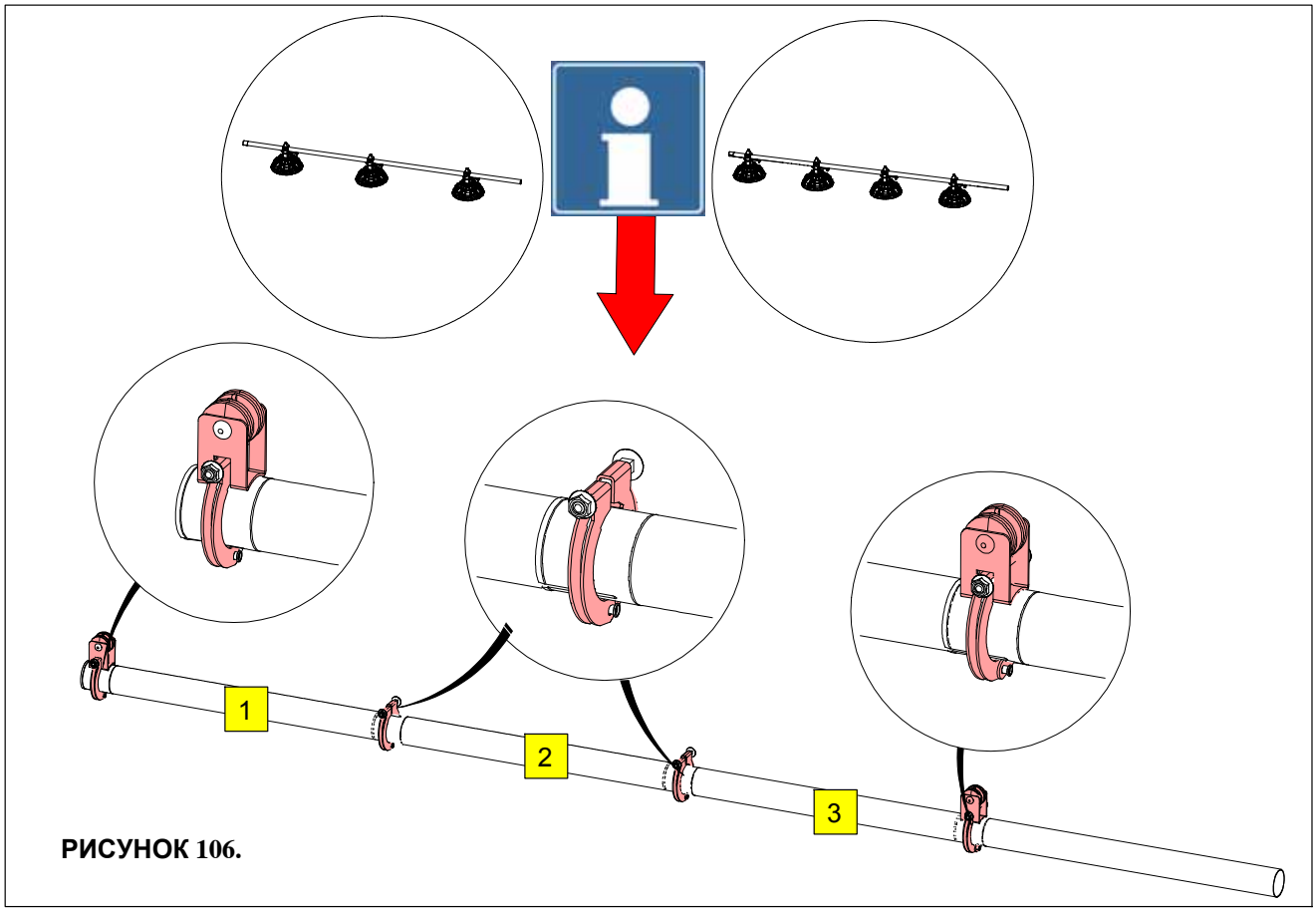

РИСУНОК 106.

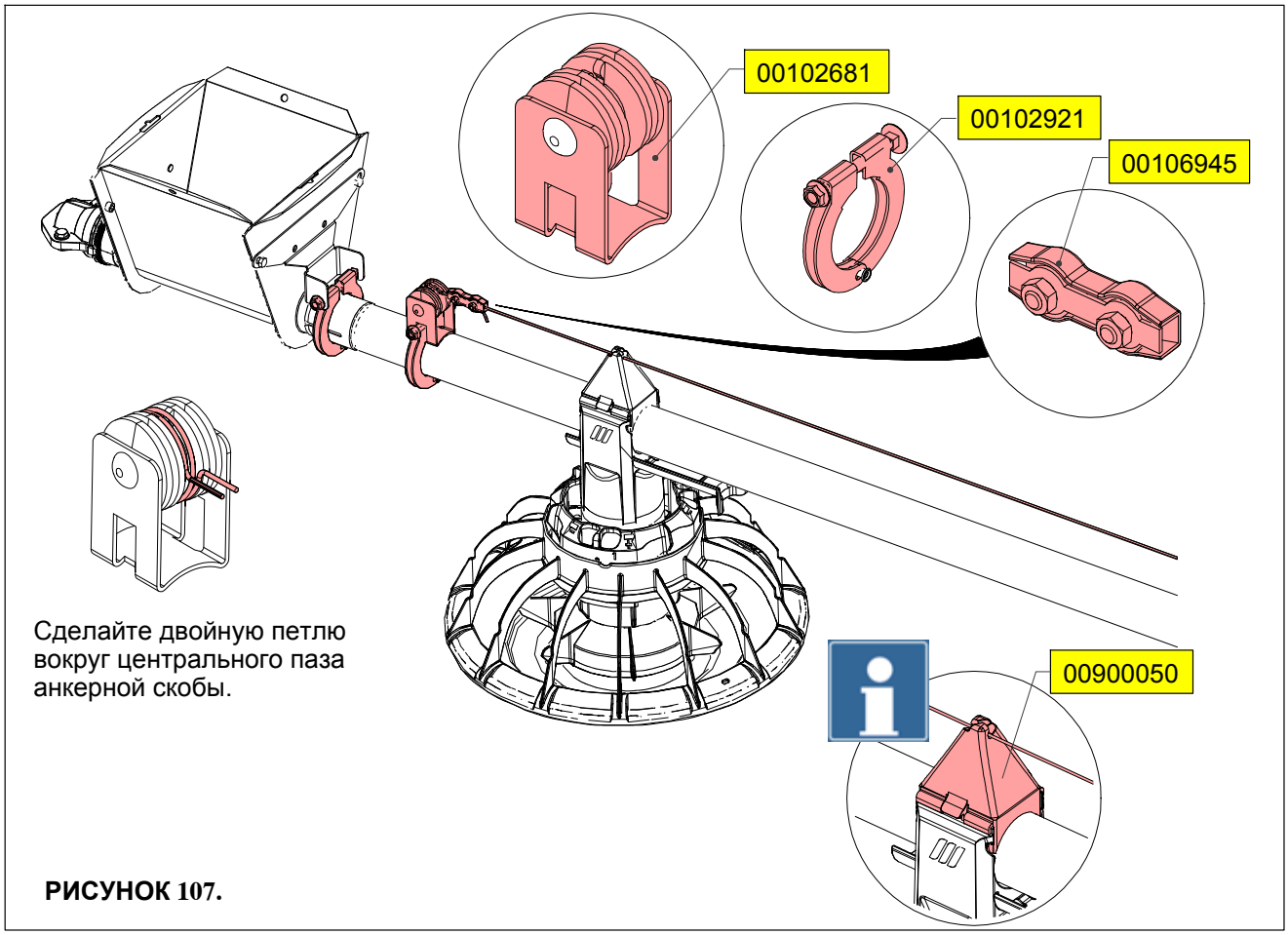

Сделайте двойную петлю вокруг центрального паза анкерной скобы.

РИСУНОК 107.

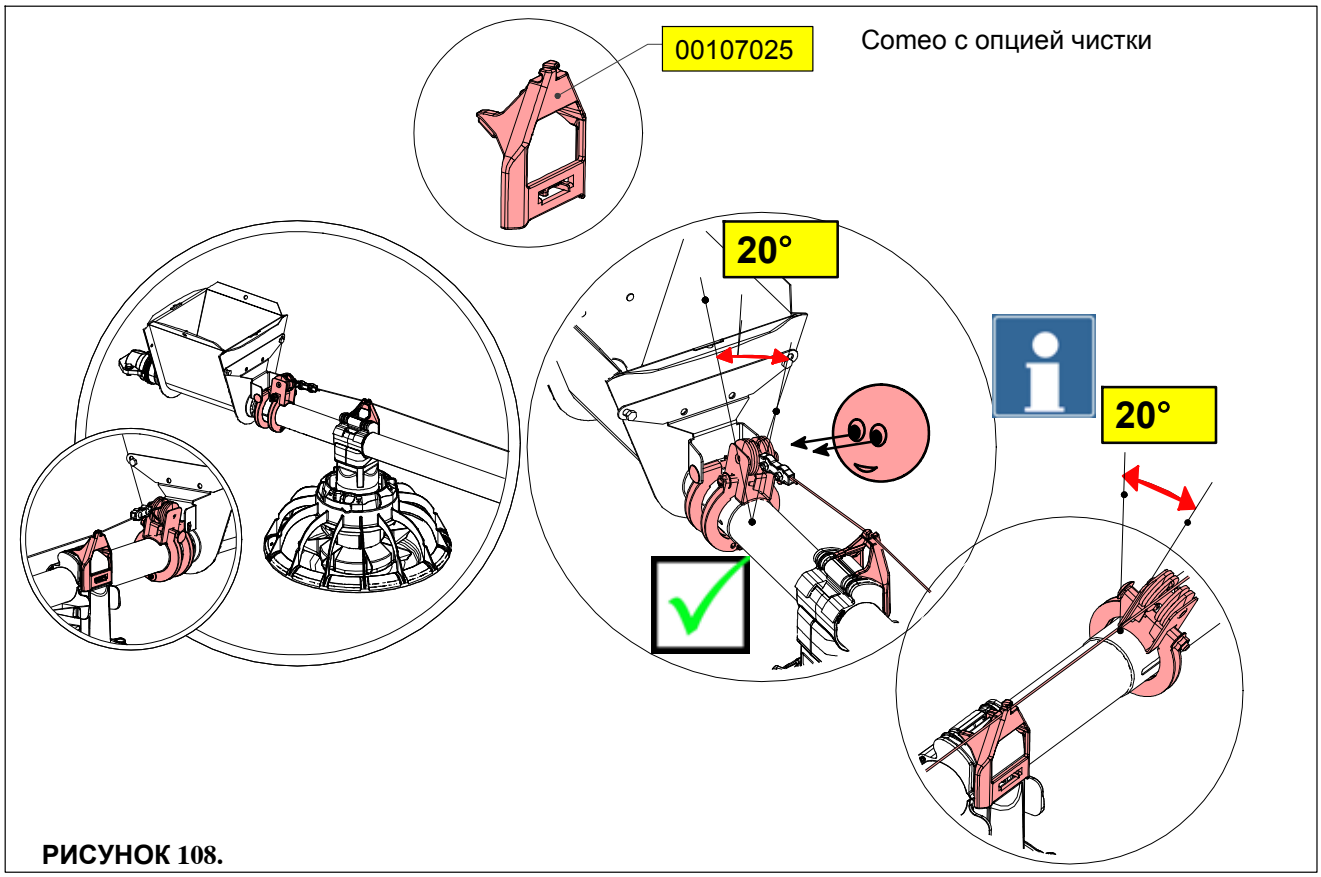

РИСУНОК 108.

ЧЕРЕЗ КАЖДЫЕ 3 ТРУБ

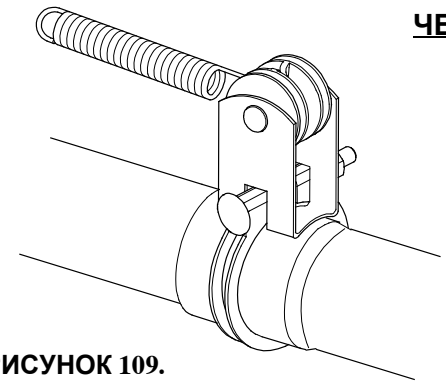

РИСУНОК 109.

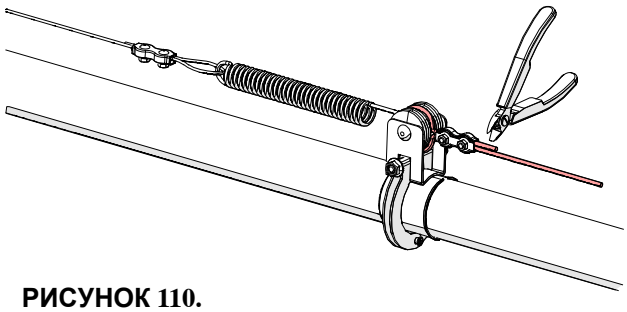

РИСУНОК 110.

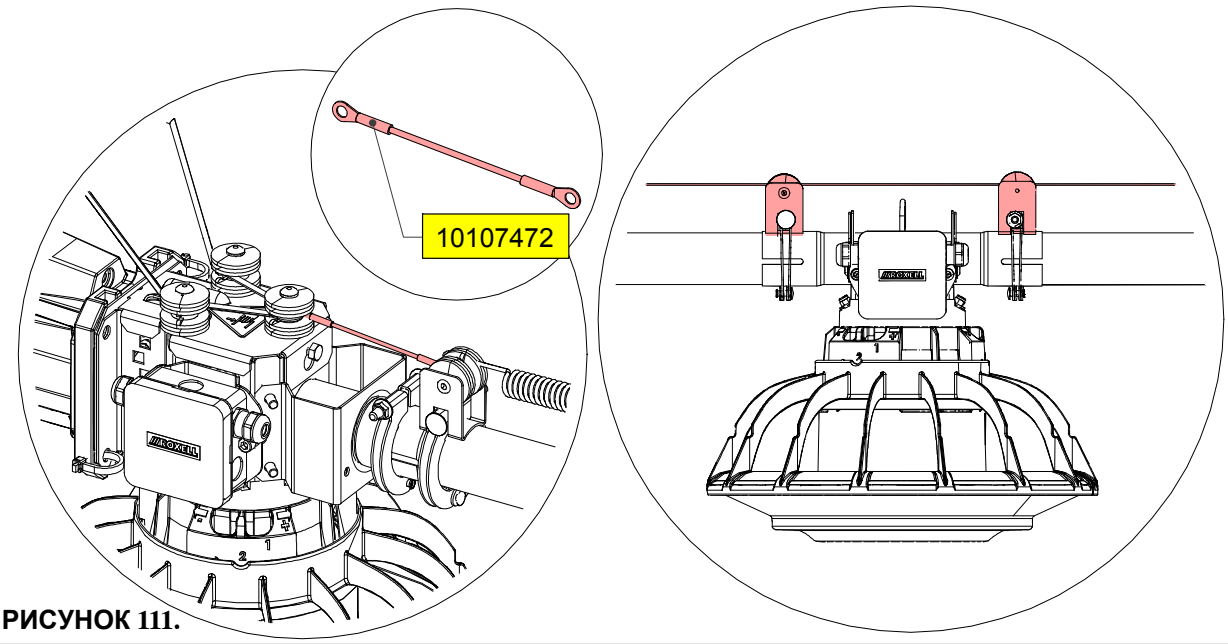

РИСУНОК 111.

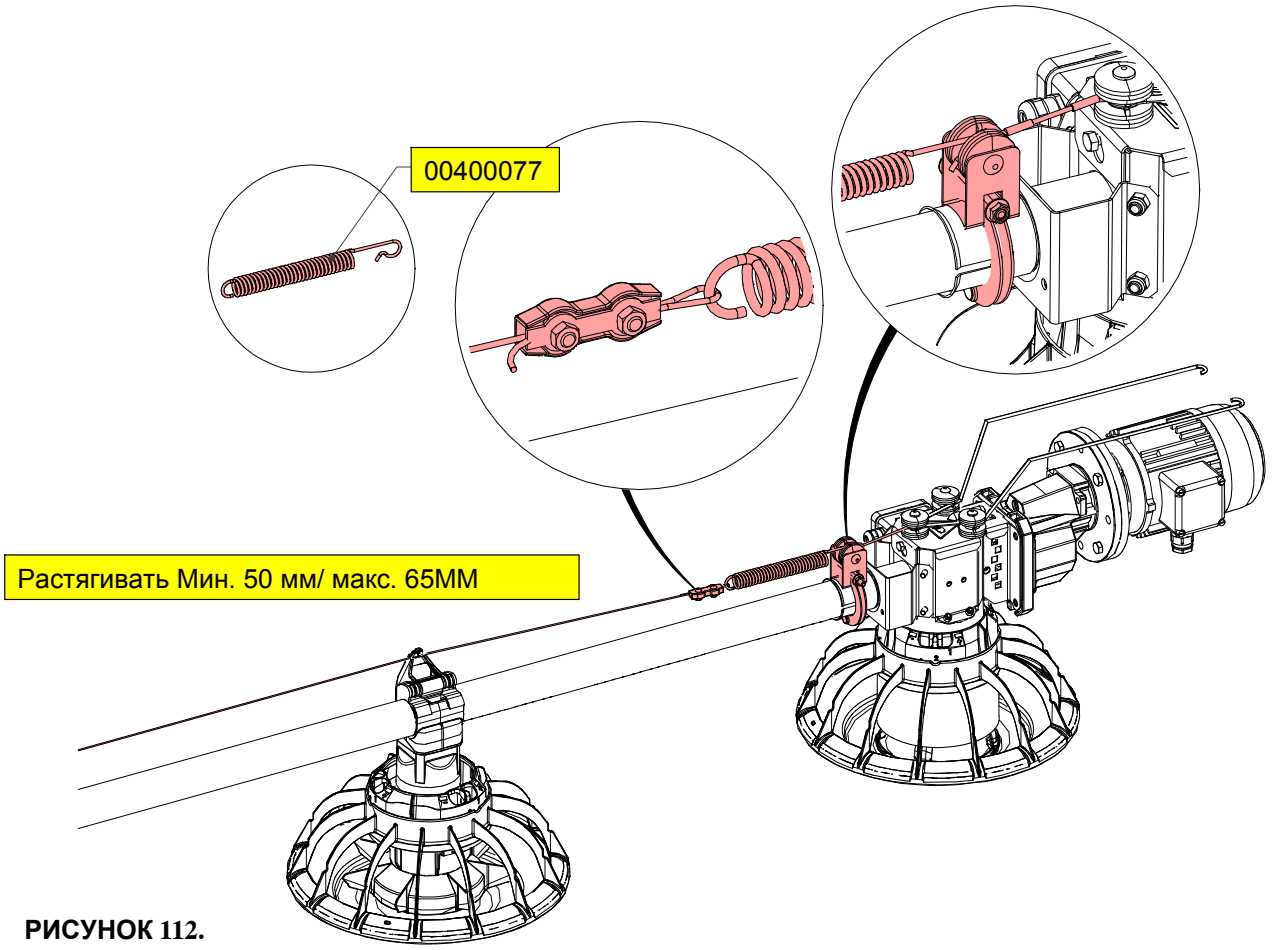

РИСУНОК 112.

После установки всех проводов системы антинасеста Вы можете подсоединить зарядно-разрядное устройство к тросу 1/16".

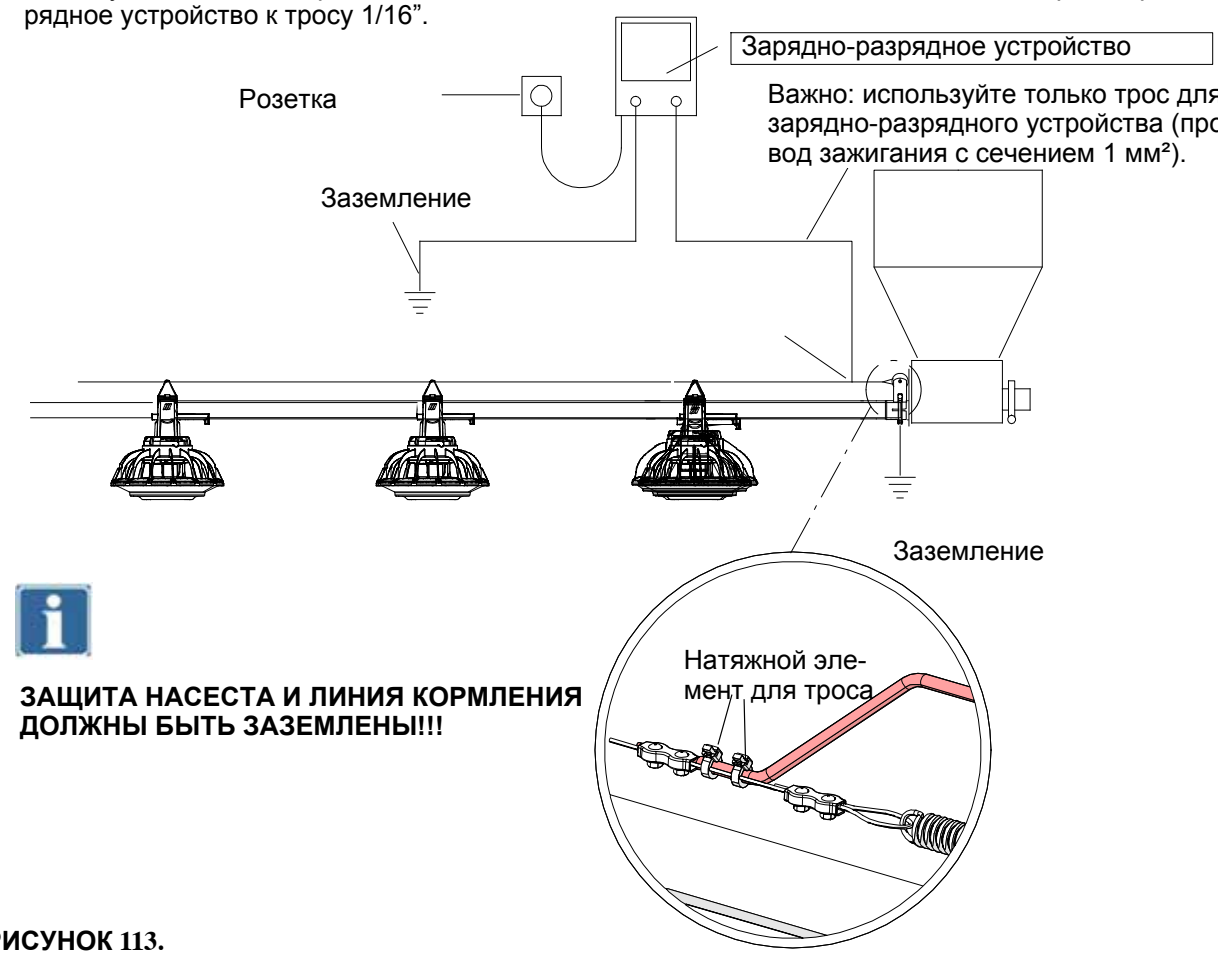

ЗАЩИТА НАСЕСТА И ЛИНИЯ КОРМЛЕНИЯ ДОЛЖНЫ БЫТЬ ЗАЗЕМЛЕНЫ!!!

РИСУНОК 113.

УСТАНОВКА СИСТЕМЫ ПОДАЧИ КОРМА FLEX AUGER

ИНСТРУКЦИИ ПО УСТАНОВКЕ: ПРОЧИТАЙТЕ РУКОВОДСТВО ПО ЭКСПЛУАТАЦИИ СИСТЕМЫ FLEX-AUGER ВНИМАТЕЛЬНО ПРОЧТИТЕ ДАННЫЕ ИНСТРУКЦИИ.

ВНИМАНИЕ!

- По возможности используйте меньшее количество колен.
- Проверьте, чтобы в предполагаемых местах установки выходных оголовков не было переходников труб.

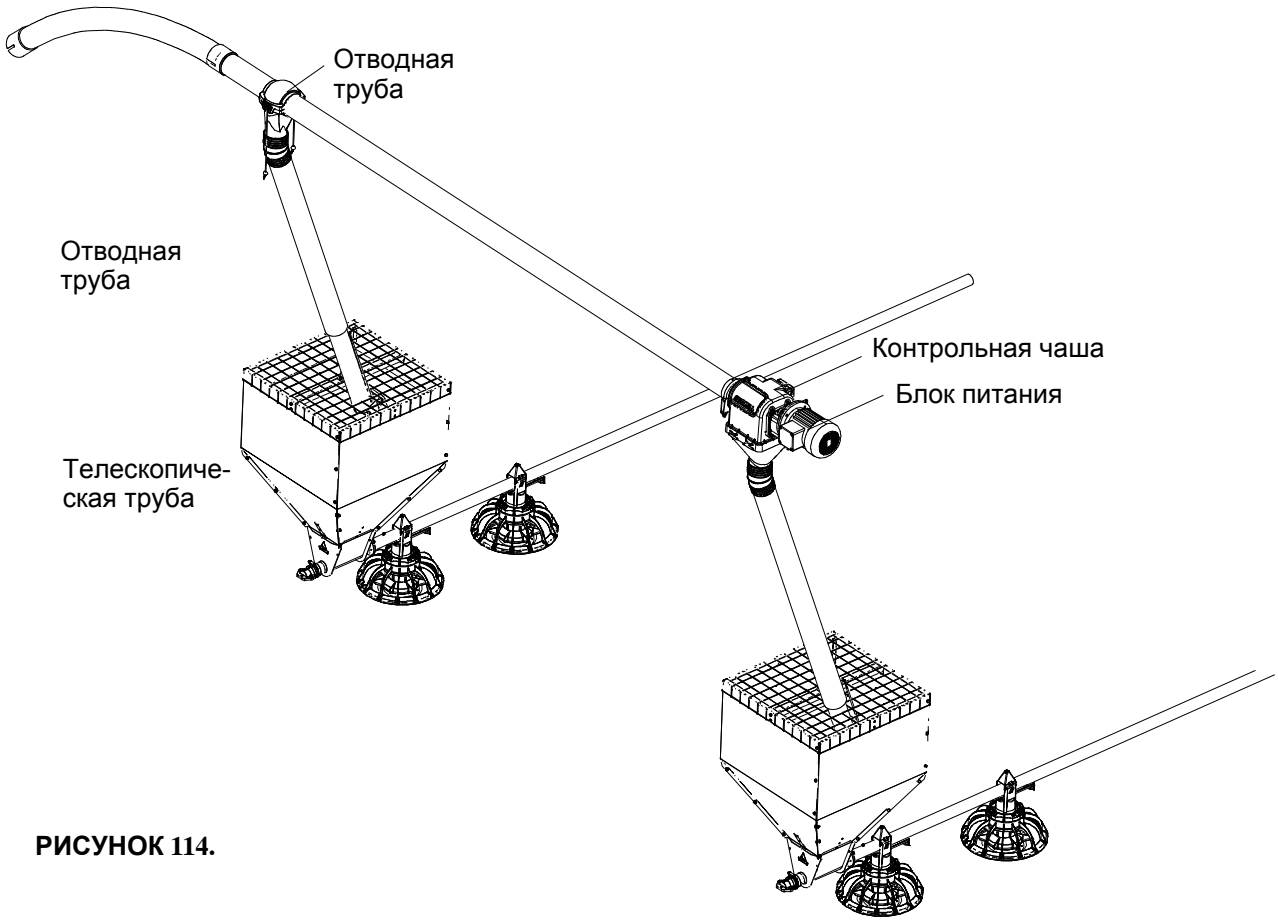

РИСУНОК 114.

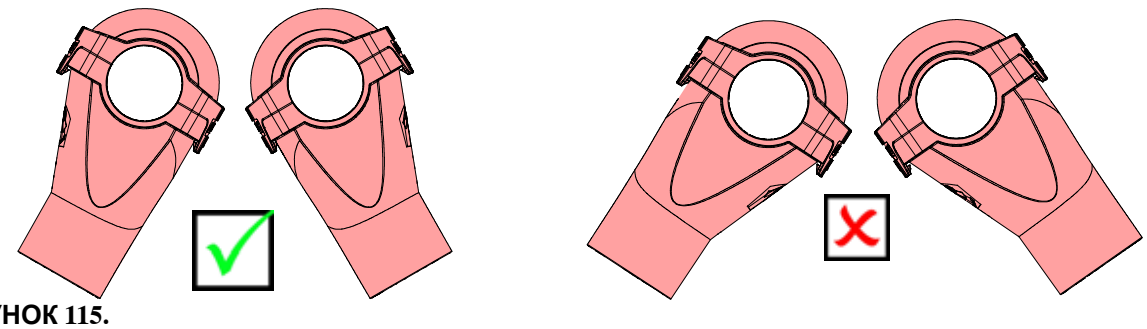

РИСУНОК 115.

УСТАНОВКА ТЕЛЕСКОПИЧЕСКОЙ ТРУБЫ

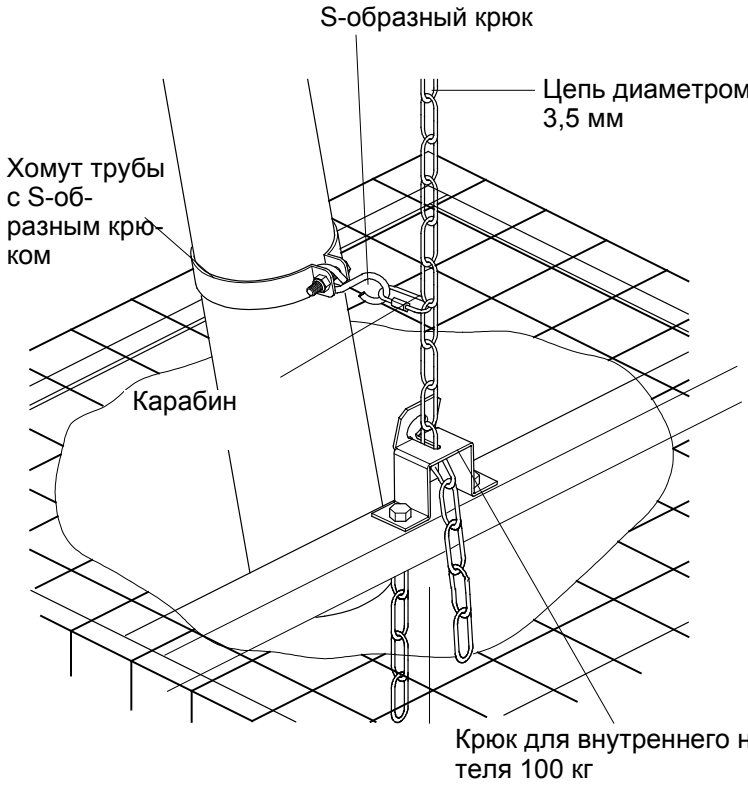

РИСУНОК 116.

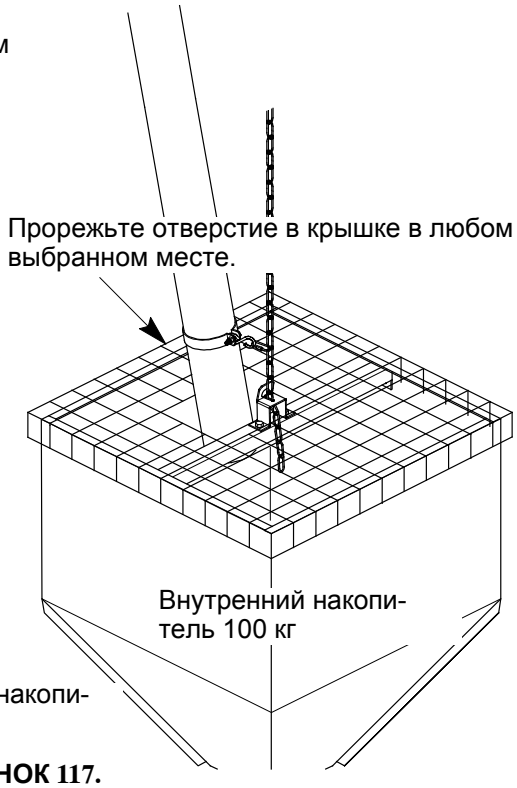

РИСУНОК 117.

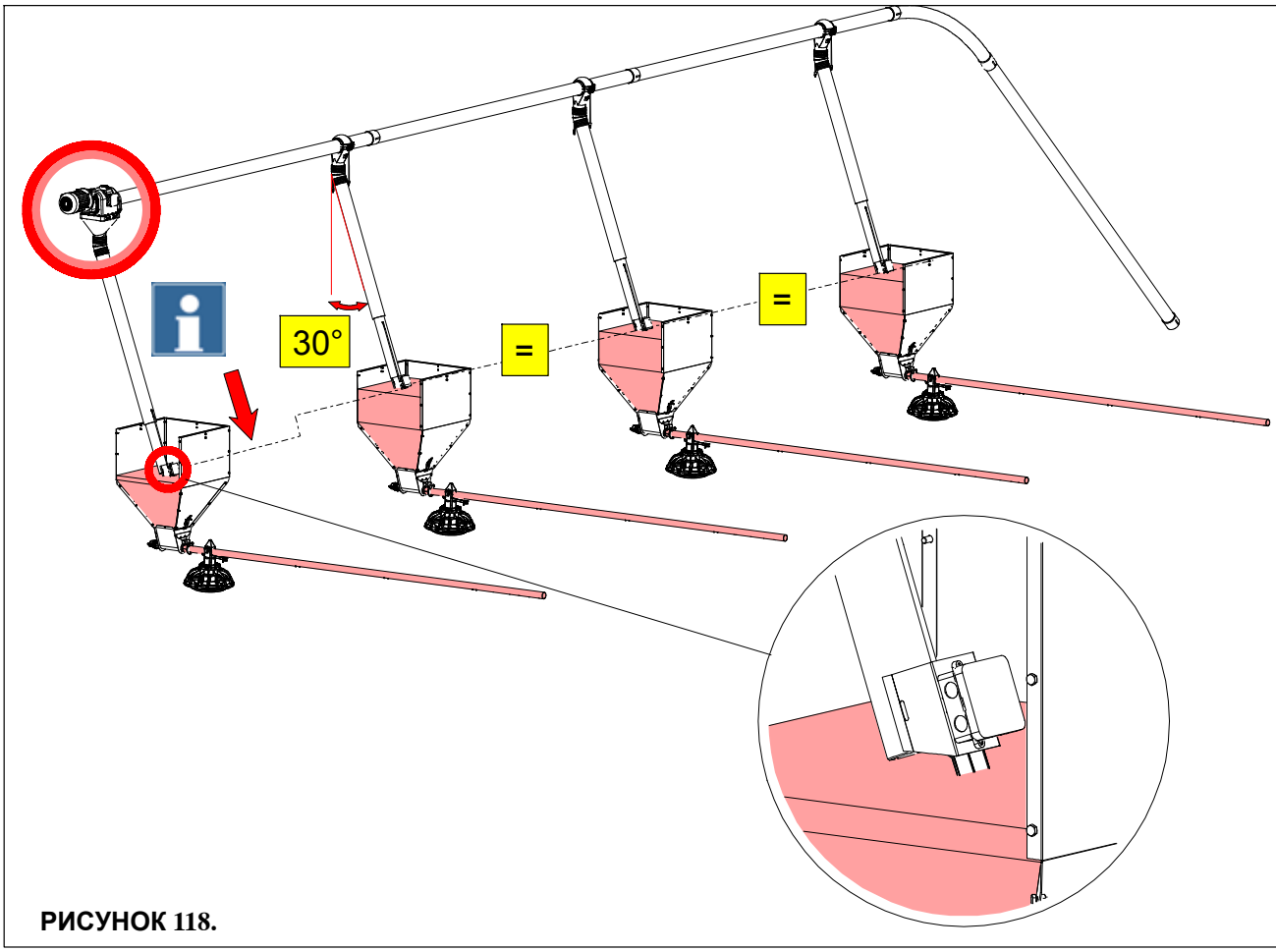

РИСУНОК 118.

СИМВОЛЬНЫЕ ОБОЗНАЧЕНИЯ ЭЛЕКТРИЧЕСКИХ ДЕТАЛЕЙ

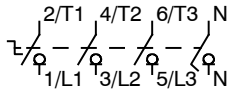

- Si1 — ГЛАВНЫЙ ПЕРЕКЛЮЧАТЕЛЬ

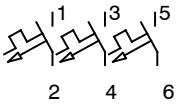

- Fu2 — ЗАЩИТНЫЙ АВТОМАТ

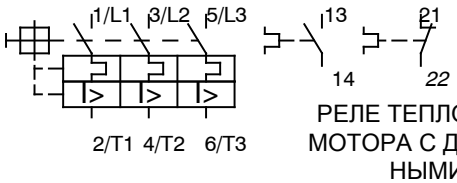

РЕЛЕ ТЕПЛОВОЙ ЗАЩИТЫ МОТОРА С ДОПОЛНИТЕЛЬНЫМИ КОНТАКТАМИ

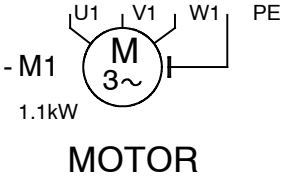

ЭЛЕКТРОМОТОР

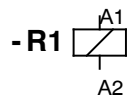

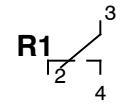

РЕЛЕ ЦЕПИ УПРАВЛЕНИЯ

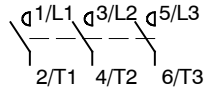

- K1

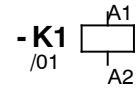

КОНТАКТОР

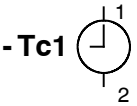

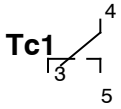

ТАЙМЕР

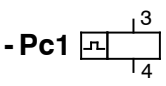

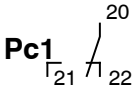

СЧЕТЧИК С ПРЕДВАРИТЕЛЬНОЙ УСТАНОВКОЙ



СИГНАЛЬНАЯ ЛАМПА

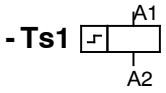

ПОСЛЕДОВАТЕЛЬНЫЙ ТАЙМЕР

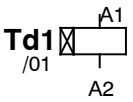

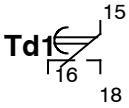

РЕГУЛИРУЕМЫЙ ТАЙМЕР С ВЫБОРОМ РЕЖИМА

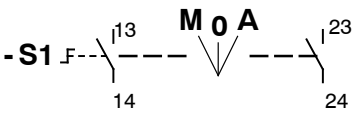

ТРЕХПОЗИЦИОННЫЙ ПЕРЕКЛЮЧАТЕЛЬ С ШИЛЬДИКОМ M/0/A

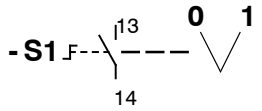

ДВУХПОЗИЦИОННЫЙ ПЕРЕКЛЮЧАТЕЛЬ С ШИЛЬДИКОМ 0/1

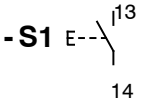

КНОПКА

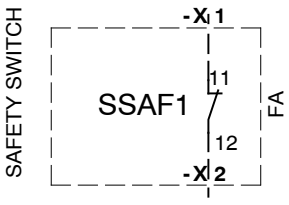

ДАТЧИК УРОВНЯ ИЛИ АВАРИИ ДЛЯ FlexAuger, DiscaFlex…

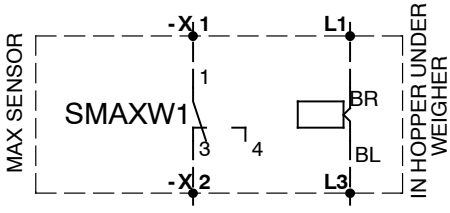

ДАТЧИК С НЗ КОНТАКТОМ (ПРИ ВКЛЮЧЕННОМ ЭЛ.ПИТАНИИ)

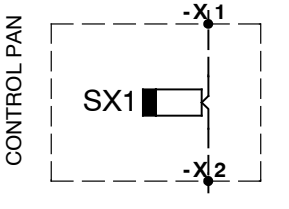

КОНТРОЛЬНЫЙ ДАТЧИК ДЛЯ КОРМУШЕК KIXOO ИЛИ BOOZTER

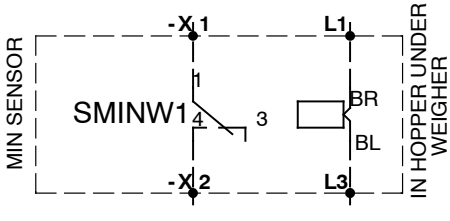

ДАТЧИК С НО КОНТАКТОМ (ПРИ ВКЛЮЧЕННОМ ЭЛ.ПИТАНИИ)

СХЕМА ПОДКЛЮЧЕНИЯ ДЛЯ 1X230

МАКСИМАЛЬНАЯ ДЛИНА КАБЕЛЕЙ МОТОРОВ: СМОТРИТЕ СТР III-60

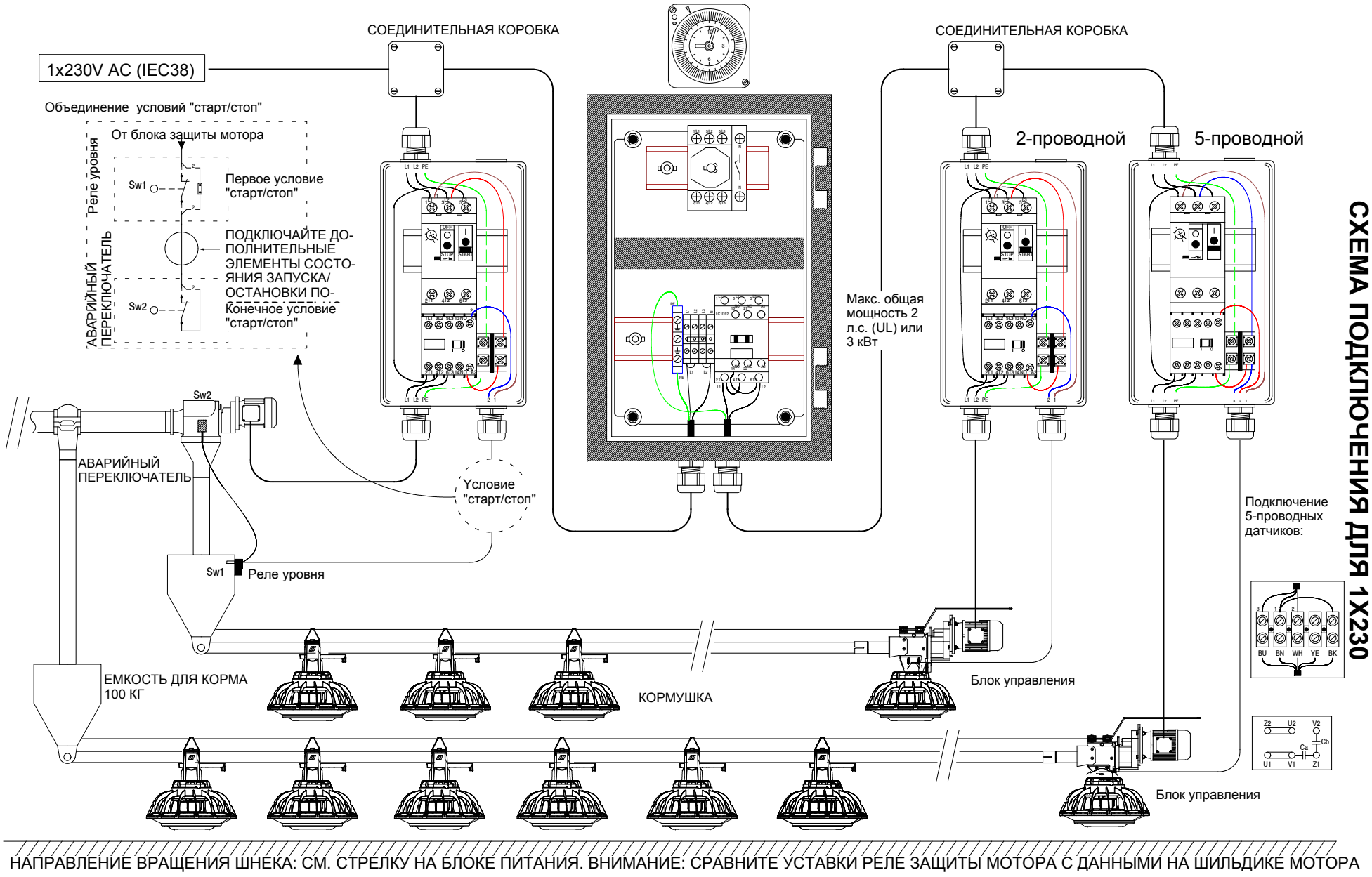

НАПРАВЛЕНИЕ ВРАЩЕНИЯ ШНЕКА: СМ. СТРЕЛКУ НА БЛОКЕ ПИТАНИЯ. ВНИМАНИЕ: СРАВНИТЕ УСТАВКИ РЕЛЕ ЗАЩИТЫ МОТОРА С ДАННЫМИ НА ШИЛЬДИКЕ МОТОРА

СХЕМА ПОДКЛЮЧЕНИЯ ДЛЯ 3X230

МАКСИМАЛЬНАЯ ДЛИНА КАБЕЛЕЙ МОТОРОВ: СМОТРИТЕ СТР III-60

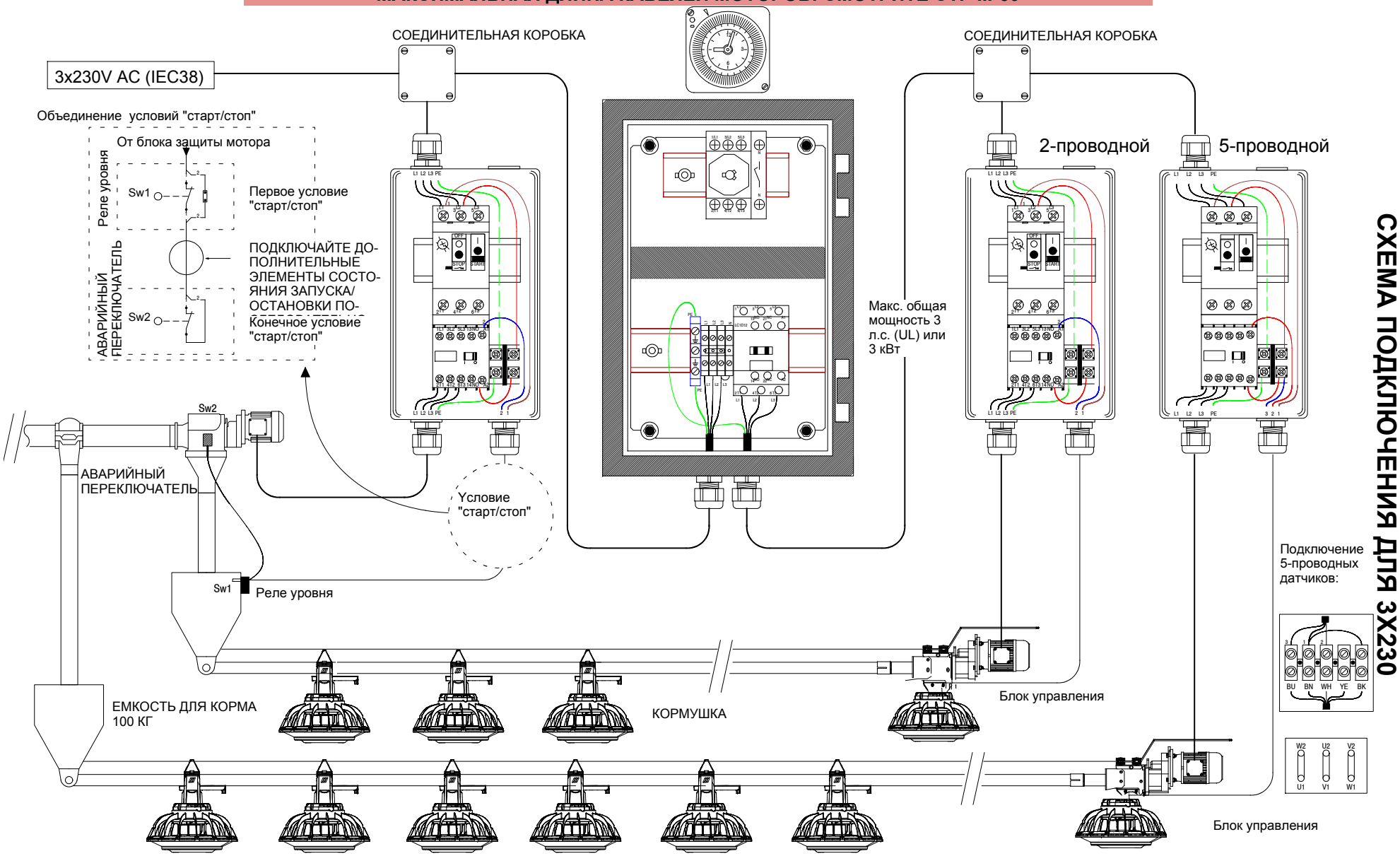

НАПРАВЛЕНИЕ ВРАЩЕНИЯ ШНЕКА: СМ. СТРЕЛКУ НА БЛОКЕ ПИТАНИЯ. ВНИМАНИЕ: СРАВНИТЕ УСТАВКИ РЕЛЕ ЗАЩИТЫ МОТОРА С ДАННЫМИ НА ШИЛЬДИКЕ МОТОРА

МАКСИМАЛЬНАЯ ДЛИНА КАБЕЛЕЙ МОТОРОВ: СМОТРИТЕ СТР III-60

СХЕМА ПОДКЛЮЧЕНИЯ ДЛЯ 3X400

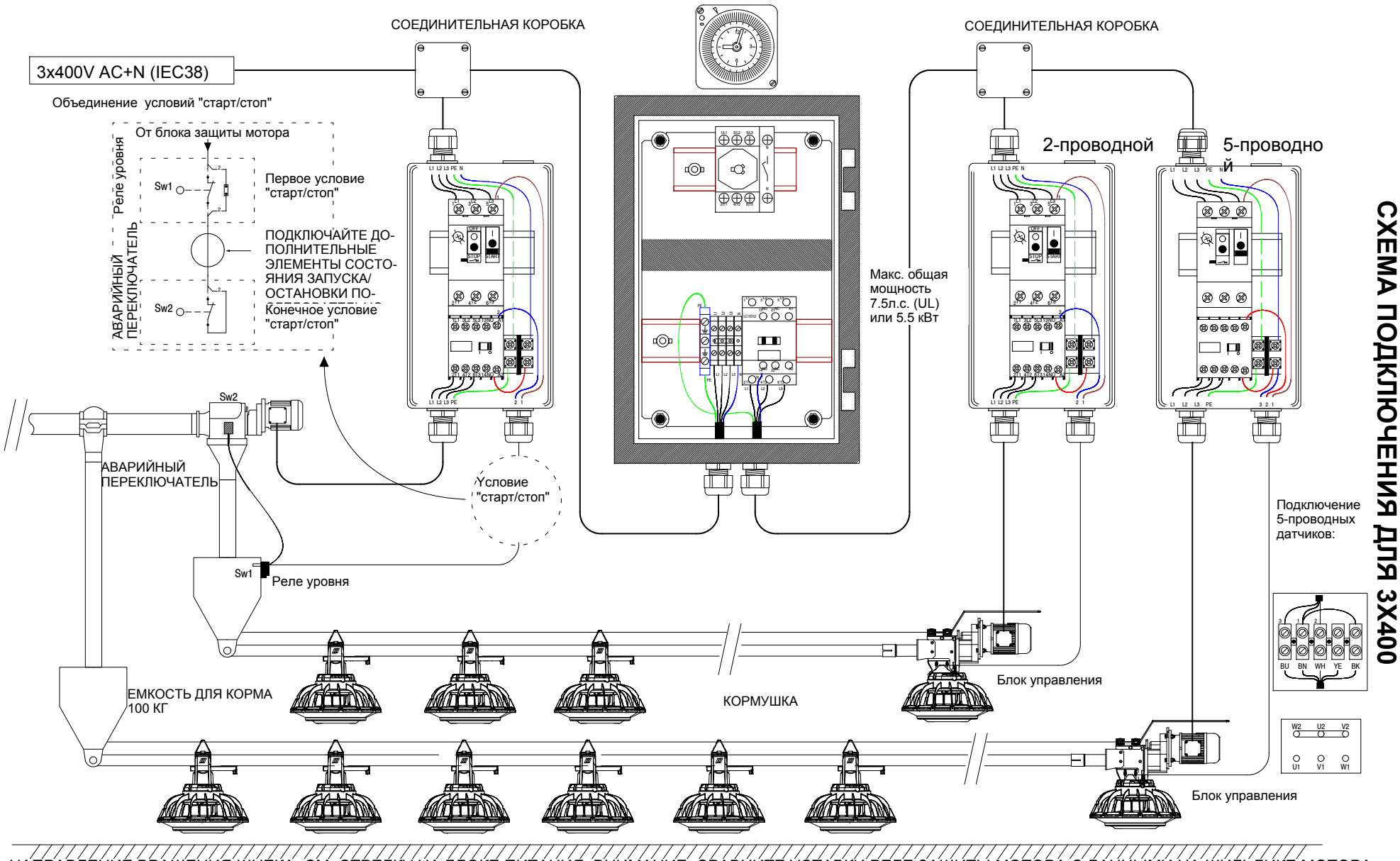

НАПРАВЛЕНИЕ ВРАЩЕНИЯ ШНЕКА: СМ. СТРЕЛКУ НА БЛОКЕ ПИТАНИЯ. ВНИМАНИЕ: СРАВНИТЕ УСТАВКИ РЕЛЕ ЗАЩИТЫ МОТОРА С ДАННЫМИ НА ШИЛЬДИКЕ МОТОРА

СХЕМА ПОДКЛЮЧЕНИЯ ДЛЯ ОДНОФАЗНЫХ МОТОРОВ (ВЫКЛЮЧАТЕЛЕЙ)
(ТОЛЬКО ДЛЯ США)

МАКСИМАЛЬНАЯ ДЛИНА КАБЕЛЕЙ МОТОРОВ: СМОТРИТЕ СТР III-60

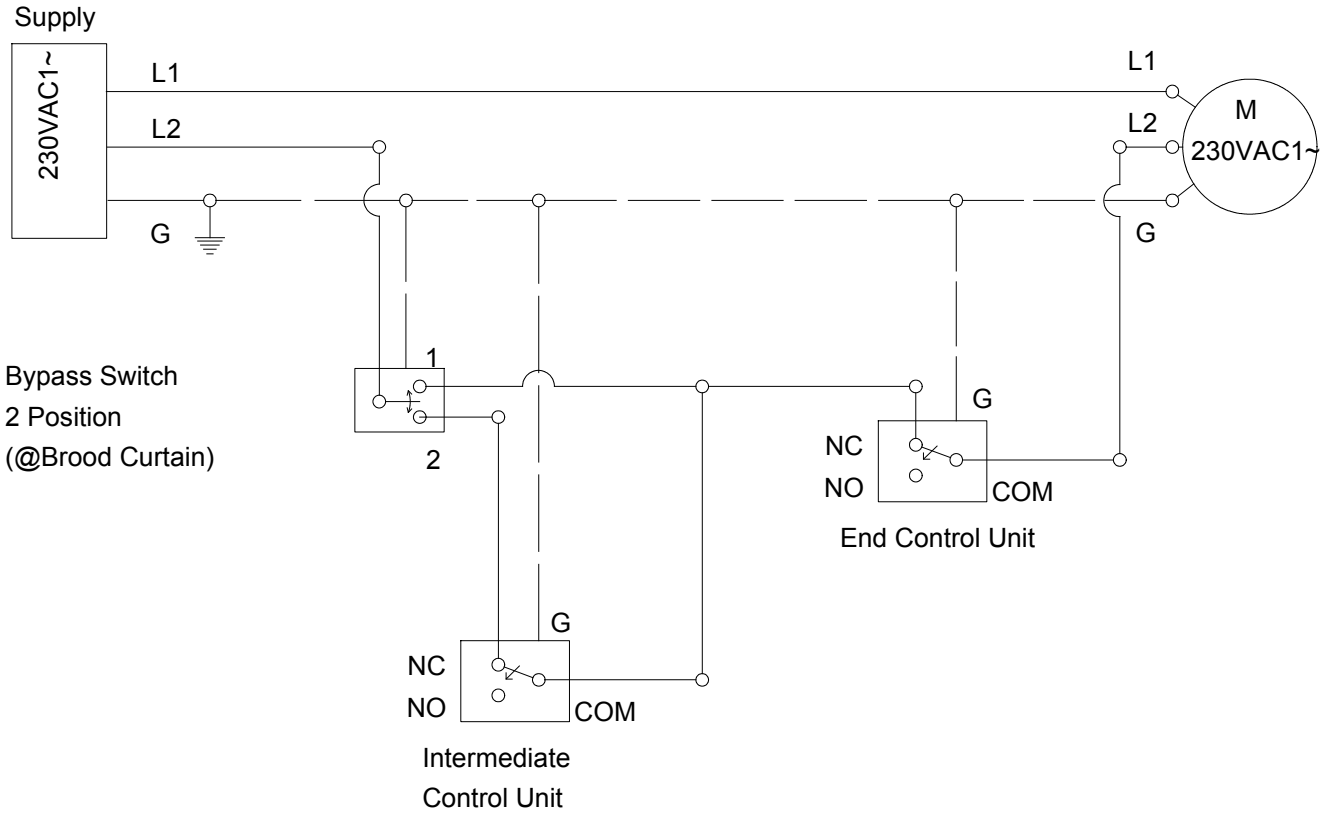

КОМПЛ. LED ПОДСВЕТКИ Д/ КОНТР.КОРМ.

ПРИСОЕДИНИТЕ ЛИНИЮ ПИТАНИЯ 110-240 В AC, 50/60 ГЦ; 0,22 A/ КК (КОНТРОЛЬНАЯ КОРМУШКА)

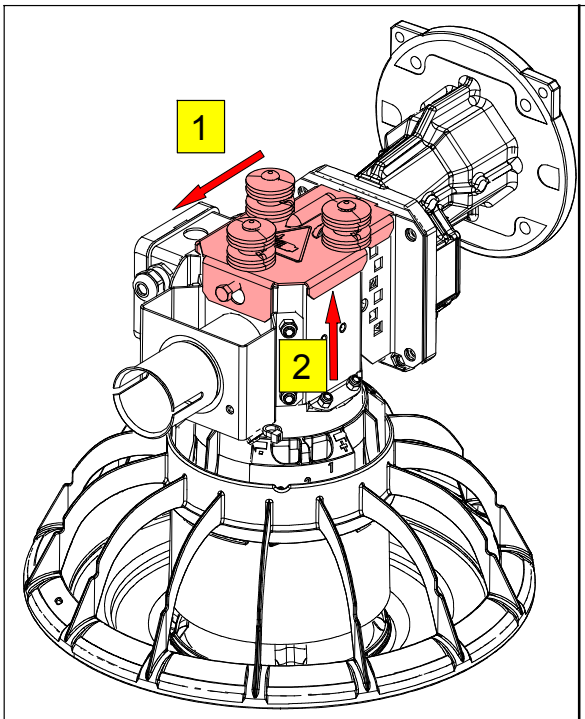

РИСУНОК 119.

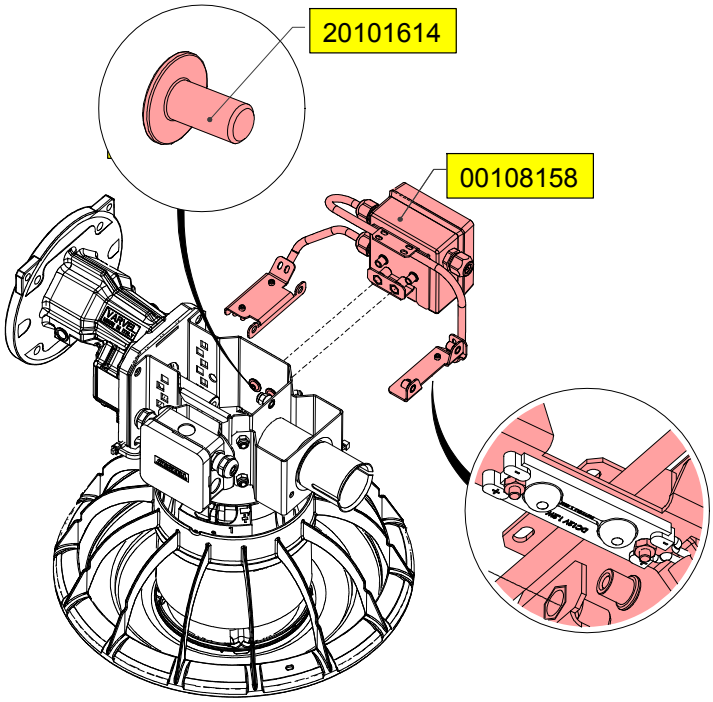

РИСУНОК 120.

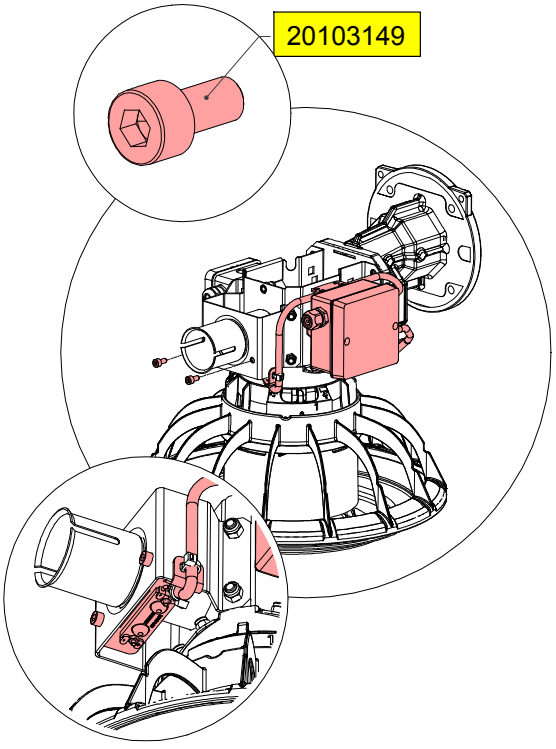

РИСУНОК 121.

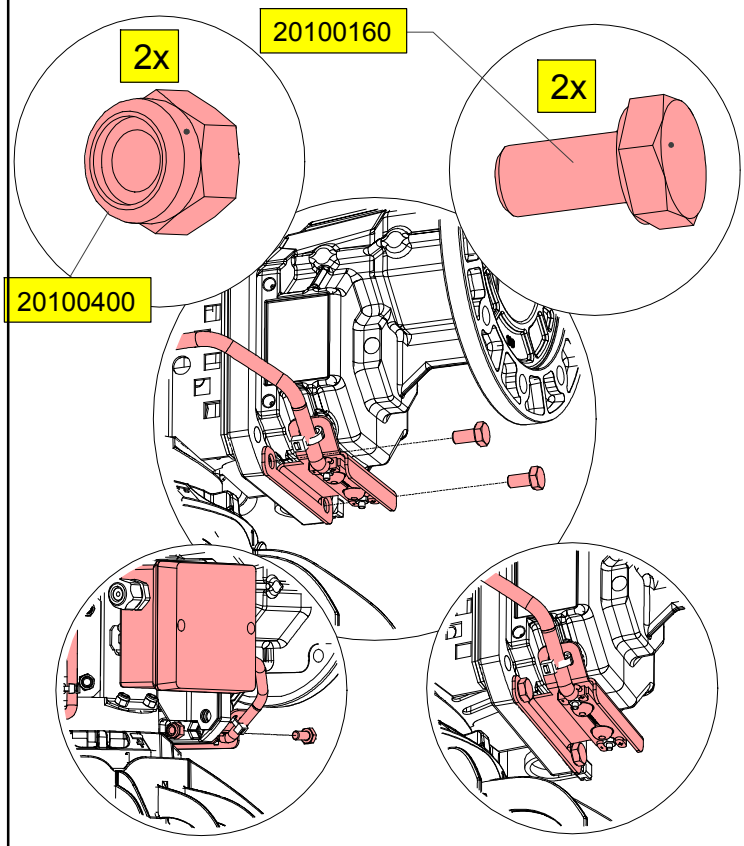

РИСУНОК 122.

КОМПЛ. LED ПОДСВ. Д/ПРОМЕЖ.КОНТР.КОРМ

ПРИСОЕДИНИТЕ ЛИНИЮ ПИТАНИЯ 110-240 В AC, 50/60 ГЦ; 0,22 A/ КК (КОНТРОЛЬНАЯ КОРМУШКА)

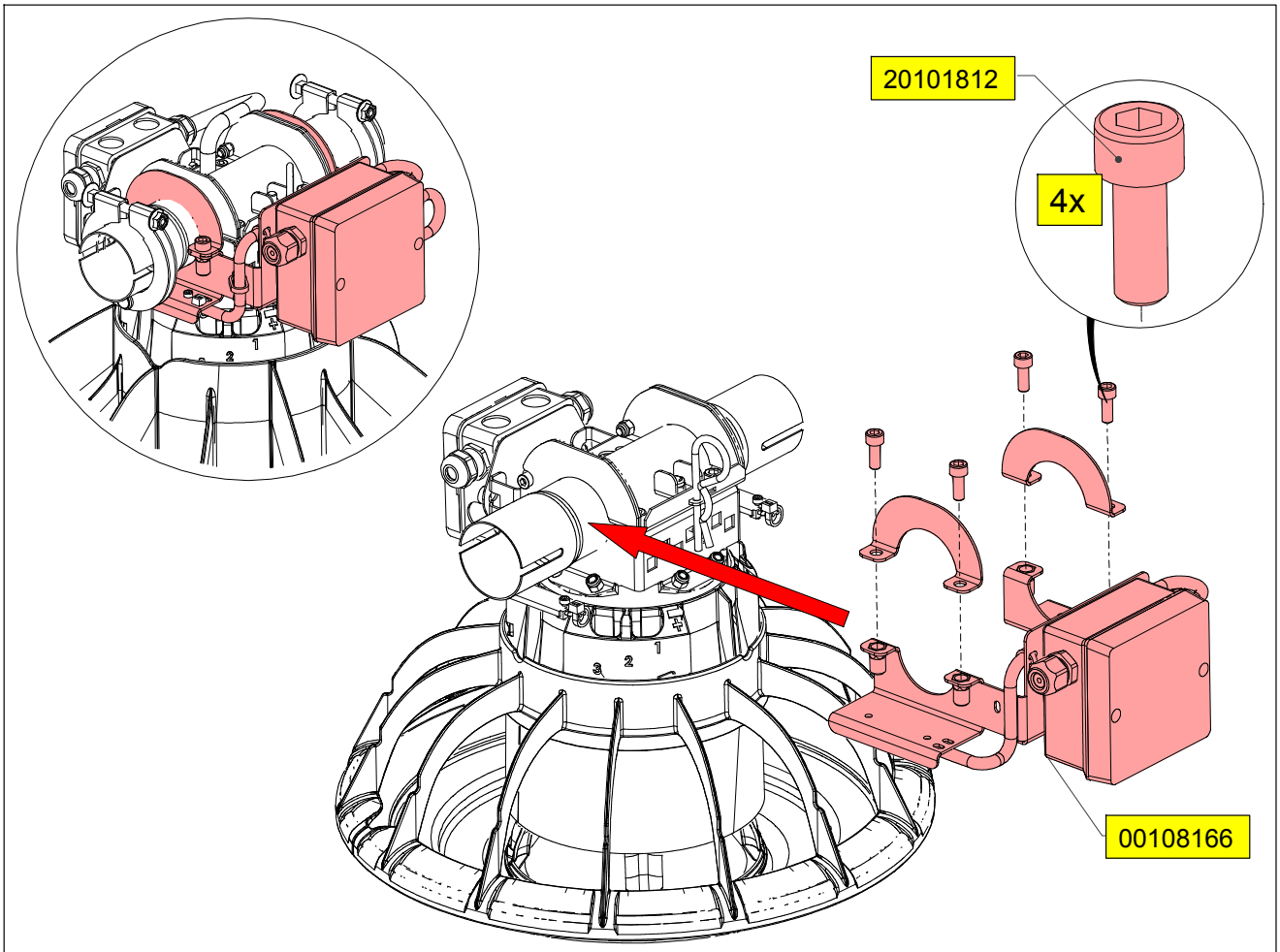

РИСУНОК 123.

ЗАЩИТА МОТОРА

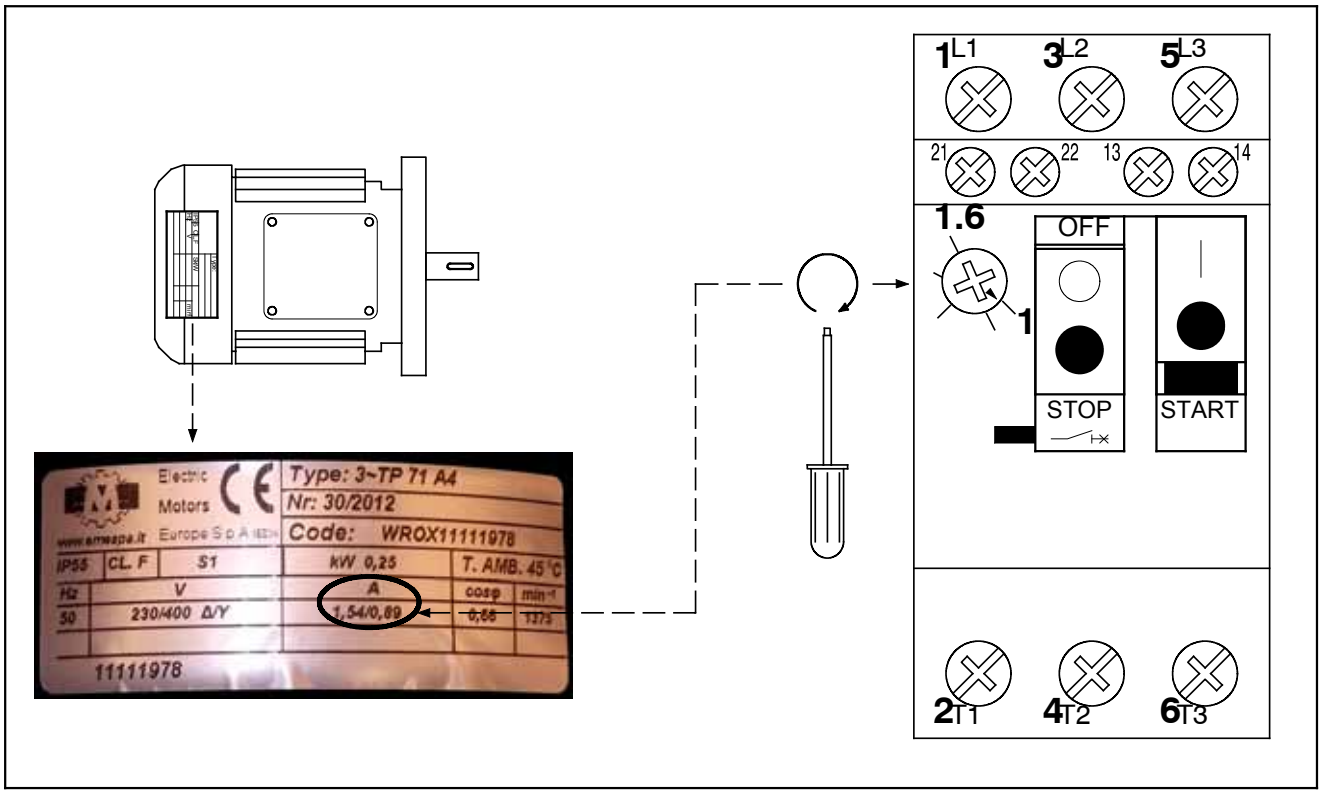

МАКСИМАЛЬНАЯ ДЛИНА КАБЕЛЕЙ МОТОРОВ

Методика расчёта:	IEC-HD 60364-5
Тип кабеля:	PVC – XLPE – Silicone
Размещение:	Открытый кабельный канал
Использованые детали:	Реле защиты мотора Schneider Electric GV2

Напоминаем, что вы должны следовать нормам, принятым в вашей стране

Motor Power (kW)	Net voltage	Protection	Max. cable length (m)	Wire gauge (mm²)
0.18	1x230V 50Hz	GV2ME07	0 - 110	1.5
			111 - 185	2.5
			186 - 297	4
	3x230V 50Hz	GV2ME06	0 - 174	1.5
			175 - 290	2.5
			291 - 464	4
	3x400V 50Hz	GV2ME05	0 - 492	1.5
			493 - 821	2.5
			822 - 1314	4
0.22	3x220V 60Hz 3x230V 60Hz	GV2ME06	0 - 167	1.5
			168 - 279	2.5
			280 - 446	4
	3x380V 60Hz 3x400V 60Hz	GV2ME05	0 - 471	1.5
			472 - 785	2.5
			786 - 1257	4
0.25	1x230V 50Hz	GV2ME07	0 - 110	1.5
			111 - 185	2.5
			186 - 297	4
	3x230V 50Hz	GV2ME06	0 - 174	1.5
			175 - 290	2.5
			291 - 464	4
	3x400V 50Hz	GV2ME05	0 - 492	1.5
			493 - 821	2.5
			822 - 1314	4
0.37	1x230V 50Hz	GV2ME08	0 - 69	1.5
			70 - 116	2.5
			117 - 185	4
	3x230V 50Hz	GV2ME07	0 - 111	1.5
			112 - 185	2.5
			186 - 297	4
	3x400V 50Hz	GV2ME06	0 - 308	1.5
			309 - 513	2.5
			514 - 821	4
0.45	3x220V 60Hz 3x230V 60Hz	GV2ME07	0 - 107	1.5
			108 - 178	2.5
			179 - 285	4
	3x380V 60Hz 3x400V 60Hz	GV2ME06	0 - 294	1.5
			295 - 491	2.5
			492 - 785	4
0.55	3x230V 50Hz	GV2ME08	0 - 69	1.5
			70 - 116	2.5
			117 - 185	4
	3x230V 50Hz	GV2ME07	0 - 111	1.5
			112 - 185	2.5
			186 - 297	4
	3x400V 50Hz	GV2ME07	0 - 197	1.5
			198 - 328	2.5
			329 - 525	4
	3x400V 50Hz	GV2ME06	0 - 308	1.5
			309 - 513	2.5
			514 - 821	4

Motor Power (kW)	Net voltage	Protection	Max. cable length (m)	Wire gauge (mm²)
0.75	1x230V 50Hz	GV2ME10	0 - 44	1.5
			45 - 73	2.5
			74 - 117	4
	3x230V 50Hz	GV2ME08	0 - 69	1.5
			70 - 116	2.5
			117 - 185	4
	3x400V 50Hz	GV2ME07	0 - 197	1.5
			198 - 328	2.5
			329 - 525	4
0.9	1x220V 60Hz 1x230V 60Hz	GV2ME14	0 - 26	1.5
			27 - 44	2.5
			45 - 71	4
	3x220V 60Hz 3x230V 60Hz	GV2ME10	0 - 42	1.5
			43 - 70	2.5
			71 - 113	4
	3x380V 60Hz 3x400V 60Hz	GV2ME08	0 - 117	1.5
			118 - 196	2.5
			197 - 314	4
1.1	3x230V 50Hz	GV2ME10	0 - 44	1.5
			45 - 73	2.5
			74 - 117	4
	3x400V 50Hz	GV2ME08	0 - 123	1.5
			124 - 205	2.5
			206 - 328	4
1.32	3x220V 60Hz 3x230V 60Hz	GV2ME14	0 - 26	1.5
			27 - 44	2.5
			45 - 71	4
	3x380V 60Hz 3x400V 60Hz	GV2ME08	0 - 117	1.5
			118 - 196	2.5
			197 - 314	4
1.5	1x230V 50Hz	GV2ME14	0 - 27	1.5
			28 - 46	2.5
			47 - 74	4
	3x230V 50Hz	GV2ME10	0 - 44	1.5
			45 - 73	2.5
			74 - 117	4
	3x400V 50Hz	GV2ME08	0 - 123	1.5
			124 - 205	2.5
			206 - 328	4
1.8	3x220V 60Hz 3x230V 60Hz	GV2ME14	0 - 26	1.5
			27 - 44	2.5
			45 - 71	4
	3x380V 60Hz 3x400V 60Hz	GV2ME10	0 - 74	1.5
			75 - 124	2.5
			125 - 199	4
2.2	3x230V 50Hz	GV2ME14	0 - 27	1.5
			28 - 46	2.5
			47 - 74	4
	3x400V 50Hz	GV2ME10	0 - 78	1.5
			79 - 130	2.5
			130 - 208	4
2.64	3x380V 60Hz 3x400V 60Hz	GV2ME14	0 - 47	1.5
			48 - 78	2.5
			79 - 125	4

На практике, если требуемая длина кабеля больше,чем приведенная в таблице, можно предпринять следующие действия

-Удвоить сечение заземляющего провода PE

-Увеличить сечение фазного И заземляющего проводов

-Установить устройство защитного отключения (УЗО)

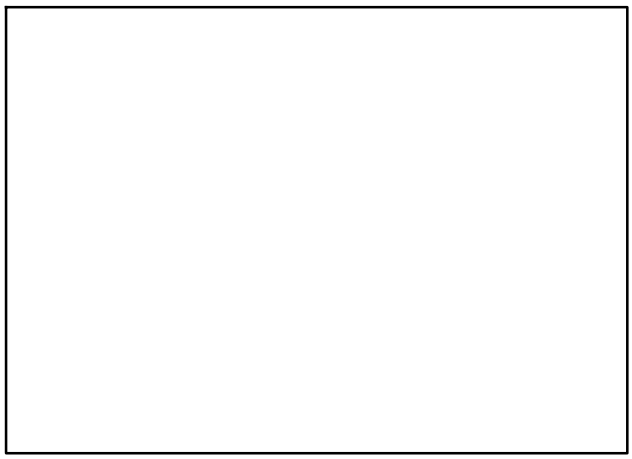

ROXELL bvba, Industrielaan 13, B-9990 Maldegem (Belgium)
Tel. +32 50 72.91.72 - Fax. +32 50 71.67.21 - E-mail info@roxell.com - Website www.roxell.com

ROXELL Russia, LLC Roxell, Leningradskiy Prospekt 37, bld. 9, premise № 653, 125167 Moscow, Russian Federation - OGRN : 1157746055026
Tel: +7 495 9833015 - E-mail info.russia@roxell.com - Website www.roxell.com

ROXELL Malaysia - No. 12 Jalan Anggerik Mokara31/48, Kota Kemuning - Industrial Park, 40150 Shah Alam, Selangor, Malaysia - Tel: +603 5121 7148 or +603 5121 7150 - Fax: +603 5121 7146 - A division of CTB Malaysia Sdn. Bhd. (868715-X) - E-mail: info.malaysia@roxell.com - www.roxell.com

ROXELL USA, Inc. - 720 Industrial Park Road - Anderson, MO 64831 (USA)
Phone +1 417 845-6065 - Fax. +1 417 845-6069 - E-mail info.usa@roxell.com - Website www.roxell.com