Koozii™

РОДИТЕЛИ/НЕСУШКИ ЦЕНТР. ГНЕЗДО - 1 ЯРУС

Инструкции для пользователя

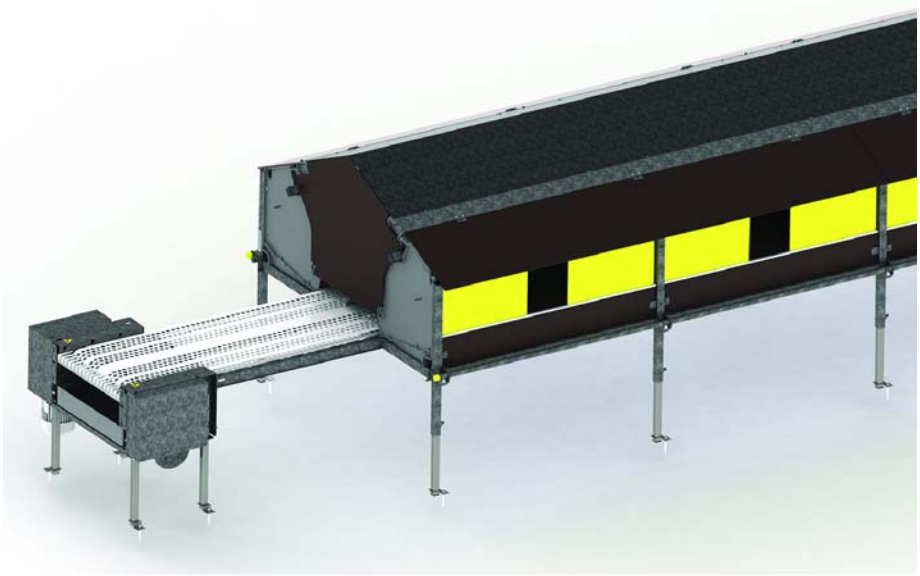

Инструкции для пользователя

Компонент вателя

Инструкции по установке

ROXELL®

СОДЕРЖАНИЕ

СОДЕРЖАНИЕ
DISCLAIMER
ОБЩАЯ ИНФОРМАЦИЯ

ЧАСТЬ I : ИНСТРУКЦИИ ДЛЯ ПОЛЬЗОВАТЕЛЯ

ОБЩИЕ ПРАВИЛА ТЕХНИКИ БЕЗОПАСНОСТИ I-3
ОБЩЕЕ ОПИСАНИЕ KOOZII™ I-4
УПРАВЛЕНИЕ ГНЁЗДАМИ I-4
РАБОТА С ЦПУ I-6
ИНСТРУКЦИИ ПО ОБСЛУЖИВАНИЮ I-9
ПОИСК И УСТРАНЕНИЕ НЕИСПРАВНОСТЕЙ I-10
РУКОВОДСТВО ДЛЯ ОПЕРАТОРА I-I2

ЧАСТЬ II : КОМПОНЕНТЫ

ОБОРУДОВАНИЕ В СБОРЕ II-2
ПЛОСКЫЕ СТЕРЖЕНЫ II-2
ШТОРКА II-2
СДВИГАЮЩАЯСЯ ЧАСТЬ II-2
ПЕТЛИ II-2
СМОТРОВАЯ ТРУБКА II-3
НАПРАВЛЯЮЩИЙ ВАЛИК - НАКЛОННЫЙ ПОЛ II-3
ДЕРЕВЯНАЯ ПЛАСТИНА СНИЗУ II-3
ВЕРХНЯЯ СОЕДИНИТЕЛЬНАЯ ПАНЕЛЬ II-3
БОКОВЫЕ ПАНЕЛИ II-4
ЗАКРЕПИТЕ СТОЙКИ II-4
ЗАКРЕПИТЕ РАМУ СТОЕК II-4
ПОПЕРЕЧНЫЙ ПРОФИЛЬ II-4
ОТРЕГУЛИРУЙТЕ СТОЙКИ II-5
ПРОТИВОНАСЕСТНАЯ ЗАЩИТА - КРЫШКА - ОПЦИЯ II-5
ЗАДНЯЯ СТЕНКА В СБОРЕ - ФИКСАТОР II-5
КРЫШКА ГНЕЗДА 2.4М II-5
КОМПЛЕКТ КРЕПЕЖА II-6
ПРИВОД ЛЕНТОЧНОГО КОНВЕЙЕРА II-7
ПРИВОДНАЯ СИСТЕМА НАКЛОННОГО ПОЛА II-8
ПРИВОД. СИСТ. С/СДВИГАЮЩ. АДН. ЧАСТ. - STANDARD II-9
ПРИВОД. СИСТ. С/СДВИГАЮЩ. АДН. ЧАСТ. - LARGE II-9
ВОЗВРАТНОЕ УСТРОЙСТВО В СБОРЕ II-10
КОНВЕЙЕР 1М - ОПЦИЯ II-11
ЗАПАСНЫЕ ЧАСТИ II-12
СТОЛ Д/СБОРА ЯИЦ В СБОРЕ (В ИНКУБАТОРИИ) II-18
СТОЛ ДЛЯ СБОРА ЯИЦ В СБОРЕ 1600X500ММ II-18
ЩЕТКА В СБОРЕ ДЛЯ ТРАНСПОРТЕРА - ОПЦИЯ II-22
РАЗДЕЛИТЕЛЬ ЛЕНТЫ ЯЙЦЕСБОРА - ОПЦИЯ II-22
МОНТ.ИНСТ.Д/ЛЕНТЫ ЯЙЦЕСБОРА - ОПЦИЯ II-23
РАЗДЕЛИТЕЛЬ ЛЕНТЫ ЯЙЦЕСБОРА - ОПЦИЯ II-23
ПЛОСКЫЕ СТЕРЖЕНЫ II-24

ЧАСТЬ III : ИНСТРУКЦИИ ПО УСТАНОВКЕ

ОБЩИЕ ПРАВИЛА ТЕХНИКИ БЕЗОПАСНОСТИ III-3
ИНСТРУМЕНТЫ III-4
ПРЕДВАРИТЕЛЬНАЯ СБОРКА III-5
ВИД СПЕРЕДИ III-7
РОДИТЕЛЬСКОЕ СТАДО БРОЙЛЕРОВ 1-ЯРУС III-7
РОДИТЕЛЬСКОЕ СТАДО БРОЙЛЕРОВ, 1-ЯРУС & ПЬЕДЕСТА́Л III-7
НЕСУШКИ ПРОМЫШЛЕННОГО СТАДА , 1-ЯРУС III-7

УСТАНОВИТЕ РАМУ III-9
ПОДГОТОВЬТЕ СТОЙКИ III-9
УСТАНОВИТЕ РАМУ III-10
ВОЗВРАТНОЕ УСТРОЙСТВО III-16
РАЗМЕРЫ ОТВЕРСТИЯ В СТЕНЕ III-18
ПРИВОД ЛЕНТОЧНОГО ТРАНСПОРТЕРА III-19
ЗАКРЕПИТЕ ВСЕ СТОЙКИ III-21
ДЛЯ СНЯТИЯ ПАЛЬЦЕВ УСТРОЙСТВА ПЕРЕНОСА III-22
МОНТ.ИНСТ.Д/ОПОРН.ПЛАТЫ ЛЕНТЫ ЯЙЦЕСБОРА - ОПЦИЯ III-22
УСТАНОВИТЕ ЛЕНТУ ТРАНСПОРТЕРА ДЛЯ ЯИЦ III-23
YСТАНОВИТЕ ОПОРЫ ДЛЯ ТРУБ III-25
УСТАНОВИТЕ ПУСКОВУЮ ПАНЕЛЬ - LARGE III-26
УСТАНОВИТЕ СРЕДНЮЮ ПАНЕЛЬ - LARGE III-26
УСТАНОВИТЕ КОНЦЕВУЮ ПАНЕЛЬ - LARGE III-27
УСТАНОВИТЕ ПУСКОВУЮ ПАНЕЛЬ - STANDARD III-27
УСТАНОВИТЕ СРЕДНЮЮ ПАНЕЛЬ - STANDARD III-28
УСТАНОВИТЕ КОНЦЕВУЮ ПАНЕЛЬ - STANDARD III-28
КМП ВИНТОВ - БОКОВАЯ ПАНЕЛЬ - СДВИГАЮЩАЯСЯ ЧАСТЬ III-29
УСТАНОВИТЕ ПОЛОВЫЕ ПЛАСТИНЫ III-29
ЗАКРЕПИТЕ СТОЙКИ - К ПЕРВОЙ СТОРОНЕ III-30
ВЫРОВНЯЙТЕ РАМУ III-30
ЗАКРЕПИТЕ СТОЙКИ - НА ВТОРОЙ СТОРОНЕ III-32
УСТАНОВКА СВЯЗИЙ - LARGE III-33
УСТАНОВИТЕ ДЕРЕВЯННУЮ ПЛАСТИНУ СНИЗУ III-33
РАЗДЕЛИТЕЛЬНЫЙ ПРОФИЛЬ ЛЕНТЫ ЯЙЦЕСБОРА - ОПЦИЯ III-34
ШАРНИРНОЕ СОЕД. ПРОВОЛОЧН, ПОЛА III-35
ПРЕДВАРИТЕЛЬНО СОБЕРИТЕ ЗАЖИМЫ ПОДСТ. Д./ГНЕЗДА - LARGE III-35
ПРЕДВАРИТЕЛЬНО СОБЕРИТЕ ПОДСТ. Д./ГНЕЗДА - LARGE III-36
СОБЕРИТЕ ПОДСТ. Д./ГНЕЗДА - LARGE III-36
ПРОВОЛОЧНЫЙ ПОЛ СДВИГАЮЩ.ЧАСТЬ.НИЖН. - STANDARD III-37
УСТАНОВКА ВХОД III-37
ПОДСТИЛКА ДЛЯ ГНЕЗДА - STANDARD III-38
СОЕДИНИТЕЛЬНЫЕ ТРУБКИ - СО СДВИГАЮЩЕЙСЯ ЗАДНЕЙ ЧАСТЬЮ III-38
УСТАНОВИТЕ ПРИВОДА - СО СДВИГАЮЩЕЙСЯ ЗАДНЕЙ ЧАСТЬЮ III-39
СТАНОВИТЕ ПРИВОД НАКЛОННОГО ПОЛА III-42
СТАНОВИТЕ ПРИВОД НАКЛОННОГО ПОЛА III-46
ВЕРХНЯЯ СОЕДИНИТЕЛЬНАЯ ДОСКА В СБОРЕ III-47
УСТАНОВИТЕ ЗАДНИЕ СТЕНКИ III-49
РАЗМЕСТИТЕ ЗАДНЯЯ СТЕНКА НАКЛОННЫЙ ПОЛ III-49
РАЗМЕСТИТЕ ЗАДНЯЯ СТЕНКА - СДВИГАЮЩАЯСЯ ЧАСТЬ III-50
ТРОС НАКЛОННОГО ПОЛА III-50
РАЗМЕСТИТЕ ТРУБУ ДЛЯ ПРОВЕРКИ СОСТОЯНИЯ III-51
УСТАНОВИТЕ НАПРАВЛЯЮЩИЙ ВАЛИК ДЛЯ ПРОВОД III-52
ЗАКРЕПИТЕ ПРОВОЛОЧНУЮ СЕТКУ НА СТАЛЬНОМ КАБЕЛЕ III-52
УСТАНОВИТЕ ШТОРКИ ЛЕБЕДКИ НА СТЕНЕ III-53
УСТАНОВИТЕ ШТОРКИ ЛЕБЕДКИ НА СТЕНЕ III-54
УСТАНОВИТЕ ШТОРКИ ЛЕБЕДКИ НА БОКОВОЙ ПАНЕЛИ III-54
ПРОВЕРКИ СОСТОЯНИЯ III-54
УСТАНОВИТЕ МЕТАЛЛИЧЕСКУЮ КРЫШУ III-55
КРЫША С АНТИНАСЕСТОМ III-55
КРЫШКА ГНЕЗДА III-56
ЗАЩИТНАЯ ПЕРЕДНЯЯ СОЕД. ПЛАСТИНА III-56
ПЛАСТИНА ИНСПЕКЦИИ III-57
УСТАНОВИТЕ ТРУБЫ ДЛЯ ОПОР-ПЛАНОК III-57
УСТАНОВИТЕ ОПОРНУЮ ЛАГУ III-58
ПОДГОТОВЬТЕ ОПОРНУЮ ЛАГУ ДЛИНОЙ 2400ММ III-58

ПОДГОТОВЬТЕ ОПОРНУЮ ЛАГУ ДЛИНОЙ 1200ММ III-59
УСТАНОВИТЕ ВОЗВРАТНОЕ УСТРОЙСТВО ПЛАНКИ III-62
РАЗМЕСТИТЕ ЛЕНТУ ТРАНСПОРТЕРА ДЛЯ ЯИЦ В ПРИВОД III-65
ПРИВАРИТЕ ЛЕНТУ ТРАНСПОРТЕРА ДЛЯ ЯИЦ III-67
УСТАНОВКА ЯЙЦО ПАЛЬЦЕВ III-70
УСТАНОВИТЕ ПЛОСКИЕ СТЕРЖНИ III-71
УСТАНОВИТЕ СТЕРЖНИ ПЛАСТИНЫ III-71
УСТАНОВИТЕ СТЕРЖНИ ПЛАСТИНЫ III-72
ОБСЕПЕЧЬТЕ КОМПЕНСАЦИОННЫЙ СТЫК III-73
ДЛЯ ОПОРЫ КОМБИНИРОВАННЫХ ПЛОСКИХ СТЕРЖНЕЙ > 3М III-74
ДЛЯ ОПОРЫ ПЛОСКИХ СТЕРЖНЕЙ > 3М III-75
УСТАНОВИТЕ СТОЛ В ИНКУБАТОРИИ - ИНКУБАЦИОННЫЕ ЯЙЦА III-75
УСТАНОВИТЕ ДАТЧИК III-77
СТОЛ ДЛЯ СБОРА ЯИЦ III-78
УСТАНОВИТЕ НОЖКИ СТОЛА ДЛЯ СБОРА ЯИЦ III-79
УСТАНОВИТЕ НОЖКИ СТОЛА III-79
СТОЛ ДЛЯ СБОРА ЯИЦ III-80
УСТАНОВИТЕ ЗАЩИТУ ЯИЦ НА СТОЛЕ III-81
ЗАКРЕПИТЕ НОЖКИ СТОЛА III-81
КОНВЕЙЕР - 1М III-82
ЩЕТКА В СБОРЕ ДЛЯ III-83
ОПЦИЯ: ВЫКЛЮЧАТЕЛЬ УРОВНЯДЛЯНАТЯЖИТЕЛИ III-84
НАТЯЖИТЕЛЬ РЕМНЯ В СБОРЕ Д/ТРАНС - РА ЯИЦ III-86
ОПЦИЯ III-86
ОТРЕГУЛИРУЙТЕ СДВИГАЮЩУЮСЯ ЗАДНЮЮ ЧАСТЬ III-87
ОТРЕГУЛИРУЙТЕ ЩЕТКИ III-92
ЗАЩИТА МОТОРА III-93
МАКСИМАЛЬНАЯ ДЛИНА КАБЕЛЕЙ МОТОРОВ III-94

РАСЧЕТНЫЙ СРОК СЛУЖБЫ И ХРАНЕНИЕ ОБОРУДОВАНИЯ ROXELL.

Системы кормления для птицеводства и свиноводства производства Roxell имеют срок службы, в среднем, 15 лет. Это зависит от местных условий, таких как климат, размер фермы, условия хранения оборудования, проведенный монтаж, условия эксплуатации оборудования, своевременного проведения сервисных работ, чистящие средства, качество воды, качество кормов.

Срок службы отдельных частей, в зависимости от применения и функционального назначения, различен:

- компоненты пластиковой кормушки имеют срок службы от 15 до 20 лет,
- металлические части, такие как шнек, приемные поддоны и металлические трубы имеют срок службы от 15 до 20 лет,
- лебедки, шкивы и ролики для подвеса имеют срок службы 15 лет,
- пластиковые трубы имеют срок службы 15 лет,
- электрические и электронные компоненты, такие как моторы, переключатели, сенсоры и реле имеют срок службы 15 лет,
- ниппели и клапаны для системы поения имеют срок службы 10 лет,
- металлические тросы и пружины имеют срок службы 10 лет
- комплектующие, такие как резиновые соединения клапанов, фильтры, подшипники имеют срок службы от 2 до 5 лет

Срок службы, упомянутый выше, может отличаться и не отменяет срок гарантийного периода, как это указано в «Общих сроках и условиях продажи».

Все части оборудования при хранении должны быть защищены от погодных условий, так как это описано в Руководстве по сборке и эксплуатации в Общей информации, разделе 7 “Хранение”. Пластиковые компоненты могут храниться максимально в течении 1 года от даты отгрузки до даты монтажа оборудования. Металлические компоненты могут храниться максимально 2 месяца.

Электрическое и электронное оборудование должно храниться только в сухих закрытых помещениях при температуре не ниже +5 °C и не выше +50 °C, влажность воздуха <90%, без образования конденсата.

Остальное оборудование должно храниться только в сухих закрытых помещениях при

температуре не ниже +0 °C и не выше +50 °C, влажность воздуха <90%, без образования

конденсата.

Если оборудование не монтируется сразу после его поставки, то необходимо тщательно обеспечить его хранение в защищеном месте. Временное хранение оборудования должно быть организовано таким образом, чтобы в период хранения оборудование не подвергалось воздействию пыли, влаги, ультрафиолетового излучения и при оптимальном температурном режиме.

В случае нарушения правил хранения производитель не несёт ответственность за возникшие повреждения и оборудование не подпадает под гарантию.

DISCLAIMER; ОТКАЗОТОТВЕТСТВЕННОСТИ. Исходная официальная версия настоящего руководства опубликована компанией ROXELL bvba на английском языке. Компания Roxell не проверяет и не подтверждает последующие изменения, которые вносятся в настоящее руководство какими-либо третьими лицами. Данные изменения включают без ограничения перевод на другие языки и добавления или сокращения исходного содержимого. Компания Roxell не несет ответственность за какие-либо повреждения, травмы, претензии по гарантийным обязательствам либо иные претензии, связанные с подобными изменениями, в той мере, насколько подобные изменения приводят к искажению содержания официальной англоязычной версии настоящего руководства, опубликованной компанией Roxell. Чтобы получить новейшие сведения по установке и эксплуатации данного изделия, обратитесь в центр обслуживания клиентов и/или отдел технической поддержки компании Roxell. В случае обнаружения неточностей в содержании настоящего руководства, незамедлительно сообщите об этом в компанию Roxell в письменной форме по адресу: ROXELL bvba - Industrielaan 13, 9990 Maldegem - Belgium

ОБЩАЯ ИНФОРМАЦИЯ

ПОЛЬЗОВАТЕЛЬ, ОТВЕТСТВЕННОЕ ЛИЦО И РАБОЧИЙ ПЕРСОНАЛ ДОЛЖНЫ ПРОЧЕСТЬ НАСТОЯЩИЕ ИНСТРУКЦИИ И ПОНЯТЬ ИХ.

1. СОБЛЮДАТЬ ПРАВОВЫЕ НОРМЫ И СООТВЕТСТВУЮЩИЕ ПРАВИЛА!

Это относится, помимо прочего, и к европейским директивам, перенесенным во внутреннее законодательство страны и законы, и правилам техники безопасности, применяемым в стране пользователя.

Во время сборки, эксплуатации и обслуживания установки необходимо соблюдать соответствующие правовые нормы и технические правила.

2. ИСПОЛЬЗОВАНИЕ ПО НАЗНАЧЕНИЮ

Установка разработана исключительно для интенсивной эксплуатации в животноводстве и построена в соответствии с применимыми правилами высокого качества изготовления. Поэтому избыточная нагрузка на продукт запрещается. Использование в других целях считается применением не по назначению. В этом случае производитель не несет ответственности за возможные повреждения. Вся ответственность возлагается на плечи пользователя.

3. ИСПОЛЬЗОВАИЕ НЕ ПО НАЗНАЧЕНИЮ

За любое использование не по назначению, описанному в соответствующем пункте 2, ответственность несет конечный пользователь.

4. ОБЯЗАТЕЛЬСТВА

Гарантия (в т.ч. расширенная гарантия), не действует, если имело место любое из перечисленных ниже обстоятельств: невыполнение приемочного контроля Изделий, неправильное обращение, транспортировка, модификация или ремонт, авария, использование не по назначению или ненадлежащая эксплуатация; неправильная сборка, монтаж, подключение или техническое обслуживание (с учетом актуальных руководств компании Roxell по сборке, монтажу, подключению и техническому обслуживанию); форс-мажор; неосторожность, отсутствие надлежащего надзора или обслуживания со стороны Заказчика; естественный износ; использование моющих и дезинфицирующих средств, не разрешенных актуальными руководствами компании Roxell по эксплуатации и техническому обслуживанию; использование моющих и дезинфицирующих средств с нарушением инструкций, полученных от поставщиков; или использование Изделий во взрывоопасной среде.

Гарантия (в т.ч. расширенная гарантия) не действует в случае, если причиной возникновения дефекта являются материалы или вспомогательные принадлежности, поставляемые Заказчиком, или оказанные им услуги, либо вмешательство какого-либо лица или организации, не имеющих необходимых полномочий или квалификации для проведения таких вмешательств. Кроме того, Гарантия (в т.ч. расширенная гарантия) действует только в том случае, если Изделия используются в животноводческих помещениях и если все части или компоненты Изделий поставлены компанией Roxell.

Компания Roxell не несет ответственности за любые убытки, возникшие по причине неправильной эксплуатации, сборки, монтажа, подключения или технического обслуживания Изделий. В связи с этим Заказчик прямо признает, что (i) любая эксплуатация, сборка, установка, подключение или техническое обслуживание должны осуществляться в соответствии с актуальными руководствами компании Roxell по эксплуатации, сборке, установке, подключению или техническому обслуживанию и (ii) электроустановки, к которым подключаются Изделия, должны изготавливаться в соответствии с применимым местным законодательством об электроустановках. Кроме того, Изделия должны проходить механические и электрические испытания, проводимые в соответствии с современными методиками и применимым местным законодательством.

5. КВАЛИФИКАЦИЯ ПЕРСОНАЛА

ПОЛЬЗОВАТЕЛЬ:

Человек, пользующийся продукцией или управляющий ею, должен уметь читать инструкции по эксплуатации и полностью их понимать. Он должен обладать знаниями о работе и устройстве установки.

ТЕХНИЧЕСКИ КВАЛИФИЦИРОВАННЫЙ СОТРУДНИК:

Эксперт, способный собрать и обслуживать установку **(механически/электрически)**, устранять неисправности. Имея техническое образование и опыт, обладает достаточными знаниями для оценки действий, прогнозирования потенциальных опасностей и исправления опасных ситуаций.

6. ИНФОРМАЦИЯ ОБ ОСТАТОЧНЫХ РИСКАХ — ИСПОЛЬЗУЮТСЯ ПРЕДУПРЕДИТЕЛЬНЫЕ ЗНАКИ

Существуют три уровня опасности, на которые указывают сигнальные слова

*** DANGER (ОПАСНО)**

*** WARNING (ОСТОРОЖНО)**

*** CAUTION (ВНИМАНИЕ)**

Здесь перечислены причины и источники грозящих опасностей, а также последствия несоблюдения предупреждений!

 **ОПАСНО**	Слово **DANGER** (опасно) указывает на грозящую опасность, которая может привести к серьезному или даже фатальному несчастному случаю, если не принять мер предосторожности.
 **ОСТОРОЖНО**	Слово **WARNING** (осторожно) указывает на грозящую опасность, которая может привести к серьезному несчастному случаю или повреждению продукта, если не принять мер предосторожности.
 **ВНИМАНИЕ**	Слово **CAUTION** (внимание) указывает на опасные ситуации, которые могут привести к небольшому вреду для здоровья или материальным повреждениям, если не принять мер предосторожности.
	Данный символ указывает на дополнительную информацию.
 разрешено  не разрешено	

7. ХРАНЕНИЕ

Разобранные детали следует хранить в помещении или в месте, защищенном от влаги.

8. ПЕРЕВОЗКА

Транспортировку компонентов оборудования осуществлять вилочным погрузчиком с учетом местных условий и норм и правил.

К управлению вилочным погрузчиком допускается водитель, обладающей необходимой квалификацией.

Во время подъемных работ необходимо постоянно контролировать центр тяжести груза.

9. ДЕМОНТАЖ

Вывод установки и ее компонентов из эксплуатации выполняется в соответствии с действующим на тот момент природоохранным законодательством страны или местными законами. Все рабочие изделия и запасные части должны храниться и утилизироваться в соответствии с природоохранными нормами.

Информация о природоохранном законодательстве для клиентов в Европейском союзе



Согласно европейской директиве 2002/96/EC, оборудование, обозначенное данным символом на изделии или упаковке, не должно утилизироваться вместе с несортированным бытовым мусором. Этот символ указывает на то, что продукт должен утилизироваться отдельно. Вы сами несете ответственность за его уничтожение вместе с электрическим и электронным оборудованием через соответствующие каналы утилизации, организованные государственными или местными органами власти. Правильная утилизация и переработка этого оборудования позволяет избежать отрицательного воздействия на окружающую среду и здоровье людей. Дополнительную информацию по утилизации старого оборудования можно узнать в органах местного самоуправления или в службе утилизации отходов.

Информация об устранении отходов — электрические и электронные материалы для компаний

1. В Европейском союзе

Если вы использовали продукт в коммерческих целях и хотите его утилизировать, обратитесь в компанию Roxell за информацией о возврате продукта. Возможно, вам придется оплатить утилизационный сбор за возврат и переработку. Небольшие продукты (и небольшие партии продуктов) могут быть переданы местным агентствам по сбору.

2. В других странах за пределами Европейского союза

Если вы хотите утилизировать данный продукт, обратитесь к местным властям за информацией о порядке утилизации.

10. УРОВЕНЬ ШУМНОСТИ

Уровень шумности установки во время работы не превышает 70 Дб (A) (=70dB (A)).

11. БЛОКИРОВКА И ОПЛОМБИРОВАНИЕ ОБОРУДОВАНИЯ – МЕТОД БЛОКИРОВКИ. ОБЩИЕ УКАЗАНИЯ

- Каждый сотрудник должен иметь маркировочные этикетки; удаление маркировочных этикеток другими сотрудниками запрещено.
- Проинформируйте о выполнении соответствующих работ.
- Найдите все источники электрической, гидравлический, пневматической энергии.
- Выключите их.
- Блокировка и опломбировка.
- Проверьте, выключены ли источники энергии.
- Снимите оставшееся напряжение.

12. ПОЛЬЗУЙТЕСЬ СРЕДСТВАМИ ИНДИВИДУАЛЬНОЙ ЗАЩИТЫ.

13. ТРЕБОВАНИЯ К ОСВЕЩЕННОСТИ

- Минимальная освещенность во время эксплуатации, технического обслуживания и монтажа должна быть 200 лк.
- На случай отказа электропитания оборудование должно комплектоваться переносным аварийным светильником.

14. ЭЛЕКТРООБОРУДОВАНИЕ, ПАНЕЛИ УПРАВЛЕНИЯ, КОМПОНЕНТЫ, БЛОКИ ПРИВОДА

- В месте установки панелей управления необходимо **не менее 70 см** свободного пространства.
- **Не открывайте панели управления.** Ключ от панели управления должен находиться у ответственного лица.
- Необходимо принять все необходимые меры по защите панелей управления от **мышей, крыс, хищных животных**
- В случае повреждения (выхода из строя) электрооборудования, панели управления или блока привода необходимо **НЕЗАМЕДЛИТЕЛЬНО** остановить систему!
- **ЗАПРЕЩАЕТСЯ распылять воду или другие жидкости на электрооборудование**, панели управления, компоненты и блоки привода!
- **ЗАПРЕЩАЕТСЯ** накрывать материалом электрооборудование, панели управления, компоненты и блоки привода.

Часть 1

Инструкции для пользователя

ОБЩИЕ ПРАВИЛА ТЕХНИКИ БЕЗОПАСНОСТИ

Koozii Nr. 018

Automatisch nest voor Vleeskuikenouderdieren / Commerciële leghennen

Автоматическое групповое гнездо для родительского стада бройлеров и несушек промышленного стада



ОПАСНО

ВАЖНО

ВНИМАТЕЛЬНО ПРОЧТИТЕ НИЖЕПРИВЕДЕННЫЕ ИНСТРУКЦИИ ПЕРЕД НАЧАЛОМ ЭКСПЛУАТАЦИИ СИСТЕМЫ

1. Прежде чем приступить **к любым работам по ремонту** или **обслуживанию**, **всегда отключайте электропитание главным рубильником.**
2. **Используйте средства индивидуальной защиты.** (перчатки, пылезащитные маски).
3. Система **запускается автоматически.**
   никогда не работайте вручную в опасных зонах пока вы полностью не выключите систему, чтобы **никто не мог ее включить без вашего ведома**
4. **Не позволяйте посторонним лицам входить** в помещение в ваше **отсутствие.**



Этот символ будет использован для привлечения Вашего внимания к материалам, которые имеют **ОГРОМНОЕ ЗНАЧЕНИЕ** для Вашей **БЕЗОПАСНОСТИ**. Он обозначает: **ВНИМАНИЕ** – следуйте правилам техники безопасности: отключите электропитание – перечитайте правила техники безопасности. Вкратце: **БУДЬТЕ ОСТОРОЖНЫ. ИГНОРИРОВАНИЕ** этих инструкций может привести к получению **СЕРЬЕЗНЫХ ТРАВМ** или даже **ГИБЕЛИ**.

ОБЩЕЕ ОПИСАНИЕ KOOZII™

ПЕРИОД ПЕРЕД ПИКОМ ПРОДУКТИВНОСТИ (20-23 НЕДЕЛИ)

Родительское стадо: 20-23 недели
Несушки промышленного стада: 17-19 недель

Автоматическое групповое гнездо для родительского стада бройлеров и несушек промышленного стада

1. Стандартный тип для родительского стада бройлеров:

- Одноярусное центральное гнездо с системой выталкивания со сдвигающейся задней частью.

2. Крупногабаритный тип для несушек промышленного стада

- Одноярусное или двухъярусное центральное гнездо со сдвигающейся задней частью или наклонным полом.

УПРАВЛЕНИЕ ГНЁЗДАМИ

1. ОЗНАКОМЛЕНИЕ С ГНЁЗДАМИ

- Начинайте открывать и закрывать гнёзда **за неделю до предполагаемого появления первого яйца.**
- **Если включена система основного освещения, гнёзда должны открываться вручную.** Это позволит курицам найти привычное гнездо. **Закройте гнёзда через 4-5 часов.**
- Во время первого открытия гнёзд необходимо одновременно запускать яйцесборочный транспортёр, **чтобы курицы привыкли к небольшому шуму и вибрации,** которые сопровождают его движение. Запускайте яйцесборочный транспортёр в то время, когда предположительно будет производиться сбор яиц.

2. НАЧАЛО ПЕРИОДА ПРОДУКТИВНОСТИ

2.1 Появление первых яиц

- После появления первого яйца оставьте гнёзда открытыми на весь день.
- Чтобы привлечь птиц, **поднимите шторку** на входе в гнездо. Молодые птицы любопытны - они захотят изучить гнездо! Это повысит степень принятия гнёзд птицами и позволит снизить количество яиц, откладываемых на пол. Поднимайте шторку на пару часов в течение 3 дней.

Гнёзда должны открываться за 3 часа до включения основного освещения и закрываться за 1,5 часа до выключения основного освещения и спуска шторок.

2.2 Пик продуктивности

- **Установите таймер:** на время открытия и закрытия гнезда.

Гнёзда должны открываться за 3 часа до включения основного освещения и закрываться за 1,5 часа до выключения основного освещения.

Таким образом у куриц будет достаточно времени в запасе, чтобы устроиться на ночь. В ночное время автоматические гнёзда должны быть закрыты, чтобы не допустить насиживания. Таким образом гнёзда будут оставаться чистыми.

- В конце дня через смотровой участок проверьте все гнёзда на наличие мёртвых птиц или препятствий на яйцесборочном транспортёре.
- Проверяйте гнёзда регулярно.

Зелёный индикатор: Гнёзда открыты
Оранжевый индикатор: Гнёзда закрыты
Красный индикатор: Аварийный сигнал

- При подаче аварийного сигнала для гнезда:
  Снимите блокировку системы открывания на двигателе **системы выталкивания** и **выполните перезапуск.** Теперь можно вручную провести испытания двигателя.
- Собирайте яйца в гнёздах **не менее 2 раз в день.**
- **Не допускайте прямого попадания света в гнёзда.** Гнездо должно быть затемнено, чтобы обеспечить птицам комфортные и безопасные условия.

3. ПРЕДОТВРАЩЕНИЕ КЛАДКИ ЯИЦ НА ПОЛ

- Среднее количество яиц, отложенных на пол.

Производство яиц	**Яйца, отложенные на пол**
Менее 30% от объёма производства яиц.	< 10 %
30% - 40% от объёма производства яиц. (Возраст: 24-25 недель)	< 4 %
Пик производства яиц	< 2 %

Следующие рекомендации помогут сократить количество яиц, откладываемых на пол, до минимального и сэкономить время и деньги производителей.

- Как только будут получены первые яйца, необходимо не менее 5 раз в день проверять подстилку. Обходите помещение **каждые 2 часа** и начинайте собирать яйца, отложенные на пол, сразу после включения освещения. Одновременно с этим осторожно подвигайте куриц к перекладинам. Это не позволит курицам делать гнёзда в подстилке. **В течение этого времени не следует допускать перемещения по перекладинам.**
- Обходите помещение медленно и спокойно. Люди, которые проходят слишком быстро или слишком близко к гнёздам, могут потревожить пугливых куриц.
- **В вечернее время сбор яиц, отложенных на пол, необходимо ограничить.** Курицам следует дать достаточно времени, чтобы успокоиться. Это положительно сказывается на качестве яичной скорлупы.
- **Если курицы предпочитают определённые участки пола,** эту проблему можно решить, если закрыть доступ к этим участкам и (или) увеличить интенсивность освещения на этих участках.
- Подстилка в рабочей зоне не должна быть слишком толстой: достаточно 2 см на пике продуктивности.
- **Не устанавливайте загородки:** они могут образовывать углы, где курицы предпочитают откладывать яйца.
- Яйца, которые лежат на подстилке, быстро побуждают других куриц использовать такие **"гнёзда на полу**".Если оставить большое количество яиц на подстилке, другие курицы также начнут откладывать там яйца. Если яйца убрать, курицы будут искать другое гнездо.
- **Положите первые яйца, собранные с пола, в гнёзда,** чтобы привлечь куриц. Место, где курица отложила свои первые яйца, станет её постоянным гнездом на весь период продуктивности.

Если количество яиц, откладываемых на пол, не соответствует ожидаемому, отметьте место и время появления яиц на полу. Поделите помещение на сегменты. Очень важно определить причину как можно скорее. Когда курицы подрастут, будет гораздо сложнее изменить их поведение.

4. ПИК ПРОДУКТИВНОСТИ

- **Собирайте яйца из гнёзд не менее 2-3 раз в день; между третьим и шестым часом после включения освещения необходимо собирать яйца не менее 2 раз,** так как около 70% яиц откладываются в течение первых 6 часов после включения освещения.
- Во время сбора яиц с пола **не тревожьте куриц** в гнёздах**.**
- Если количество яиц, откладываемых на полу, снижается до минимального уровня, **можно ограничиться 3 обходами в день для сбора яиц, отложенных на полу**.
  В конце дня ограничьте сбор яиц, отложенных на полу.
- Регулярно **проверяйте работу таймера системы выталкивания.**
- Для проверки гнезда изнутри воспользуйтесь **смотровой позицией** (поднимите шторки). Лучше всего делать это в конце дня.
- **В тёплое время года** яйца, которые остаются на яйцесборочном транспортёре, могут перегреваться. **В холодное время года** сквозняк в туннеле транспортёра может стать причиной охлаждения яиц. Чтобы предотвратить указанные проблемы, **включайте транспортёр чаще.**
- **После закрытия гнёзд проверьте входы в гнёзда** на наличие мёртвых птиц, которых необходимо убрать.

5. ПЕРИОД ПОСЛЕ ПИКА ПРОДУКТИВНОСТИ

- Собирайте **яйца в гнёздах** не менее 2 раз в день.
- Сбор следует проводить 3 раза в день. В конце дня ограничьте сбор яиц, отложенных на по**яиц, отложенных на пол,**лу.
- Регулярно **проверяйте работу таймера системы выталкивания.**
- Для проверки гнезда изнутри воспользуйтесь **смотровой позицией** (поднимите шторки). Лучше всего делать это в конце дня.
- **После закрытия гнёзд проверьте входы в гнёзда** на наличие мёртвых птиц, которых необходимо убрать .

6 РАБОТА С ЦПУ.

1. Открытие/закрытие системы выталкивания

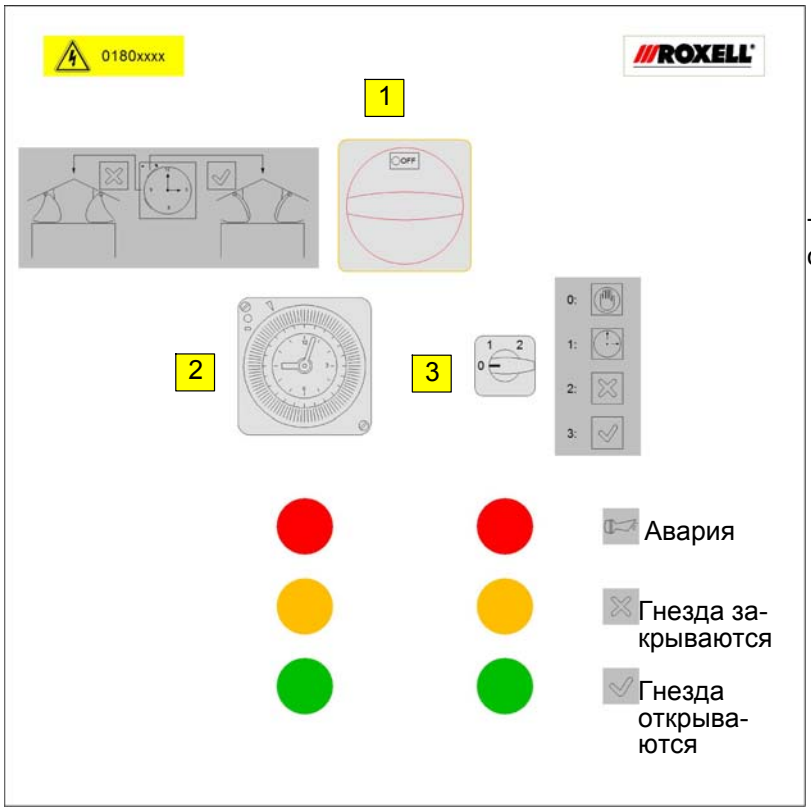

1

ГЛАВНЫЙ ПЕРЕКЛЮЧАТЕЛЬ:
ВКЛ / ВЫКЛ

Главный выключатель:

2

Таймер для установки времени открытия гнёзд

3

0 : только ручная с переключателем в гнезда (открытые и закрытые)

1 : Автоматически

2 : Закрытие гнезда вручную

3 : Открытие гнезда вручную

Авария:
См. ПОИСК И УСТРАНЕНИЕ НЕИСПРАВНОСТЕЙ

2. Сбор яиц:

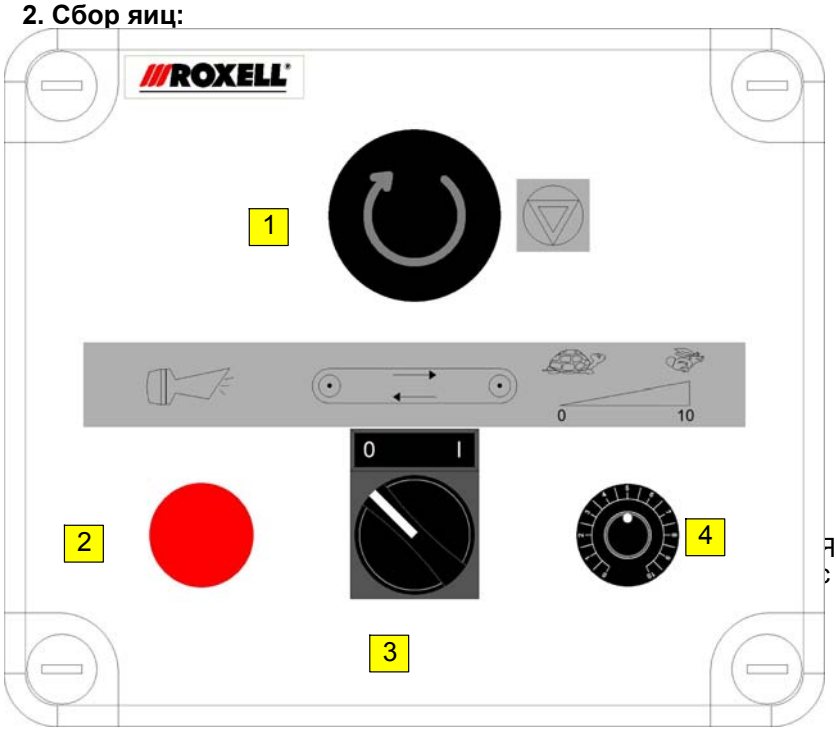

1

Быстрый останов (оперативный останов)

2

Индикатор неисправности двигателя яйце уборочного транспортера

3 Положение:
0: ВЫКЛ
1: начать сбор яиц

4 Яйца Сборочный транспортёр с регулировкой скорости

Яйцесборочные транспортёры с регулируемой скоростью.

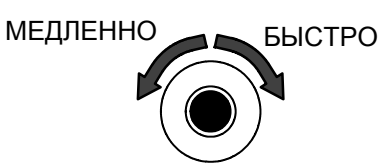

- Если на транспортёре находится большое количество яиц, рекомендуется уменьшить скорость яйцесборочного транспортёра.
  Для сбора яиц будет больше времени, а количество битых яиц снизится.
- Во время последнего сбора яиц, если осталось собрать небольшое количество яиц, можно запустить транспортёр быстрее, повернув ручку вправо.

3. ЦПУ ПРИВОД.

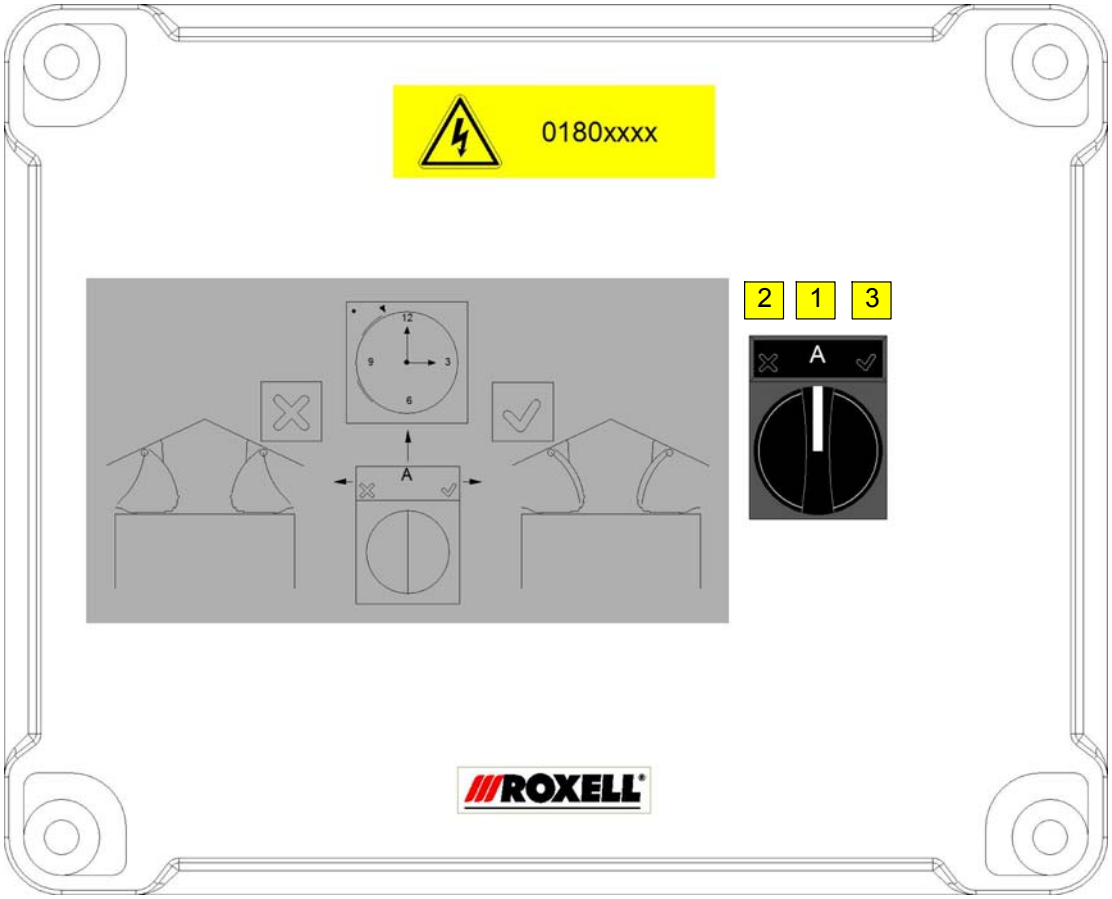

Есть 3 позиции черного переключателя.

1 **Автоматический режим:**
Таймер в электрошкафу управляет **позициями Открыть** и **Закрыть** гнездо.

2 **Ручной режим:** Гнезда **закрываются.**

3 **Ручной режим:** Гнезда **открываются**

7 ОХЛАЖДЕНИЕ И ХРАНЕНИЕ ЯИЦ

7.1 Охлаждение яиц

- Яйцо, только что отложенное курицей, имеет температуру 41°C.

  Родительское стадо бройлеров:

  - **Деление клеток** развивающегося зародыша замедляется при температуре ниже 26 ° C.°C. Оно полностью останавливается при 21 ° C. Если деление клеток продолжается в течение 5 часов после того, как курица отложит яйцо, зародыш умирает.
  - **Необходимо остановить деление клеток по возможности быстро и равномерно.** В течение 4 часов после кладки необходимо равномерно охладить яйца до температуры 20-21 ° C.

  Несушки промышленного стада:

  - Столовые яйца дольше сохранят свежесть в более прохладных условиях.
  - Частый сбор яиц и незамедлительная передача на хранение **позволяют равномерно охлаждать яйца.**
  - Wanneer u de eieren dikwijls verzamelt en ze onmiddellijk opslaat, **kunnen ze gelijkmatig afkoelen.**

7.2 Хранение яиц

- При хранении яиц важную роль играет как **температура**, так и **влажность воздуха.**
- При хранении инкубационных яиц необходимо постоянно поддерживать **соответствующую температуру и влажность.**
- В помещении для хранения яиц должно **быть постоянное движение свежего воздуха,** поэтому не рекомендуется слишком плотно укладывать яйца.
  Между упакованными партиями необходимо оставить достаточно свободного места.
- Для поддержания требуемой **постоянной температуры,** вентиляции, влажности, кондиционирования воздуха и (или) обогрева в помещениях используется стандартное оборудование. Движение воздуха не должно **быть слишком быстрым**: это может привести к неравномерному распределению температуры.

В таблице ниже указаны температура и относительная влажность для хранения и транспортировки яиц.
Эти условия способствуют достижению **максимальной выводкимости или высоки**й **качество яиц.**

Количество дней для хранения яиц	Температура внутри помещения для хранения яиц	Относительная влажность
1 – 3	19°C	70-75 %
> 4	16-18°C	70-75 %

- При длительном хранении более низкая температура позволяет сохранить качество яиц.
- Помещение для хранения яиц должно быть изолировано с помощью легко моющегося материала - это позволит создать оптимальные гигиенические условия.

8 ГИГИЕНА

- **Сбор яиц должен** выполняться раздельно.
  Если сбор яиц с пола производится одновременно со сбором яиц из гнёзд, микробиологические показатели всей партии яиц **будут зависеть от состояния яиц, отложенных на пол.**
- **Храните яйца из гнёзд отдельно от яиц с пола,** чтобы предотвратить их возможное инфицирование.
- **Для яиц, отложенных вне гнёзд,** характерна вероятность неблагоприятных микробиологических показателей.
  Поэтому очень важно приучить молодняк к кладке яиц в гнёздах.
- **Перед сбором яиц необходимо вымыть и продизенфицировать руки.**
- Выполняйте чистку (и замену) щёток транспортёра по мере необходимости, чтобы **поддерживать надлежащие санитарные условия.**
- **Своевременно опорожняйте бак для мусора и очищайте его с помощью моющих средств и воды.**
  При чистке или дезинфекции необходимо полностью высушить все поверхности до их контакта с яйцами.
  Рекомендуется выполнять чистку и дезинфекцию в конце дня после последнего сбора яиц.
- **Регулярно убирайте помещение для сбора яиц.**
- **На столе для сбора яиц не должны накапливаться яйца,** так как это может стать причиной появления трещин и снижения качества яиц.

9 ВНИМАНИЕ

- Проверяйте в период содержания стада позицию насестов "Le Roozzt".
- Если помёт достигает уровня плоской пластины:
  Измените положение "Le Roozzt" до достижения минимум 5 см между пластиной и помётом.

ИНСТРУКЦИИ ПО ОБСЛУЖИВАНИЮ



ОПАСНО

Выключите главный переключатель в первую очередь.
Используйте средства индивидуальной защиты.
Чистота - это залог эффективной и бесперебойной работы гнёзд и системы сбора яиц.
Неопрятные гнёзда и засорение яйцесборочных транспортёров, а также пыль и мусор, накапливающиеся в в системе сбора яиц, оказывают неблагоприятное влияние на качество яиц и могут привести к повреждению яйцесборочного транспортёра и (или) привода яйцесборочного транспортёра!

ОПЕРАЦИИ, ОБОЗНАЧЕННЫЕ СЕРЫМ ФОНОМ, ДОЛЖНЫ ВЫПОЛНЯТЬСЯ ТЕХНИЧЕСКИ ПОДГОТОВЛЕННЫМ ЛИЦОМ.

	Во время первого запуска системы	**В течение цикла**	**Между 2 циклами**
Возвратное устройство сзади		Еженедельно очищать натяжные ролики от перьев и другого мусора.	Очистка: удаление перьев и мусора Проверить натяжку. Ослабить натяжение системы при очень низкой температуре в птичнике.
Натяжитель яйцесборочного транспортера	Натяжка транспортера .	После трёх месяцев: укоротите ленту, при необходимости В случае очень жаркой погоды (от 30°C) : произведите дополнительную сборку яиц: утром!	Очистка: удаление перьев и мусора Проверить натяжку. Ослабить натяжение системы при очень низкой температуре в птичнике.
		ВНИМАНИЕ: Если ожидается, что температура снаружи помещения **превысит 30° C** , **яйца должны быть собраны утром ДО того, как температура снаружи помещения достигнет 25° C.**	Если невозможно отрегулировать транспортер, рекомендуется укоротить его длину.
Планки			Прочистить и установить на штатные места.
Привод	Отрегулировать ход ремней.	Ежедневно очищать перьеприемник. Еженедельно чистить щетки.	Проверять состояние шкивов. Очистить двигатель. Смазать цепь шкива "мягким" смазочным маслом.
Система открывания			Очистить двигатель.
			Проверить регулировки.
Стол для сбора яиц		Чистить ежедневно.	Проверять регулировку стержней.

ПОИСК И УСТРАНЕНИЕ НЕИСПРАВНОСТЕЙ



Выключите главный переключатель в первую очередь. Используйте средства индивидуальной защиты.

ОПЕРАЦИИ, ОБОЗНАЧЕННЫЕ СЕРЫМ ФОНОМ, ДОЛЖНЫ ВЫПОЛНЯТЬСЯ ТЕХНИЧЕСКИ ПОДГОТОВЛЕННЫМ ЛИЦОМ.



Следите за тем, чтобы прежде всего устранить какой-либо элемент, который может препятствовать безопасной работе системы!

ПРОБЛЕМА	ПРИЧИНА	РЕКОМЕНДУЕМЫЕ ДЕЙСТВИЯ
1. Яйцесборочный транспортёр слишком длинный.	a. Натяжитель яйцесборочного транспортера.	- Затяните пружину. - Если это не помогает: укоротите яйцесборочный транспортер.
	b. лента яйцесборочного транспортера растягивается слишком далеко	- Укоротите яйцесборочный транспортер.
2. Яйцесборочный траспортер двигается вкось.	a. Неправильная регулировка приводного блока.	- Отрегулируйте нагруженный яйцесборочный траспортер, сместив пластину с подшипником.
	b. Натяжитель яйце сборочного транспортера.	- Отрегулируйте проводные сектора на осях.
	c. Грязь в возвратном блоке.	- Очистите.
3. Яйцесборочный транспортер слетает.	a. Недостаточное давление, создаваемое баллоном со сжатым газом.	- Натяните, заменив баллон со сжатым воздухом.
	b. Слишком много яиц на яйцесборочном траспортере. Яйца на собираются ежедневно.	- Вручную соберите яйца.
4. Яйцесборочный траспортер износился.	a. Механическая блокировка.	- Устраните причину блокировки. - Повторно сварите яйцесборочный транспортер.
	b. Сварка частично разошлась.	- Отребонтируйте или повторно сварите яйце сборочный транспортер.
	c. Посторонний предмет в яйце сборочной транспортере.	- Удалите посторонний предмет и повторно сварите яйцесборочный траспортер.
	d. Неправильная регулировка пальцев. Уловитель в яйцесборочном транспортере.	- Отрегулируйте.
5. Узел привода слетает.	a. Недостаточное давление, создаваемое баллоном со сжатым газом.	- Натяните, заменив баллон со сжатым воздухом.
6. Электродвигатель приводного блока яйцесборочного транспортера не вращается.	a. Электродвигатель перегружен. b. Электродвигатель слишком горячий.	- Проверьте инвертер. - Разгрузите.
		- Удалите пыль.
7. Цепь элетродвигателя приводного блока яйцесборочного траспортера подпрыгивает на зубьев рудкторах.	a. Слишком длинная цепь.	- Натяните цепь.
	b. Слишко большая нагрузка из-за большого количества яиц.	- Вручную соберите яйца.
8. Система открывания не работает.	a. Гнездо недостаточно открывается или закрывается.	- Отрегулируйте переключатели.
	b. Сдвигающаяся задняя часть: Гнездо не открывается или не закрывается.	- Установите переключатель в правильное положение (автоматической работы). - Проверьте механическое положение рычагов.
	c. Наклонный пол: Все гнезда не открывают или закрывают.	- Все тросы находятся в неправльном положении: Отрегулируйте. - Все полы находятся в неправльном положении: Отрегулируйте. - Установите переключатель в правильное положение (автоматической работы). - Кабель соскочил: Установите кабель на место. - Зажим сломан: Замените зажим.
	d. Некоторые гнезда не открываются или не закрываются.	- Тросы находятся в неправльном положении: Отрегулируйте.

ПРОБЛЕМА	ПРИЧИНА	РЕКОМЕНДУЕМЫЕ ДЕЙСТВИЯ
9. Конвейер не двигается.	a. Цепь или слишком длинна, или слишком коротка.	- Установите переключатель в правильное положение (автоматической работы). - Отрегулируйте и/или укоротите.
10. Сдвигающаяся задняя часть не работает.	a. Гнездо не открывается или не закрывается.	- Установите переключатель в правильное положение (автоматической работы). - Проверьте механическое положение рычагов.
	b. Электродвигательоткрытиясдвигающейся задней части системы не работает.	- Проверь тетепловой защиты мотора в ЦПУ.
11. Наклонный пол не работает.	a. Гнездо не открывается или не закрывается.	- Все тросы находятся в неправльном положении: Отрегулируйте. - Все полы находятся в неправльном положении: Отрегулируйте. - Установите переключатель в правильное положение (автоматической работы). - Кабель соскочил: Установите кабель на место. - Зажим сломан: Замените зажим.
	b. Электродвигательоткрытиясдвигающейся задней части системы не работает.	- Проверь тетепловой защиты мотора в ЦПУ. - В случае механического застревания следует сначала устранить эту причину.

ДЕЙСТВИЯ В СЛУЧАЕ АВАРИИ

ОПЕРАЦИИ, ОБОЗНАЧЕНН:ЫЕ СЕРЫМ ФОНОМ, ДОЛЖНЫ ВЫПОЛНЯТЬСЯ ТЕХНИЧЕСКИ ПОДГОТОВЛЕННЫМ ЛИЦОМ.

Сдвигающаяся Часть:

1. Выключить главный выключатель электрошкафа.
2. Установить переключатель в положение 3 (= открытие).
3. Включить электрошкаф. Гнездо открывается.
4. Когда гнездо откроется, проверьте отсутствие препятствий. Если возникнет сигнал аварии - проигнорируйте.
5. При успешном завершении, выключите электрошкаф снова.
6. Установить переключатель в положение 2 (= закрытие).
7. Включить электрошкаф.
8. Если гнездо не закрывается правильно, повторите шаги 1-7.
9. Если гнездо закрывается правильно, установите переключатель в положение 1 (часы).

Наклонный пол:

1. Выключить главный выключатель электрошкафа
2. Установить переключатель в положение 0 (= ВЫКЛ).
3. Включить электрошкаф.

4. Отройте гнезда в ручном режиме, переключателем на электрошкафе привода.
- Возможно, понадобиться открыть блок управления в электрошкафу привода.
- Сбросьте защиту мотора, если мотор не работает.

5. Когда гнездо откроется, проверьте отсутствие препятствий.
6. При успешном завершении, выключите электрошкаф снова.
7. Установить переключатель в положение 2 (= закрытие)
8. Включить электрошкаф.
9. Если гнездо не закрывается правильно, повторите шаги 1-8.
10. Если гнездо закрывается правильно, установите переключатель в положение 1 (часы)

Koozii™ РУКОВОДСТВО ДЛЯ ОПЕРАТОРА ROXELL®

ПЕРИОД ВЫРАЩИВАНИЯ ПТИЧНИКИ С ПОЛНЫМ ОБНОВЛЕНИЕМ СТАДА

1 ДЕНЬ

* **Не устанавливайте перекладины.** Предотвратите возможность перемещения под гнёздами.
* **Полностью накройте гнёзда** (предпочтительно) чёрной плёнкой.
* Разместите в птичнике **подстилку толщиной 5 см.**
* **Опустите линию поения** (возле гнезда) до соответствующей высоты.

В 6 НЕДЕЛЬ.

* Установите **А-образные** насесты (1 на 500 птиц), чтобы научить птиц прыгать.
* Для защиты оборудования для поения и кормления используйте **защиты устройства для птиц**

В 16 НЕДЕЛЬ.

* **Уберите подстилку на участке**, где будут установлены перекладины. Уберите излишнюю подстилку из помещения.
* **Держите гнёзда накрытыми** чёрной плёнкой.
* **Установите перекладины.**
* **Установите линию поения** (возле гнезда над перекладинами) на соответствующей высоте. В течение первых дней проверяйте уровень потребления воды.
* **Побуждайте птиц** запрыгивать на перекладины.

В 18 НЕДЕЛЬ.

* **Уберите чёрную плёнку** с гнёзд.
* **Держите гнёзда закрытыми постоянно.**
* **На перекладинах допускается** использовать **только** линии поения.
* **Вечером совершайте обход помещения** (за 30 минут до выключения освещения) и осторожно подвигайте птиц к перекладинам.
* **Не беспокойте птиц** (которые ищут удобное гнездо) и не заставляйте их запрыгивать на перекладины без необходимости.

ПЕРИОД ЯЙЦЕНОСКОСТИ

18 - 20 НЕДЕЛЬ.

* **Держите гнёзда закрытыми.**
* **Вечером совершайте обход помещения** (за 30 минут до выключения освещения) и осторожно подвигайте птиц к перекладинам.
* **Не беспокойте птиц** (которые ищут удобное гнездо) и не заставляйте их запрыгивать на перекладины без необходимости.

21 - 22 НЕДЕЛЬ.

* **Начинайте использовать гнёзда** за неделю до предполагаемого появления первого яйца.
  Гнёзда следует **открывать за 3 часа до включения освещения.**
  Гнёзда следует **закрывать за 2 часа до выключения освещения.**
* Чтобы привлечь молодняк к гнёздам, **оставьте шторки поднятыми на 2 часа.**
* **Выполните синхронизацию таймера системы выталкивания с таймером системы освещения.**
* З**апускайте яйцесборочный транспортёр** в то время, когда предположительно будет производиться сбор яиц.

Начинайте собирать яйца с пола каждые 2 часа непосредственно после того, как появились первые яйца, освещение должно быть включено.

Прекращайте сбор яиц в конце дня после того, как все курицы отложат яйца.

Эти действия на раннем этапе кладки позволят впоследствии существенно сократить количество яиц, откладываемых на пол.
Можно прекратить столь частый сбор яиц после того, как количество яиц, отложенных на пол, снизится менее чем до 2%.

РУКОВОДСТВО ДЛЯ ОПЕРАТОРА

Когда открывать и закрывать гнездо?

→ 1 неделя до начала производства яиц (птицы могут привыкнуть к гнезду):

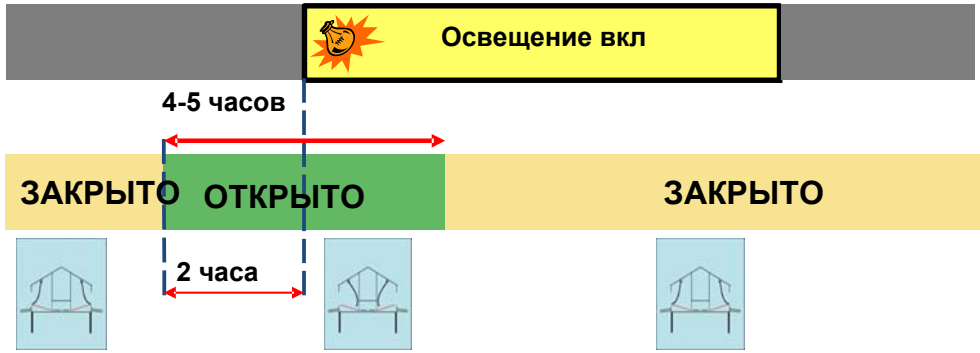

→ Первое яйцо до конца производства:

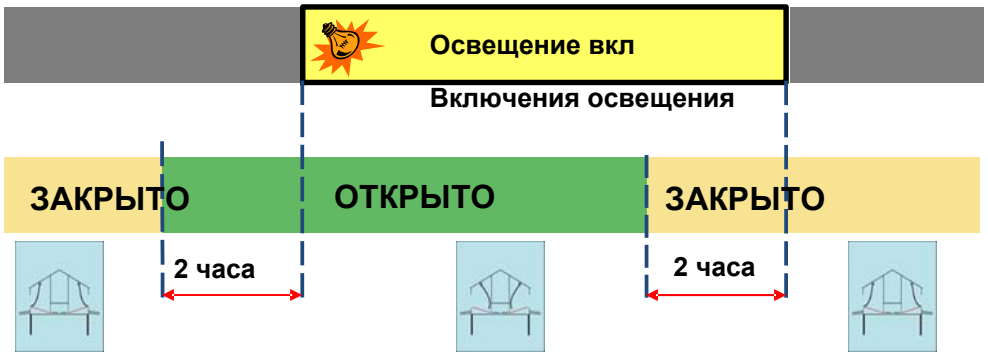

Когда собирать яйца?

70-80% яиц откладываются в течение 6 часов после включения освещения:

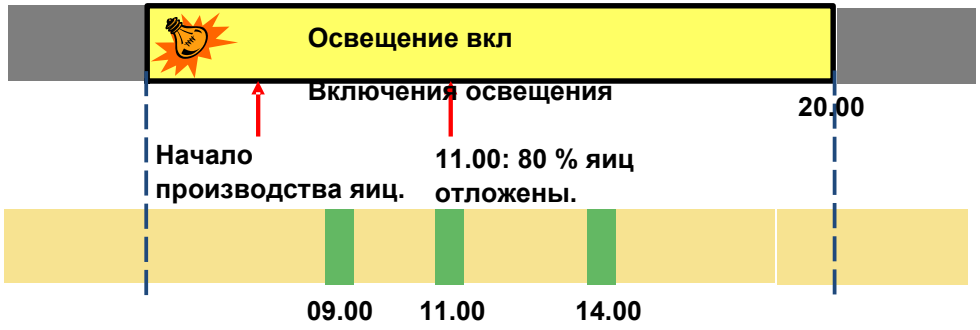

Начало производства яиц ± 2 часа после включения освещения.

Собирайте яйца не менее 2 раз за 7 часов после включения освещения.

ЧАСТЬ II

КОМПОНЕНТЫ

1. ПО БЕЗВРЕДНОМУ ДЛЯ ОКРУЖАЮЩЕЙ СРЕДЫ ПРОЕКТИРОВАНИЮ

Компания Roxell соблюдает Постановления Комиссии (EU) No. 4/2014 от 6 Января 2014, изменяющие Постановление (EC) No 640/2009, исполняя Директиву 2005/32/EC (Европейский стандарт IEC 60034) Евроейского Парламента и Совета в отношении требований к экологическому дизайну электрических моторов.

2. ОБЩЕНИЕ

При обращении по поводу деталей или запасных частей указывайте соответствующий номер детали (не название).

ОБОРУДОВАНИЕ В СБОРЕ

ПЛОСКИЕ СТЕРЖЕНЬ

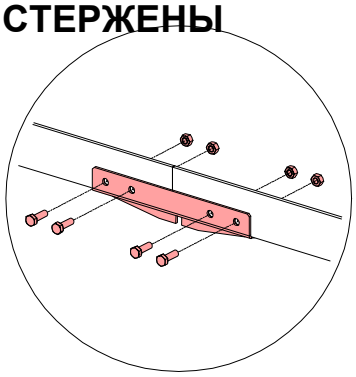

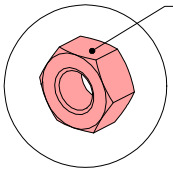

комп. деталей:	05001136
компонент	20200028

M8

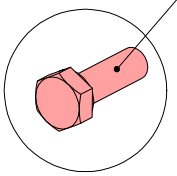

комп. деталей:	05001110
компонент	20200150

M8x20

РИСУНОК 1.

ШТОРКА

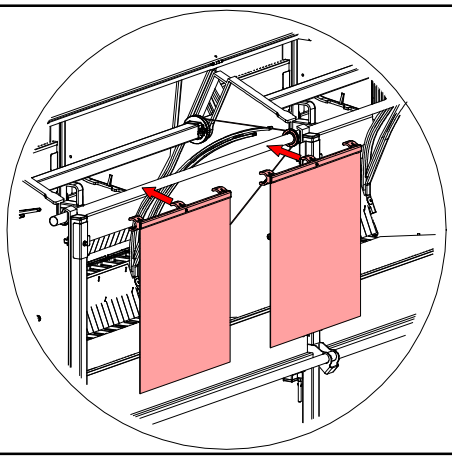

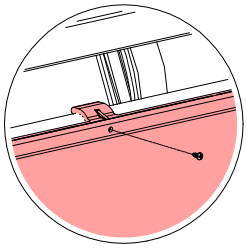

Ø6.3x25

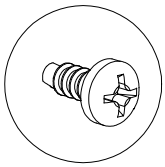

комп. деталей:	05001144
компонент	20110060

Ø4.8x32

РИСУНОК 2.

СДВИГАЮЩАЯСЯ ЧАСТЬ

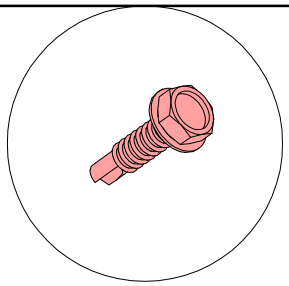

комп. деталей:	05001193
компонент	00103077

Ø6.3x25

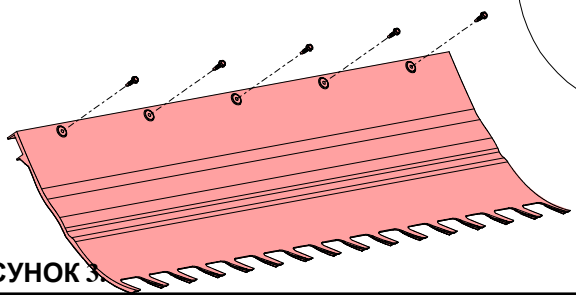

РИСУНОК 3.

ПЕТЛИ

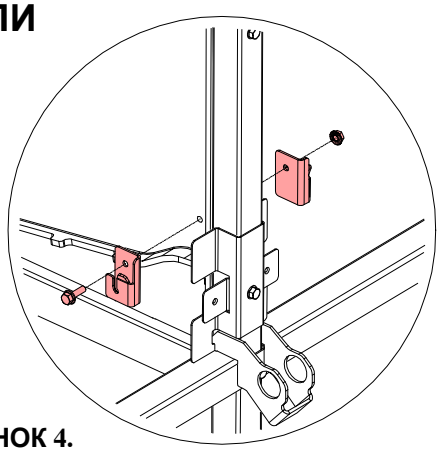

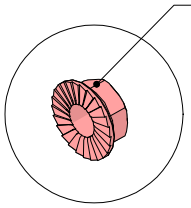

комп. деталей:	05001037
компонент	20104105

M6

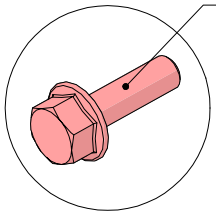

комп. деталей:	05001029
компонент	20109971

M6x20

РИСУНОК 4.

СМОТРОВАЯ ТРУБКА

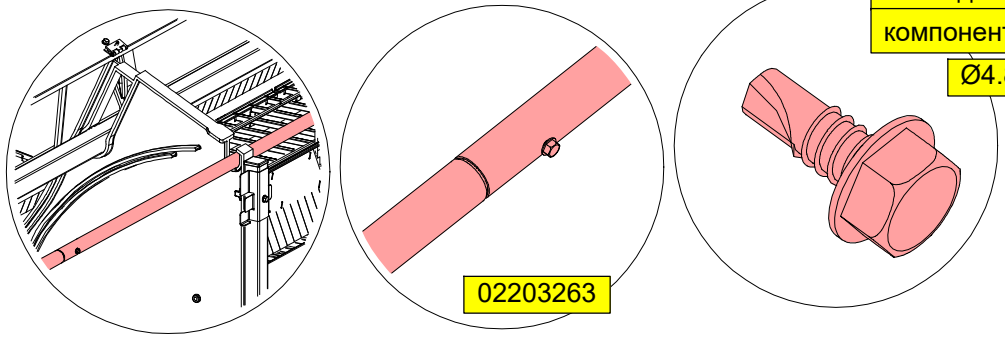

комп. деталей:	05001128
компонент	20103974

Ø4.8x13

РИСУНОК 5.

НАПРАВЛЯЮЩИЙ ВАЛИК - НАКЛОННЫЙ ПОЛ

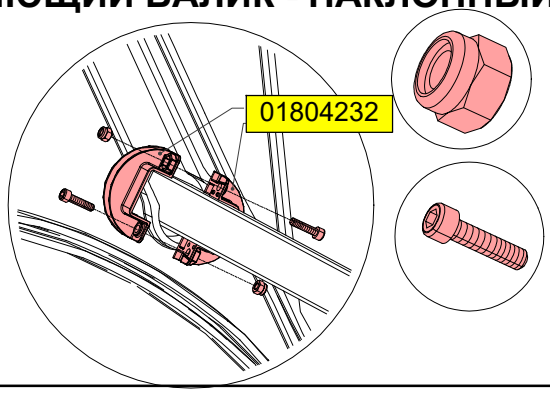

комп. деталей:	05001102
компонент	20100400

M6

комп. деталей:	05001094
компонент	20100987

M6x25

РИСУНОК 6.

ДЕРЕВЯНАЯ ПЛАСТИНА СНИЗУ

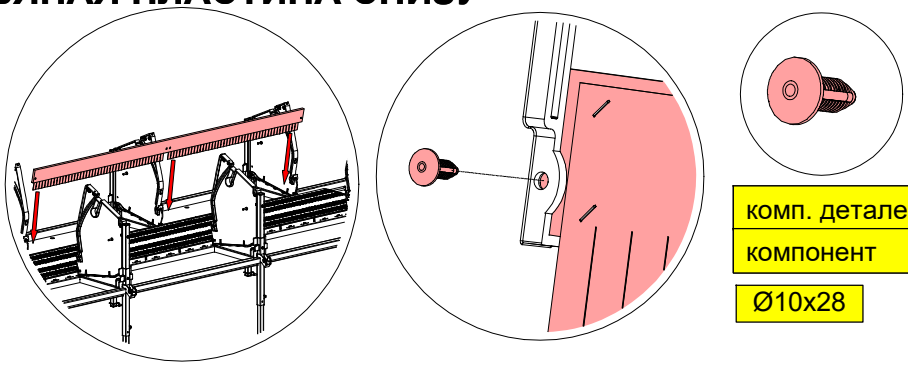

комп. деталей:	05001355
компонент	20110447

Ø10x28

РИСУНОК 7.

ВЕРХНЯЯ СОЕДИНИТЕЛЬНАЯ ПАНЕЛЬ

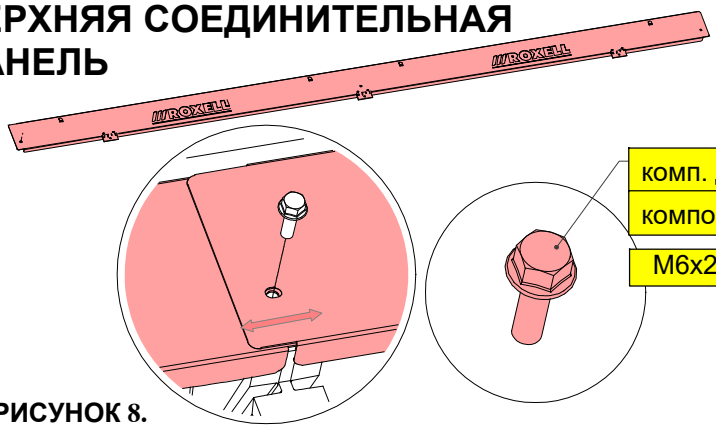

комп. деталей:	05001029
компонент	20109971

M6x20

01801133

M6

РИСУНОК 8.

БОКОВЫЕ ПАНЕЛИ

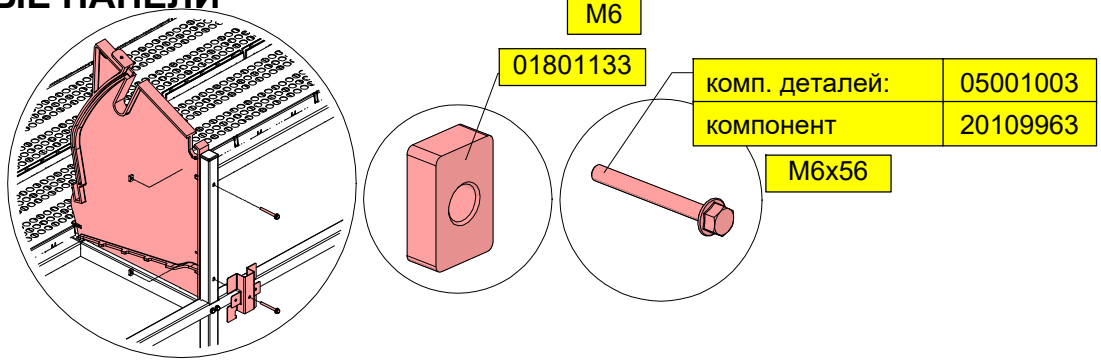

РИСУНОК 9.

ЗАКРЕПИТЕ СТОЙКИ

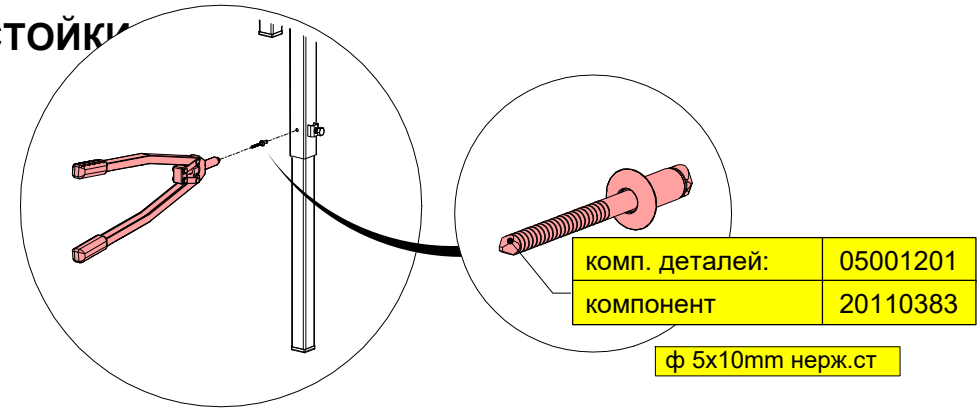

РИСУНОК 10.

ЗАКРЕПИТЕ РАМУ СТОЕК

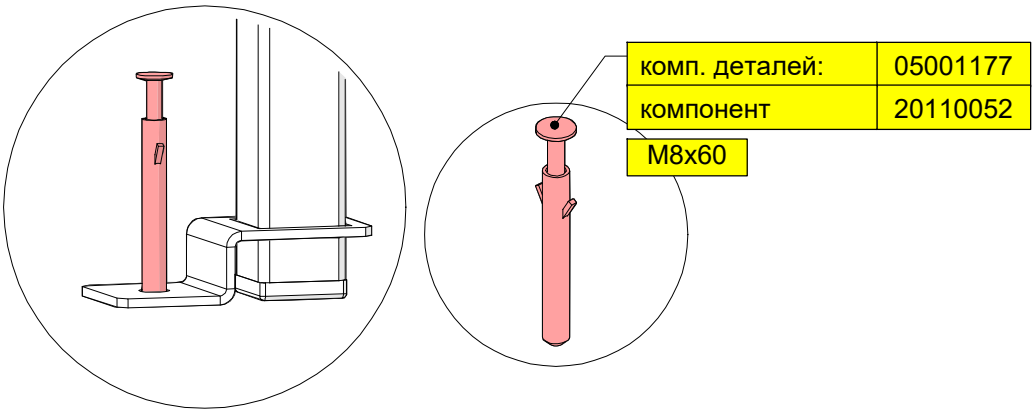

РИСУНОК 11.

ПОПЕРЕЧНЫЙ ПРОФИЛЬ

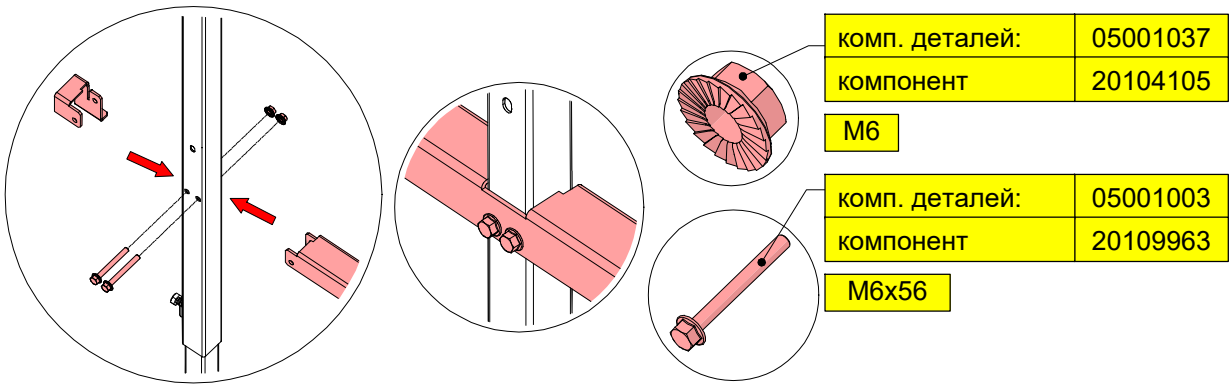

РИСУНОК 12.

ОТРЕГУЛИРУЙТЕ СТОЙКИ

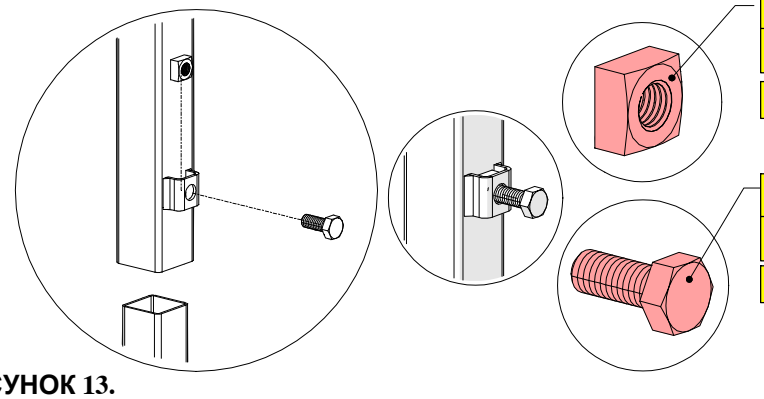

комп. деталей:	05001185
компонент	20110045
M8	

комп. деталей:	05001110
компонент	20200150
M8x20	

РИСУНОК 13.

ПРОТИВОНАСЕСТНАЯ ЗАЩИТА - КРЫШКА ОПЦИЯ

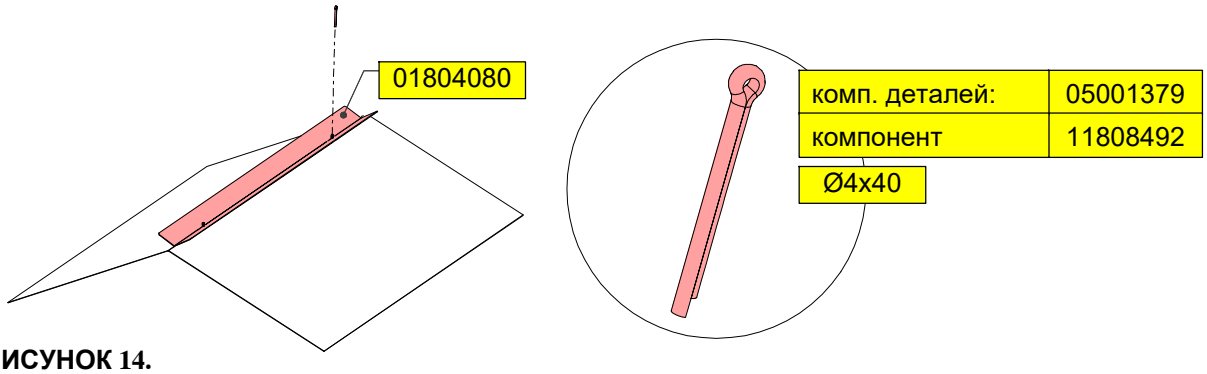

комп. деталей:	05001379
компонент	11808492
Ø4x40	

РИСУНОК 14.

ЗАДНЯЯ СТЕНКА В СБОРЕ - ФИКСАТОР

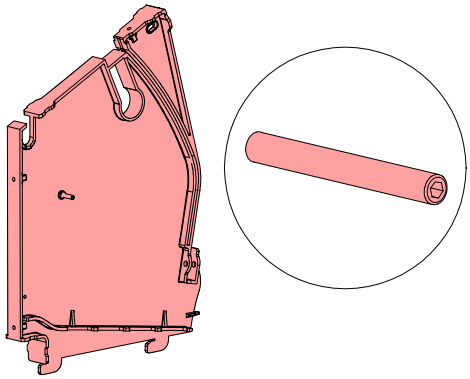

комп. деталей:	05001363
компонент	11808476
M8x70	

РИСУНОК 15.

КРЫШКА ГНЕЗДА 2.4M

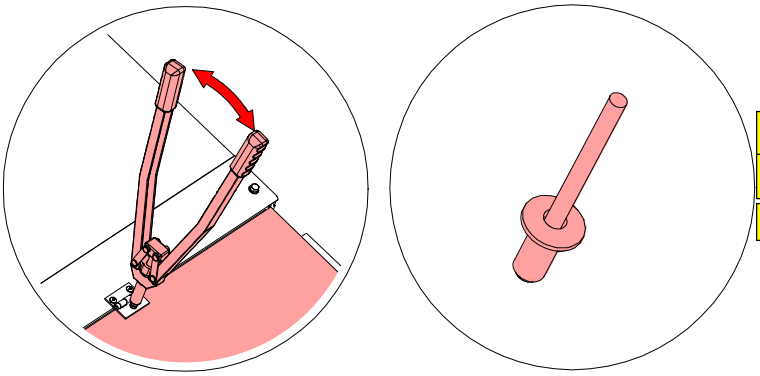

комп. деталей:	05001371
компонент	20110551
Ø4.8x24.5 AL	

РИСУНОК 16.

КОМПЛЕКТ КРЕПЕЖА

название	кмп номер	номер	кол.
БОЛТ M6X56-DIN6921 - ГАЛЬВ.	05001003	20109963	200
БОЛТ M6X20-DIN6921 - ГАЛЬВ.	05001029	20109971	100
ГАЙКА С ФЛАНЦЕМ- M6- DIN 6923	05001037	20104105	200
ВИНТ С ГОЛОВ.ПОД ТОРЦ.КЛЮЧ M6X25-DIN912	05001094	20100897	100
КОНТРГАЙКА M6 - DIN 985	05001102	20100400	100
БОЛТ M8X20-DIN 933-8.8	05001110	20200150	200
ВИНТ-САМОРЕЗ 4.8 X 13	05001128	20103974	100
ГАЙКА M8- DIN 934	05001136	20200028	100
ВИНТ DIN7504M Ф4.8X32 - ГАЛЬВ	05001144	20110060	100
ГВОЗДЬ ДЮБЕЛЬ M8X30ММ -A2	05001177	20110052	25
КВАДРАТНАЯ ГАЙКА M8-DIN557-ГАЛЬВ.	05001185	20110045	100
ЗАКЛЕПКА 5,0X10ММ- НЕРЖ.СТ.	05001201	20110383	100
КОМПЛЕКТ ПРЯМОУГОЛЬНЫХ ГАЕК M6	-	01801133	100
ПЛАСТИКОВАЯ ЗАКЛЕПКА Ф10ММ	05001355	20110447	50
ВИНТ-САМОРЕЗ 6.3 X 25	05001193	00103077	100
ЗАКЛЕПКА Ф 4.8X24.5-АЛЮМИНИЕВАЯ	05001371	20110551	100
КМП ВИНТОВ M8X70	05001363	11808476	50
ШПЛИНТД/ПРОФ. Д/ПРОТИВОНАСЕСТ.ЗАЩИТЫ	05001379	11808492	100

ПРИВОД ЛЕНТОЧНОГО КОНВЕЙЕРА - 01803408

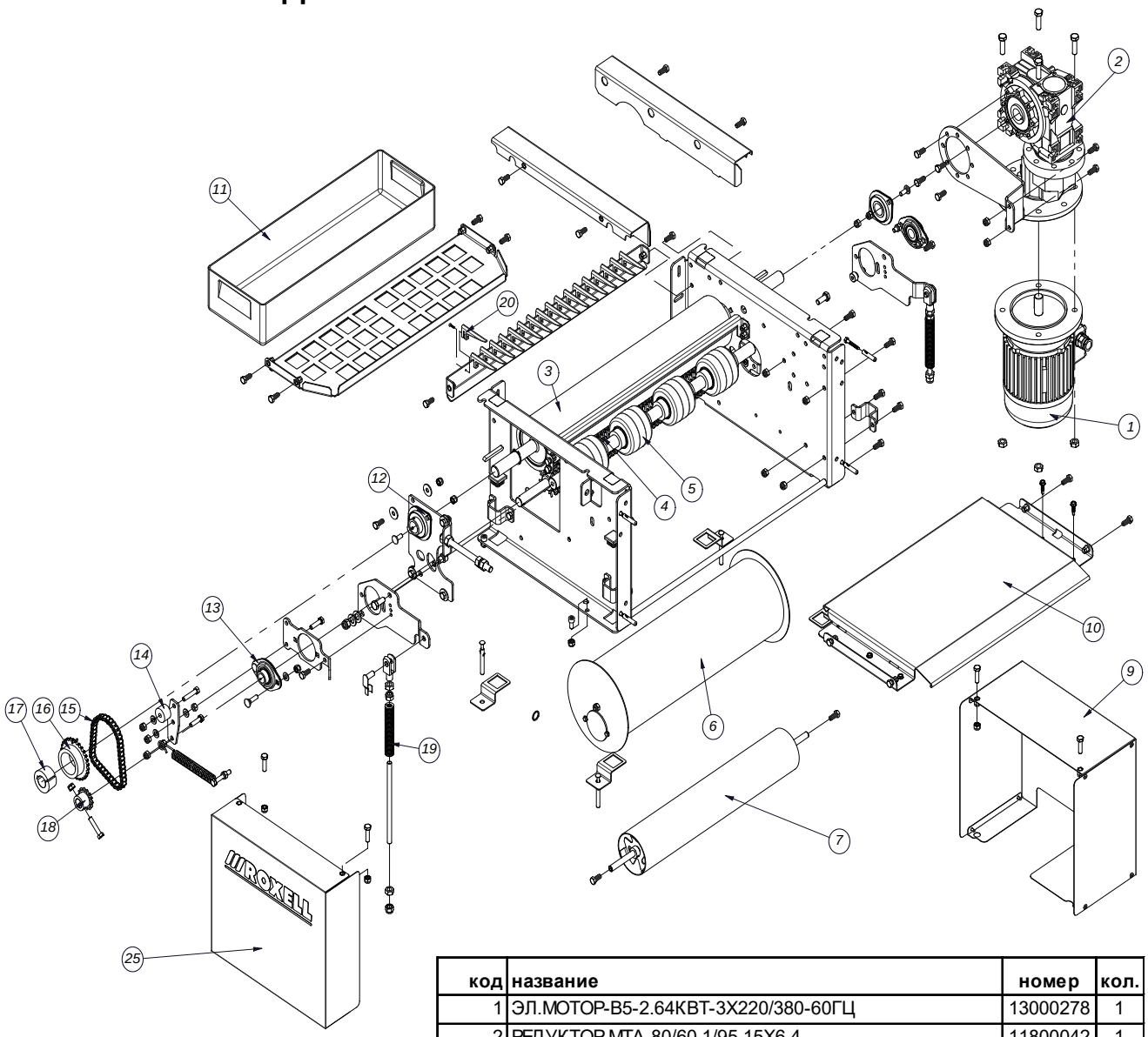

код	название	номер	кол.
1	ЭЛ.МОТОР-В5-2.64КВТ-3Х220/380-60ГЦ	13000278	1
2	РЕДУКТОР МТА 80/60 1/95 15Х6.4	11800042	1
3	ОБРЕЗИНЕНЫЙ ПРИВОДНОЙ РОЛИК	11804804	1
4	ЩЕТКА	11800497	2
5	ВАЛ ПРИЖИМНОГО РОЛИКА В СБОР	11804578	1
6	ПЛАВАЮЩИЙ РОЛИК	11804676	1
7	РОЛИК ЛЕНТЫ ЯЙЦЕСБОРА	11804636	1
8	РАМА ЛЕВОГО ПРИВОДА ЛЕНТЫ ЯЙЦЕСБОРА	11804410	1
9	КРЫШКА МОТОРА ПРИВОДА ЛЕНТЫ ЯЙЦЕСБОРА	11804530	1
10	ВЕРХ. ПЛАСТИНА ПРИВОДА ЛЕНТОЧН.КОНВЕЙЕРА	11804426	1
11	РАМА ПРАВОГО ПРИВОДА ЛЕНТЫ ЯЙЦЕСБОРА	11804418	1
12	ЯЩИК СБОРА ОТХОДОВ 56Х18Х10 СМ - ABS	11804788	1
13	ФЛАНЦЕВЫЙ ПОДШИПНИК Ф 25	11006756	2
14	ФЛАНЦЕВЫЙ ПОДШИПНИК Ф 20ММ	11800281	2
15	НАТЯЖИТЕЛЬ ЦЕПИ ПРИВОДА ЛЕНТОЧ.КОНВЕЙЕРА	11804716	1
16	ОДИНАРНАЯ ЦЕПЬ 06 В-1 НИКЕЛИР.ПЛ.	11804756	1
17	КОЛЕСО ЦЕПНОЙ ПЕРЕДАЧИ 3/8Х7/32 - 28Т	11804748	1
18	КОНИЧЕСКАЯ ВТУЛКА 1210 - И25	11804796	1
19	КОЛЕСО ЦЕПНОЙ ПЕРЕДАЧИ 06 В-1-14Т	11804740	1
20	ПРУЖИНА СЖАТИЯ И10Х20Х115	11804724	2
21	ПЕРЕХОДНИКОВ	11801248	18

ПРИВОДНАЯ СИСТЕМА НАКЛОННОГО ПОЛА - 01803432

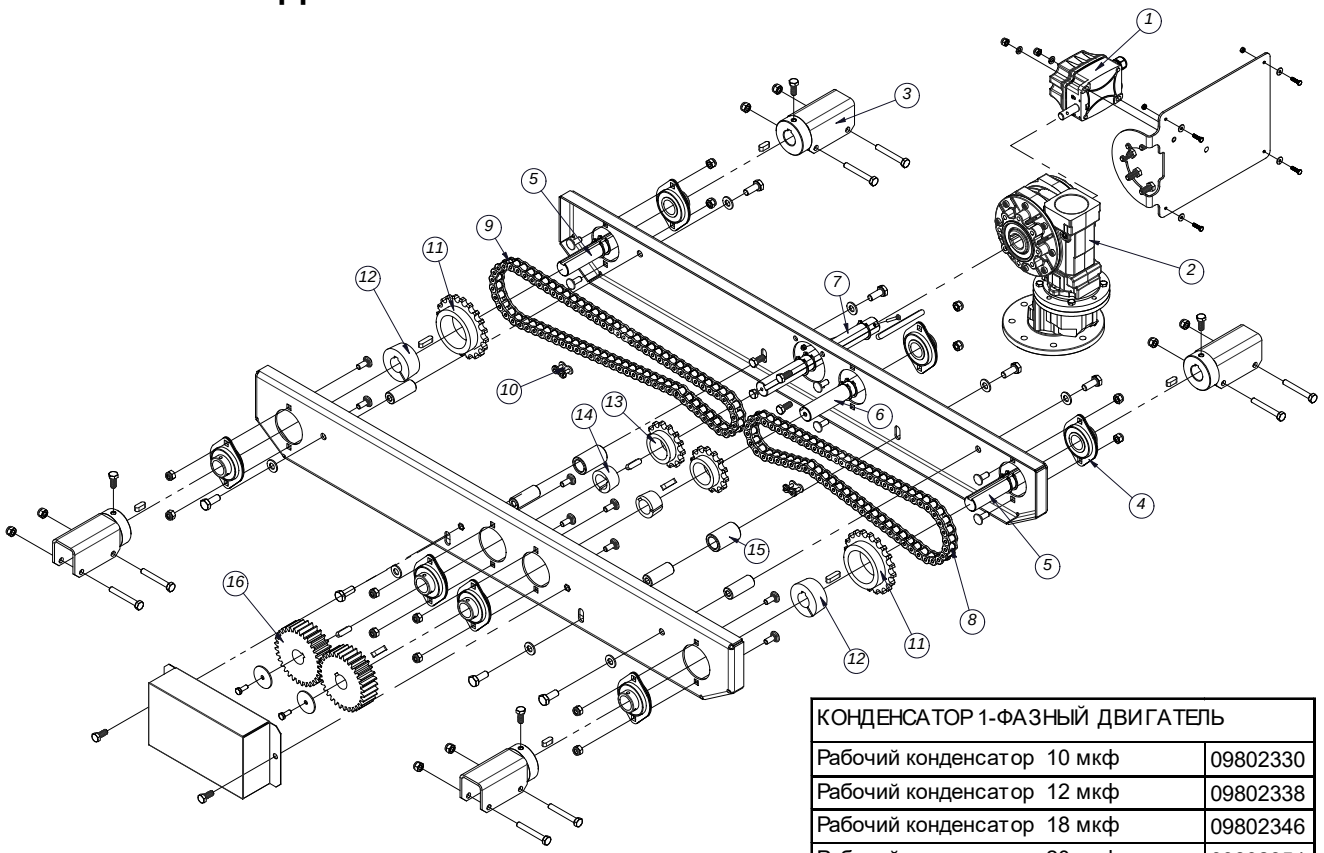

КОНДЕНСАТОР 1-ФАЗНЫЙ ДВИГАТЕЛЬ	
Рабочий конденсатор 10 мкф	09802330
Рабочий конденсатор 12 мкф	09802338
Рабочий конденсатор 18 мкф	09802346
Рабочий конденсатор 20 мкф	09802354
Рабочий конденсатор 25 мкф	09802362
Рабочий конденсатор 30 мкф	09802370
Рабочий конденсатор 45 мкф	09802378
Рабочий конденсатор 50 мкф	09802386
Стартовый конденсатор 12,5 мкф	09802394
Стартовый конденсатор 14 мкф	09802402
Стартовый конденсатор 16 мкф	09802410
Стартовый конденсатор 20 мкф	09802418
Стартовый конденсатор 25 мкф	09802426
Стартовый конденсатор 35-43 мкф	09802442
Стартовый конденсатор 56-63 мкф	09802450
Стартовый конденсатор 108-130 мкф	09802458

Система	Koozii Opening TF
Редуктор со шпоночным пазом	10106136
Вал мотора	**Ø14**
Передаточное число	315
Число оборотов ведомого вала	4.5
Размер конструкции	71
Частота эл.мотора 50 Гц (об/мин)	1500
Частота эл.мотора 60 Гц (об/мин)	1800
3x230/400 В, 50 Гц IE1	
Электромотор IE1	01801828 (0,25Kw)
3x230/400 В, 50 Гц IE2	
Электромотор	01801836 (0,25Kw)
1x230 В, 50 Гц	
Электромотор	01801844 (0,25Kw)
3x220-230/380-400 В, 60 Гц	
Электромотор	01801851 (0,3Kw)
3x200/346 В, 60 Гц	
Электромотор	01801869 (0,3Kw)
3x254/440 В, 60 Гц	
Электромотор	01801877 (0,3Kw)
1x220 В, 60 Гц	
Электромотор	01801885 (0,3Kw)

код	название	номер	кол.
1	ВЫКЛЮЧАТЕЛЬ УРОВНЯЛЕБЕДКИ	10111845	1
2	РЕДУКТОР FRA60 PC1- 1/320	10106136	1
3	РАЗЪЕМ КВАДР.ТРУБА - НАКЛ. ПОЛ	11804112	4
4	ФЛАНЦЕВЫЙ ПОДШИПНИК Ф 25	11006756	7
5	ВАЛ ЦЕПНОГО КОЛЕСА 20Т - НАКЛОННЫЙ ПОЛ	11804120	2
6	ВАЛ ЦЕПНОГО КОЛЕСА 14Т - НАКЛОННЫЙ ПОЛ	11804128	1
7	ВАЛ РЕДУКТОРА - НАКЛОННЫЙ ПОЛ	11804080	1
8	ОДИНАРНАЯ ЦЕПЬ 10В-1 - НАКЛ. ПОЛ	11804152	1
9	ОДИНАРНАЯ ЦЕПЬ 10В-1 - НАКЛОННОГО ПОЛА	11804144	1
10	СОЕДИНИТ.ЗВЕНО ЦЕПИ 10В-1 НИКЕЛ.ПЛАСТ.	11802624	2
11	КОЛЕСО ЦЕПНОЙ ПЕРЕДАЧИ ISO 10 B-1 20T	11804096	2
12	КОНИЧЕСКАЯ ВТУЛКА 1610 - И25	11804104	2
13	КОЛЕСО ЦЕПНОЙ ПЕРЕДАЧИ 10 B-1 14T	11804048	2
14	КОНИЧЕСКАЯ ВТУЛКА 1108-И25	11804056	2
15	ПОДШИПНИК ДЛЯ ЦЕПИ - НАКЛ. ПОЛ	11804168	2
16	ЗУБЧАТОЕ КОЛЕСО MOD3 32Т И25+ШПОНОЧ.ПАЗ	11804088	2

ПРИВОД. СИСТ. С/СДВИГАЮЩ. АДН. ЧАСТ. - STANDARD - 01803376
ПРИВОД. СИСТ. С/СДВИГАЮЩ. АДН. ЧАСТ. - LARGE - 01803392

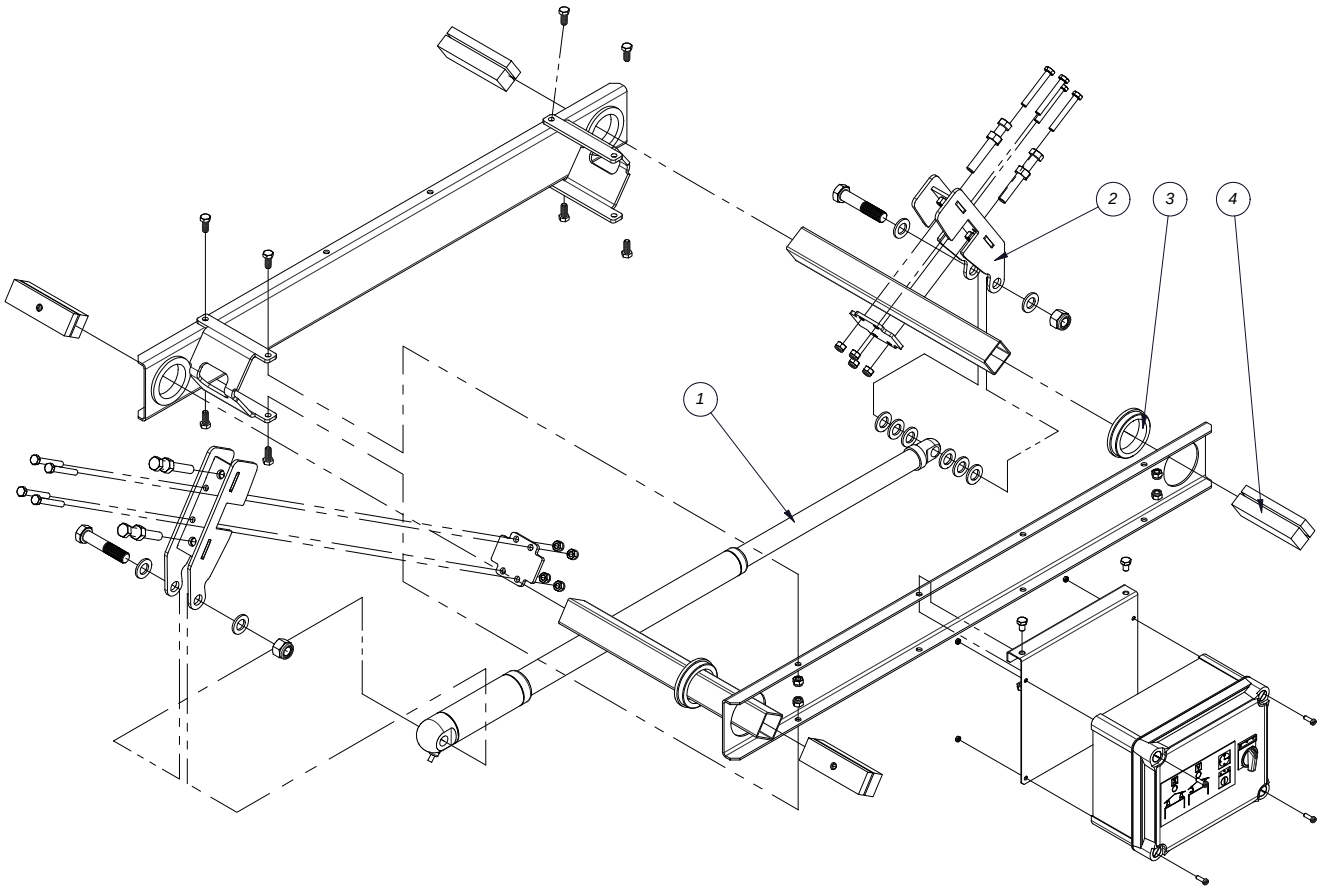

код	название	номер	кол.
1	ЛИНЕЙНЫЙ ПРИВОД CON50-400	11804320	1
2	РЫЧАГ ПРИВОДА СДВИГАЮЩАЯСЯ ЧАСТИ	11804362	2
3	ПОДШИПНИК И54Х70Х15	11804370	4
4	ТРУБНЫЙ СОЕДИНИТЕЛЬ ДЛЯ ПРИВОДА 40Х40Х2	01803896	4

ВОЗВРАТНОЕ УСТРОЙСТВО В СБОРЕ - 01803448

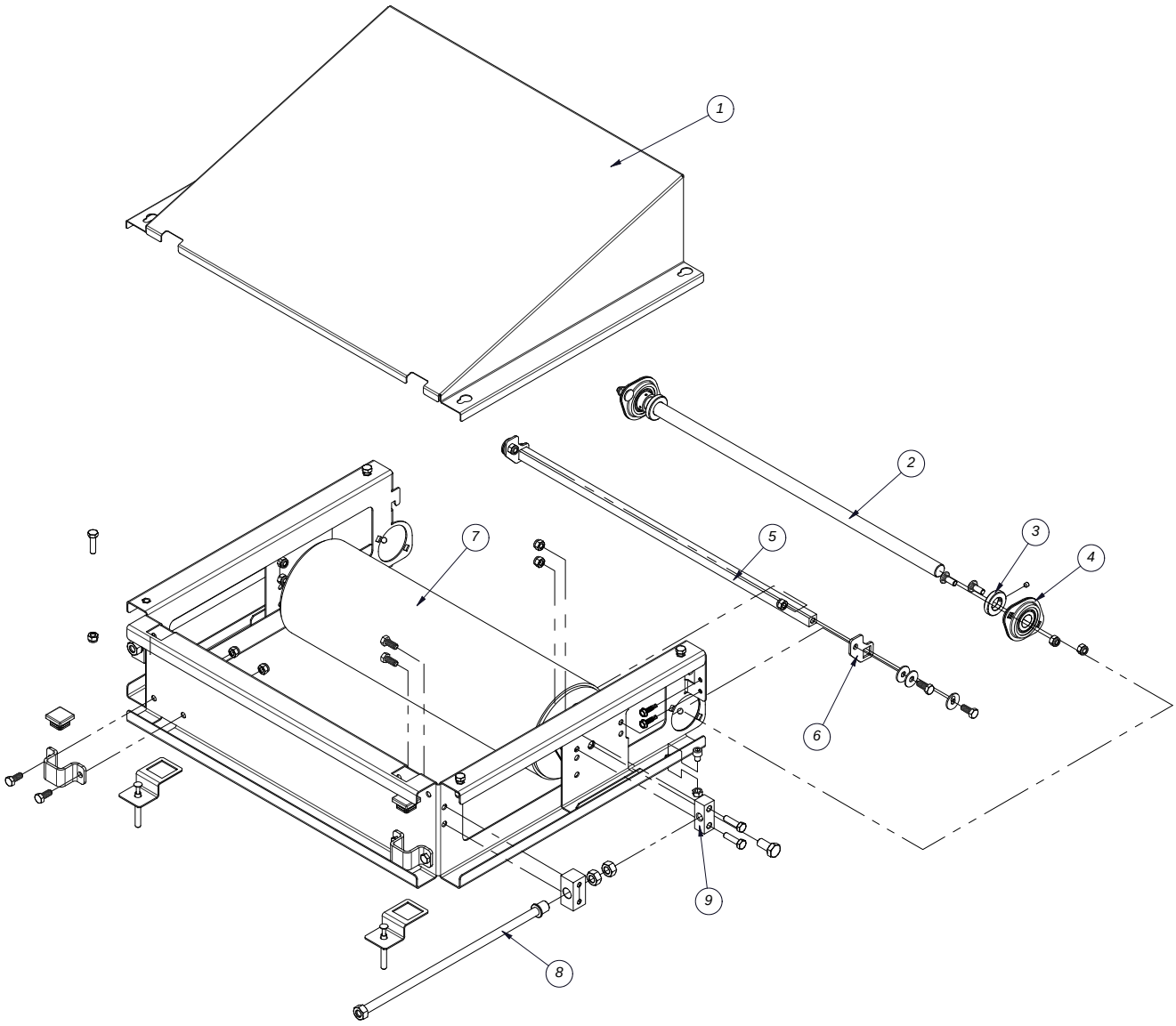

код	название	номер	кол.
1	КРЫШКА ВОЗВРАТНОГО УСТРОЙСТВА	11804224	1
2	НАПРАВЛЯЮЩИЙ ВАЛ ЛЕНТЫ ЯЙЦЕСБОРА	11804264	1
3	ДЛОК ДЛЯ ЩЁТКИ	11800315	2
4	ФЛАНЦЕВЫЙ ПОДШИПНИК Ф 20ММ	11800281	2
5	СКРЕБОК ВОЗВРАТНОГО РОЛИКА	11804256	1
6	ОПОРА СКРЕБКА ВОЗВРАТНОГО РОЛИК	11804876	2
7	ВОЗВРАТНЫЙ РОЛИК В СБОРЕ	11804232	1
8	ШПИЛЬКА М12 ВОЗВРАТНОГО УСТРОЙСТВА	11804272	2
9	НАТЯЖНОЙ БЛОК	11804288	2

КОНВЕЙЕР 1М - 01802909

ОПЦИЯ

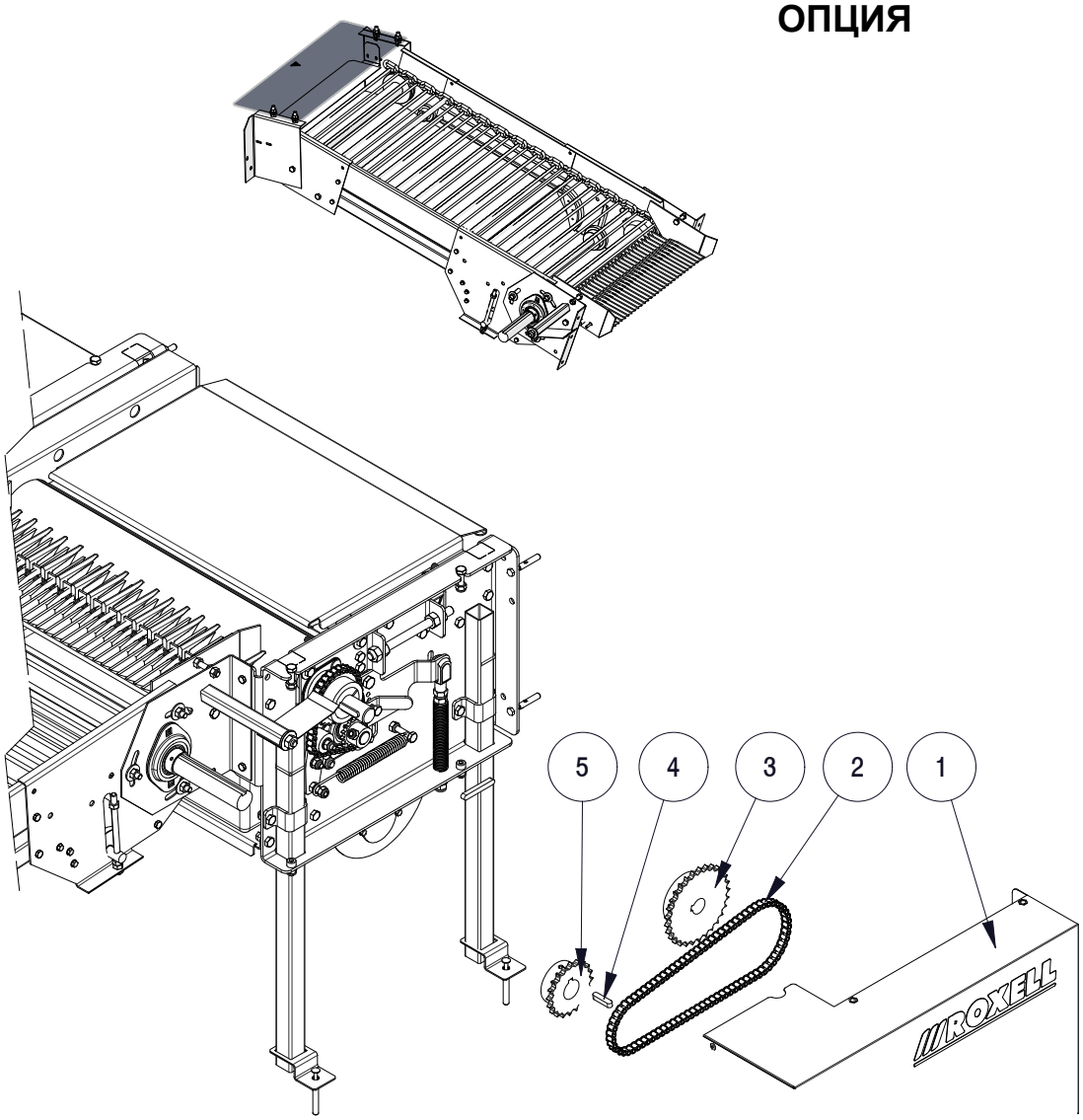

код	название	номер	кол.
1	КРЫШКА ПРИВОДА ЛЕНТЫ ЯЙЦЕСБОРА	11804828	1
2	ЦЕПЬ	11802672	1
3	КОЛЕСО ЦЕПНОЙ ПЕРЕДАЧИ 28Т Ф25	11802656	1
4	КВАДРАТНАЯ ШПОНКА - 8 X 34.8	20109260	1
5	КОЛЕСО ЦЕПНОЙ ПЕРЕДАЧИ 20Т Ф30	11802648	1

ЗАПАСНЫЕ ЧАСТИ

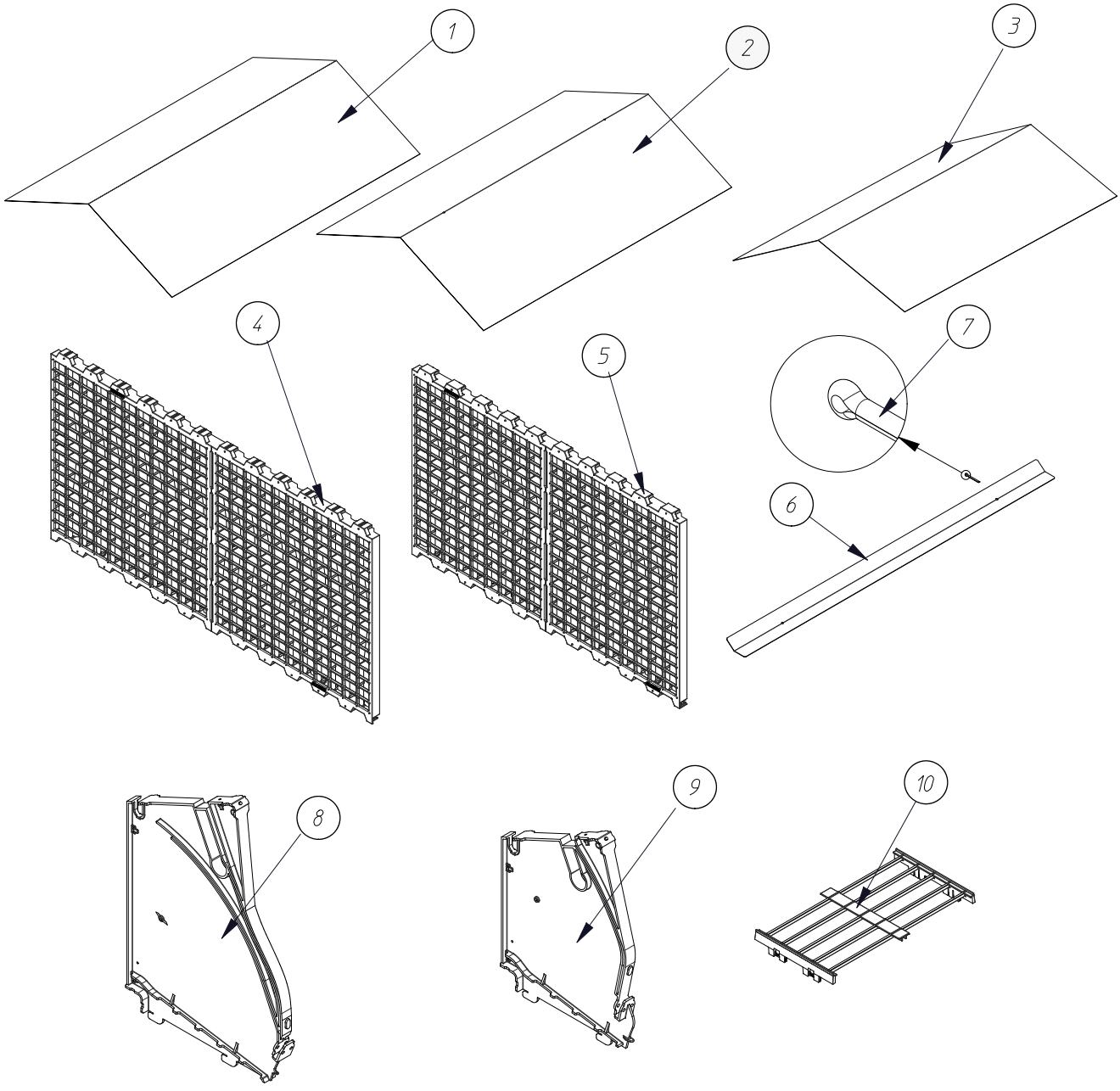

код	название	номер	кол.
1	МЕТАЛЛИЧ. КРЫШКА LARGE	01800309	1
*2	МЕТАЛЛИЧ. КРЫШКА LARGE	01803504	1
3	МЕТАЛЛИЧ. КРЫШКА STANDARD	01800317	1
4	ПЛАСТ. РЕШЁТКА 1200X600MM	01800507	1
5	ПЛАСТ. РЕШЁТКА 1000X600MM	01800499	1
*6	ПРОФИЛЬ Д/ПРОТИВОНАСЕСТНОЙ ЗАЩИТЫ	01804080	1
7	ШПЛИНТД/ПРОФ. Д/ПРОТИВОНАСЕСТ.ЗАЩИТЫ	11808492	1
8	БОКОВАЯ ПАНЕЛЬ LARGE	01803800	1
9	БОКОВАЯ ПАНЕЛЬ STANDARD	01803792	1
10	ОПОРА ЛЕНТЫ ЯЙЦЕСБОРА	01803816	1
*	опция		

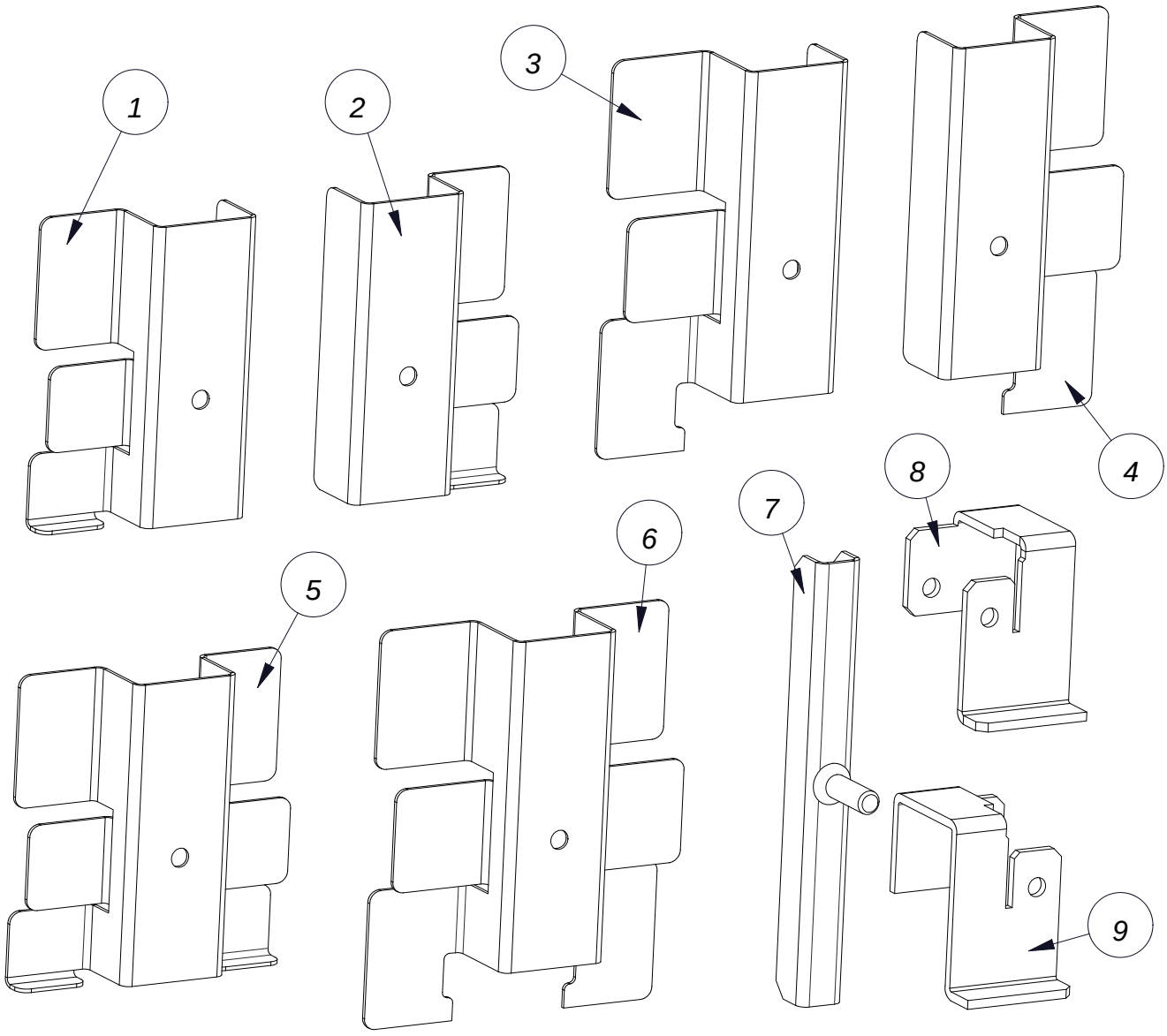

код	название	номер	кол.
1	СОЕД.ЭЛЕМЕНТ Д/ПЕР.ПАНЕЛИ 2ЯРУСН.-СЛЕВА	01804160	1
2	СОЕД.ЭЛЕМЕНТ Д/ПЕР.ПАНЕЛИ 2ЯРУСН-СПРАВА	01804168	1
3	СОЕД.ЭЛЕМЕНТ Д/ПЕР.ПАНЕЛИ 1 ЯРУС-СЛЕВА	01804176	1
4	СОЕД.ЭЛЕМЕНТ Д/ПЕР.ПАНЕЛИ 1 ЯРУС - СПРАВ	01804184	1
5	СОЕД.ЭЛЕМЕНТ Д/ПЕР.ПАНЕЛИ LARGE 2ЯРУСН.	01804192	1
6	СОЕД.ЭЛЕМЕНТ ДЛЯ ПЕР.ПАНЕЛИ - 1 ЯРУС	01804200	1
7	ОПОРА ПЕРЕДНЕЙ ПАНЕЛИ	01800911	1
8	КОНЦ. ЭЛЕМЕНТ БОКОВОГО ПРОФИЛЯ - СПРАВА	01801166	1
9	КОНЦ. ЭЛЕМЕНТ БОКОВОГО ПРОФИЛЯ - СЛЕВА	01801174	1

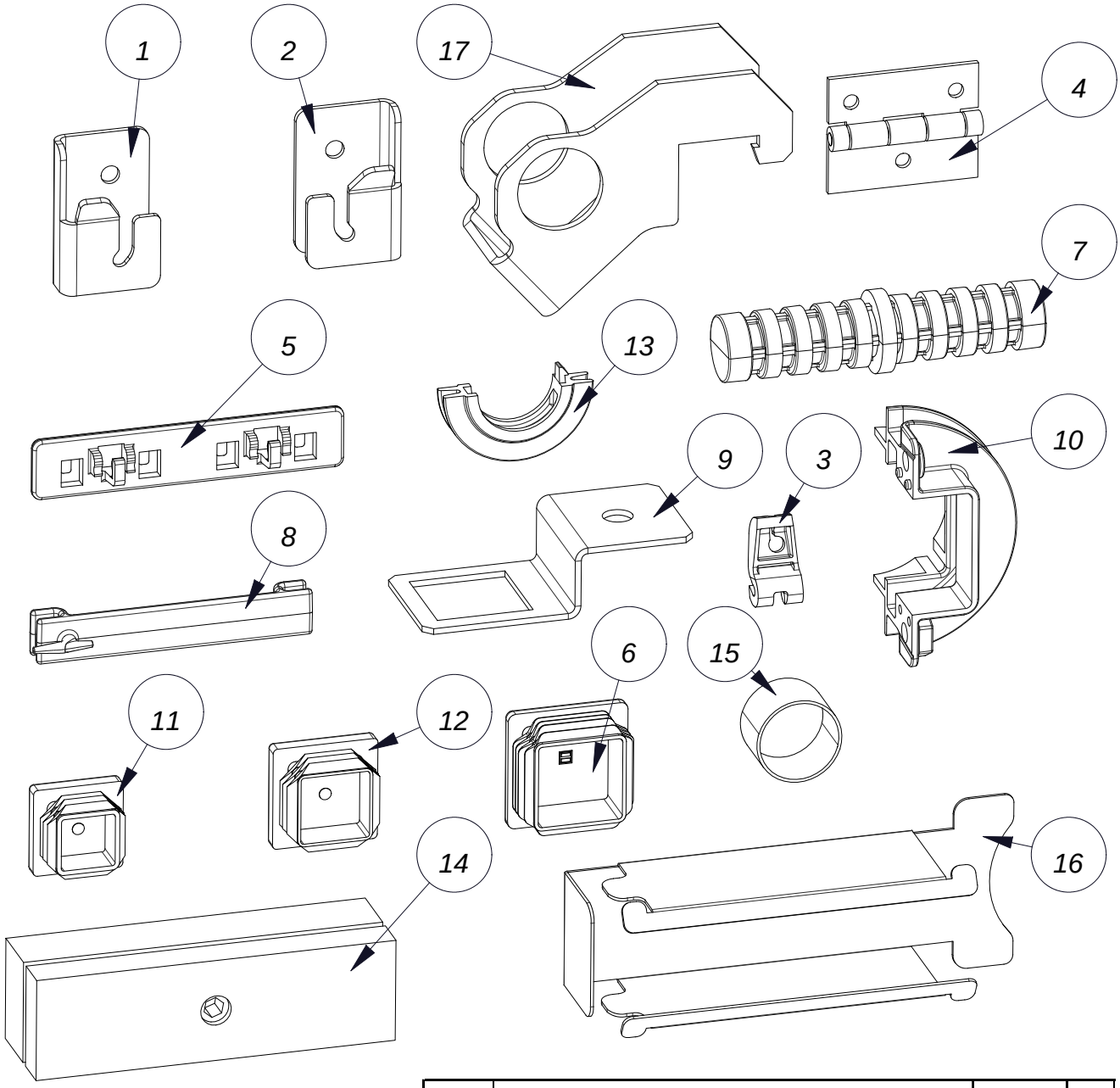

код	название	номер	кол.
1	ШАРНИРНОЕ СОЕД. ПРОВОЛОЧН, ПОЛА СЛ.	01801034	1
2	ШАРНИРНОЕ СОЕД. ПРОВОЛОЧН. ПОЛА СПР.	01801042	1
3	СОЕД. ПРОВОЛОЧН. ПОЛА К НАКЛС. ПОЛУ	01801562	1
4	ШАРНИР 50Х40ММ С 3 ОТВ.С Ф5	01804208	1
5	СОЕД. ПОДСТИЛКИ Д/ГНЕЗДА (ПЕРЕД.ЧАСТЬ)	01800564	1
6	ФИКСАТОРД/ТРУБЫ 40Х40	01803920	1
7	ТРУБНЫЙ СОЕДИНИТЕЛЬ К ПЛАНКЕ	01801000	1
8	СОЕД. ПОДСТИЛКИ ДЛЯ ГНЕЗДА (СЗАДИ)	01801398	1
9	РЕГУЛЯТОР НОЖКИ	01800929	1
10	ЗАЖИМ Д/ПРОВ.НА НАПР.ВАЛ.Д/НАКЛ.ПОЛА	01804232	1
11	УПОР ДЛЯ РЕГУЛИРУЕМОЙ СТОЙКИ 30Х30ММ	01800572	1
12	УПОР ДЛЯ СТОЙКИ РАМЫ	01800580	1
13	НАПРАВЛЯЮЩИЙ ШКИВ ДЛЯ НАКЛОННОГО ПОЛА	01800598	1
14	ТРУБНЫЙ СОЕДИНИТЕЛЬ ДЛЯ ПРИВОДА 40Х40Х2	01803896	1
15	ФИКСАТОР ТРУБЫ 3/4"	12500351	1
16	НАПРАВЛ.ФИКСАТОР ТРУБЫ 40Х40	01804648	1
17	ОПОРА ТРУБЫ-ПЛАНКИ	01800986	1

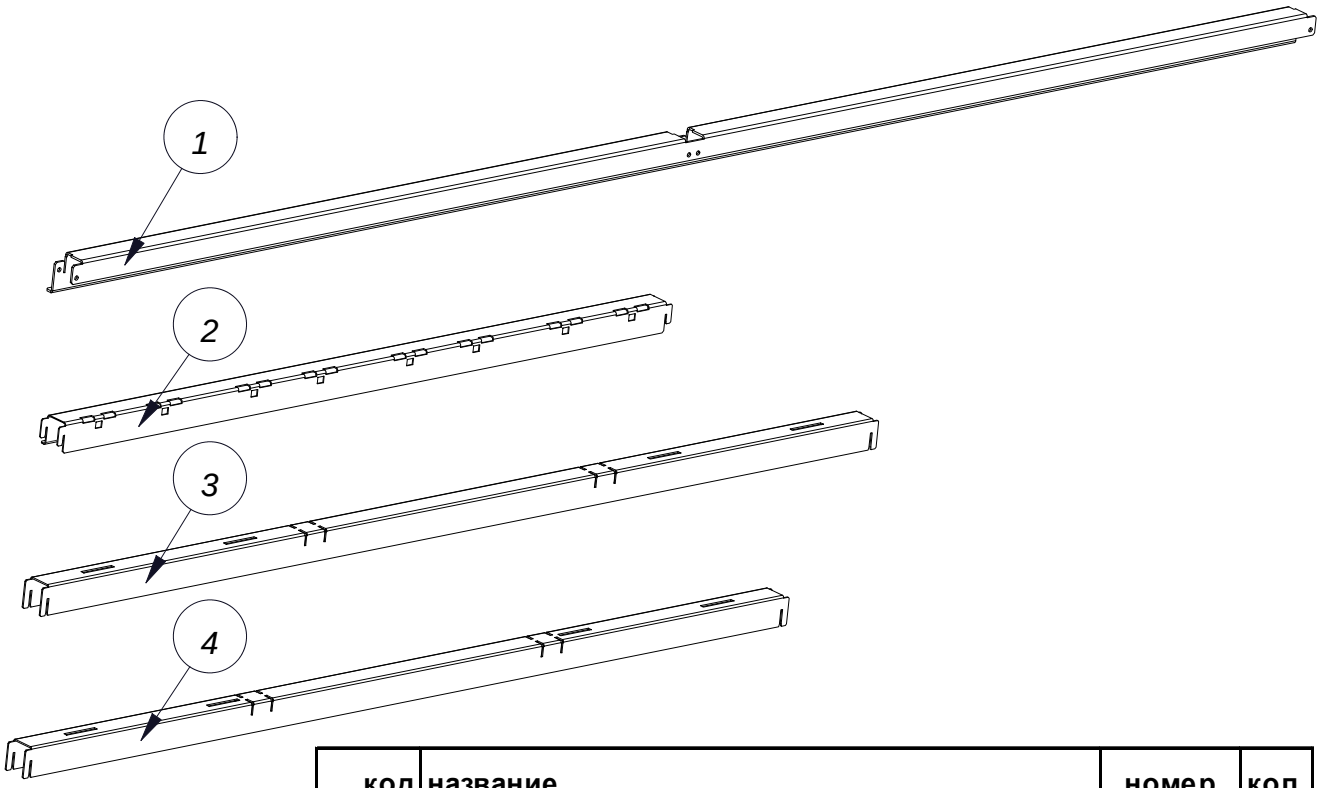

код	название	номер	кол.
1	БОКОВОЙ ПРОФИЛЬ	01800366	1
2	БОКОВОЙ ПРОФИЛЬ ЛЕНТОЧНОГО КОНВЕЙЕРА	01803888	1
3	ПОПЕРЕЧНЫЙ ПРОФИЛЬ LARGE	01800390	1
4	ПОПЕРЕЧНЫЙ ПРОФИЛЬ STANDARD	01800416	1

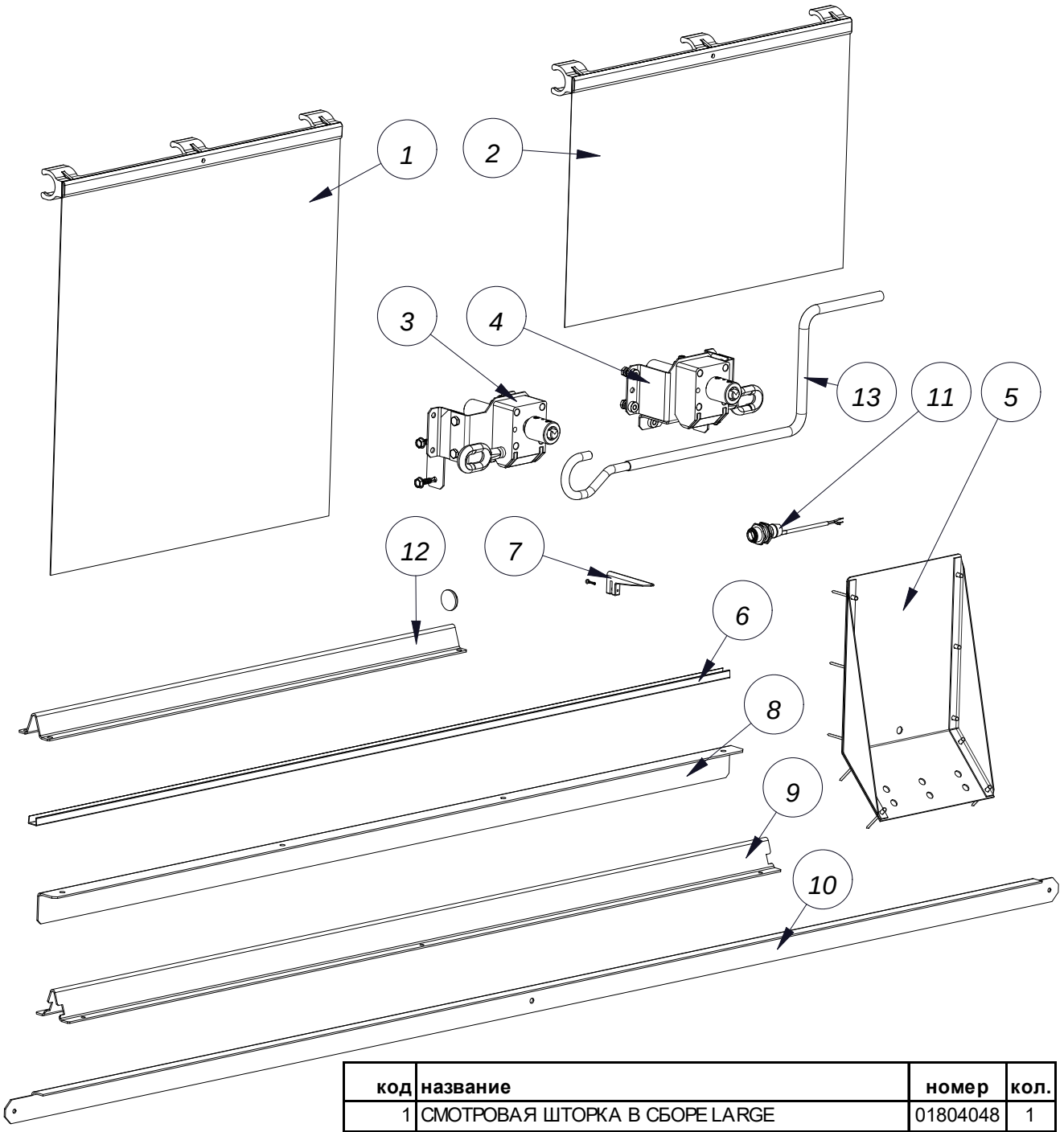

код	название	номер	кол.
1	СМОТРОВАЯ ШТОРКА В СБОРЕ LARGE	01804048	1
2	СМОТРОВАЯ ШТОРКА В СБОРЕ STANDARD	01804056	1
3	ЛЕБЕДКА ШТОРКИ СЛЕВА	01801679	1
4	ЛЕБЕДКА ШТОРКИ СПРАВА	01801687	1
5	ОПОРА В СБОРЕ ДЛЯ ПАНЕЛИ УПРАВЛЕНИЯ	01801661	1
6	ЗАЩИТНАЯ НАКЛАДКА ПЛАСТИНЫ ВХОДА	01801703	1
7	КМП. ПЕРЕХОДНИКОВ (10 ШТ.)	01801893	1
8	L-ПРОФИЛЬ ОПОРНОЙ ЛАГИ 1200ММ	01801620	1
9	НИЖНИЙ ПРОФИЛЬ ОПОРНОЙ ЛАГИ 1200ММ	01801638	1
10	X-РАСКОС ДЛИНА 1760ММ	01801786	1
*11	КМП ДАТЧИКОВ Д/ПРИВОДЫ ЛЕНТОЧН.КОНВЕЙЕРА	01804248	1
12	ПОПЕРЕЧНЫЙ ПРОФИЛЬ ДЛЯ НАСЕСТА	01801778	1
13	РУКОЯТКА С ХВОСТОВИК. Д/МОТРОВОЙ ШТОРКИ	01801794	1
*	ОПЦИЯ		

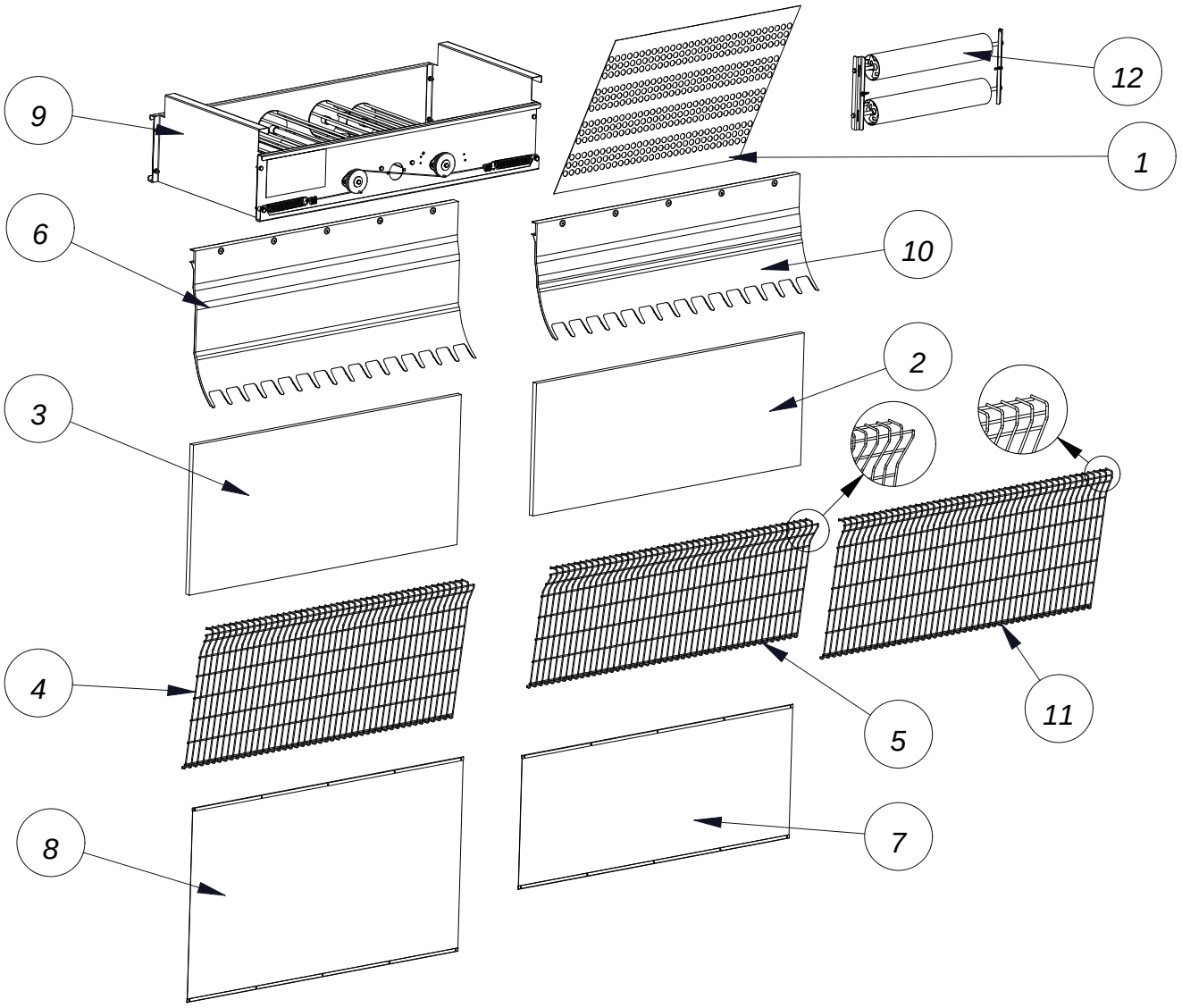

код	название	номер	кол.
1	ЯЙЦЕСБОР. ТРАНСП. 508X1.35ММ ДЛ=160М	01803928	1
2	ПОДСТ. Д./ГНЕЗДА STAND1177X472.5X19MM	01800283	1
3	ПОДСТ. Д/ГНЕЗДА LARGE 1177X535.5X19MM	01800291	1
4	ПРОВОЛОЧНЫЙ ПОЛ СДВИГАЮЩ.ЧАСТЬ.НИЖН.	01800903	1
5	ПРОВОЛОЧНЫЙ ПОЛ - STANDARD	01800895	1
6	СДВИГАЮЩАЯСЯ ЧАСТЬ LARGE	01803784	1
7	ЗАДНЯЯ СТЕНКА В СБОРЕ - STANDARD	01801224	1
8	ЗАДНЯЯ СТЕНКА В СБОРЕ - LARGE	01801216	1
*9	КОМПЛ.Д/НАТЯЖЕНИЯ ЛЕНТЫ ЯЙЦЕСБОРА	01804224	1
10	СДВИГАЮЩАЯСЯ ЧАСТЬ STANDARD	01803776	1
11	ПРОВОЛОЧНЫЙ ПОЛ LARGE	01803904	1
*12	КОМПЛЕКТ ДЛЯ УСТАНОВКИ НАТЯЖНОГО РОЛИКА В ПТИЧНИКЕ	01804272	1
*	ОПЦИЯ		

СТОЛ Д/СБОРА ЯИЦ В СБОРЕ(В ИНКУБАТОРИИ) - 01804280

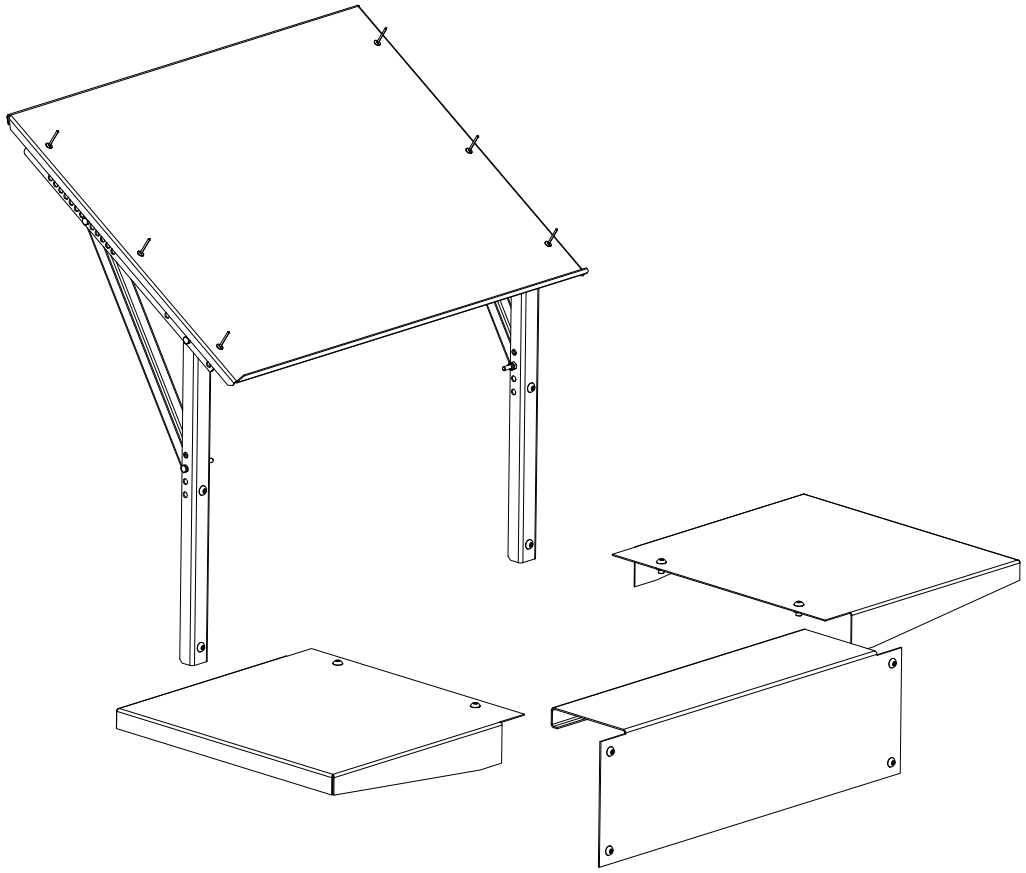

СТОЛ ДЛЯ СБОРА ЯИЦ В СБОРЕ 1600X500ММ - 01801273

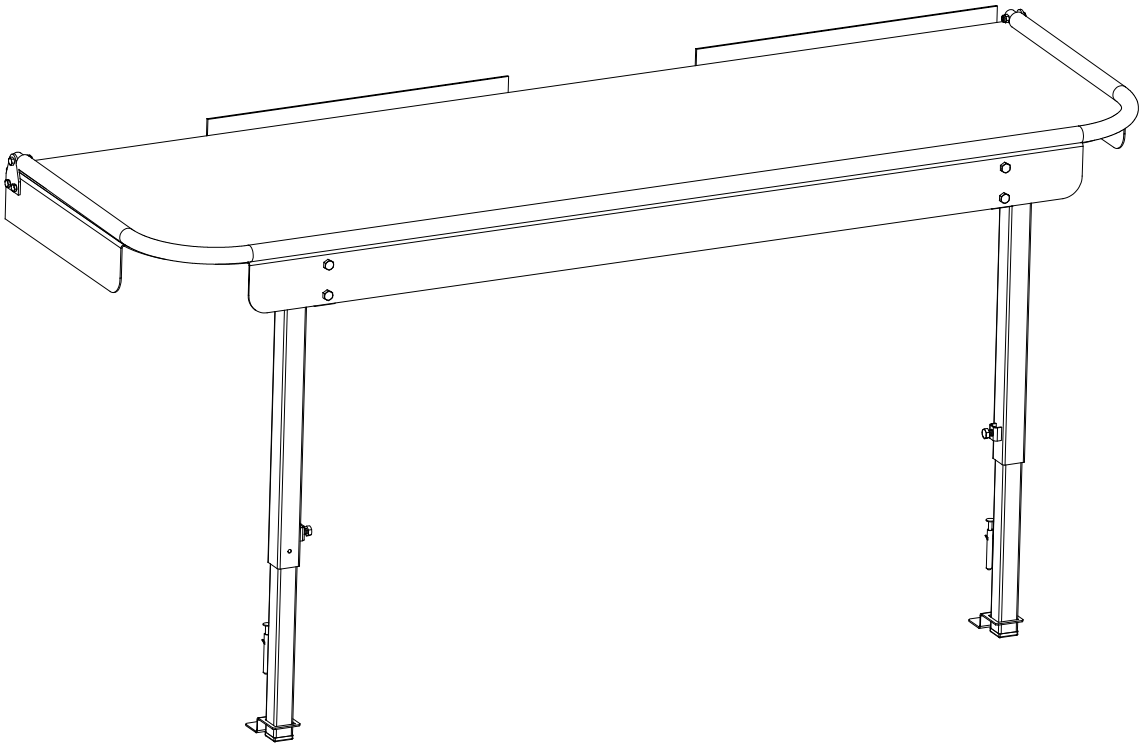

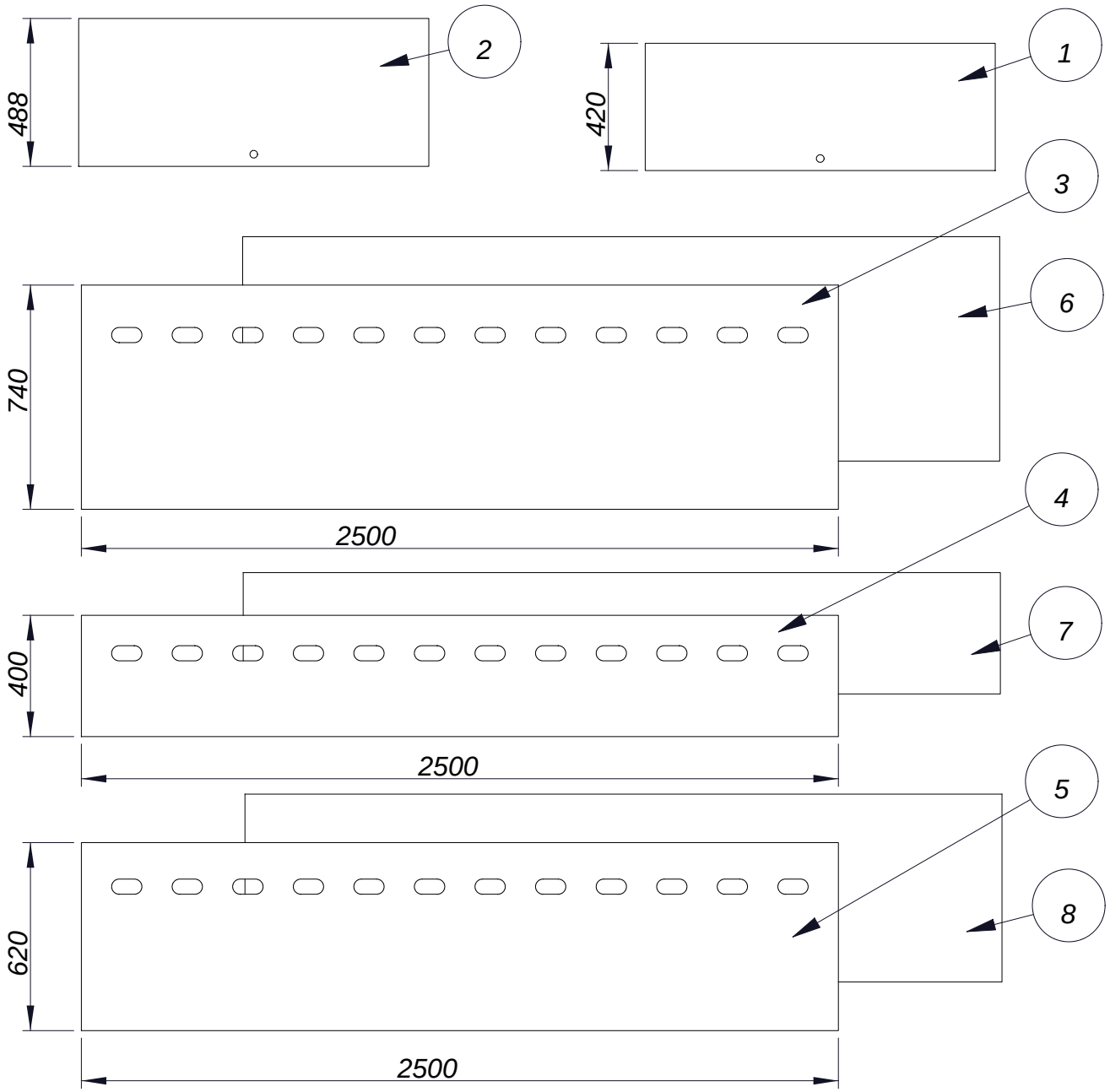

код	название	номер	кол.
1	НАПОЛЬНАЯ ПЛАСТИНА STANDARD	01800648	1
2	НАПОЛЬНАЯ ПЛАСТИНА LARGE	01800630	1
3	ДЕРЕВ. ПЕРЕД. ПАНЕЛЬ H740 С ОТВ.740X12ММ	01800655	1
	ПЕРЕДНЯЯ ПАНЕЛЬ H740-PE С ОТВ. 740X12ММ	01804328	1
4	ДЕРЕВ. ПЕРЕДН. ПАНЕЛЬ H400 С ОТВ.400X9ММ	01802933	1
	ПЕРЕДНЯЯ ПАНЕЛЬ H400-PE-С ОТВ.400X12ММ	01804320	1
5	ДЕРЕВ. ПЕРЕД. ПАНЕЛЬ H620 С ОТВ.620X12ММ	01800788	1
	ПЕРЕДНЯЯ ПАНЕЛЬ H620-PE С ОТВ. 620X12ММ	01804336	1
6	ДЕРЕВ. ПЕРЕДНЯЯ ПАНЕЛЬ H740 740X12ММ	01804032	1
	ПЕРЕДНЯЯ ПАНЕЛЬ H740-PE 740X12ММ	01804304	1
7	ДЕРЕВ. ПЕРЕДНЯЯ ПАНЕЛЬ H400 400X9ММ	01803856	1
	ПЕРЕДНЯЯ ПАНЕЛЬ H400-PE 400X12ММ	01804296	1
8	ДЕРЕВ. ПЕРЕДНЯЯ ПАНЕЛЬ. H620 620X12ММ	01804040	1
	ПЕРЕДНЯЯ ПАНЕЛЬ H620-PE 620X12ММ	01804312	1

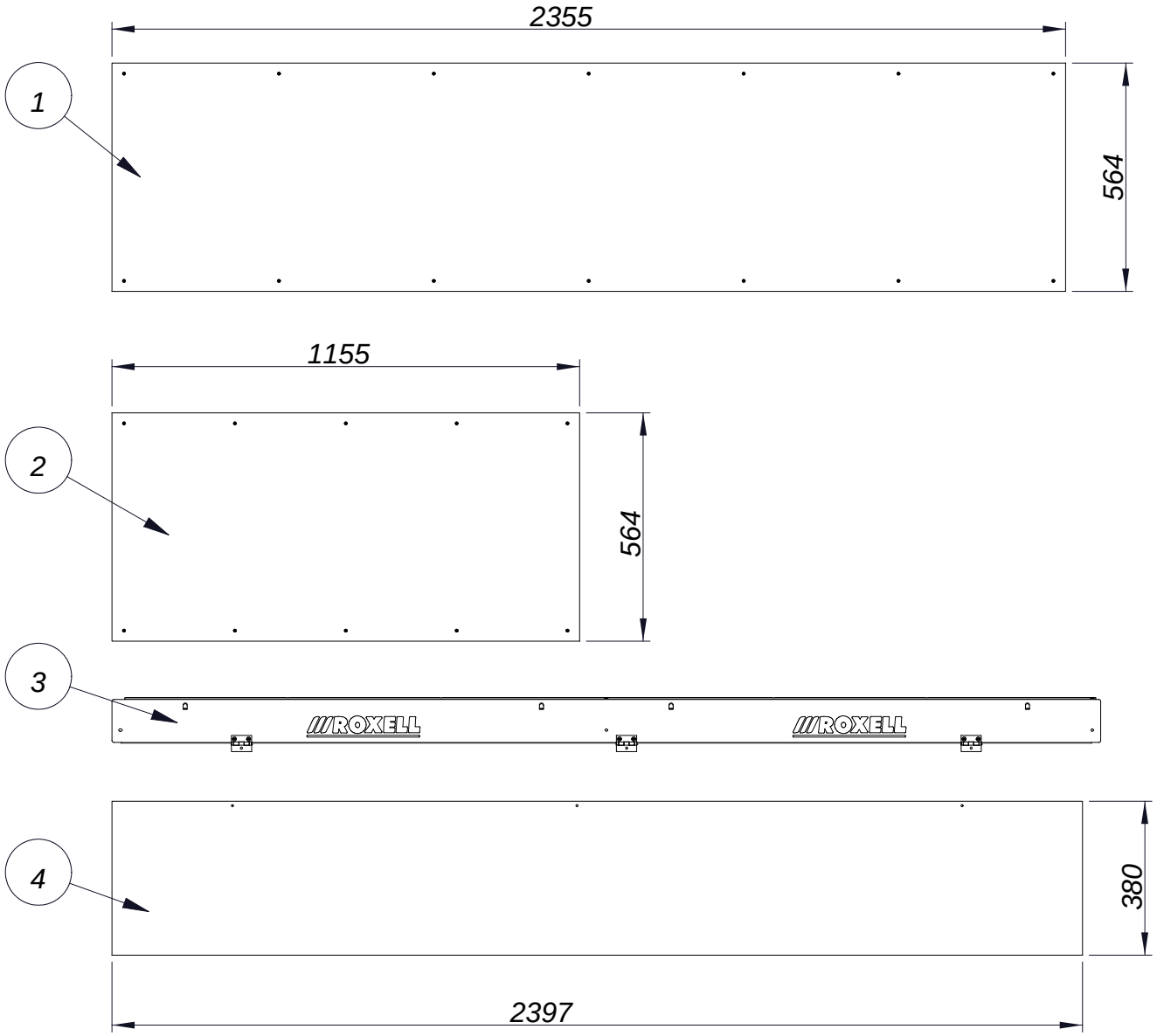

код	название	номер	кол.
1	КРЫШКА ЛЕНТЫ ДЛЯ ПЕРЕХОДА 2400ММ	01800846	1
2	КРЫШКА ЛЕНТЫ ДЛЯ ПЕРЕХОДА 1200ММ	01800853	1
3	ВЕРХНЯЯ СОЕДИНИТЕЛЬНАЯ ПАНЕЛЬ В СБОРЕ	01803472	1
4	КРЫШКА ГНЕЗДА ИНСПЕКЦИИ 2.4 М	01803456	1

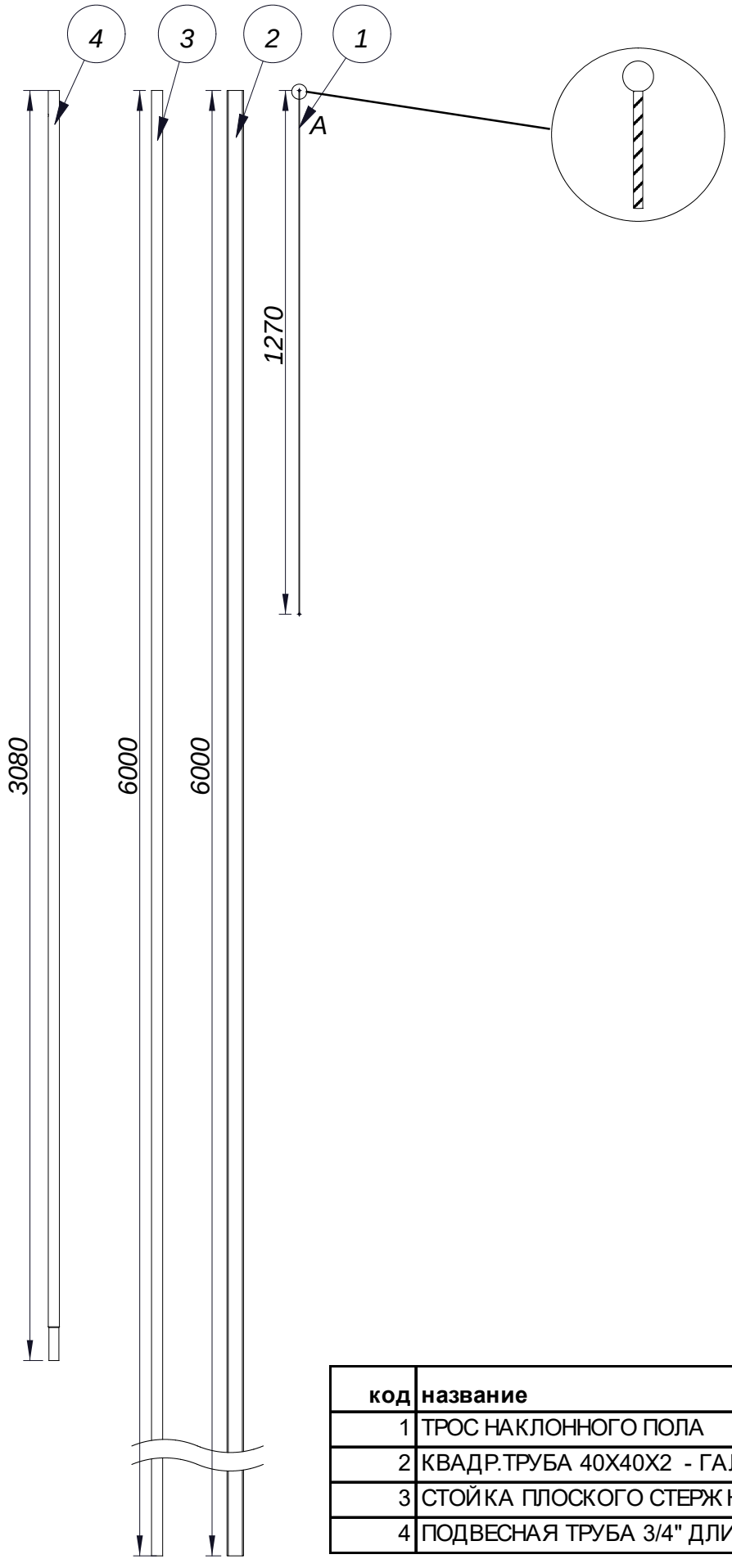

код	название	номер	кол.
1	ТРОС НАКЛОННОГО ПОЛА	01804280	1
2	КВАДР.ТРУБА 40Х40Х2 - ГАЛЬВ.	01803880	1
3	СТОЙКА ПЛОСКОГО СТЕРЖНЯ 6М	01800879	1
4	ПОДВЕСНАЯ ТРУБА 3/4" ДЛИНА 3080 ММ	02203263	1

ЩЕТКА В СБОРЕ ДЛЯ ТРАНСПОРТЕРА - 01802826

ОПЦИЯ

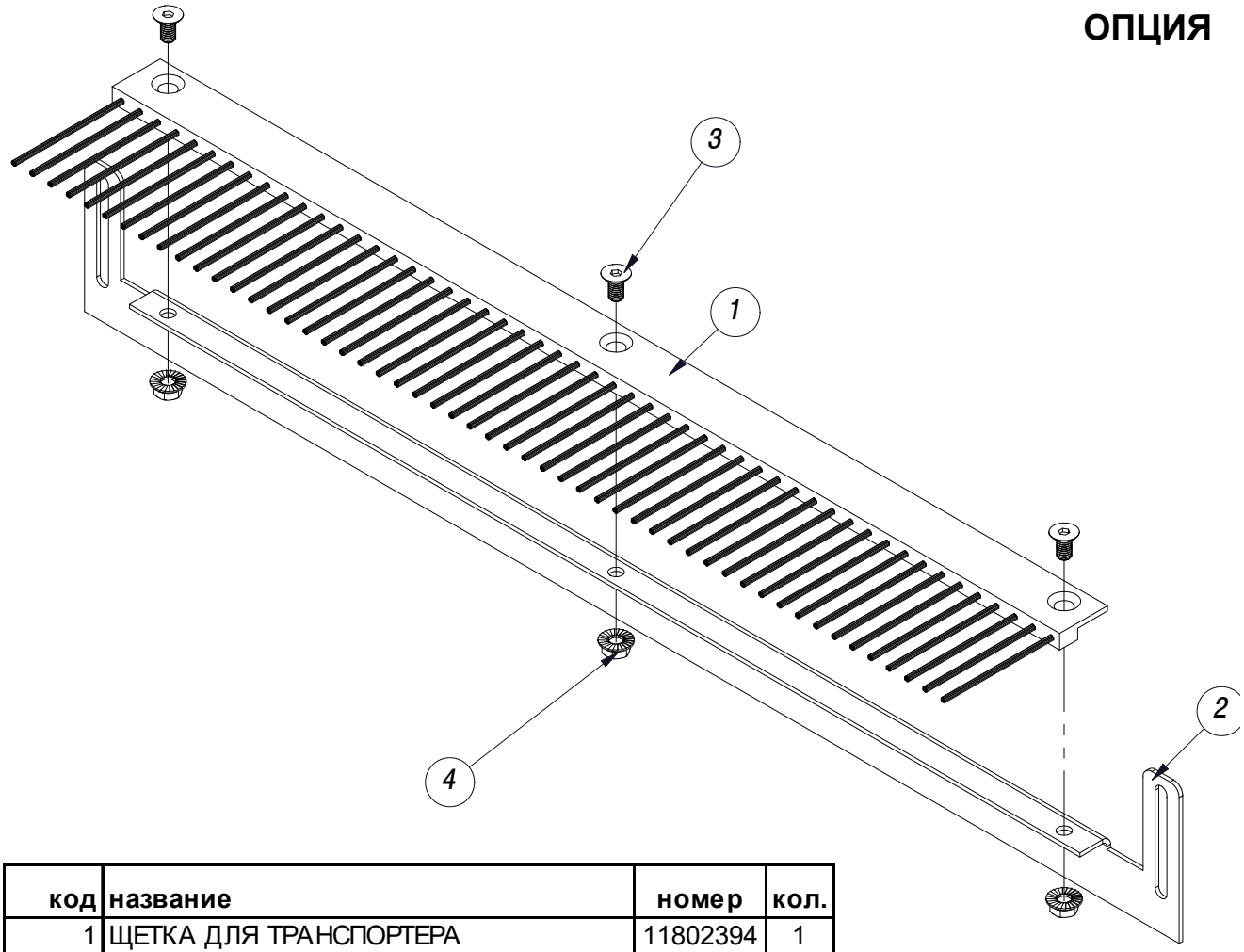

код	название	номер	кол.
1	ЩЕТКА ДЛЯ ТРАНСПОРТЕРА	11802394	1
2	ДЕРЖАТЕЛЬ ЩЕТКИ	11802386	1
3	ВИНТ С ПОТАЙНОЙ ГОЛОВКОЙ М6Х12	20103099	3
4	ГАЙКА С ФЛАНЦЕМ- М6- DIN 6923	20104105	3

РАЗДЕЛИТЕЛЬ ЛЕНТЫ ЯЙЦЕСБОРА - 01804216 - ОПЦИЯ

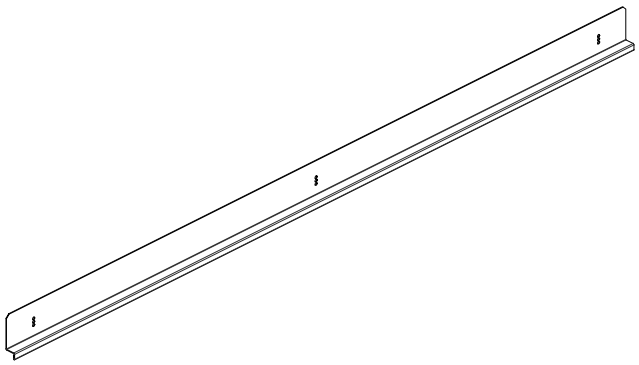

МОНТ.ИНСТ.Д/ЛЕНТЫ ЯЙЦЕСБОРА - 01804648 - ОПЦИЯ

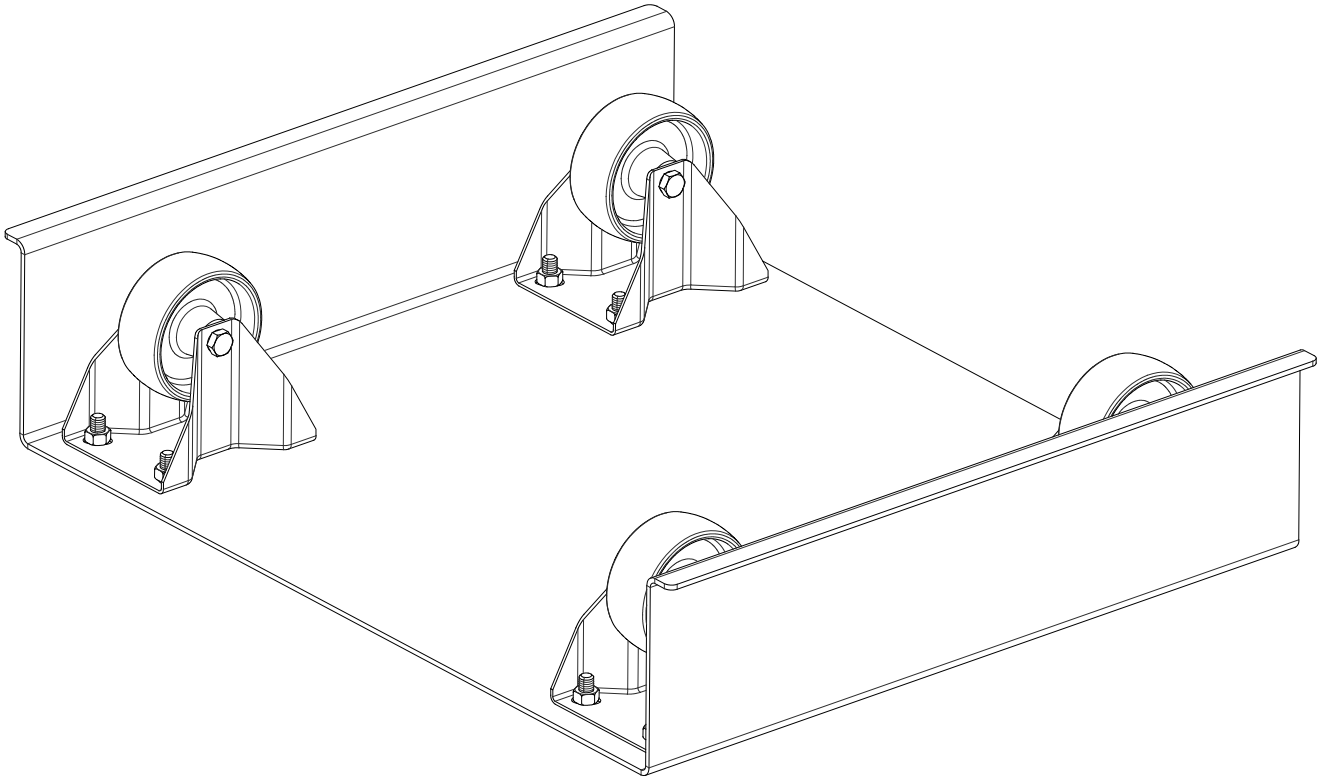

РАЗДЕЛИТЕЛЬ ЛЕНТЫ ЯЙЦЕСБОРА - ОПЦИЯ

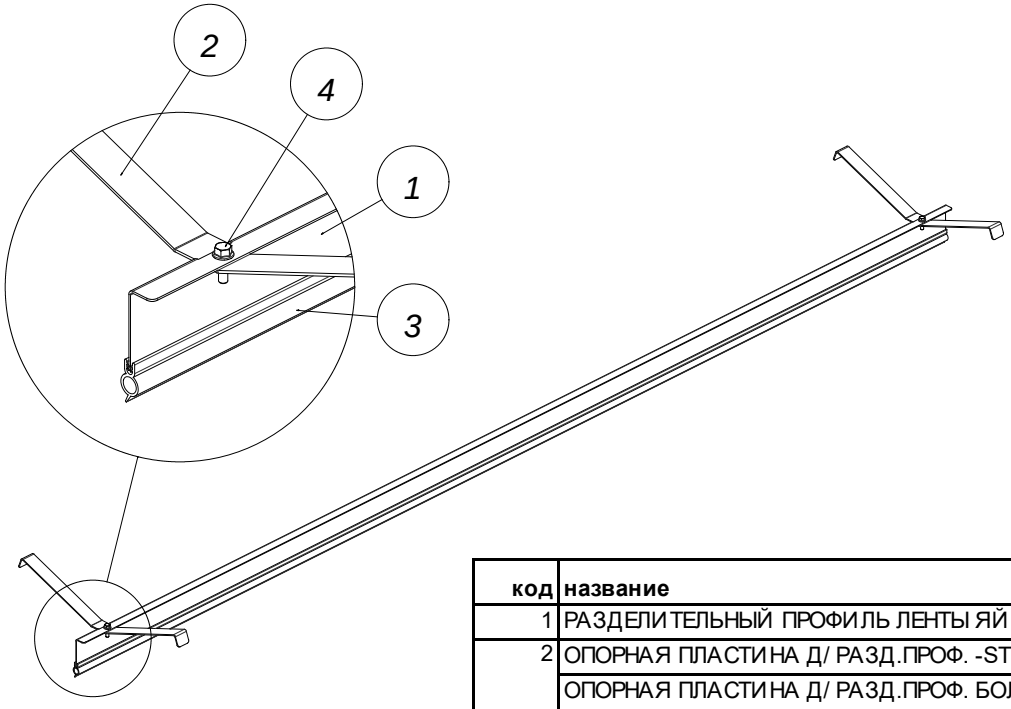

код	название	номер	кол.
1	РАЗДЕЛИТЕЛЬНЫЙ ПРОФИЛЬ ЛЕНТЫ ЯЙЦЕСБОРА	01804416	1
2	ОПОРНАЯ ПЛАСТИНА Д/ РАЗД.ПРОФ. -STD	01804400	1
	ОПОРНАЯ ПЛАСТИНА Д/ РАЗД.ПРОФ. БОЛЬШАЯ	01804408	2
3	ЗАЩЕЛКИВАЮЩИЙСЯ ПРОФИЛЬ 2,5 М	04904652	1
4	БОЛТ M6X20-DIN6921 - ГАЛЬВ. (КМП.-100Ш)	05001029	2

ПЛОСКИЕ СТЕРЖЕНЫ

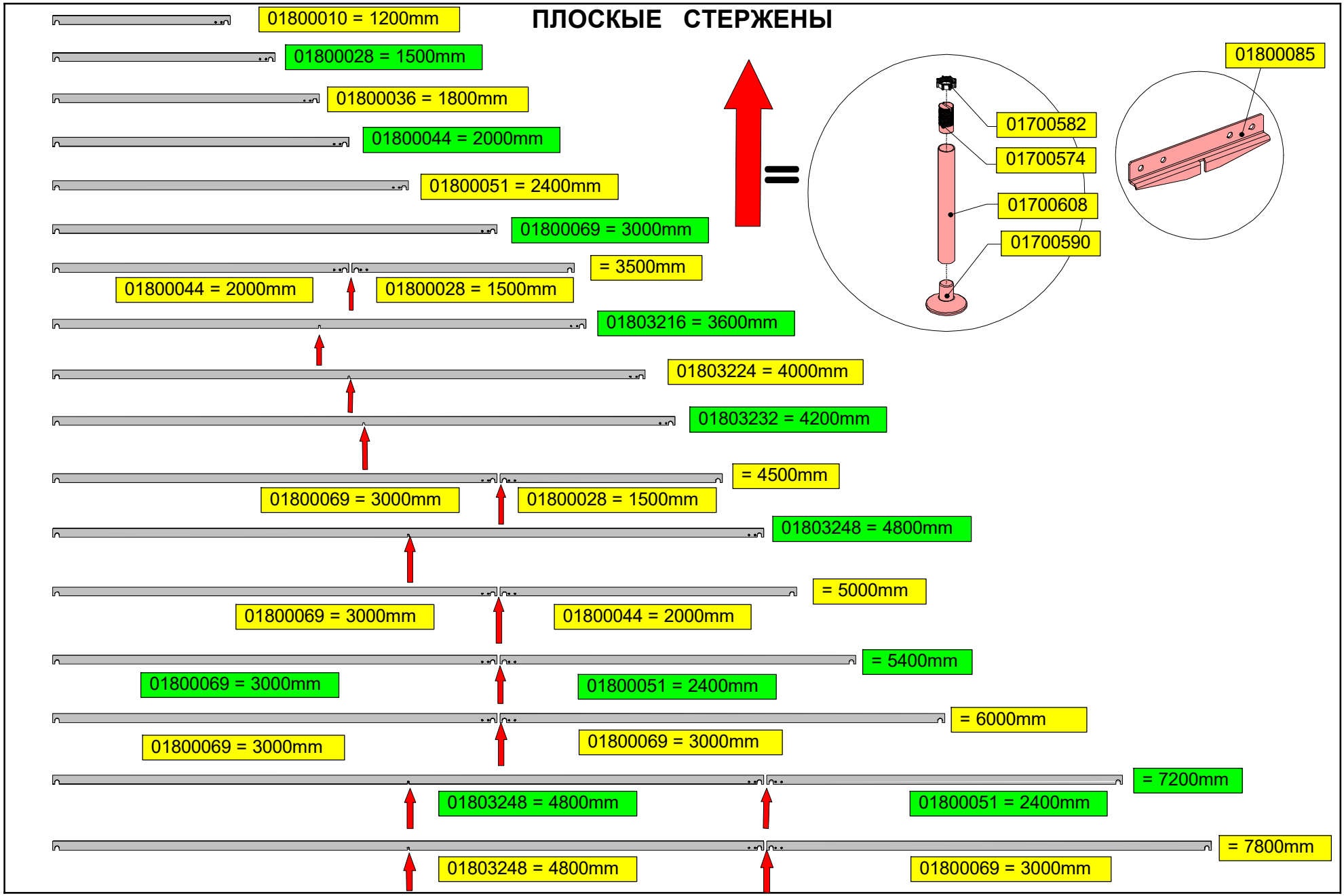

ЧАСТЬ III

ИНСТРУКЦИИ ПО УСТАНОВКЕ

РОДИТЕЛИ / НЕСУШКИ
ЦЕНТР. ГНЕЗДО - 1 ЯРУС

1 Родительское стадо бройлеров

Одноярусное центральное гнездо с системой выталкивания со сдвигающейся задней частью.

2 Несушки промышленного стада

Одноярусное центральное гнездо с системой выталкивания со сдвигающейся задней частью или наклонным полом.

ОБЩИЕ ПРАВИЛА ТЕХНИКИ БЕЗОПАСНОСТИ

Koozii Nr. 018

Automatisch nest voor Vleeskuikenouderdieren / Commerciële leghennen

Автоматическое групповое гнездо для родительского стада бройлеров и несушек промышленного стада



ОПАСНО

ВАЖНО

ПЕРЕД УСТАНОВКОЙ СИСТЕМЫ ВНИМАТЕЛЬНО ОЗНАКОМЬТЕСЬ СО СЛЕДУЮЩИМИ УКАЗАНИЯМИ.

1. Проверьте все **СОЕДИНЕНИЯ ТРОСА** и все соединения с **ПРИВОДОМ СИСТЕМЫ ОТКРЫВАНИЯ**. Проверьте **ПРИВОД ЛЕНТОЧНОГО ТРАНСПОРТЕРА ДЛЯ ЯИЦ** и **НАПРАВЛЕНИЕ ЕГО ДВИЖЕНИЯ** перед началом эксплуатации.

2. **ИСПЫТАЙТЕ СИСТЕМУ ОТКРЫВАНИЯ** на безопасность работы:

   - Зафиксируйте **ПРИВОД СИСТЕМЫ ОТКРЫВАНИЯ** и проверьте **КАЖДЫЙ ДВИГАТЕЛЬ ПООЧЕРЕДНО.**
   - **ОТКРОЙТЕ И ЗАКРОЙТЕ** систему открывания не менее **ТРЕХ РАЗ.**
   - Движение **ВПЕРЕД И НАЗАД** должно происходить **БЕЗ КАКИХ ЛИБО ПОМЕХ.**



Этот символ будет использован для привлечения Вашего внимания к материалам, которые имеют **ОГРОМНОЕ ЗНАЧЕНИЕ** для Вашей **БЕЗОПАСНОСТИ**. Он обозначает: **ВНИМАНИЕ** – следуйте правилам техники безопасности: отключите электропитание – перечитайте правила техники безопасности. Вкратце: **БУДЬТЕ ОСТОРОЖНЫ. ИГНОРИРОВАНИЕ** этих инструкций может привести к получению **СЕРЬЕЗНЫХ ТРАВМ** или даже **ГИБЕЛИ**.

ИНСТРУМЕНТЫ

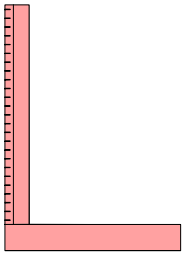

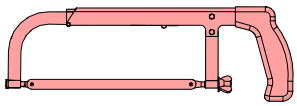

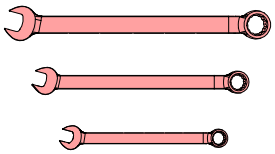

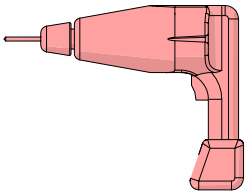

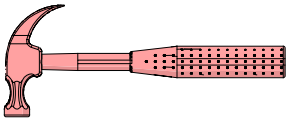

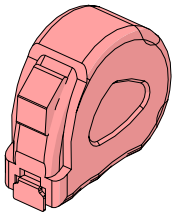

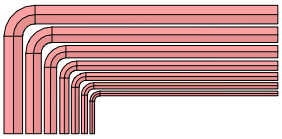

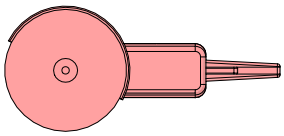

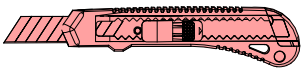

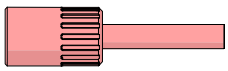

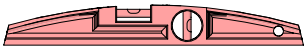

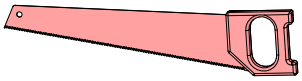



09701921: ∅5.1

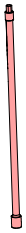

09717137

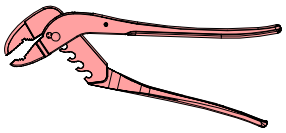

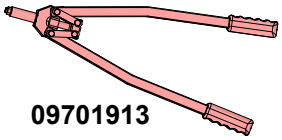

09701913

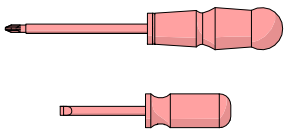

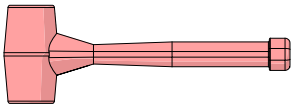

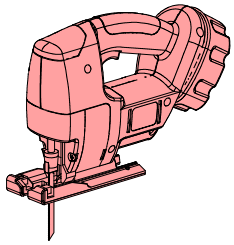

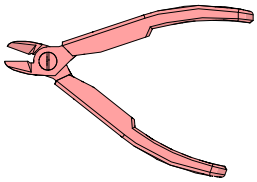

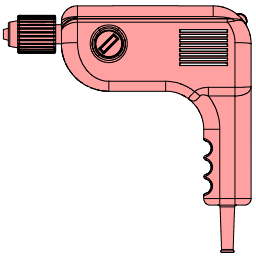

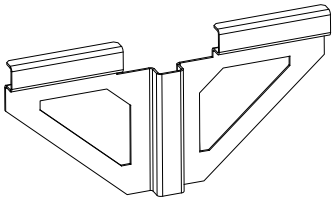

09717113: ИНСТРУМЕНТ ДЛЯ МОНТАЖА РАМЫ KOOZIi

ПРЕДВАРИТЕЛЬНАЯ СБОРКА

СТОЙКИ

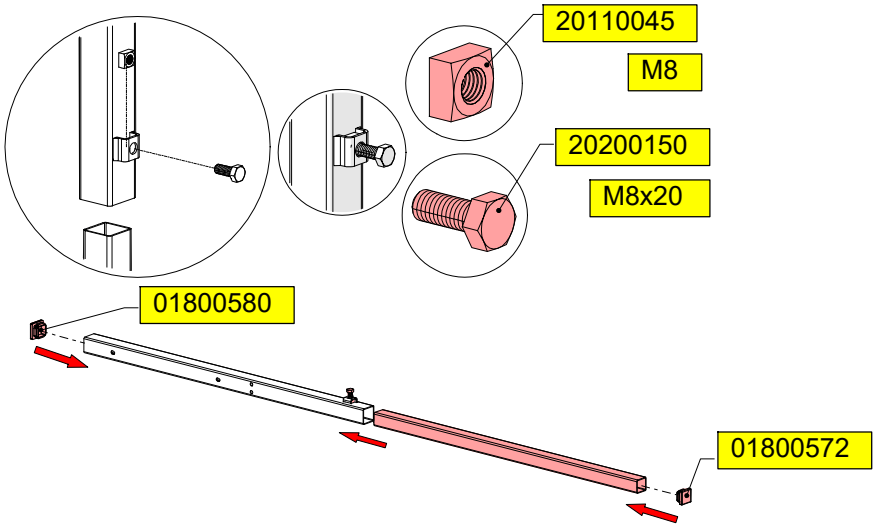

РИСУНОК 1.

БОКОВЫЕ ПРОФИЛИ - РАМА

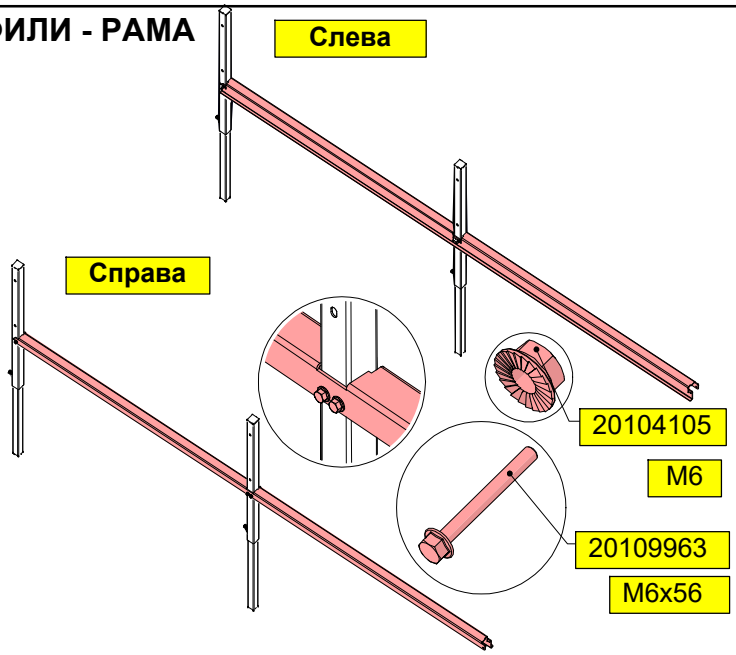

РИСУНОК 2.

ЗАЖИМЫ + ПОДСТИЛКА ДЛЯ ГНЕЗДА

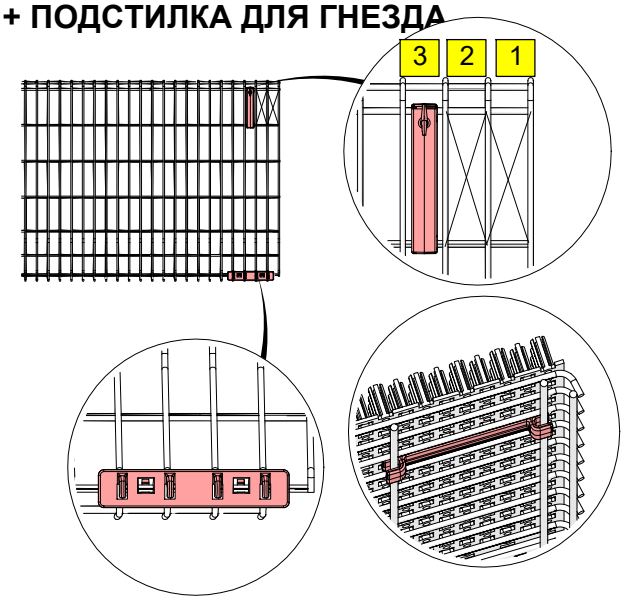



РИСУНОК 3.

ПЛОСКЫЕ СТЕРЖЕНЫ

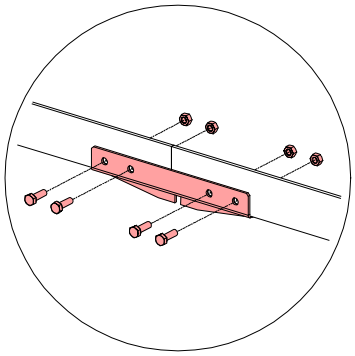

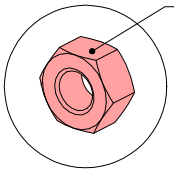

компонент: 20200028
комп. деталей: 05001136

M8

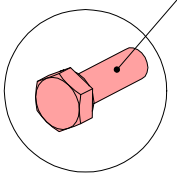

компонент: 20200150
комп. деталей: 05001110

M8x20

РИСУНОК 4.

ВИД СПЕРЕДИ

РОДИТЕЛЬСКОЕ СТАДО БРОЙЛЕРОВ 1-ЯРУС

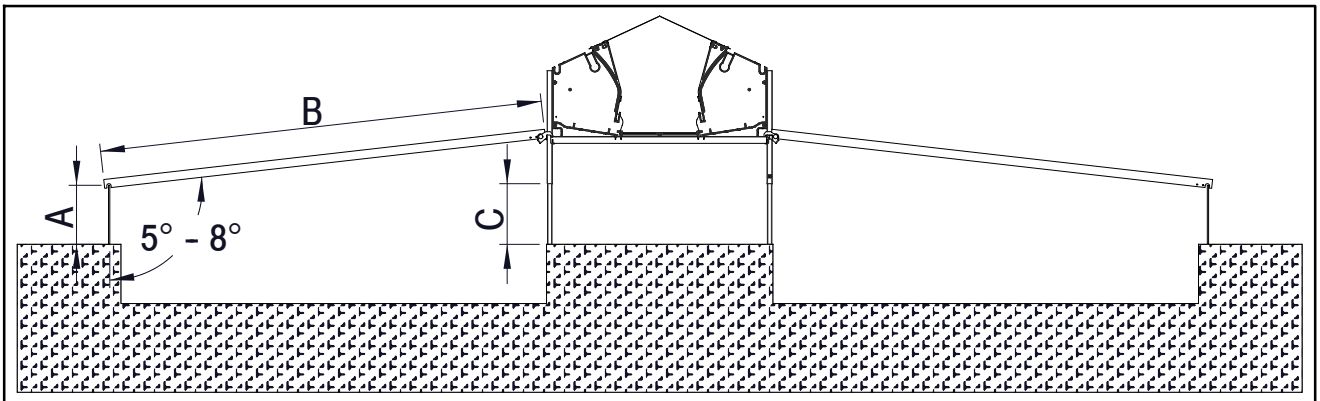

A	400	400	400	400	400	400	mm
B	1200	1500	1800	2000	2400	3000	mm
C	205	241	278	302	350	430	mm

РИСУНОК 5.

РОДИТЕЛЬСКОЕ СТАДО БРОЙЛЕРОВ, 1-ЯРУС & ПЬЕДЕСТА́Л

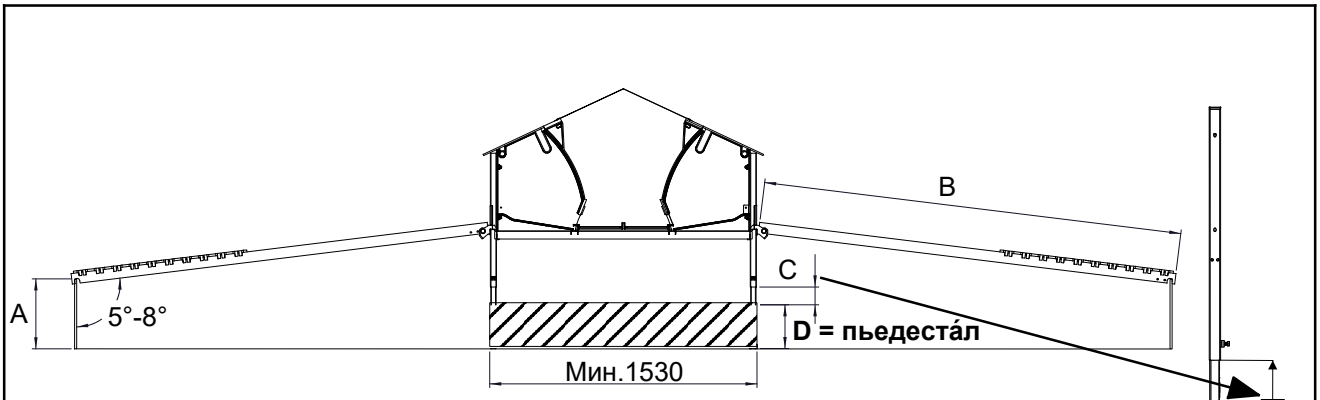

A	400	400	400	400	400	400	mm
B	1200	1500	1800	2000	2400	3000	mm
C	205-D	241-D	278-D	302-D	350-D	430-D	mm

РИСУНОК 6.

НЕСУШКИ ПРОМЫШЛЕННОГО СТАДА , 1-ЯРУС

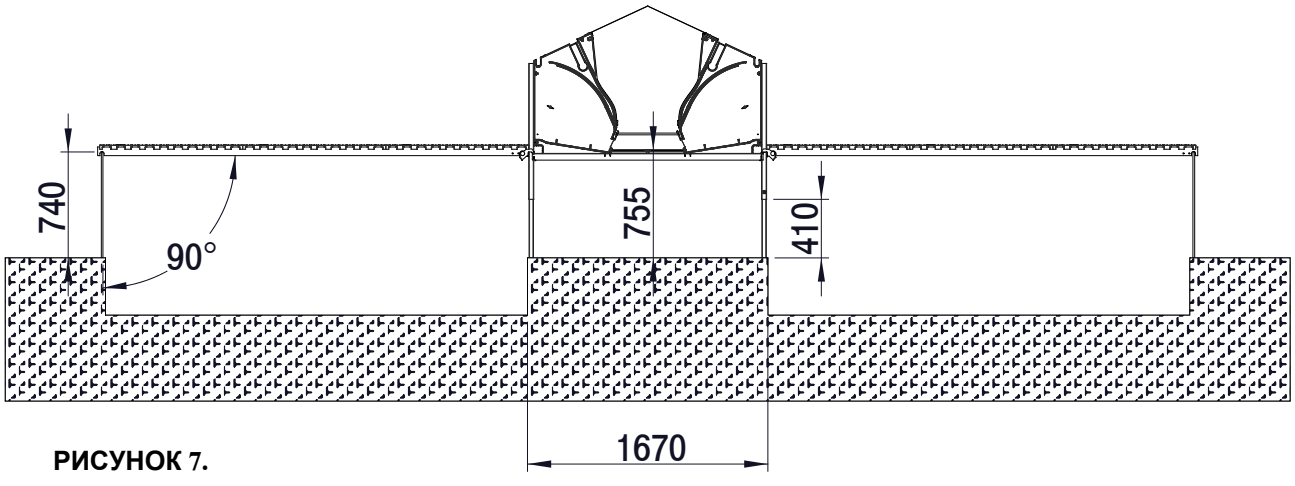

РИСУНОК 7.

УСТАНОВИТЕ РАМУ - ПОДГОТОВЬТЕ СТОЙКИ

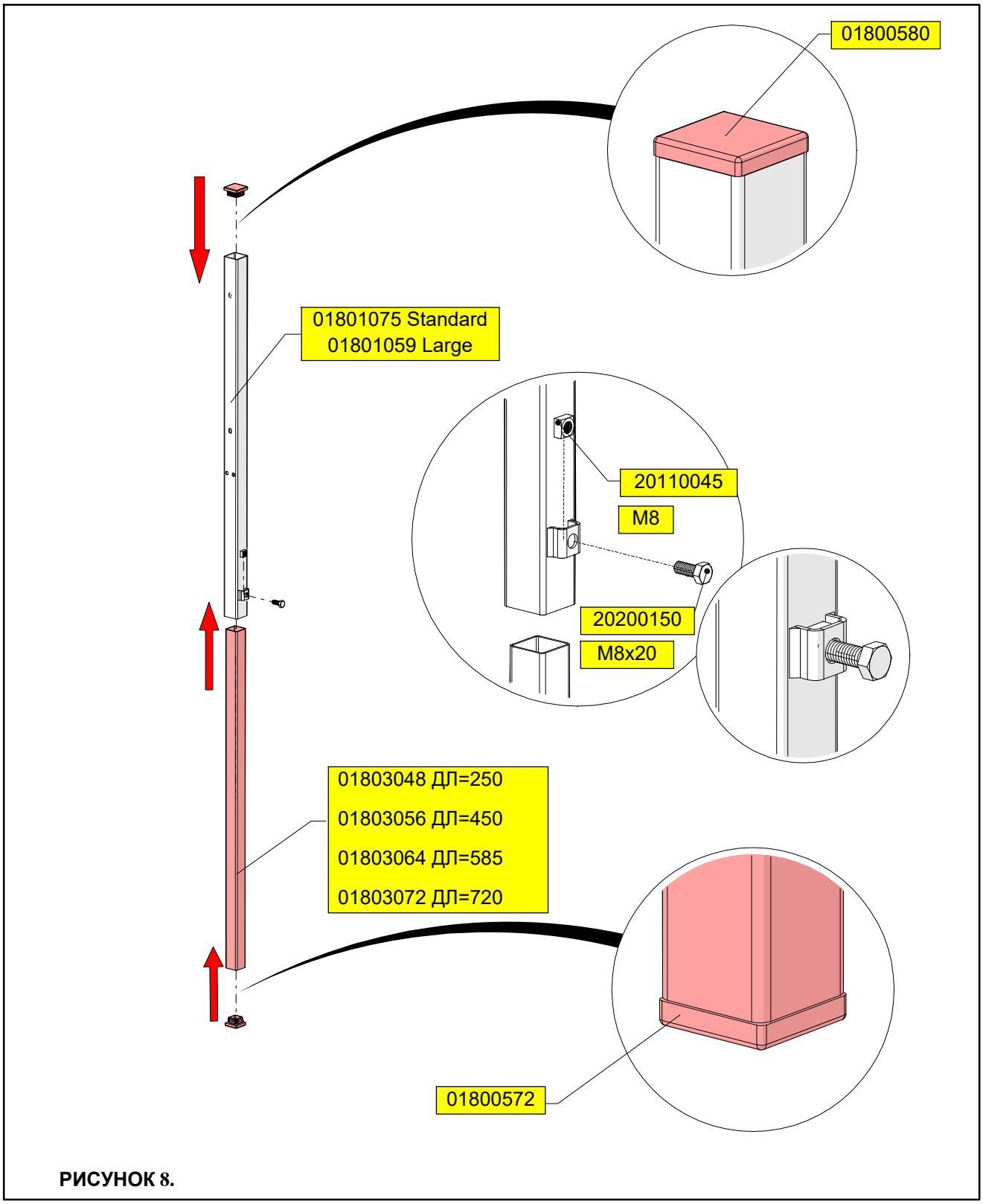

РИСУНОК 8.

УСТАНОВИТЕ РАМУ

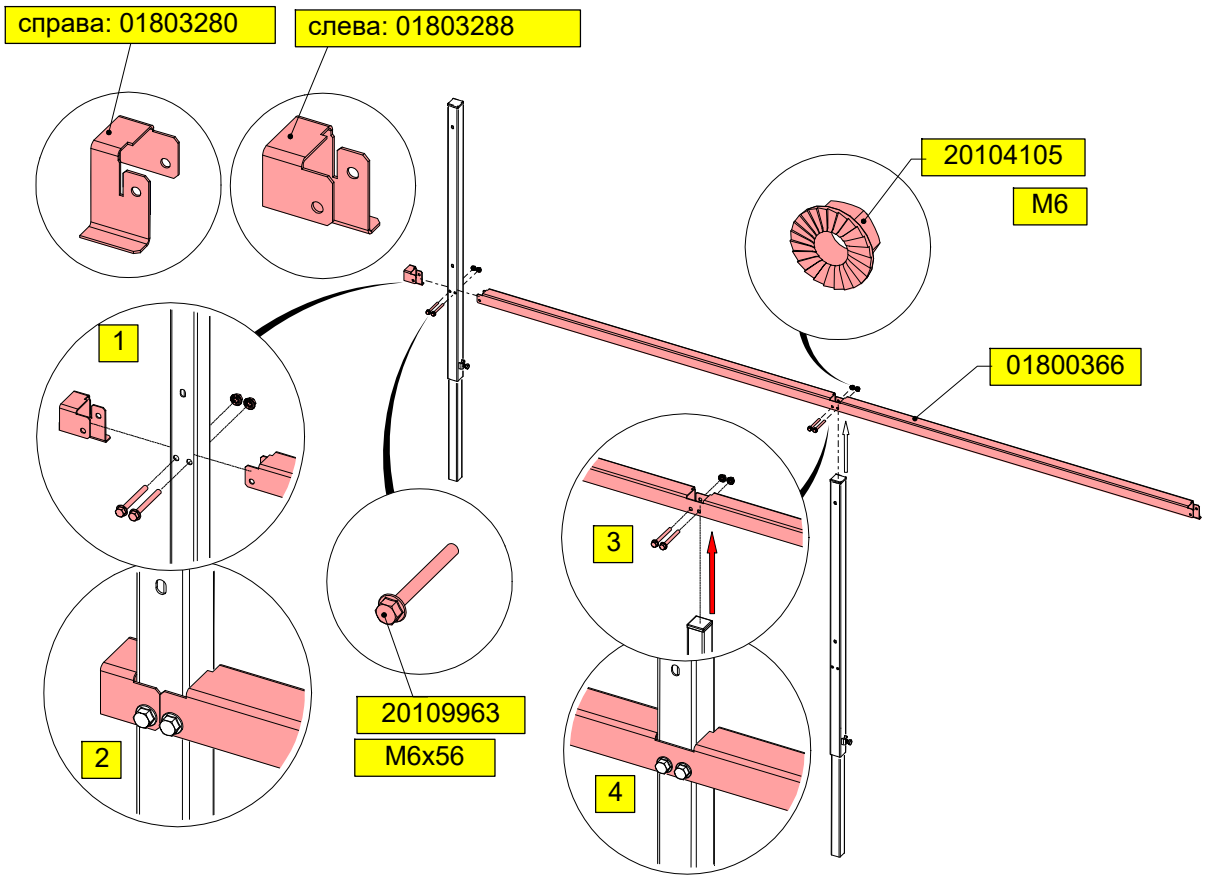

РИСУНОК 9.

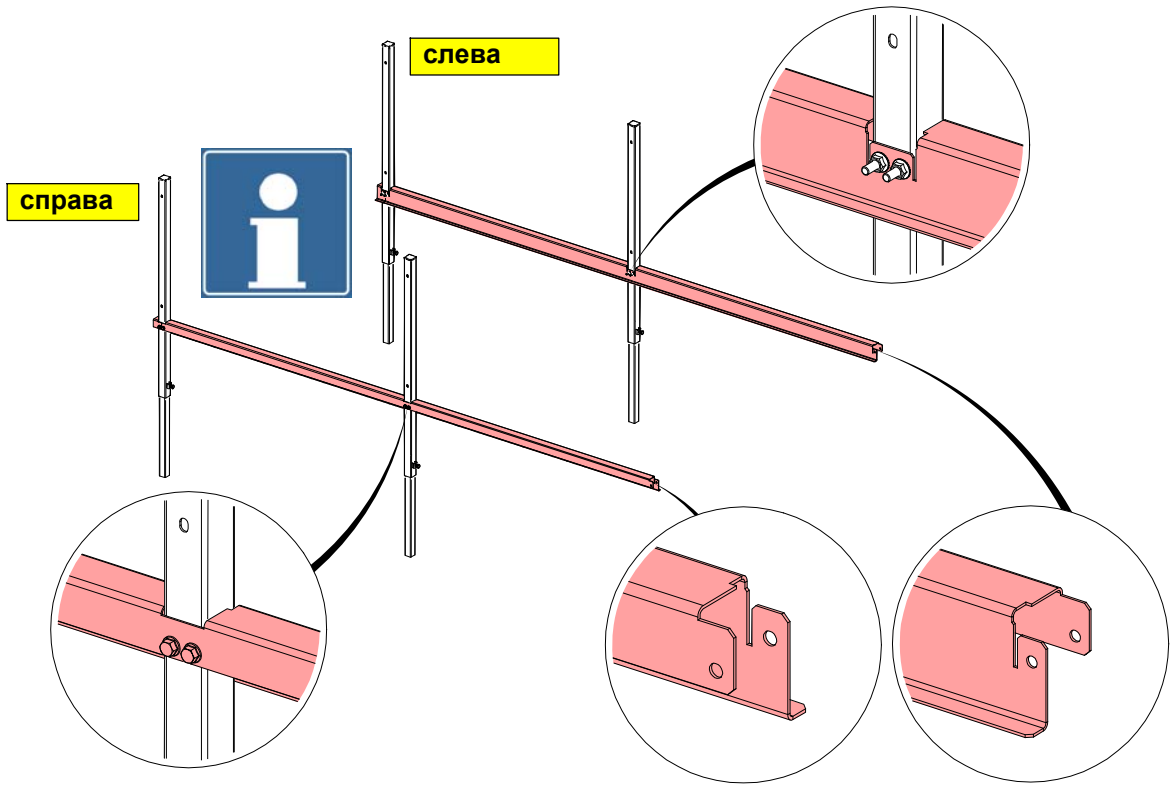

РИСУНОК 10.

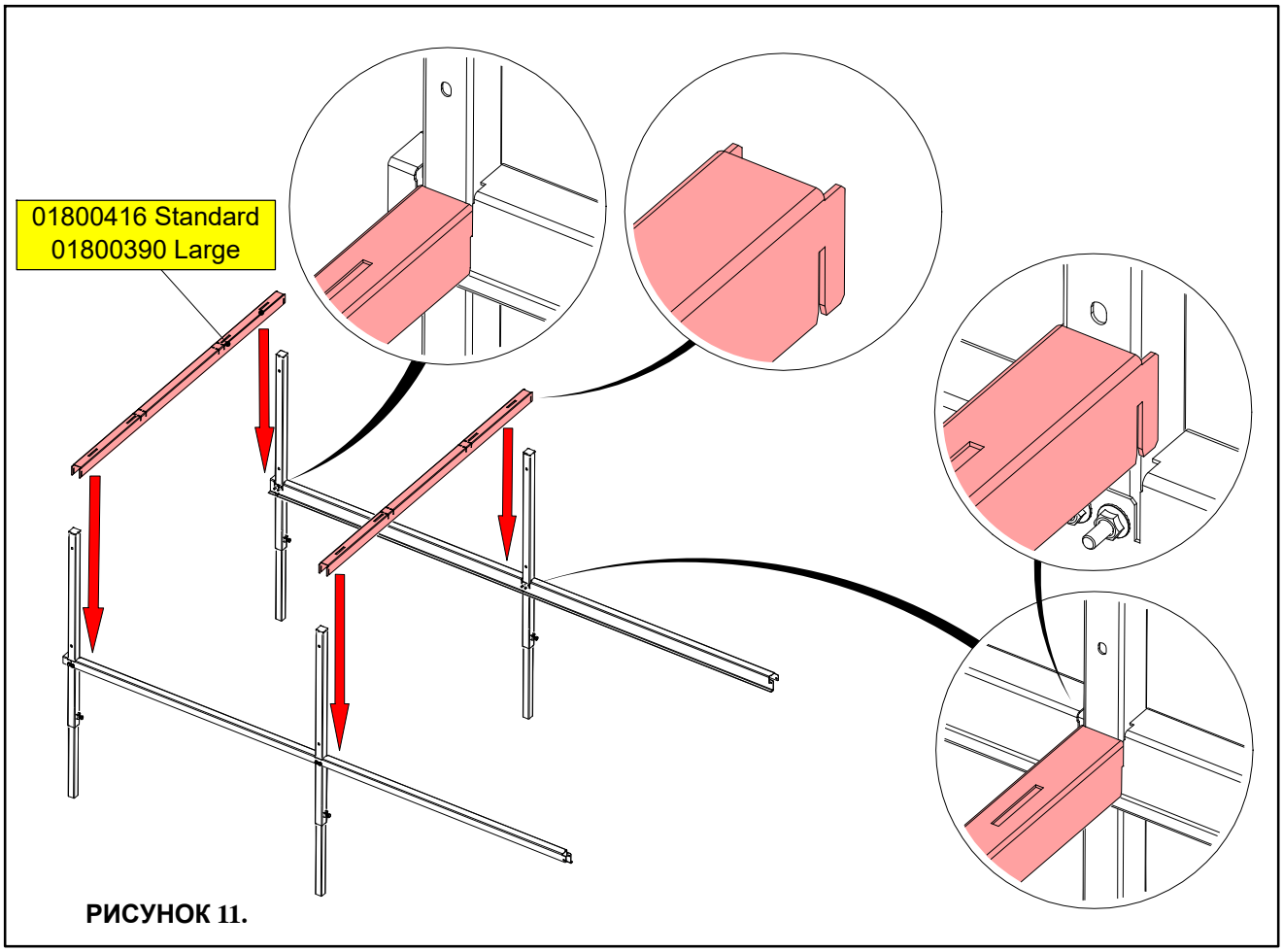

РИСУНОК 11.

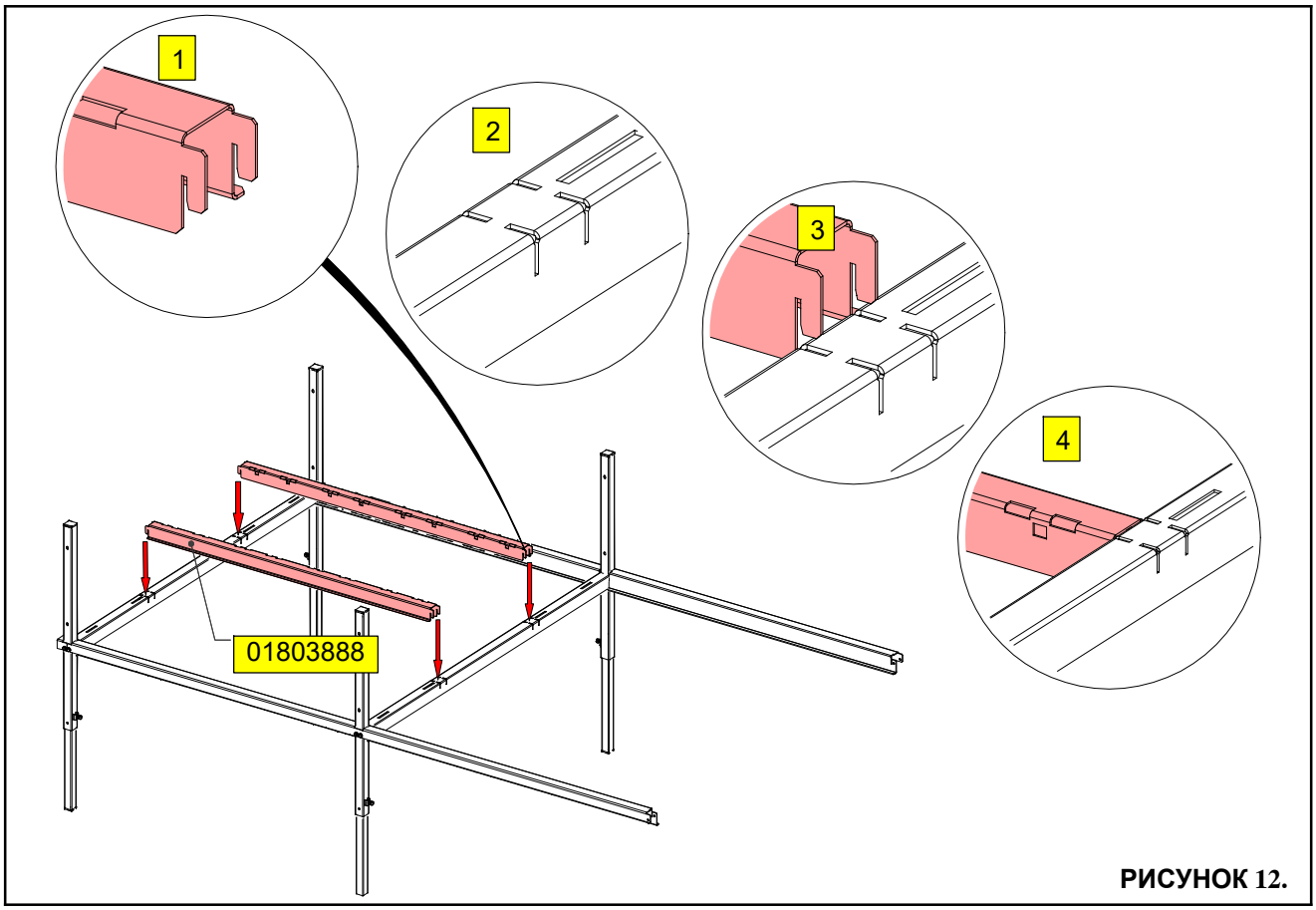

РИСУНОК 12.

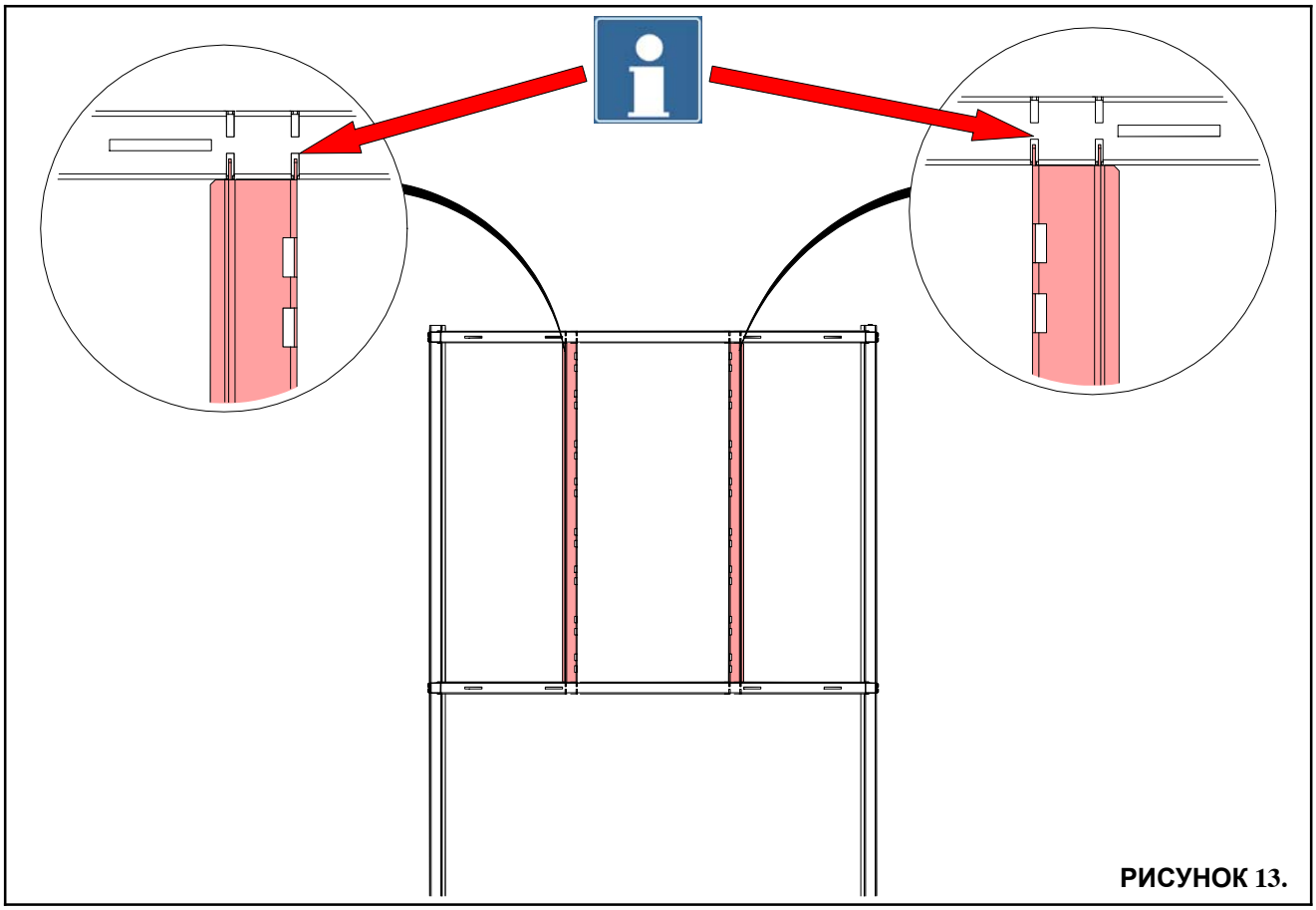

РИСУНОК 13.

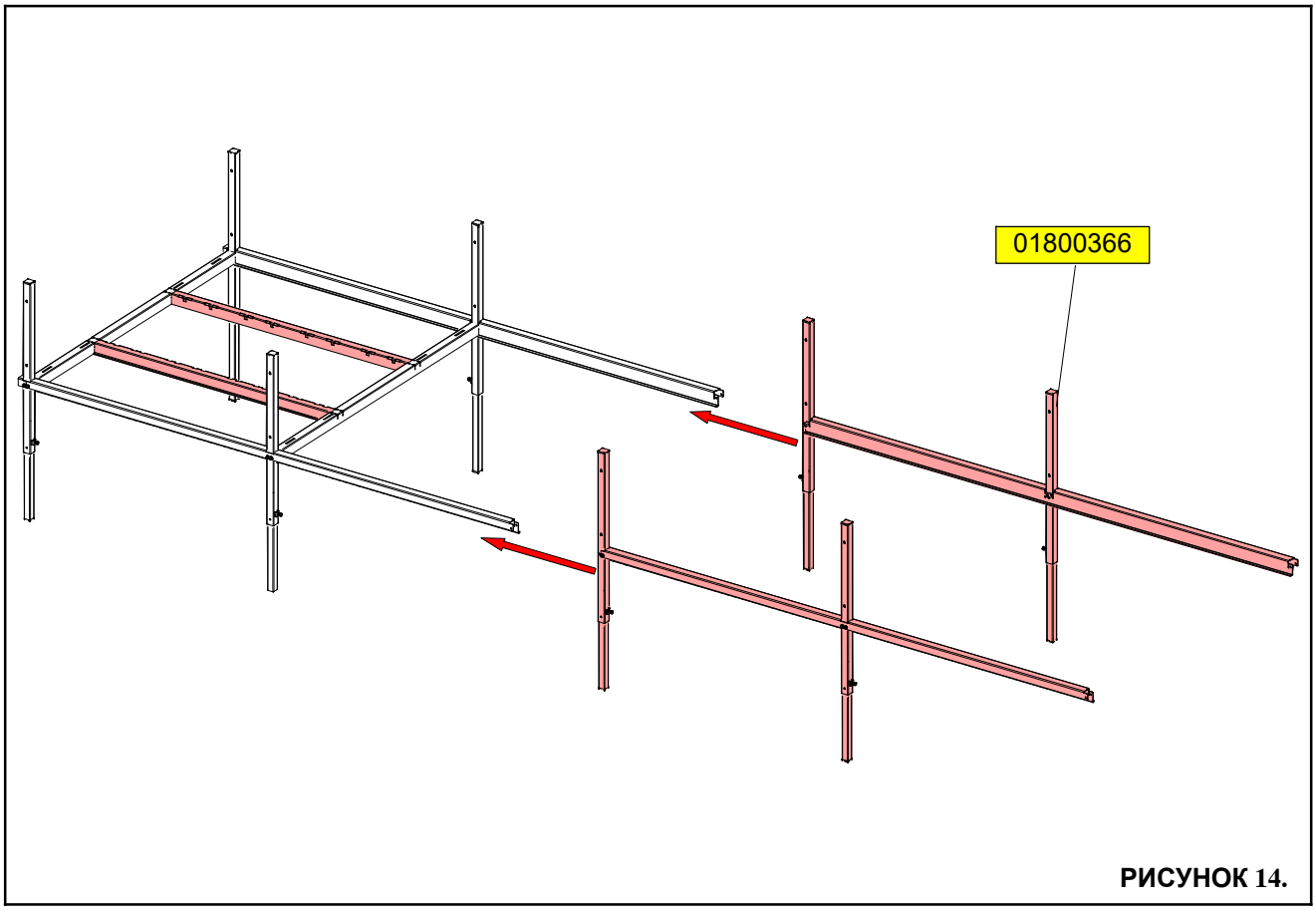

РИСУНОК 14.

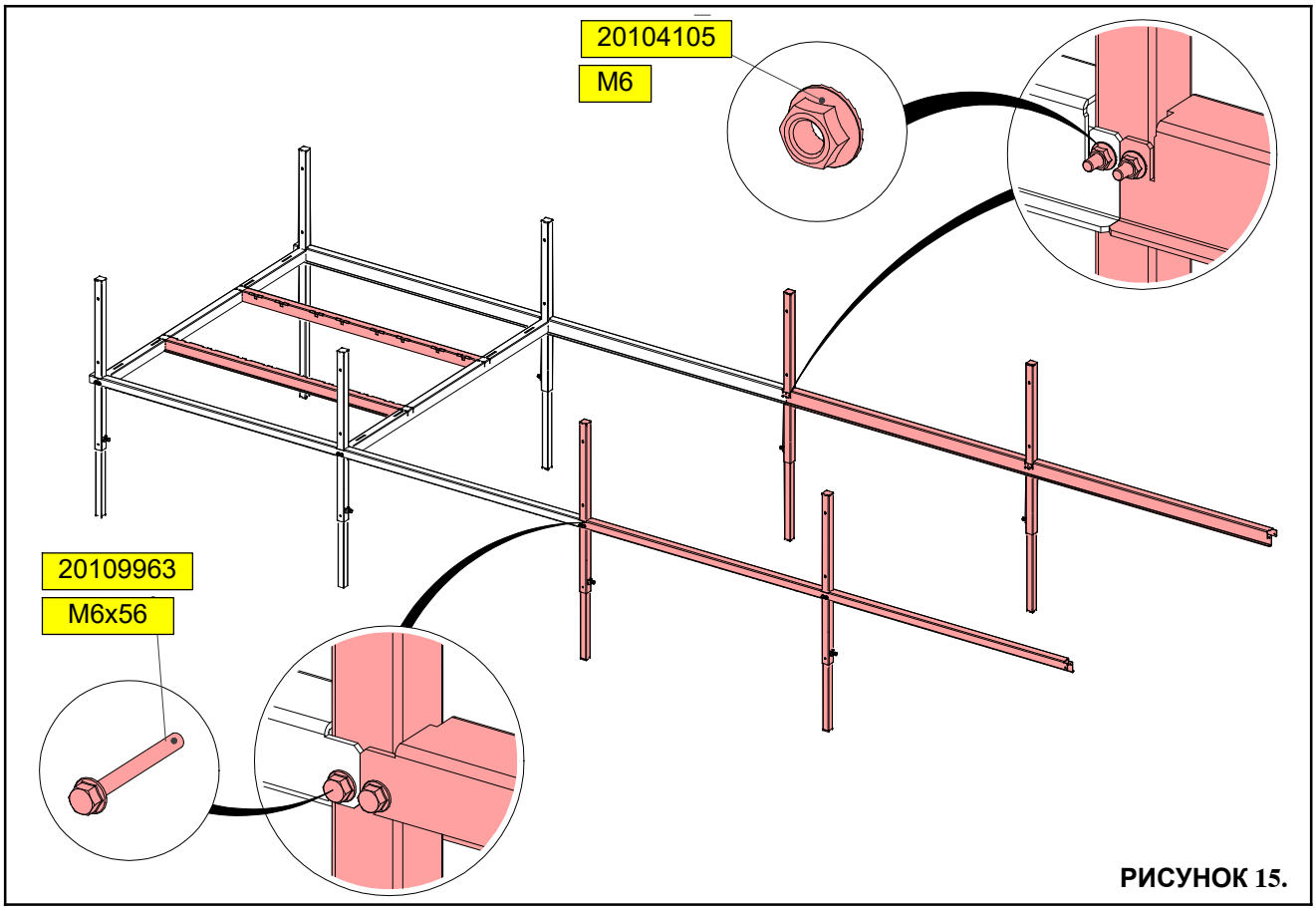

РИСУНОК 15.

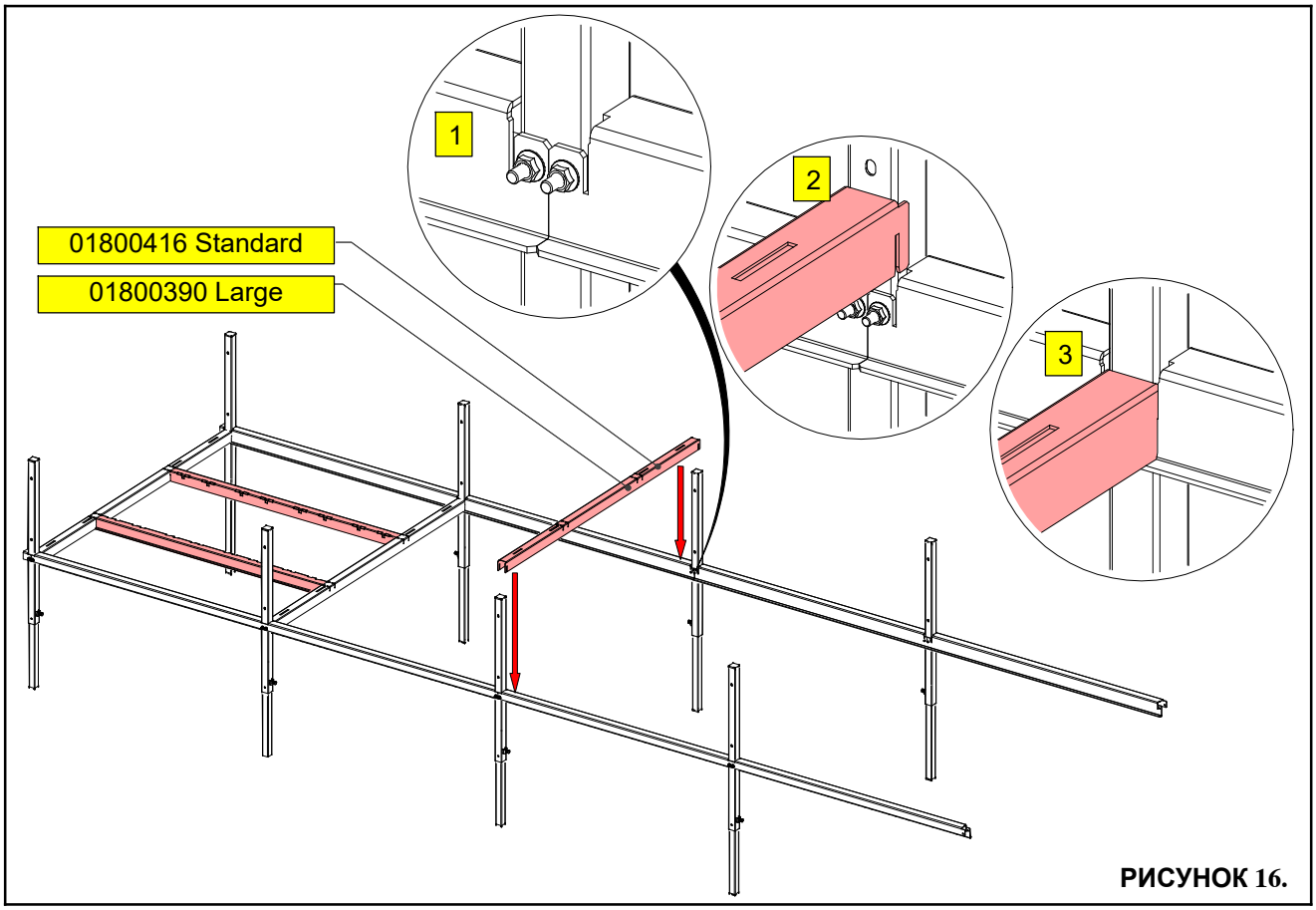

РИСУНОК 16.

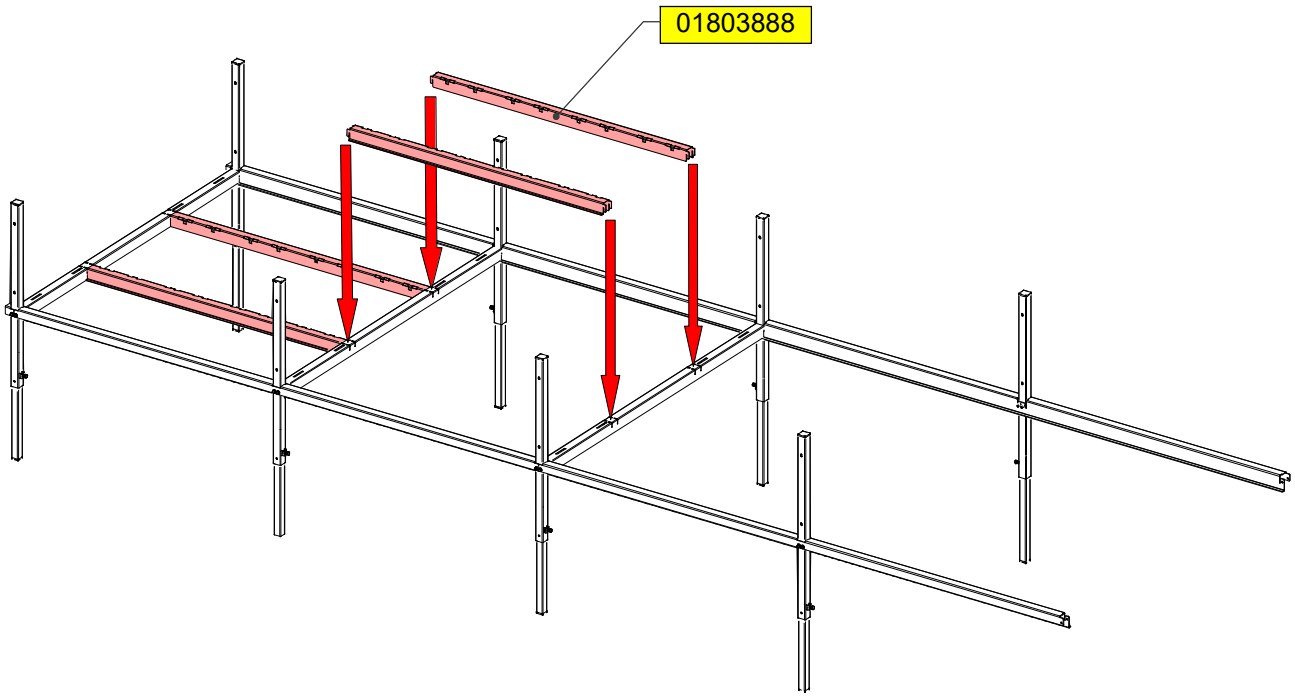

РИСУНОК 17.

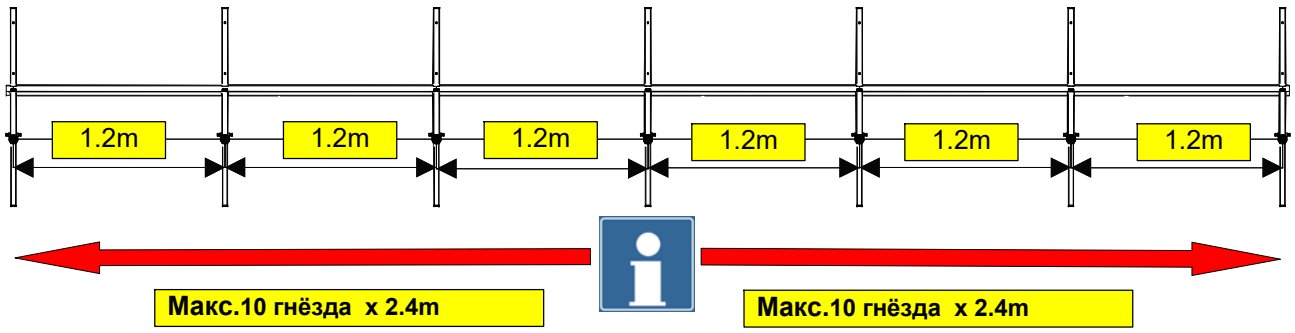

РИСУНОК 18.

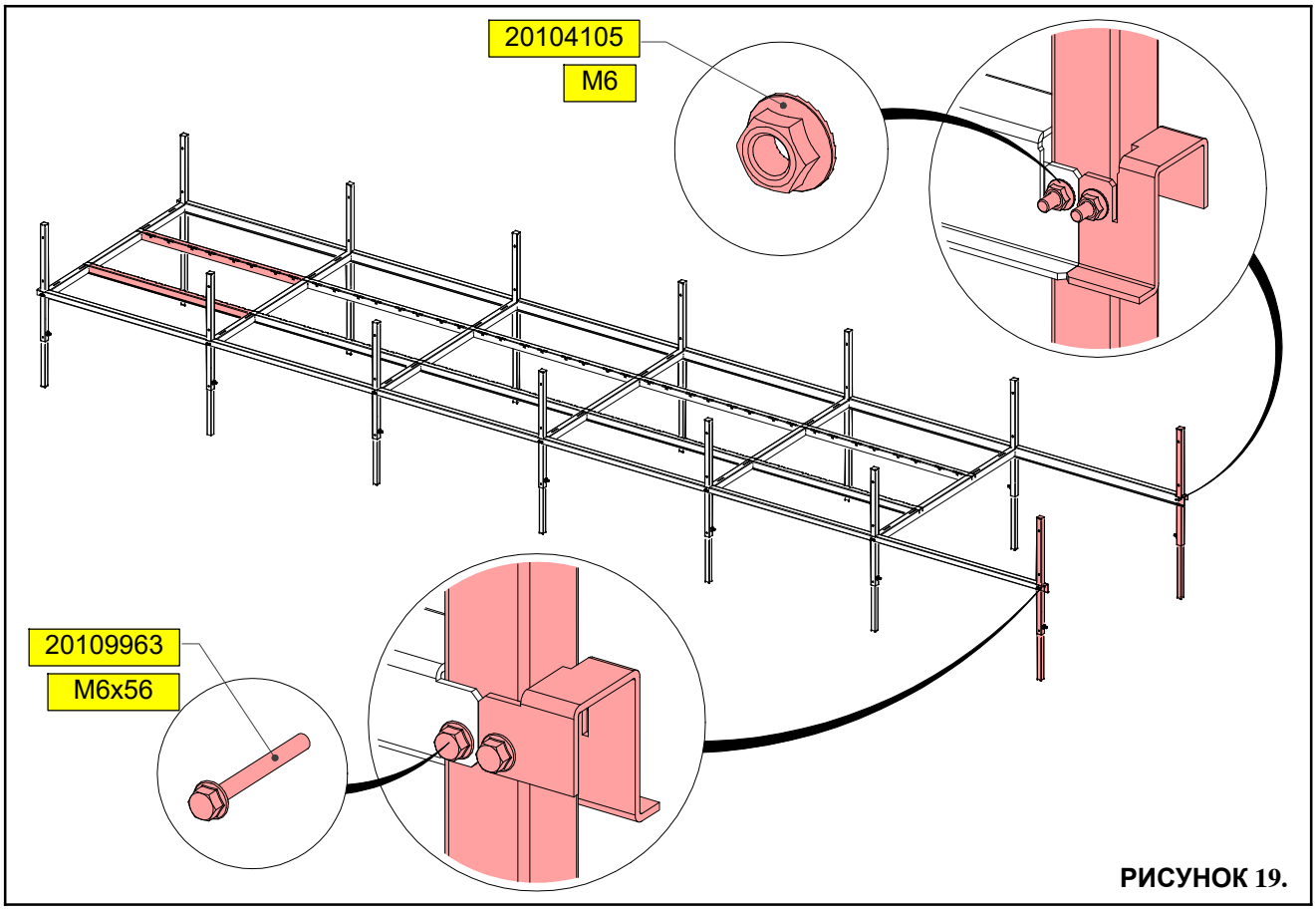

РИСУНОК 19.

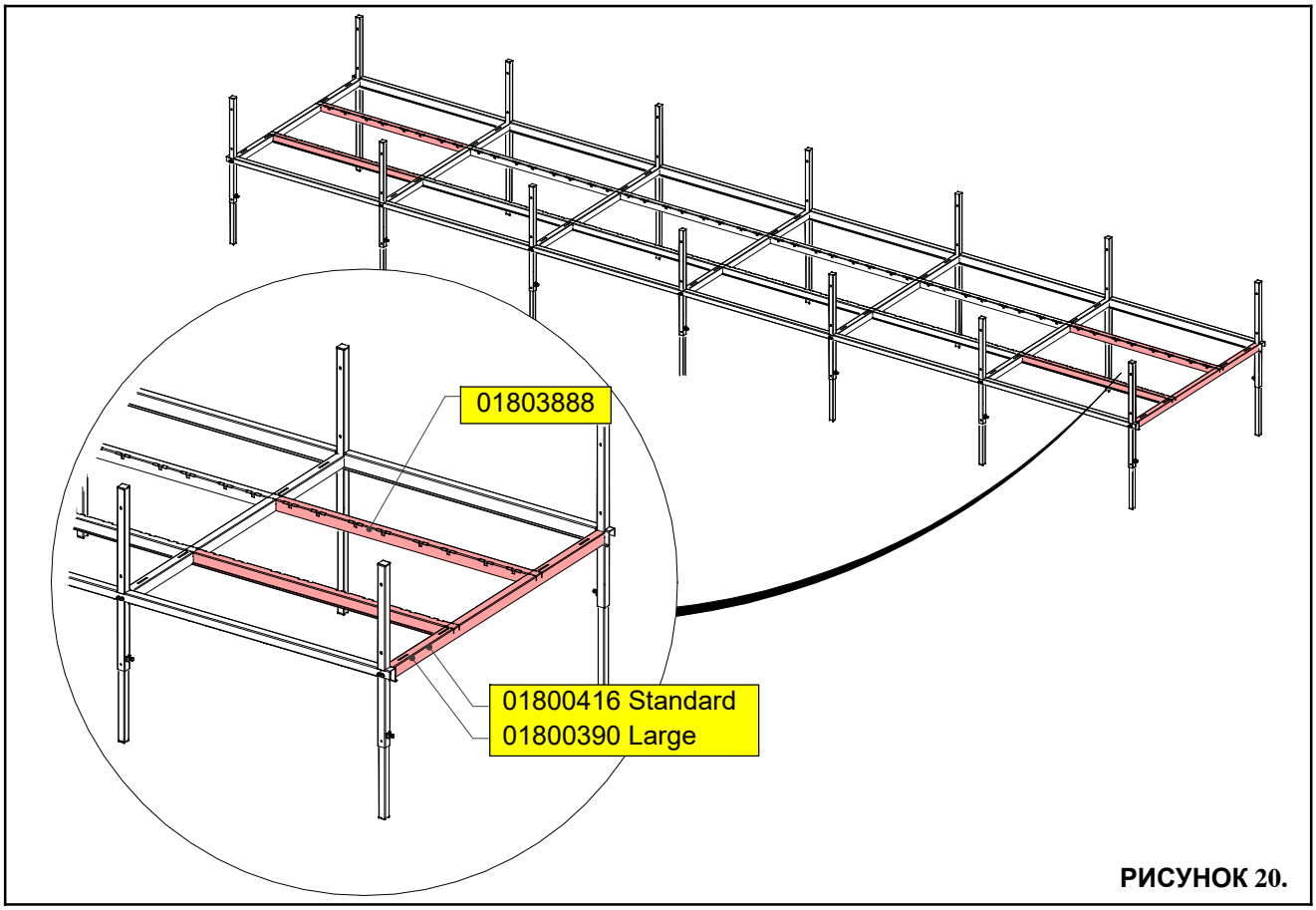

РИСУНОК 20.

ВОЗВРАТНОЕ УСТРОЙСТВО - 01803448

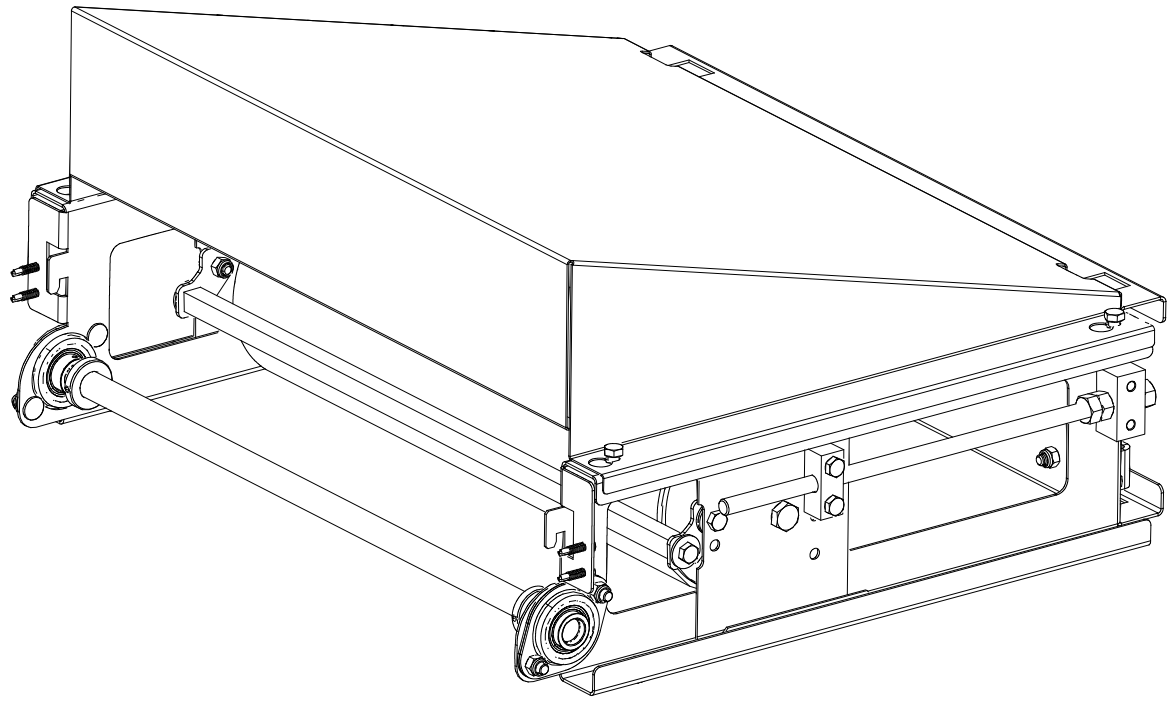

РИСУНОК 21.

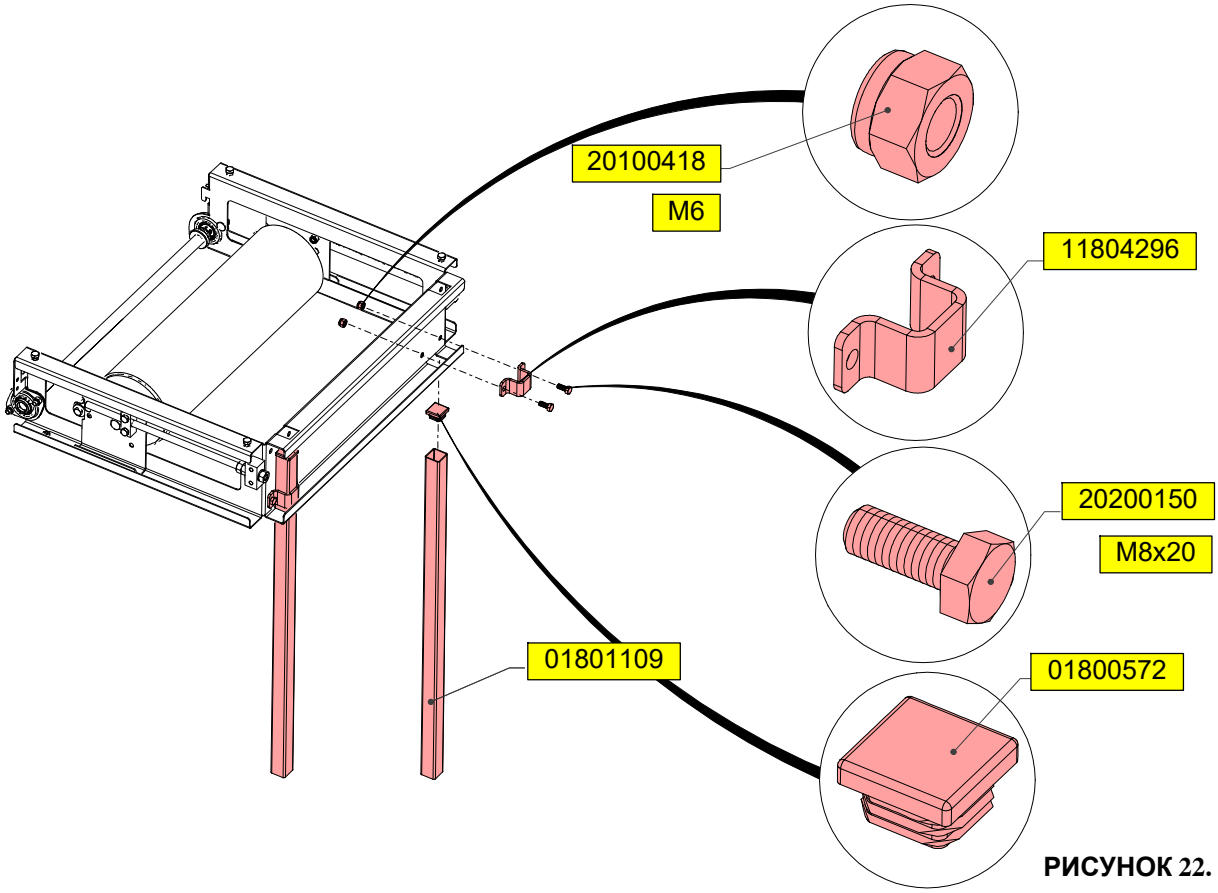

РИСУНОК 22.

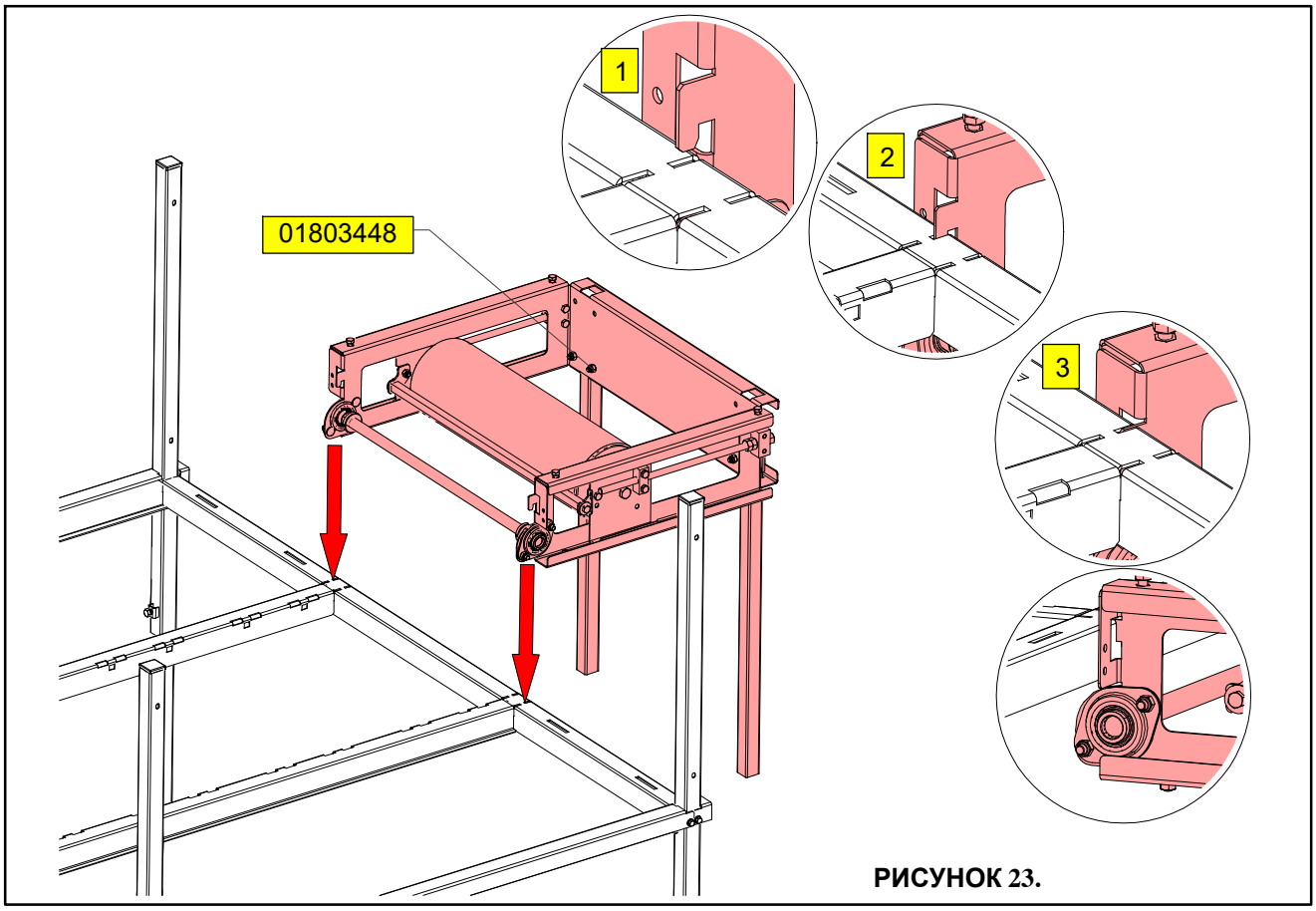

РИСУНОК 23.

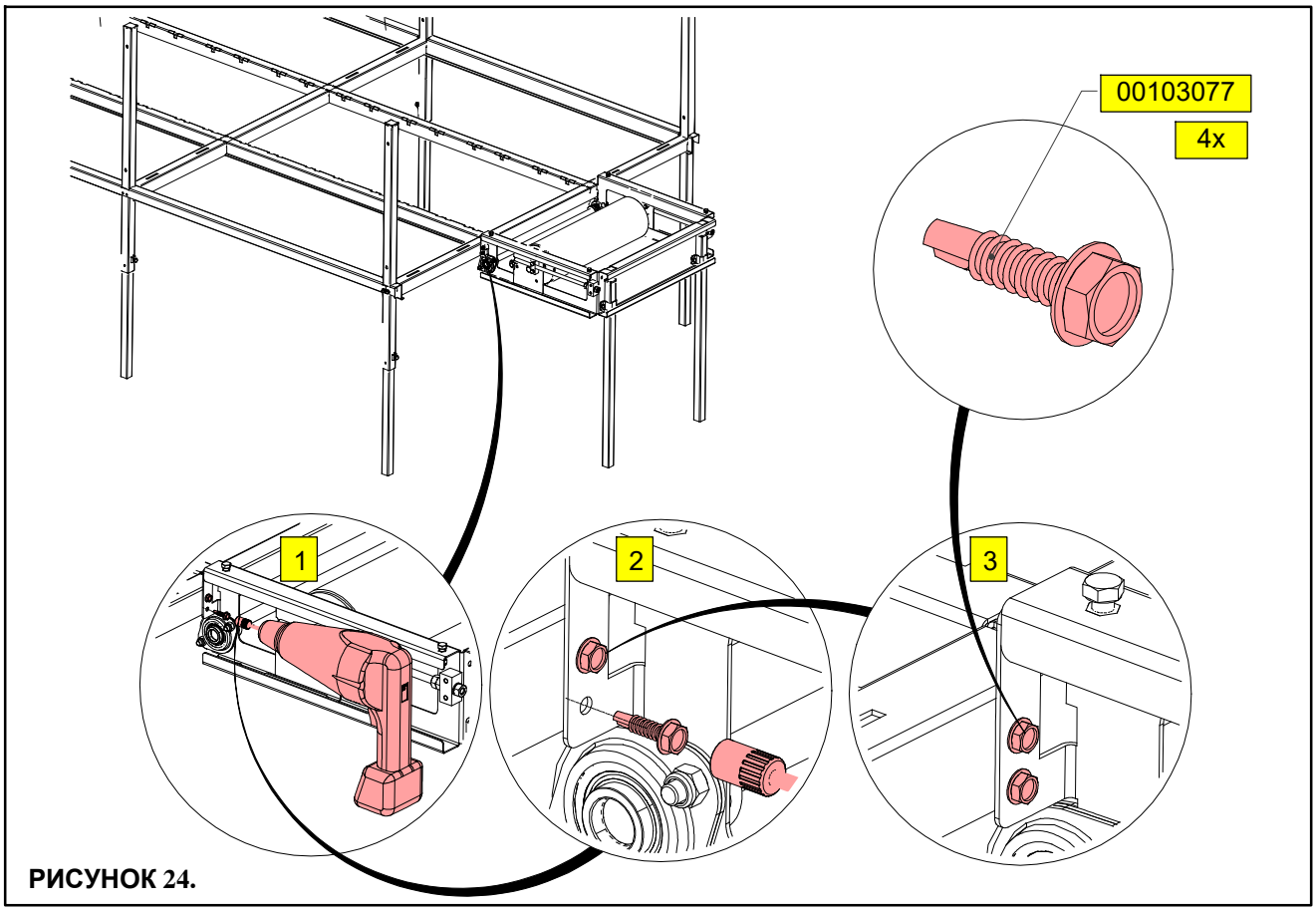

РИСУНОК 24.

РАЗМЕРЫ ОТВЕРСТИЯ В СТЕНЕ

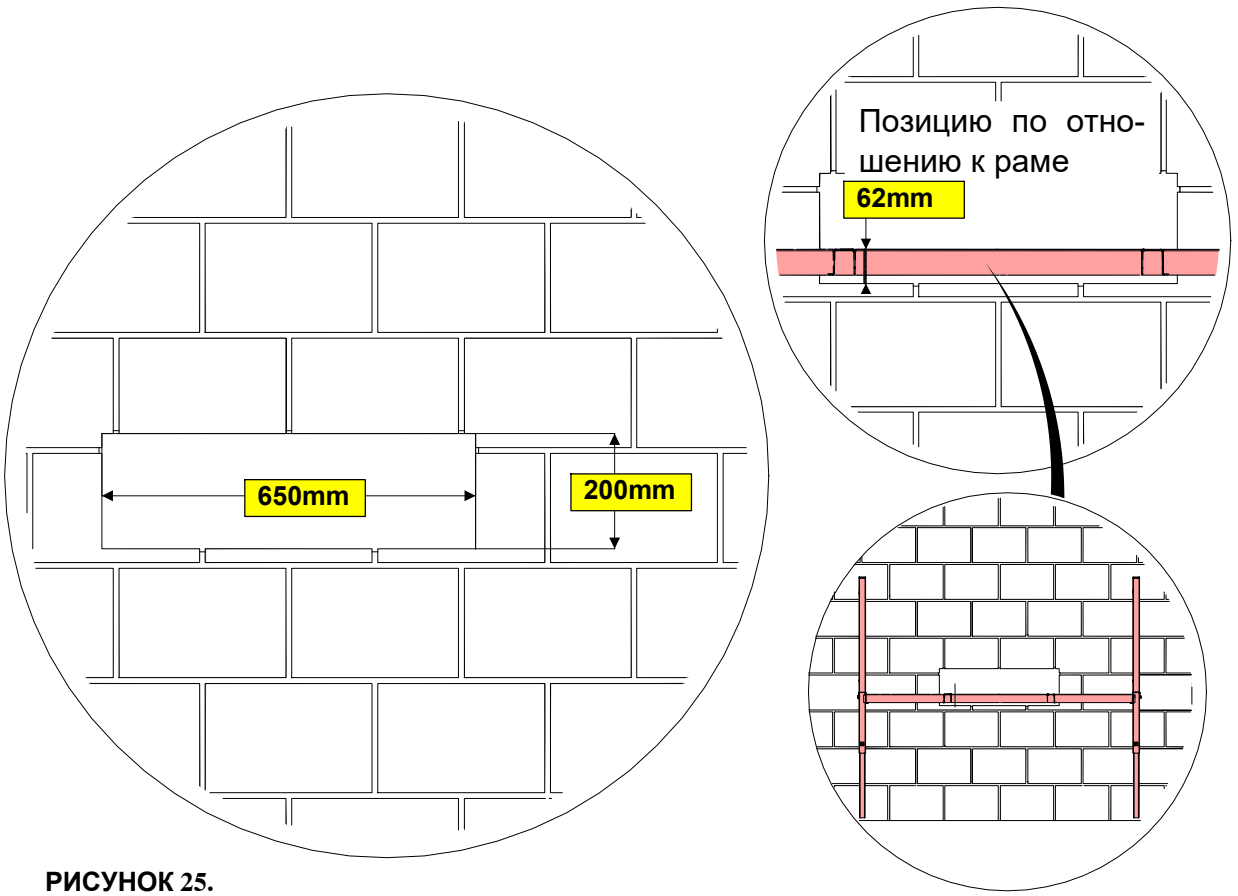

РИСУНОК 25.

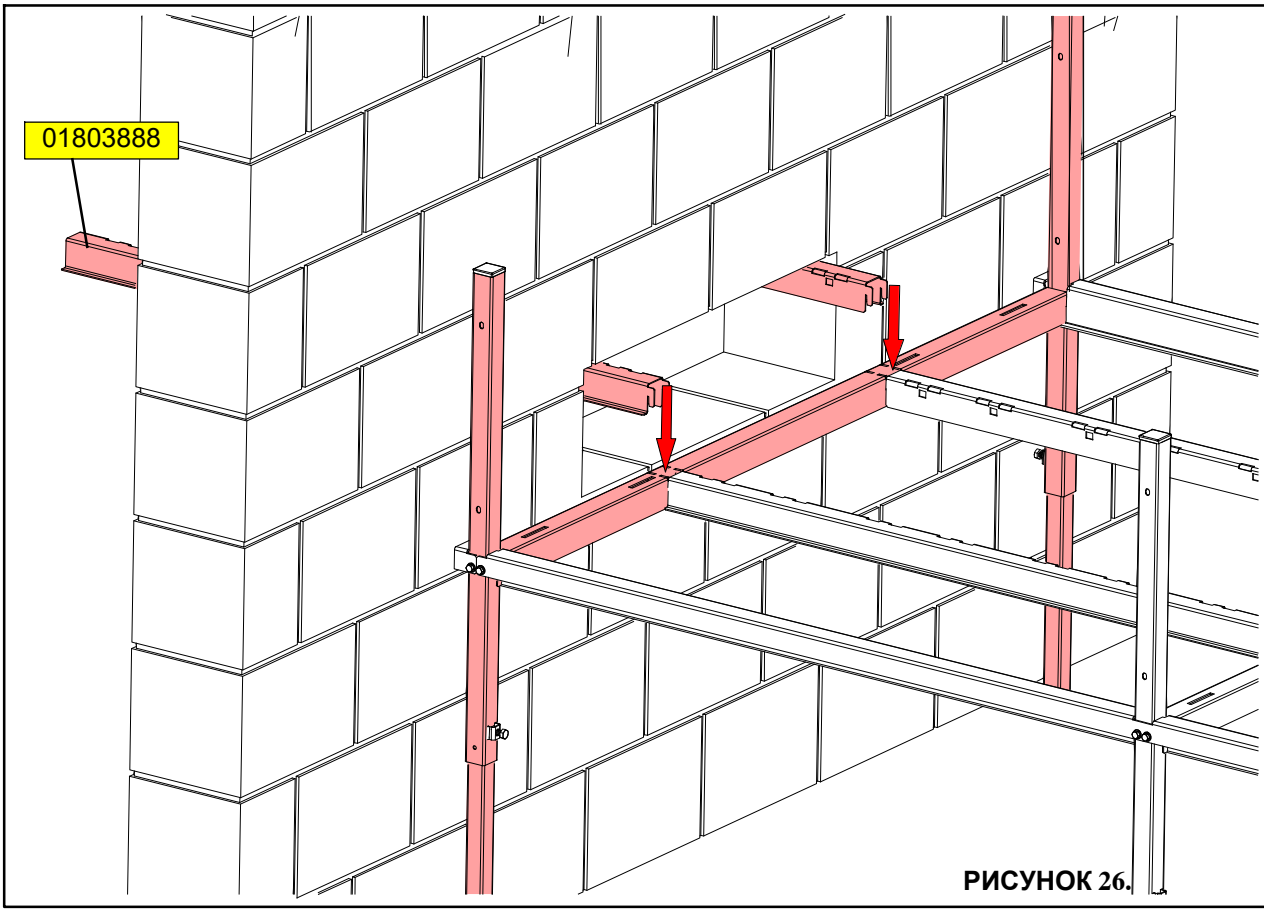

РИСУНОК 26.

ПРИВОД ЛЕНТОЧНОГО ТРАНСПОРТЕРА - 01803408

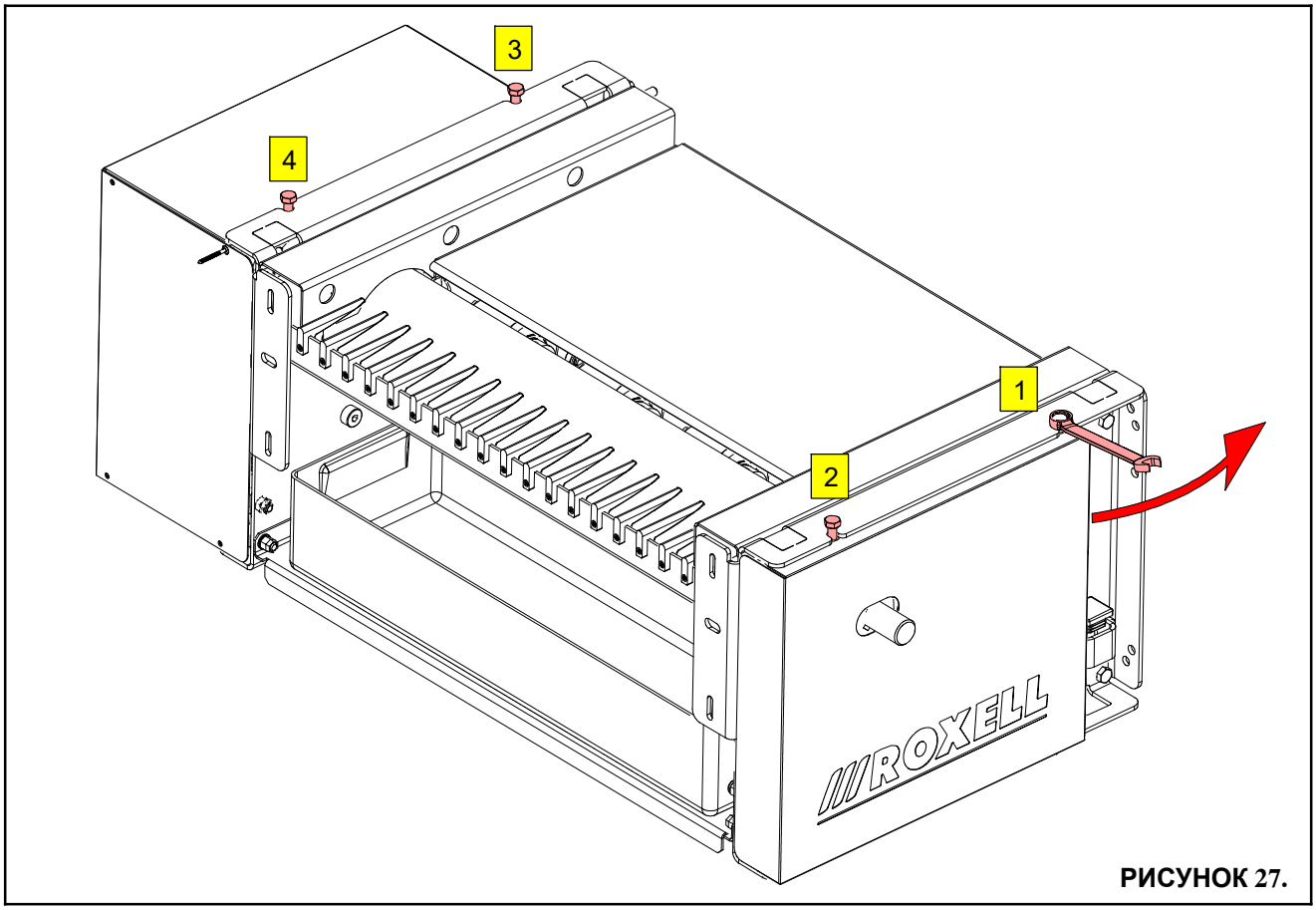

РИСУНОК 27.

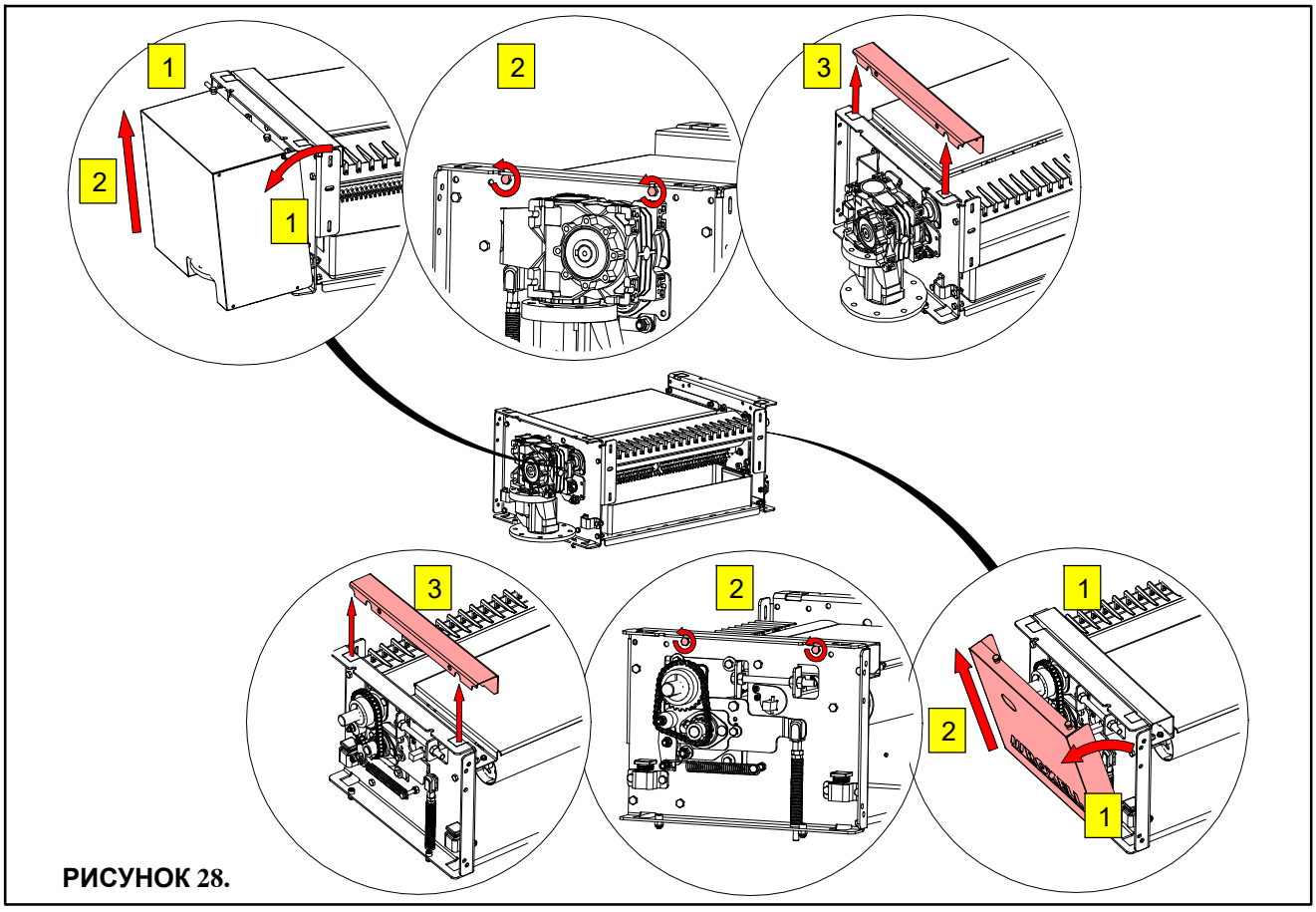

РИСУНОК 28.

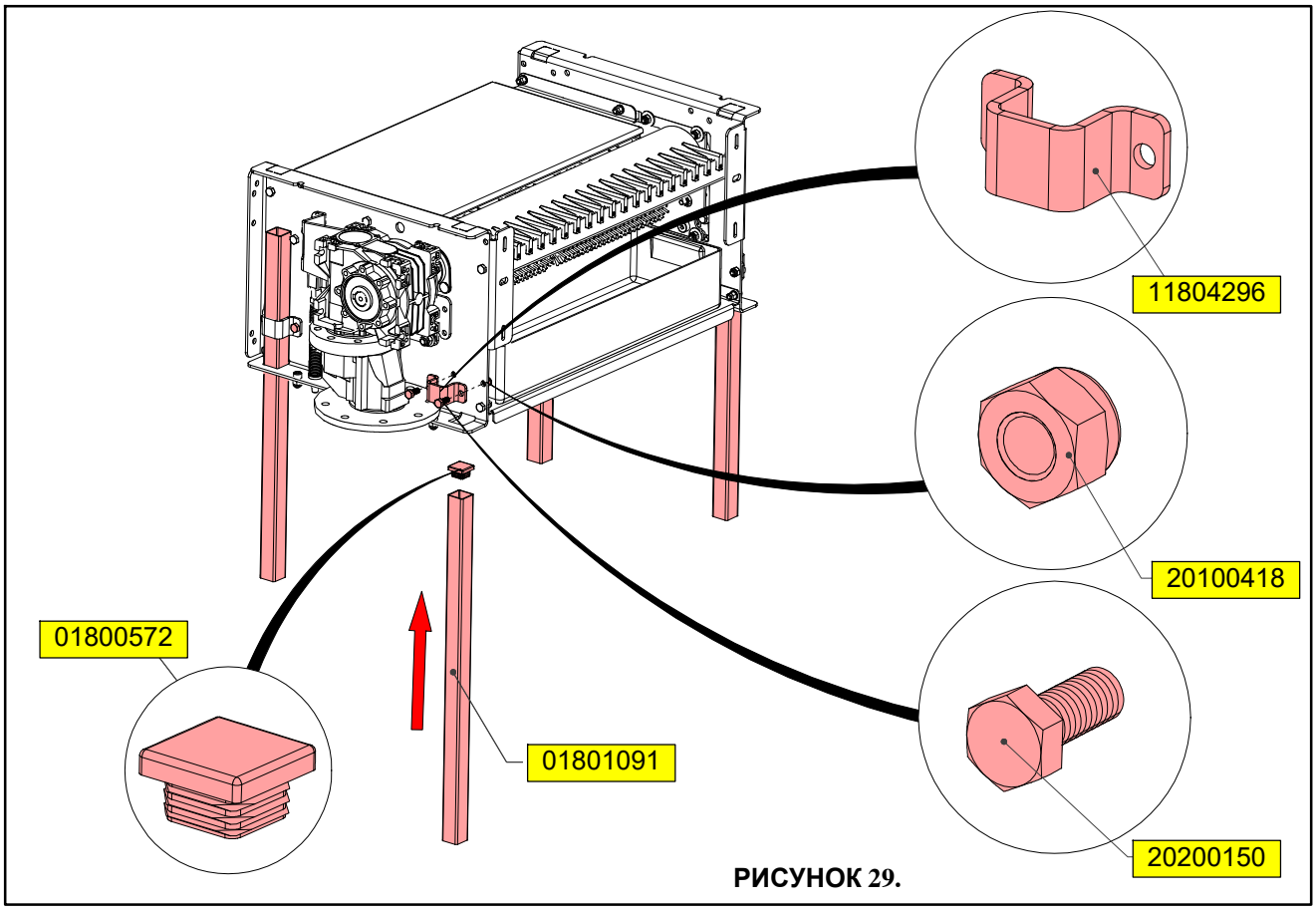

РИСУНОК 29.

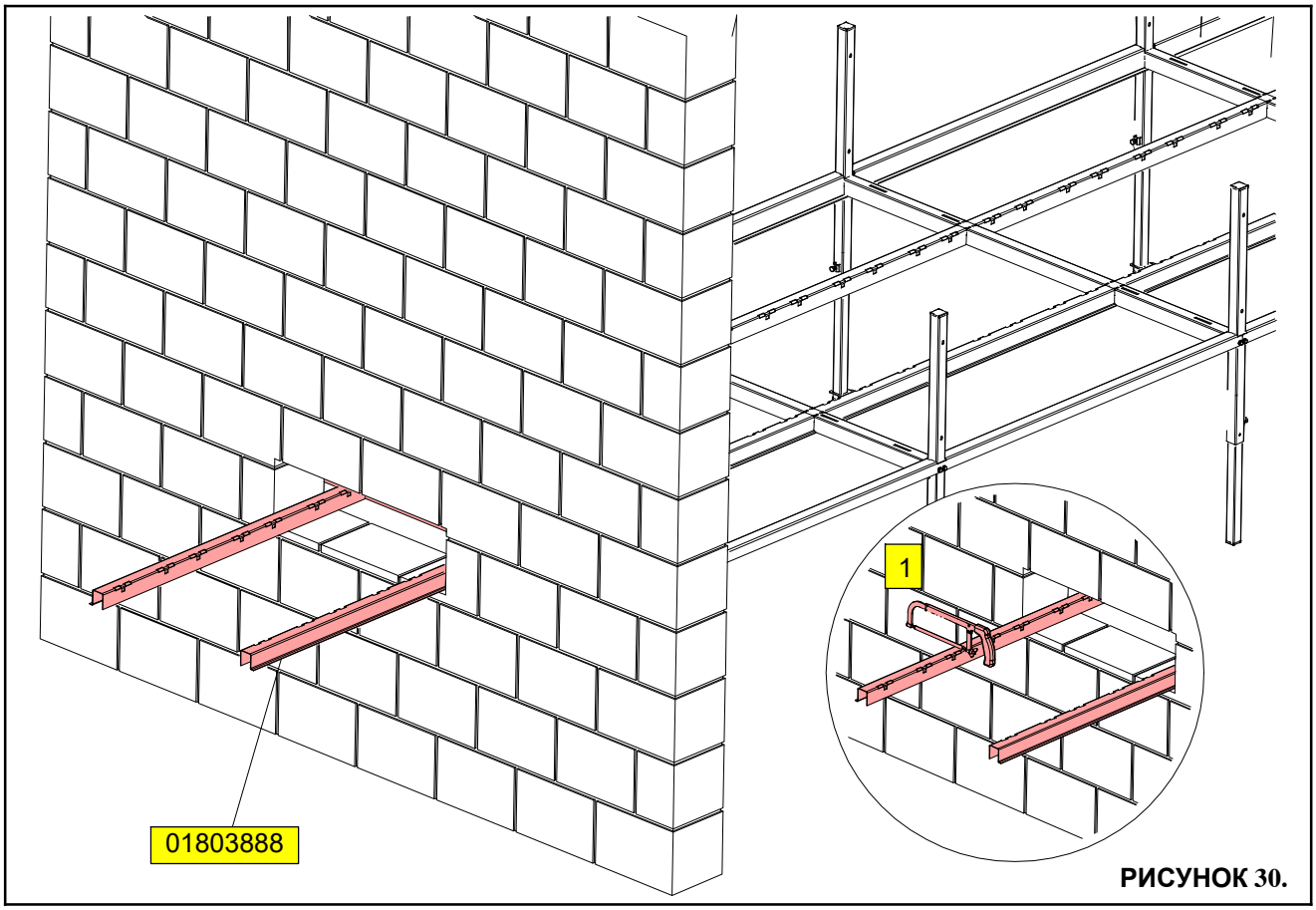

РИСУНОК 30.

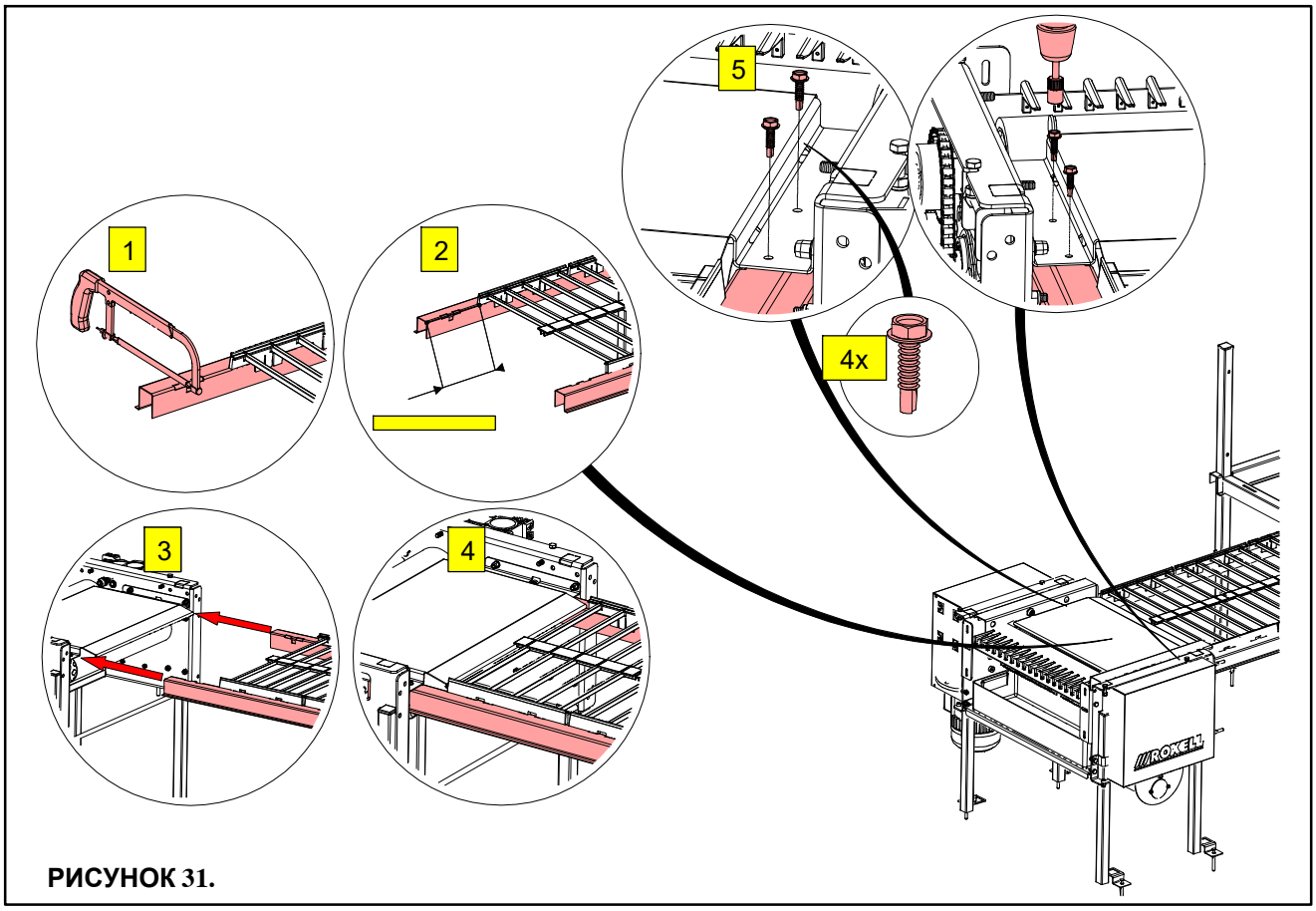

РИСУНОК 31.

ЗАКРЕПИТЕ ВСЕ СТОЙКИ

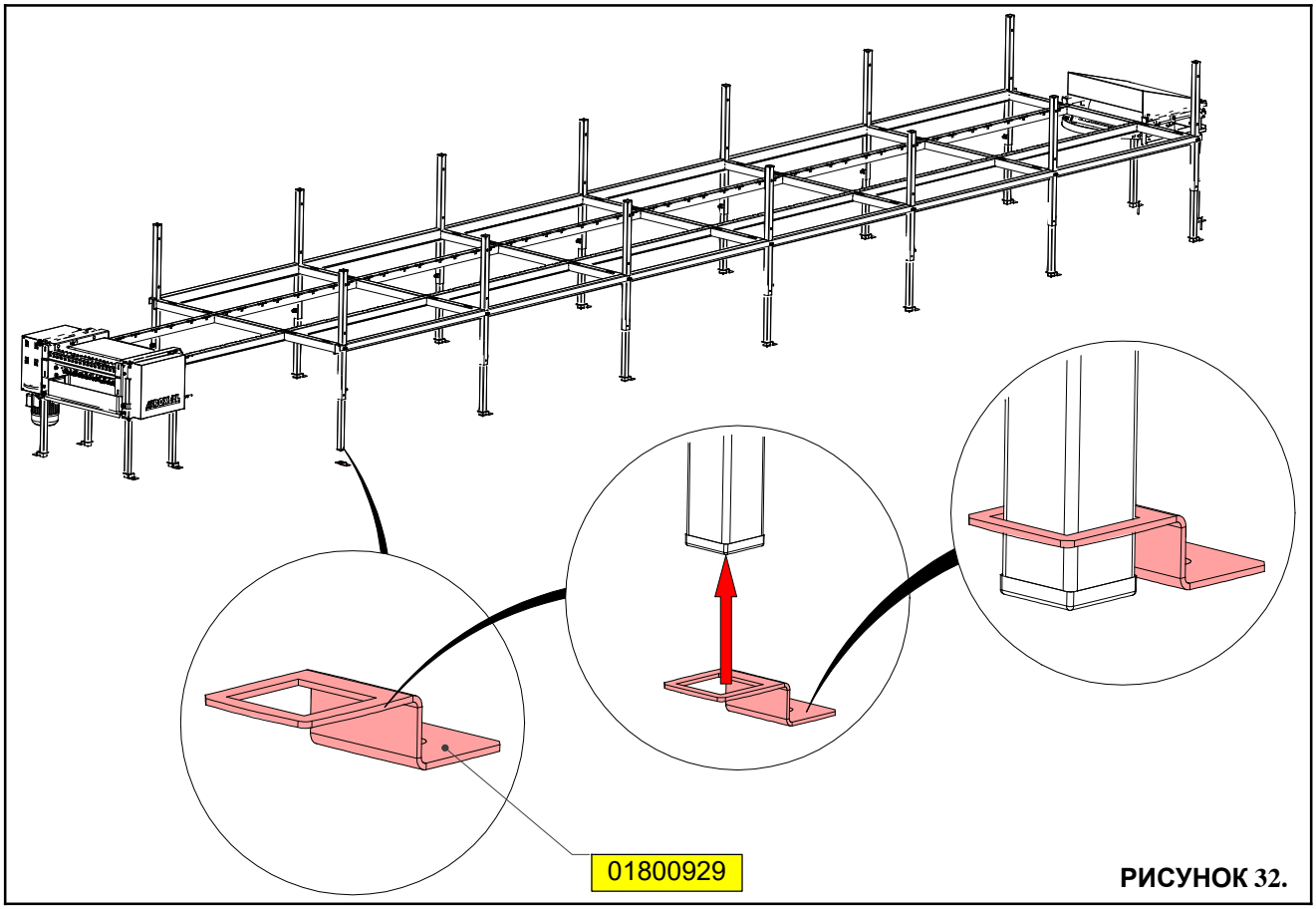

РИСУНОК 32.

ДЛЯ СНЯТИЯ ПАЛЬЦЕВ УСТРОЙСТВА ПЕРЕНОСА

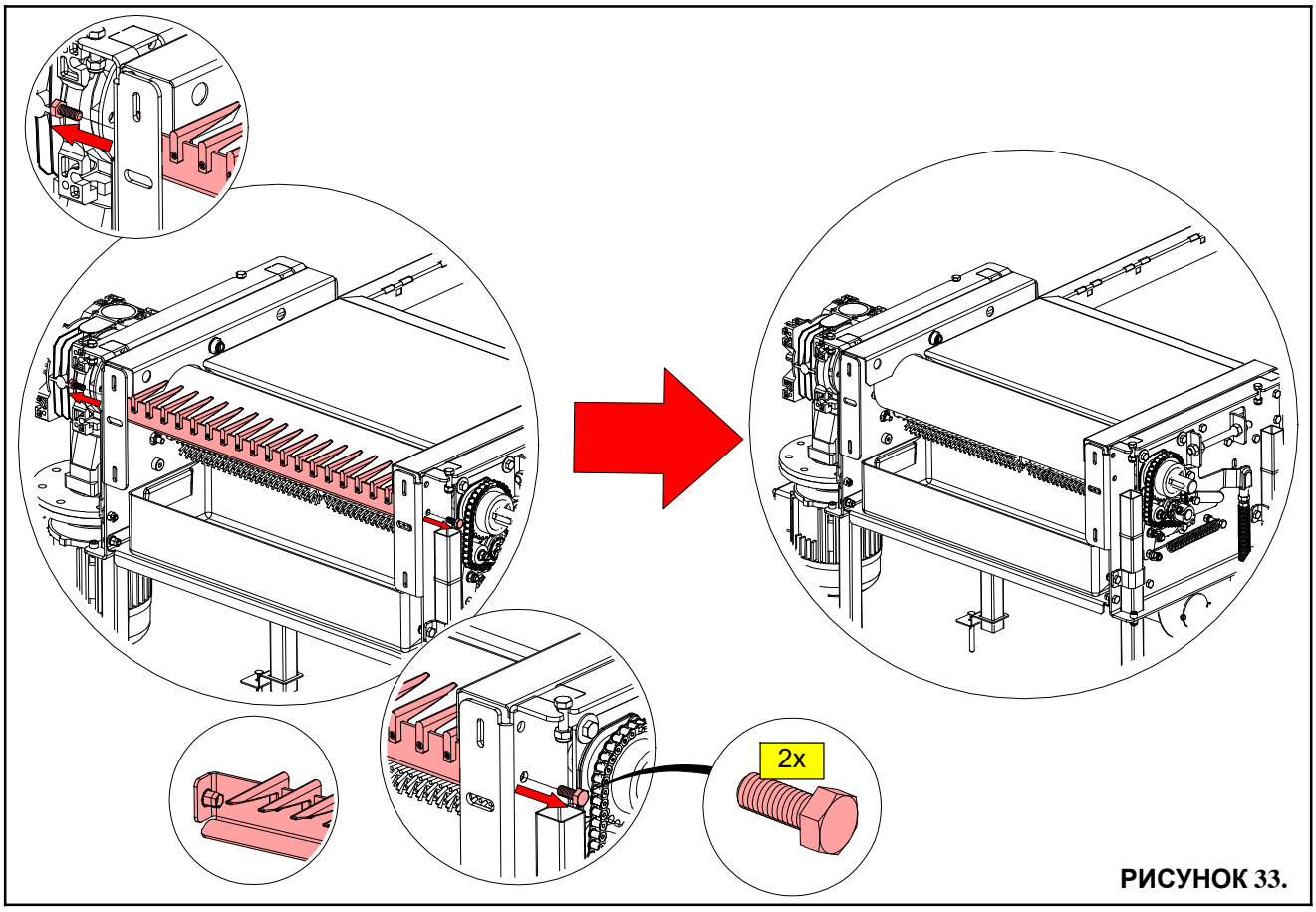

РИСУНОК 33.

МОНТ.ИНСТ.Д/ОПОРН.ПЛАТЫ ЛЕНТЫ ЯЙЦЕСБОРА - ОПЦИЯ

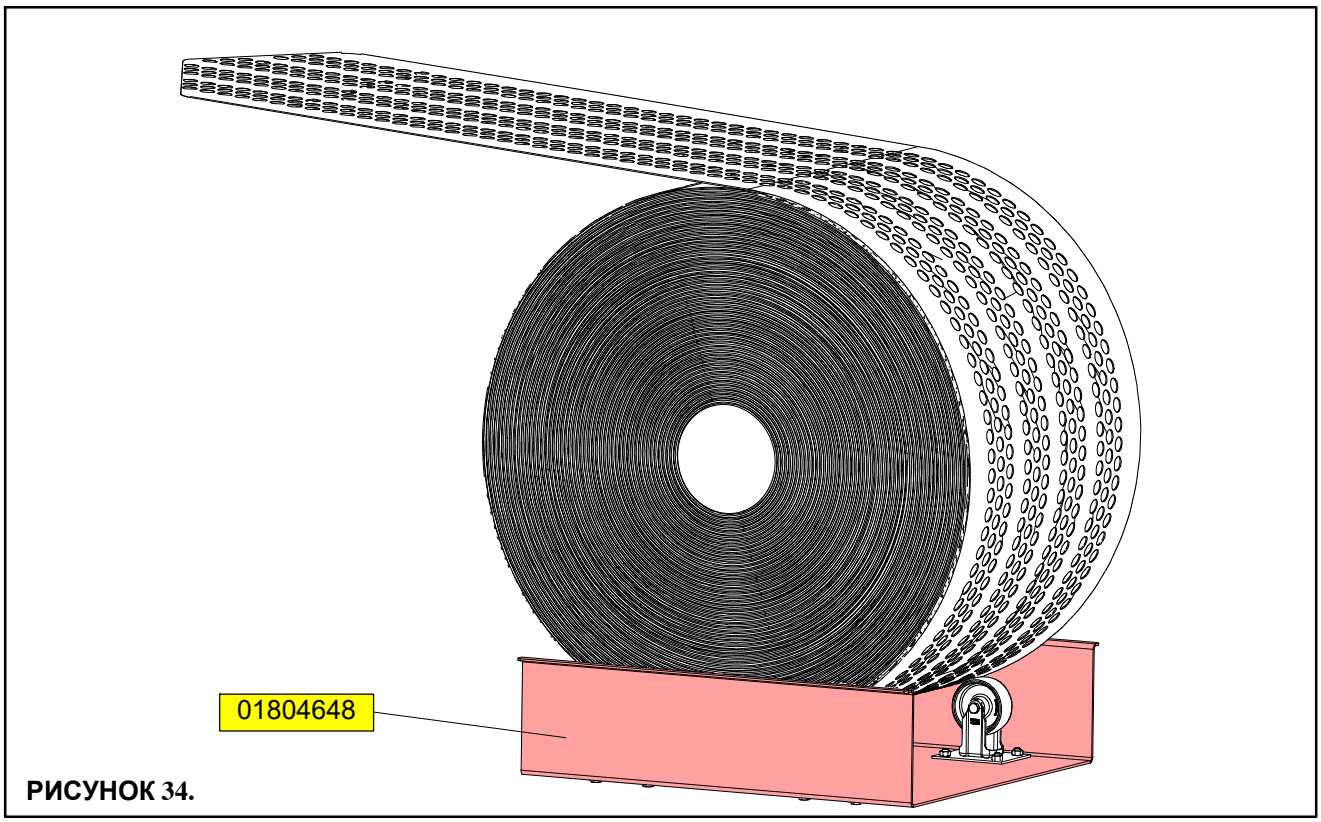

РИСУНОК 34.

УСТАНОВИТЕ ЛЕНТУ ТРАНСПОРТЕРА ДЛЯ ЯИЦ

название	номер
ЯЙЦЕСБОР. ТРАНСП. 508X1.35ММ ДЛ=160М	01803928
ЯЙЦЕСБОР. ТРАНСП. 508X1.35ММ ДЛ=180М	01803936
ЯЙЦЕСБОР. ТРАНСП. 508X1.35ММ ДЛ=200М	01803944
ЯЙЦЕСБОР. ТРАНСП. 508X1.35ММ ДЛ=220М	01803952
ЯЙЦЕСБОР. ТРАНСП. 508X1.35ММ ДЛ=240М	01803960
ЯЙЦЕСБОР. ТРАНСП. 508X1.35ММ ДЛ=260М	01803968
ЯЙЦЕСБОР. ТРАНСП. 508X1.35ММ ДЛ=280М	01803976
ЯЙЦЕСБОР. ТРАНСП. 508X1.50ММ ДЛ=180М	01803984
ЯЙЦЕСБОР. ТРАНСП. 508X1.50ММ ДЛ=200М	01803992
ЯЙЦЕСБОР. ТРАНСП. 508X1.50ММ ДЛ=220М	01804000
ЯЙЦЕСБОР. ТРАНСП. 508X1.50ММ ДЛ=240М	01804008
ЯЙЦЕСБОР. ТРАНСП. 508X1.50ММ ДЛ=260М	01804016
ЯЙЦЕСБОР. ТРАНСП. 508X1.50ММ ДЛ=128М	01804024

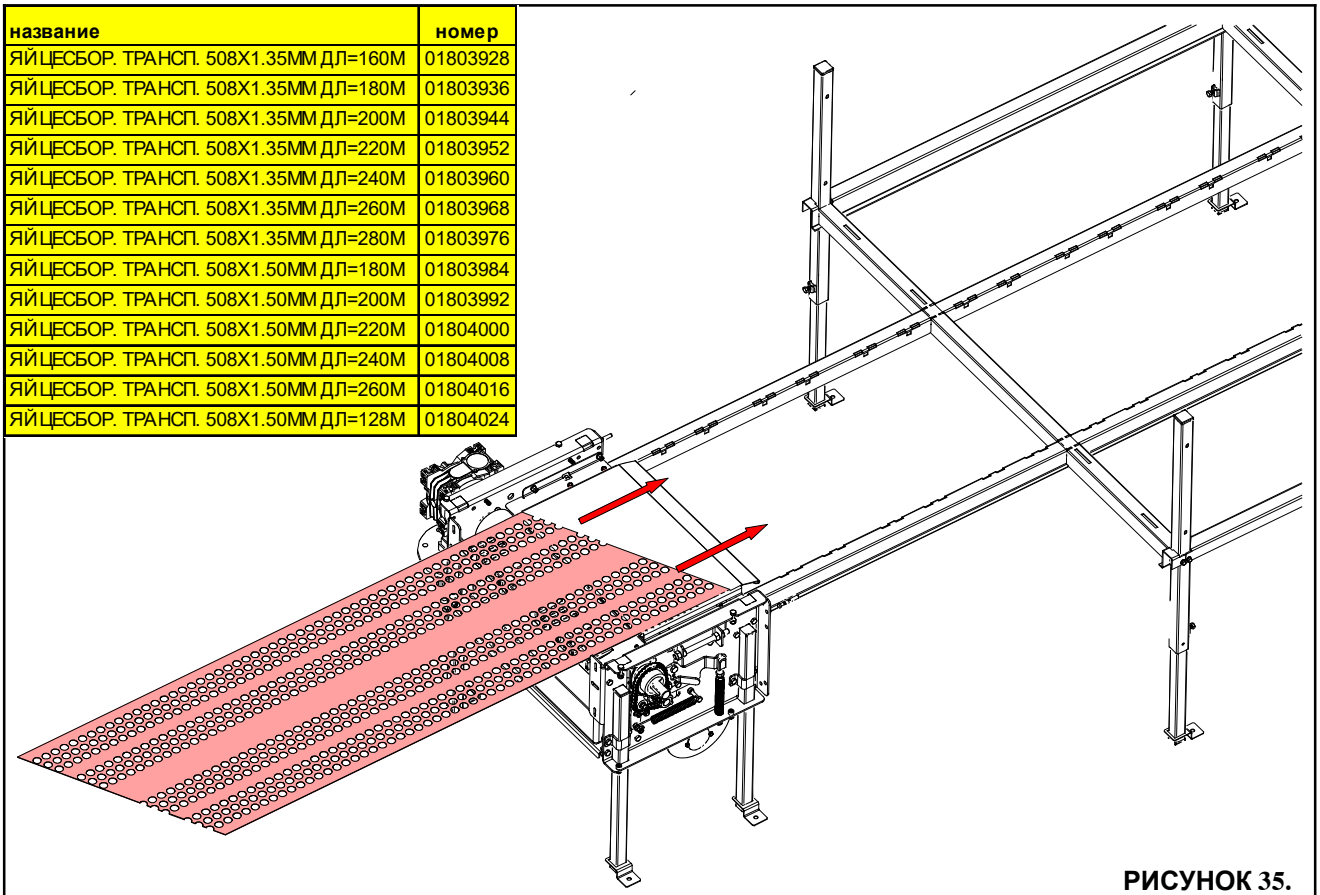

РИСУНОК 35.

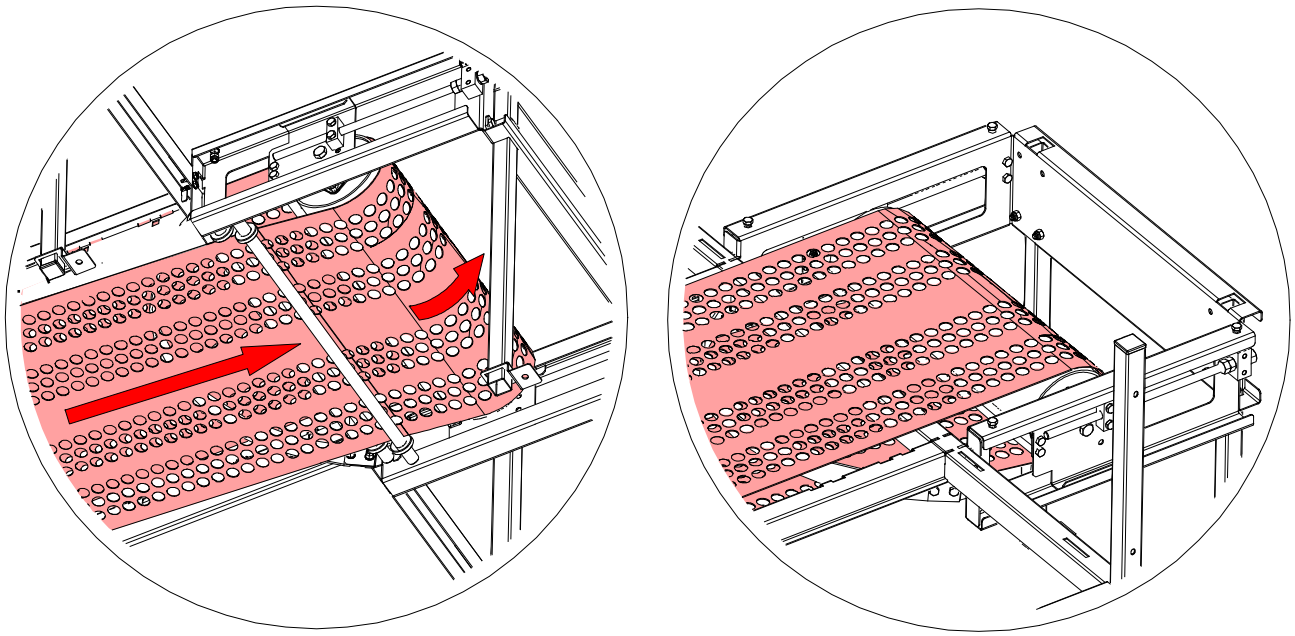

РИСУНОК 36.

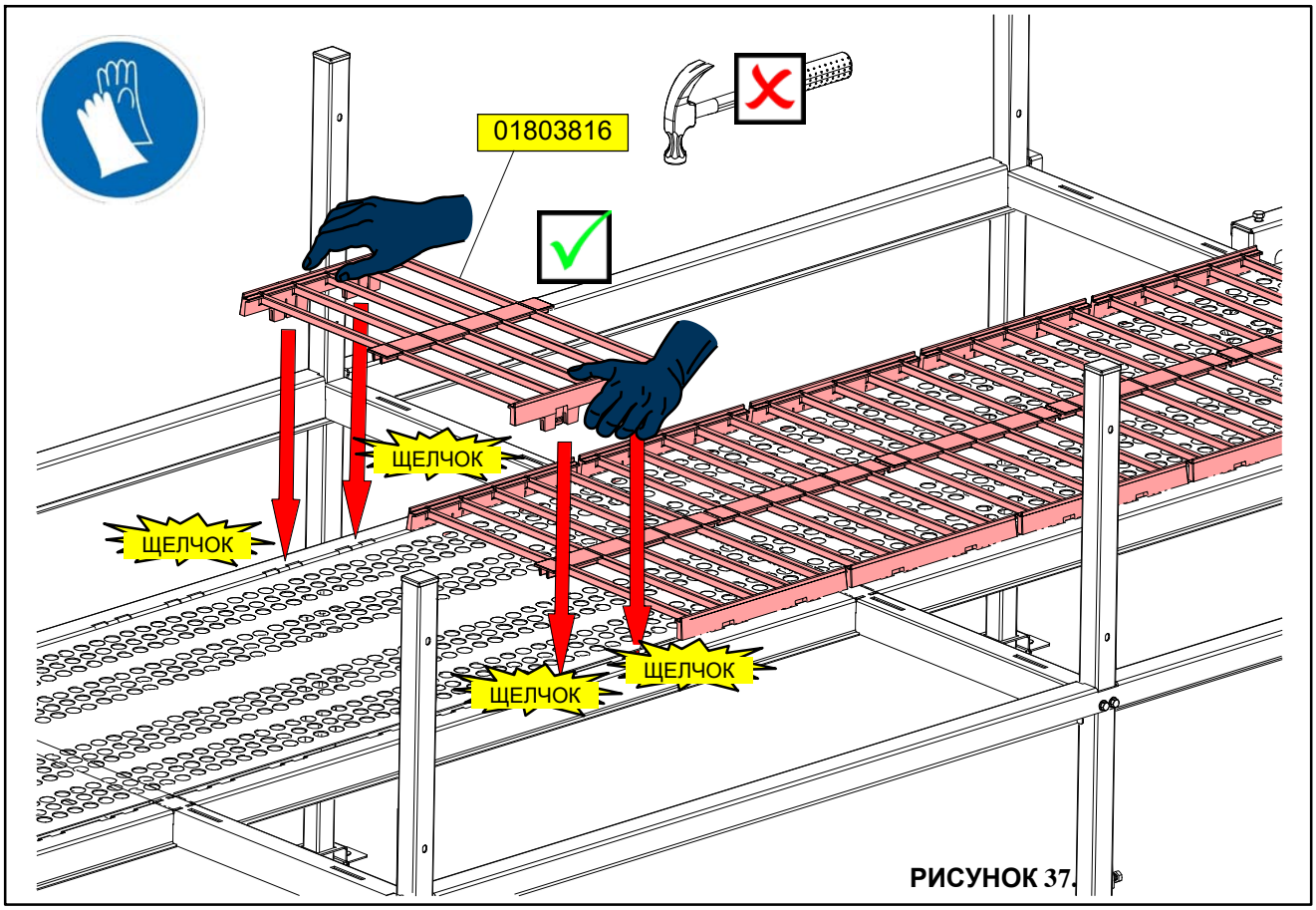

РИСУНОК 37.

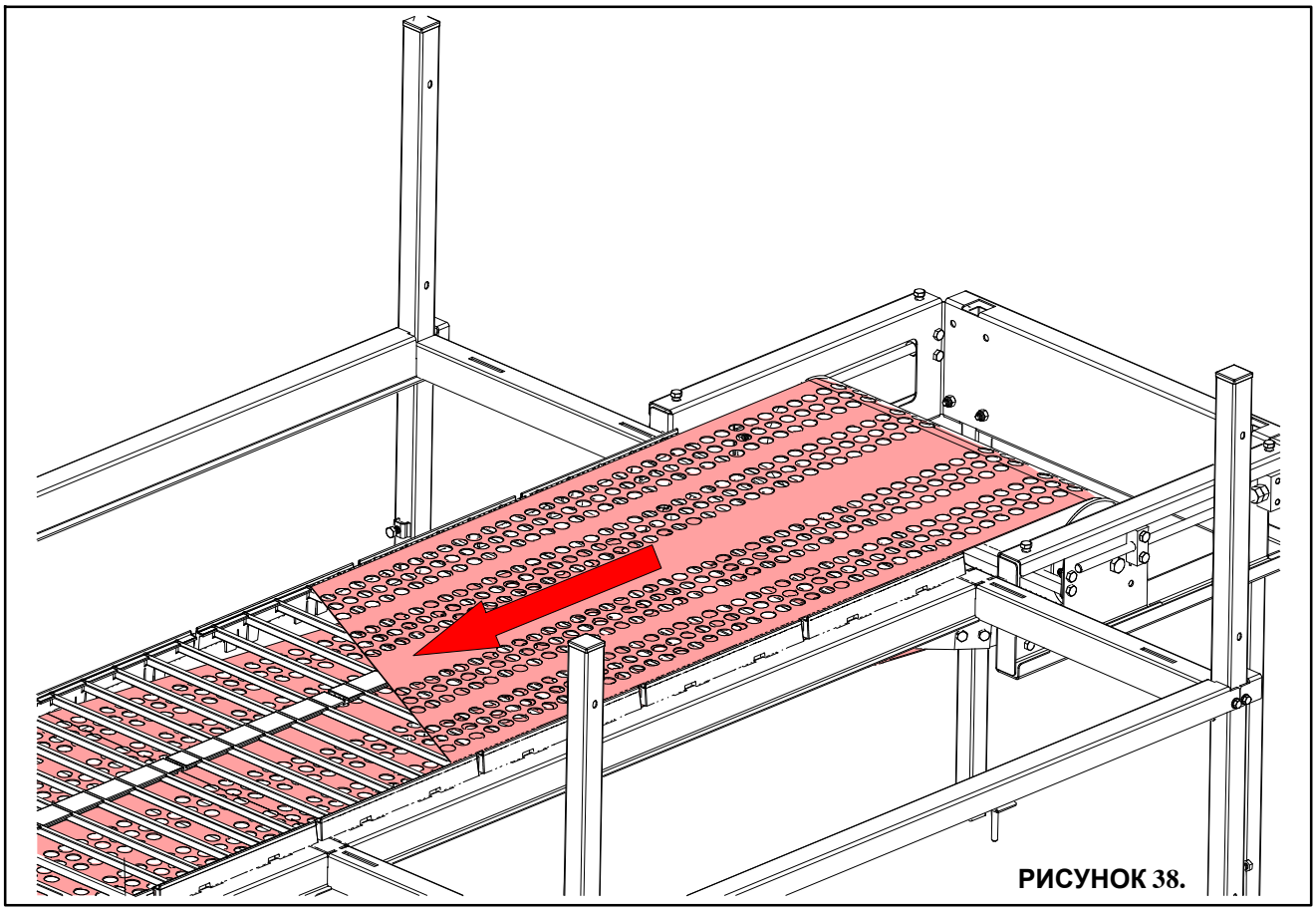

РИСУНОК 38.

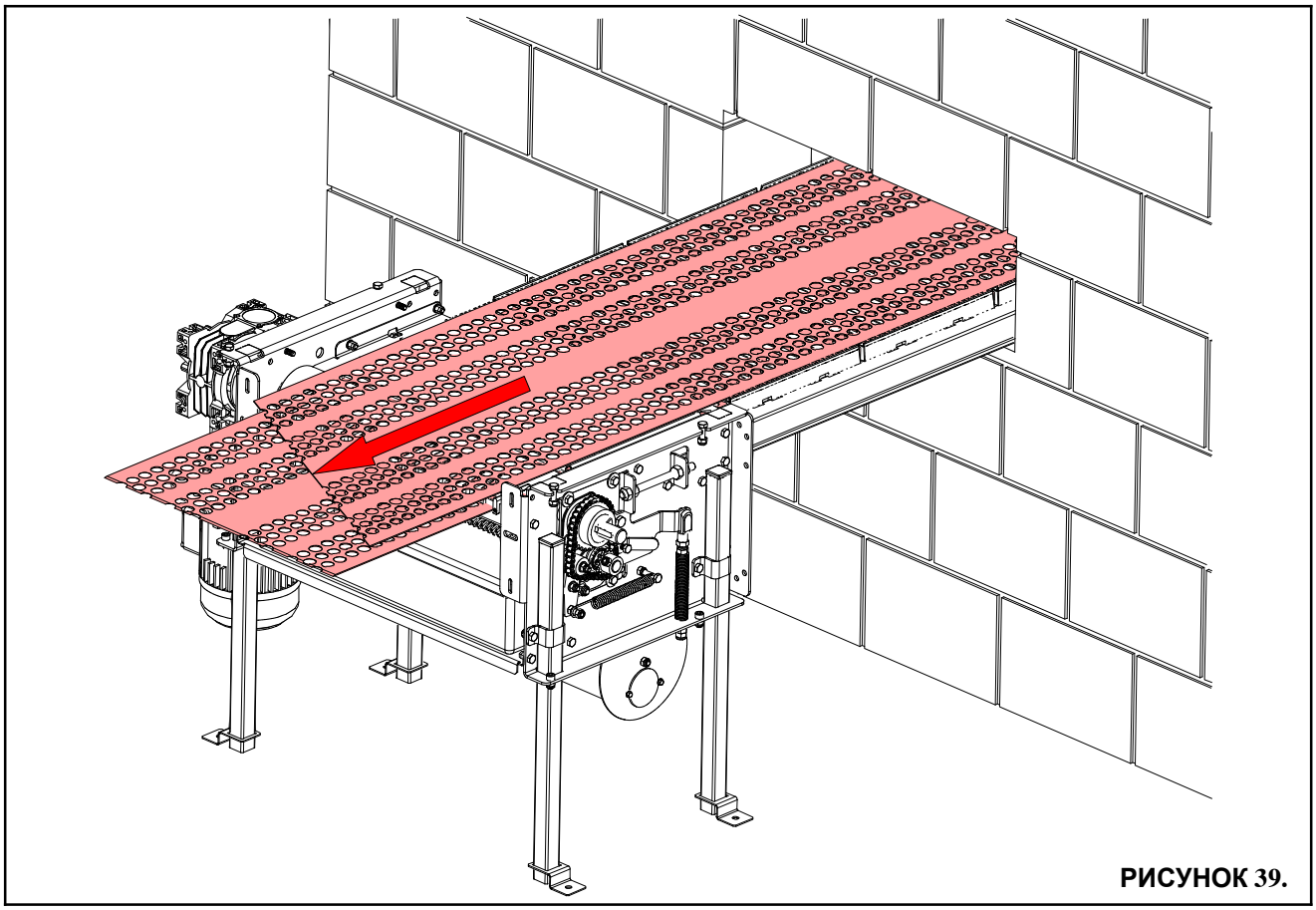

РИСУНОК 39.

УСТАНОВИТЕ ОПОРЫ ДЛЯ ТРУБ

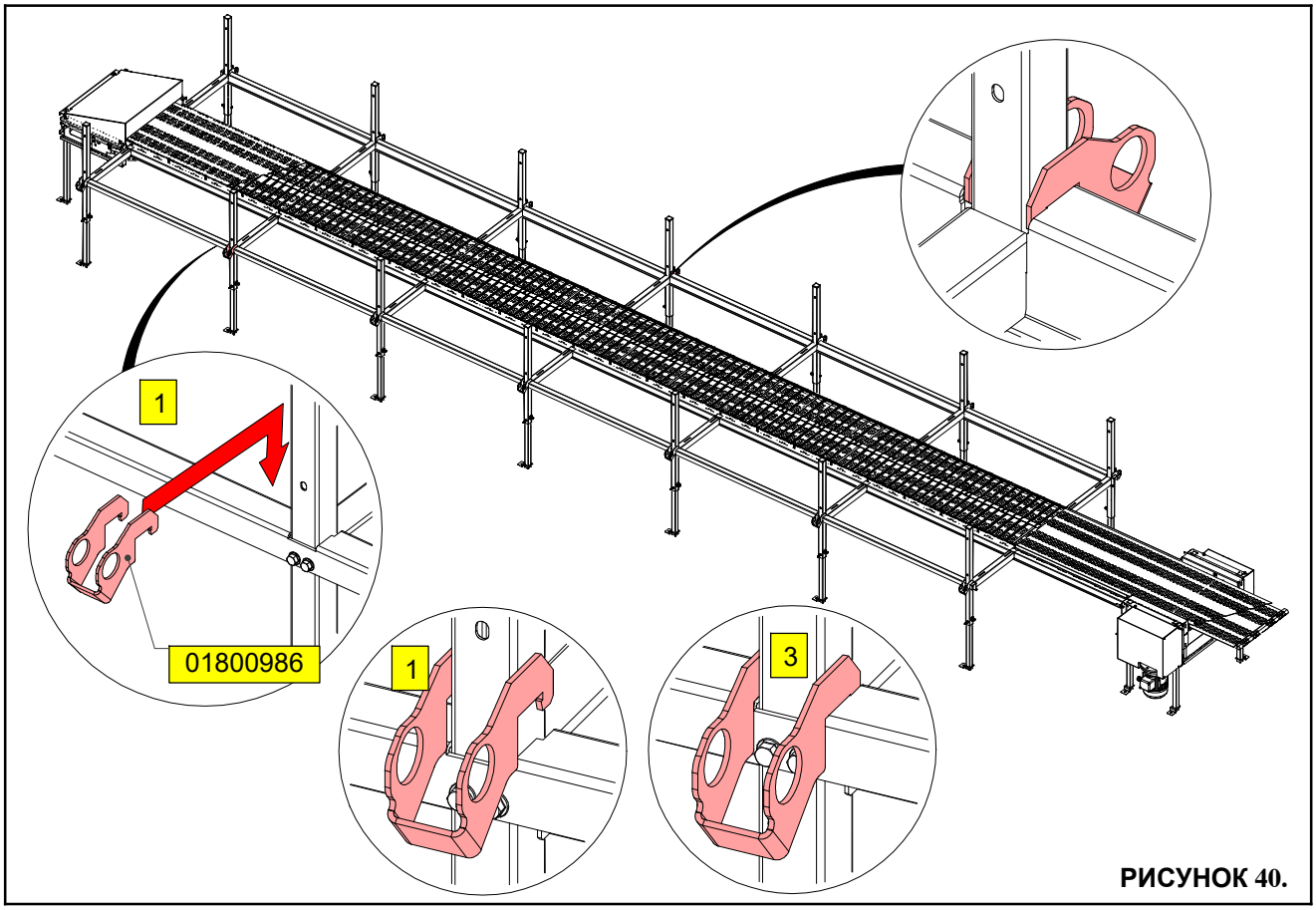

РИСУНОК 40.

УСТАНОВИТЕ ПУСКОВУЮ ПАНЕЛЬ - LARGE

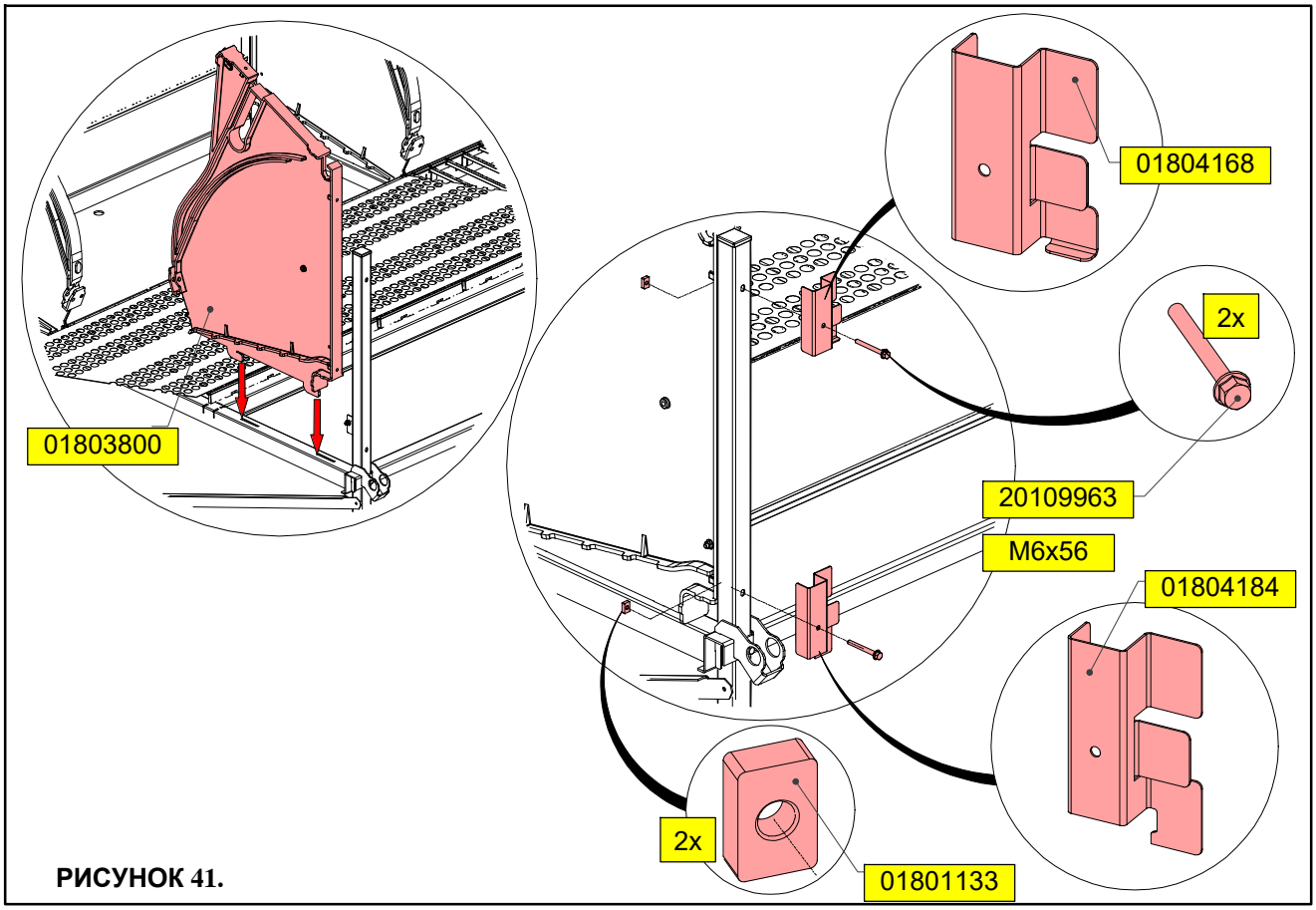

РИСУНОК 41.

УСТАНОВИТЕ СРЕДНЮЮ ПАНЕЛЬ - LARGE

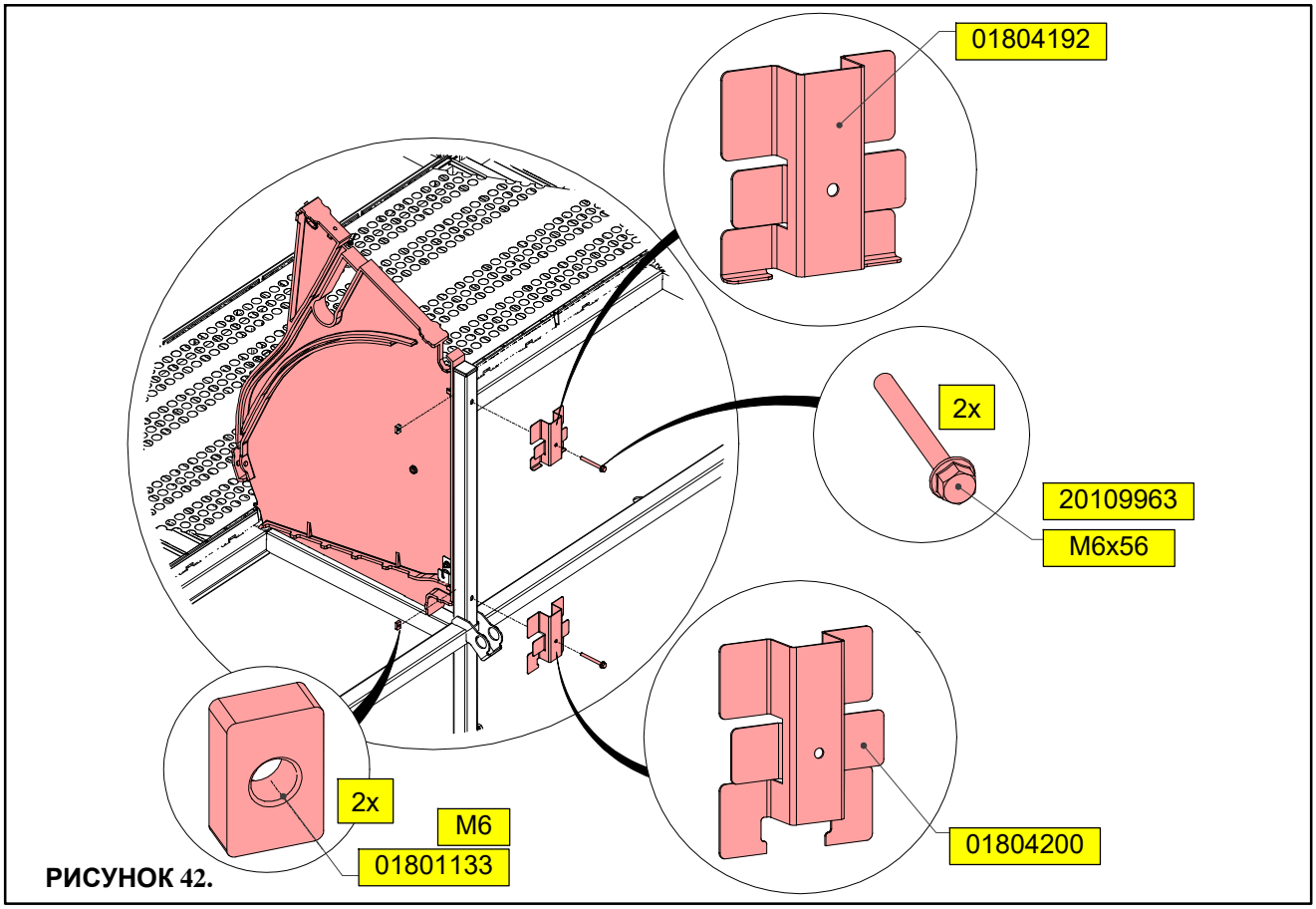

РИСУНОК 42.

УСТАНОВИТЕ КОНЦЕВУЮ ПАНЕЛЬ - LARGE

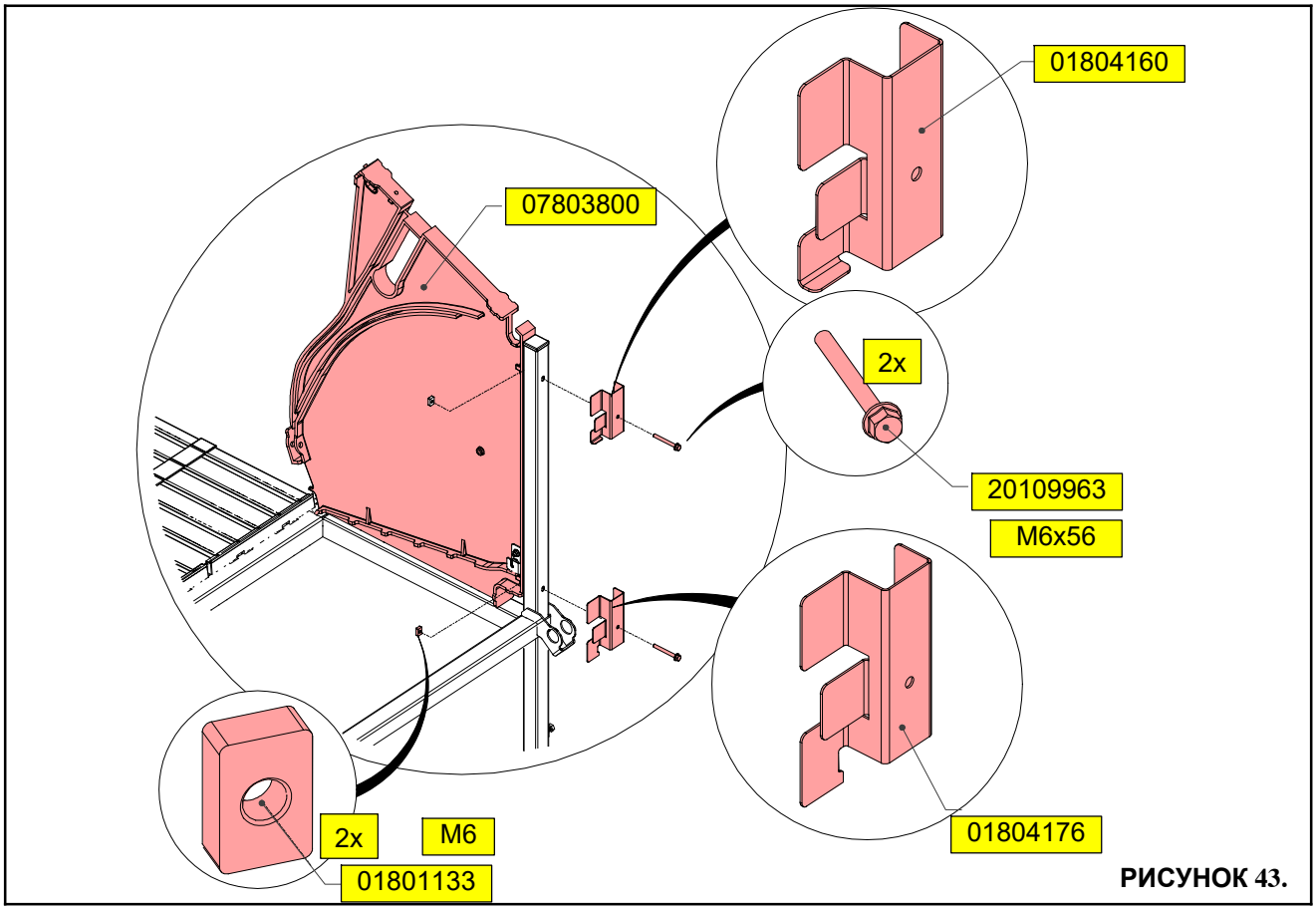

РИСУНОК 43.

УСТАНОВИТЕ ПУСКОВУЮ ПАНЕЛЬ - STANDARD

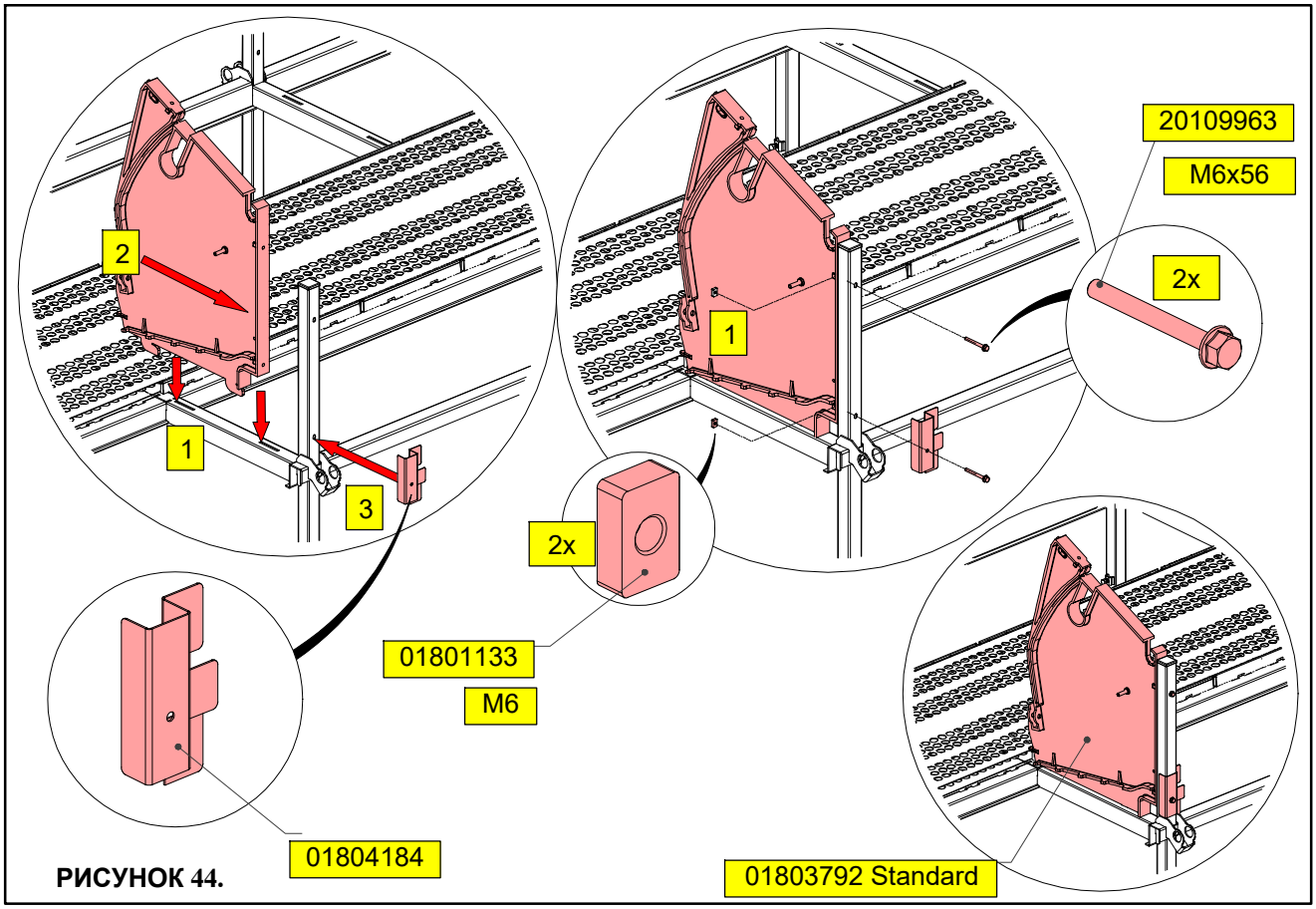

РИСУНОК 44.

УСТАНОВИТЕ СРЕДНЮЮ ПАНЕЛЬ - STANDARD

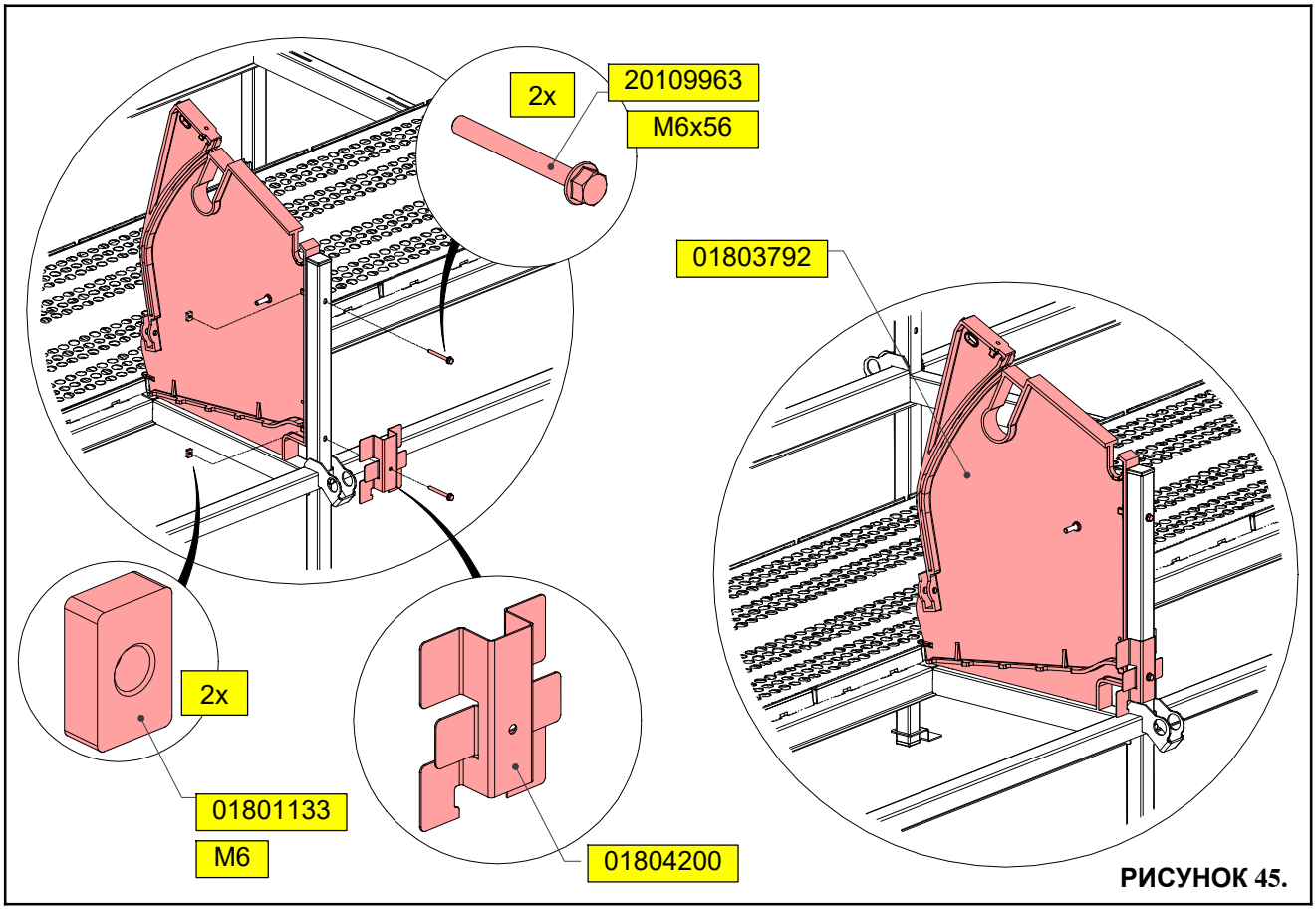

РИСУНОК 45.

УСТАНОВИТЕ КОНЦЕВУЮ ПАНЕЛЬ - STANDARD

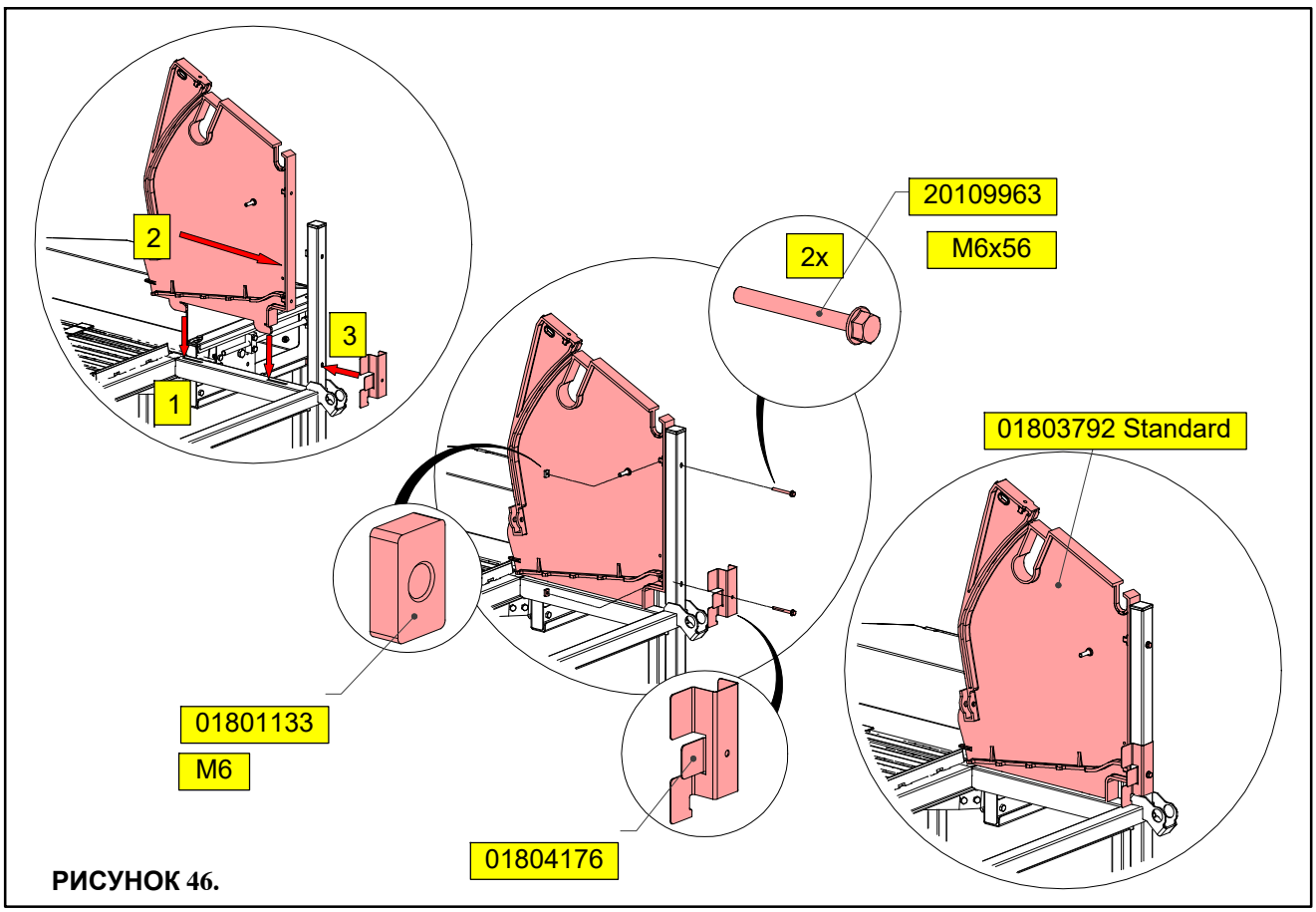

РИСУНОК 46.

КМП ВИНТОВ - БОКОВАЯ ПАНЕЛЬ - СДВИГАЮЩАЯСЯ ЧАСТЬ

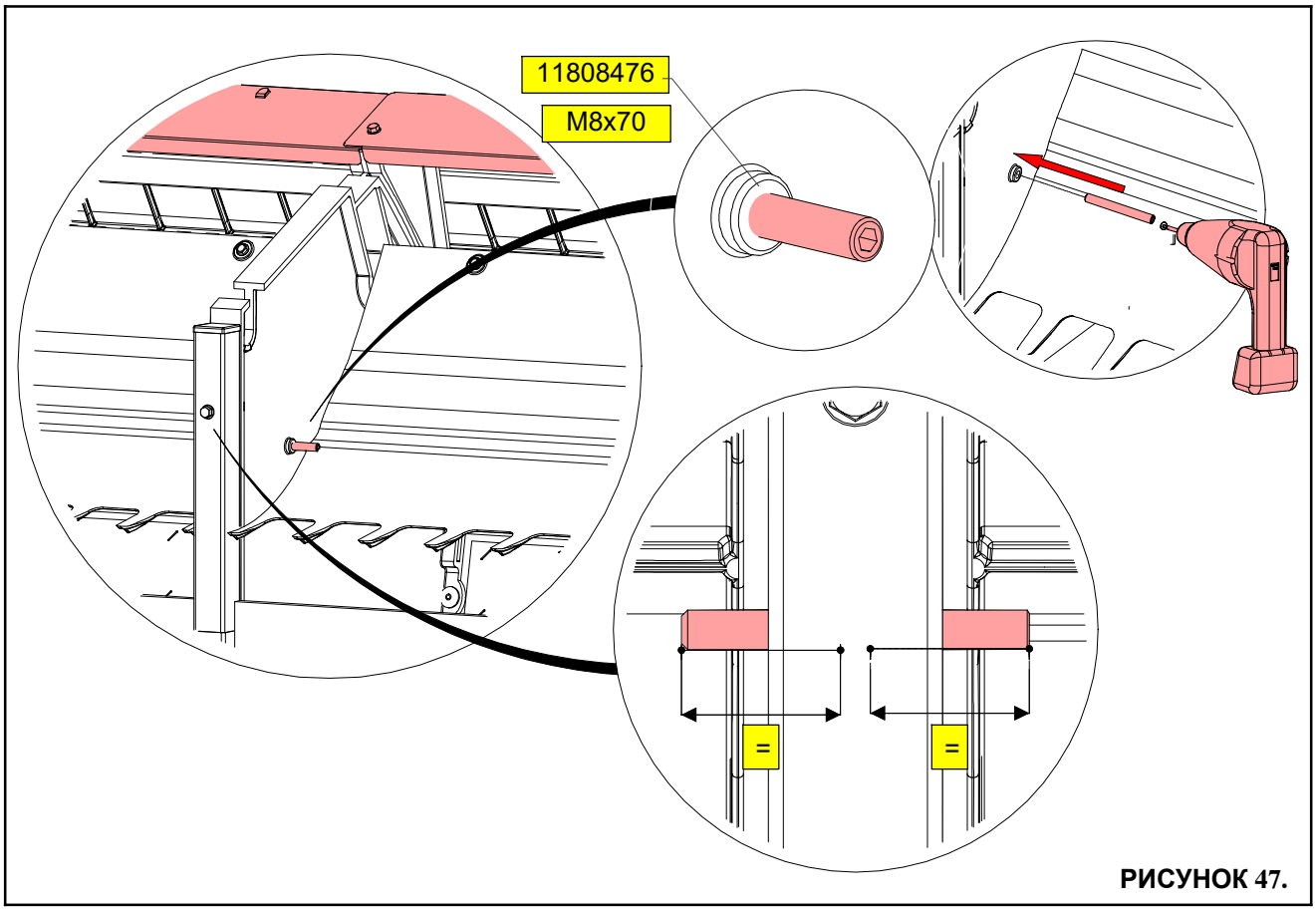

РИСУНОК 47.

УСТАНОВИТЕ ПОЛОВЫЕ ПЛАСТИНЫ

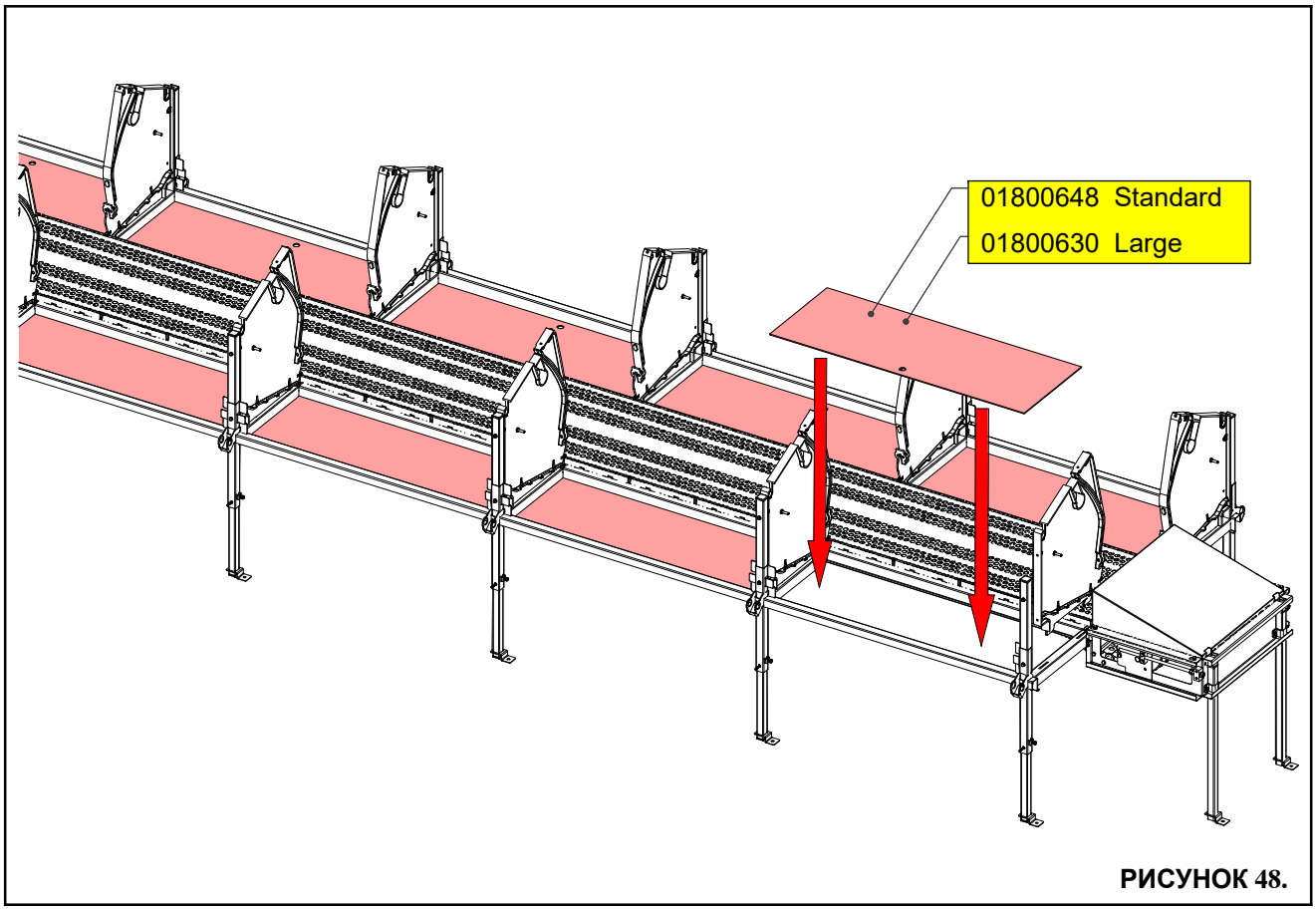

РИСУНОК 48.

ЗАКРЕПИТЕ СТОЙКИ - К ПЕРВОЙ СТОРОНЕ

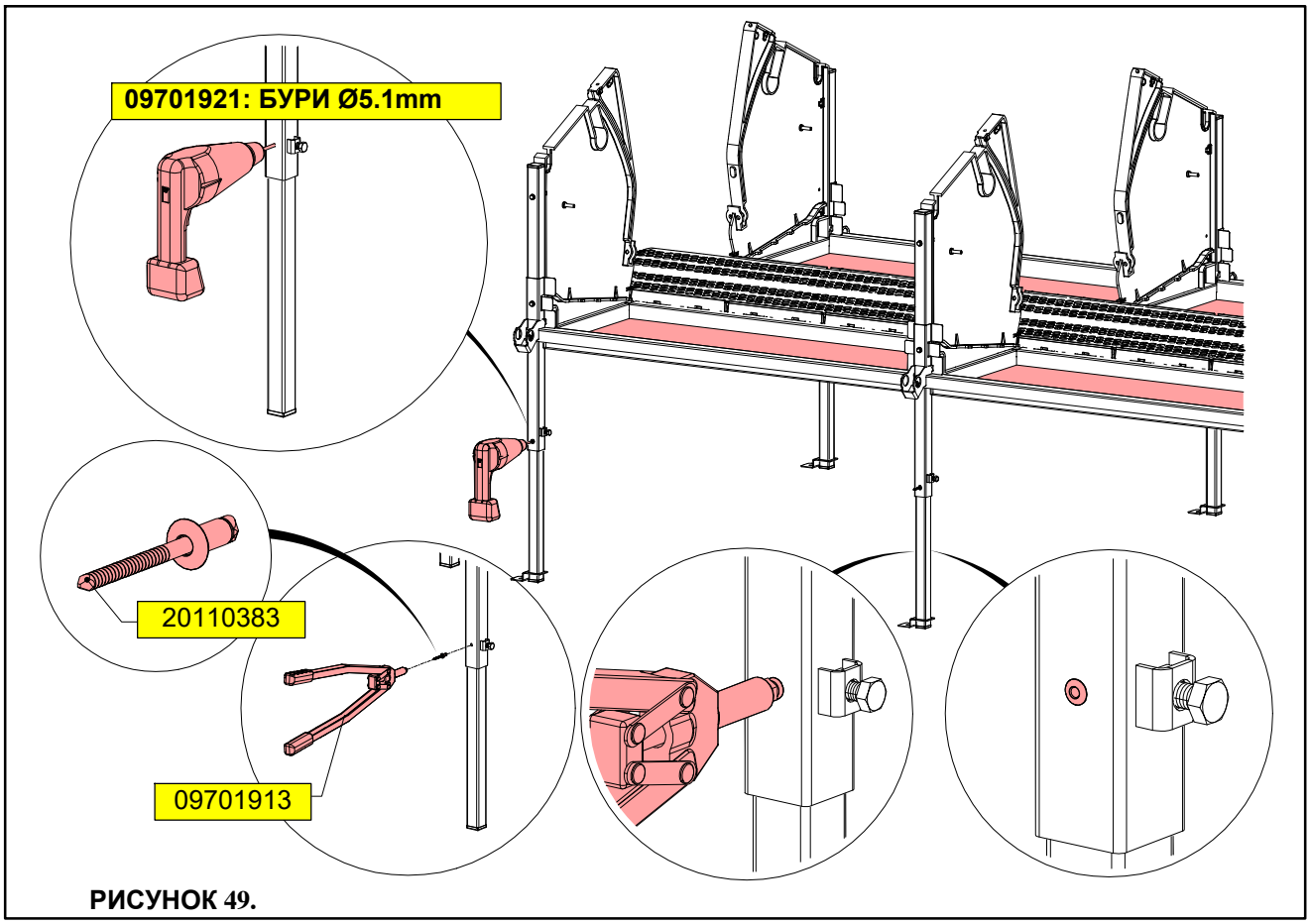

РИСУНОК 49.

ВЫРОВНЯЙТЕ РАМУ

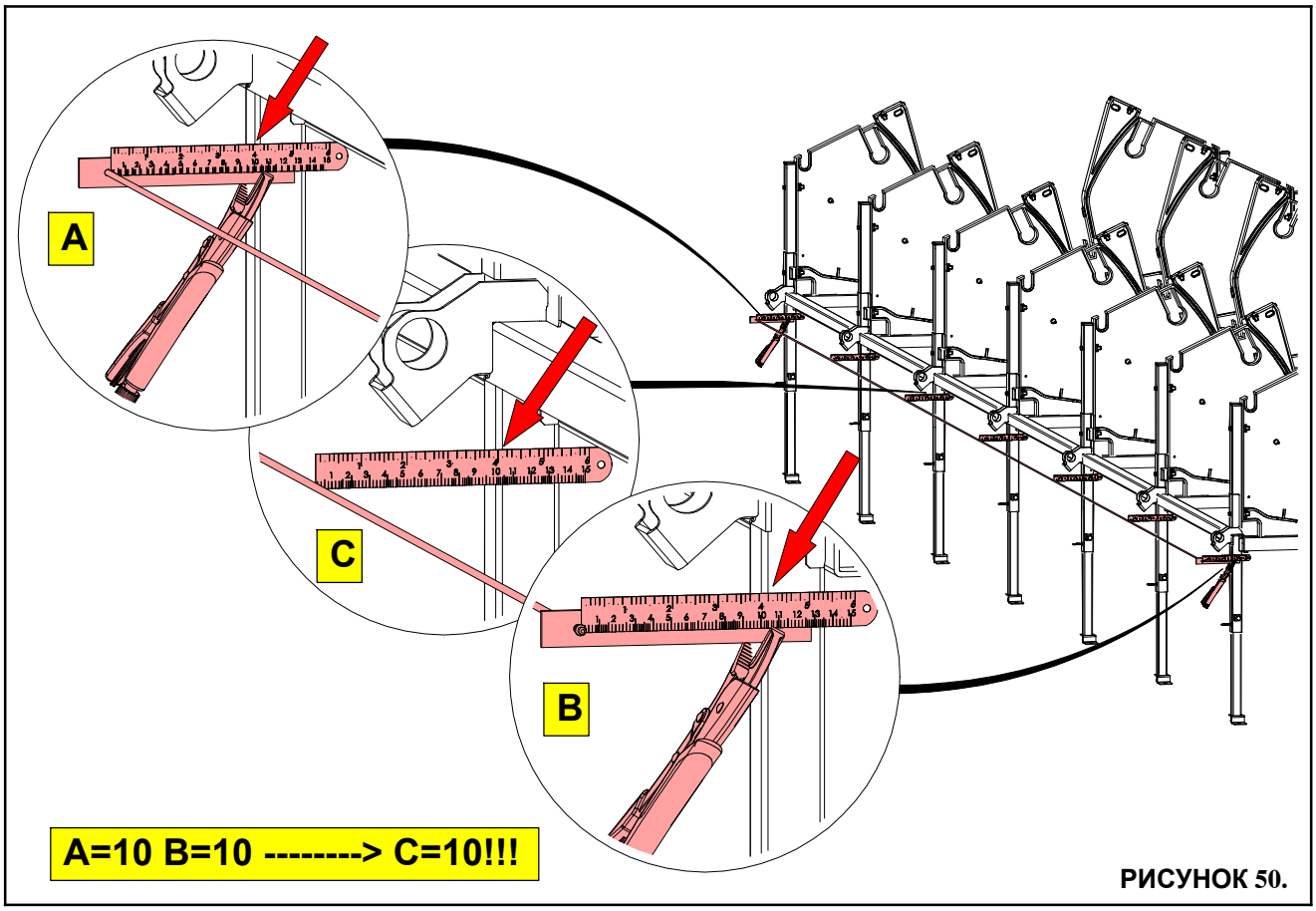

РИСУНОК 50.

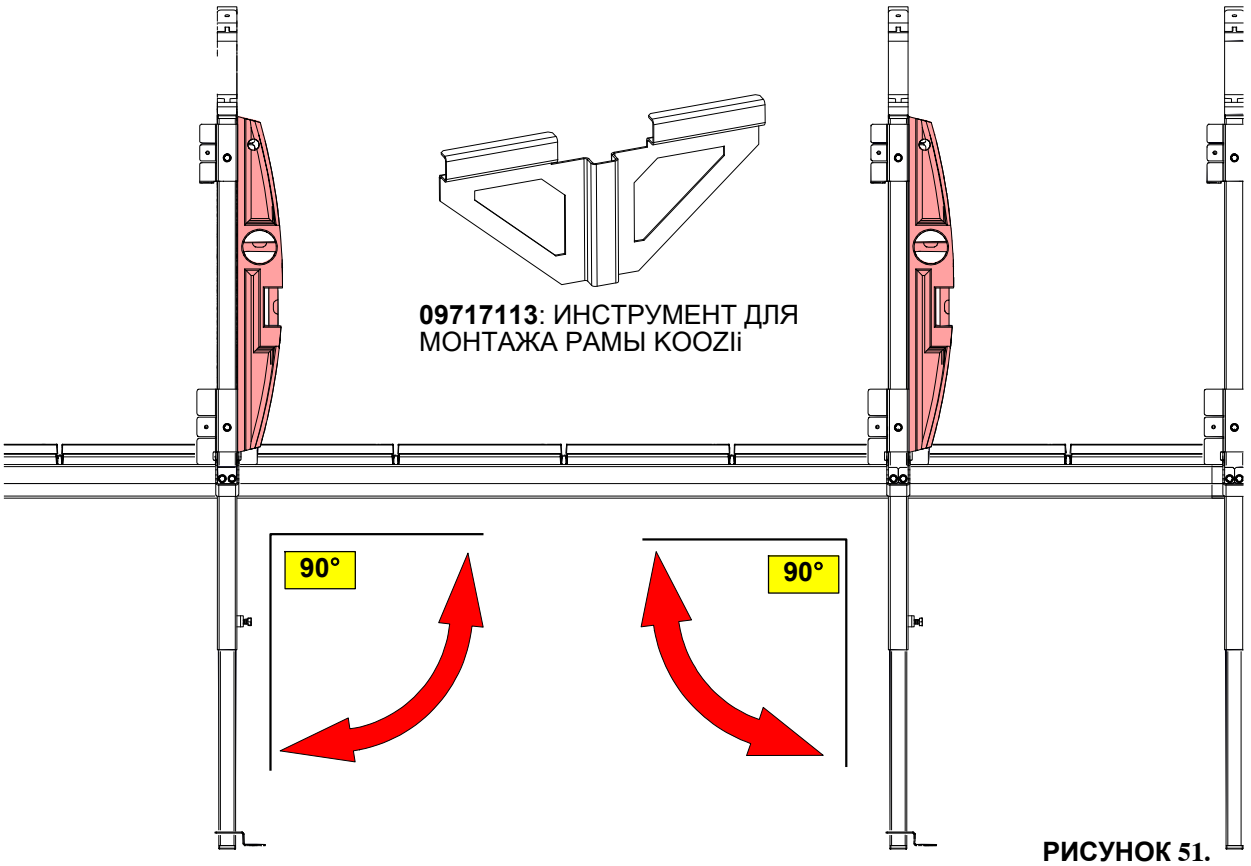

РИСУНОК 51.

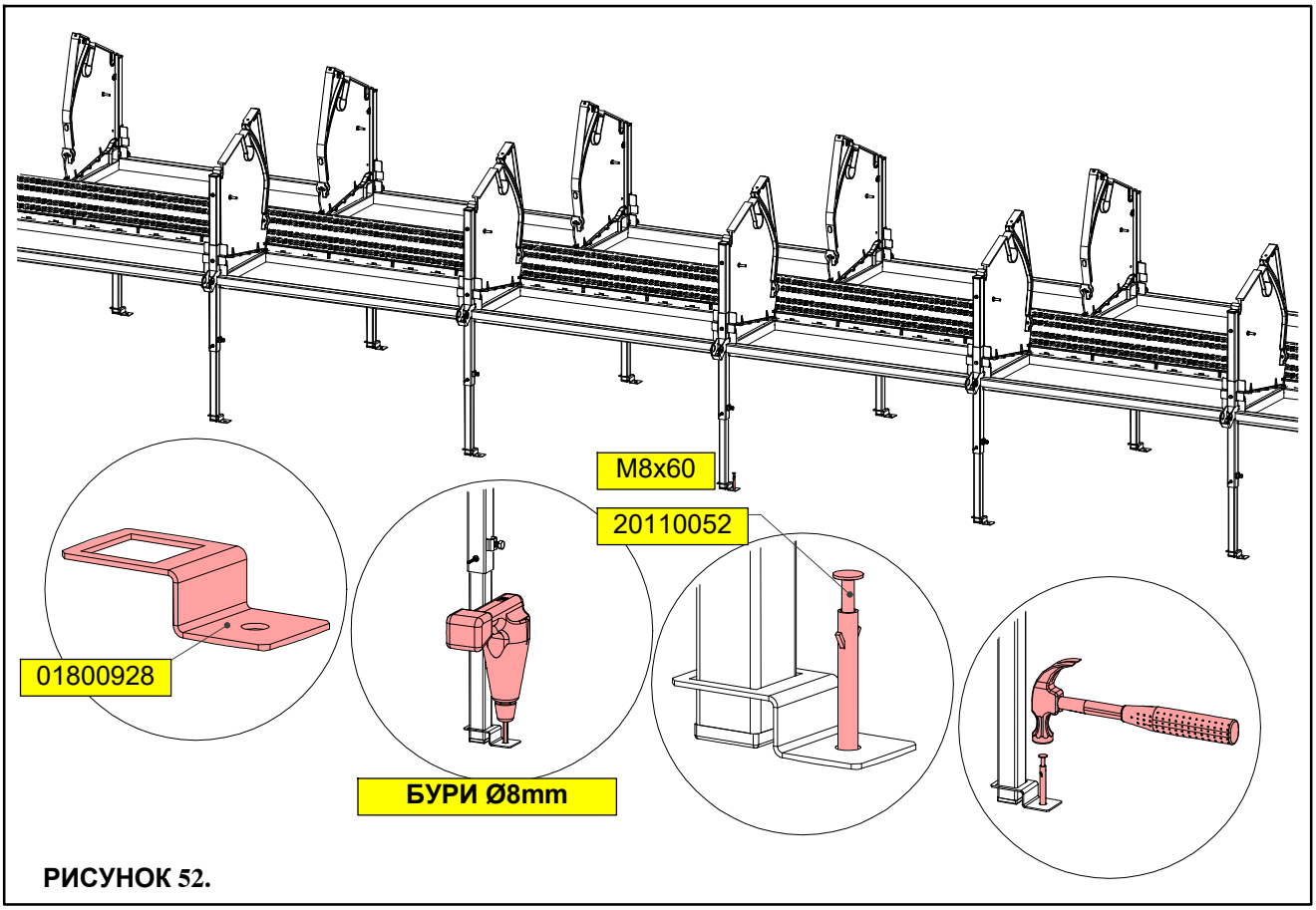

РИСУНОК 52.

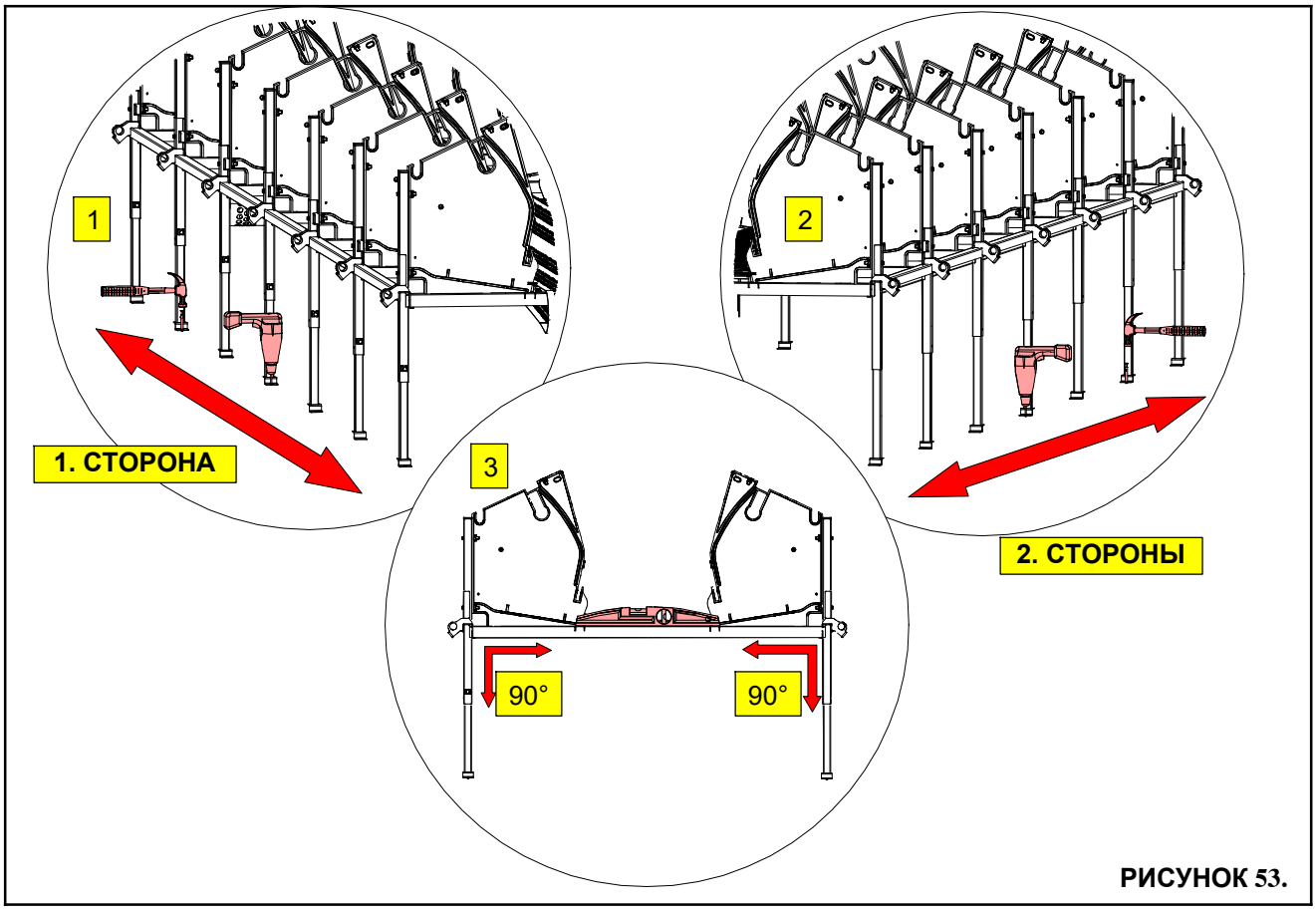

РИСУНОК 53.

ЗАКРЕПИТЕ СТОЙКИ - НА ВТОРОЙ СТОРОНЕ

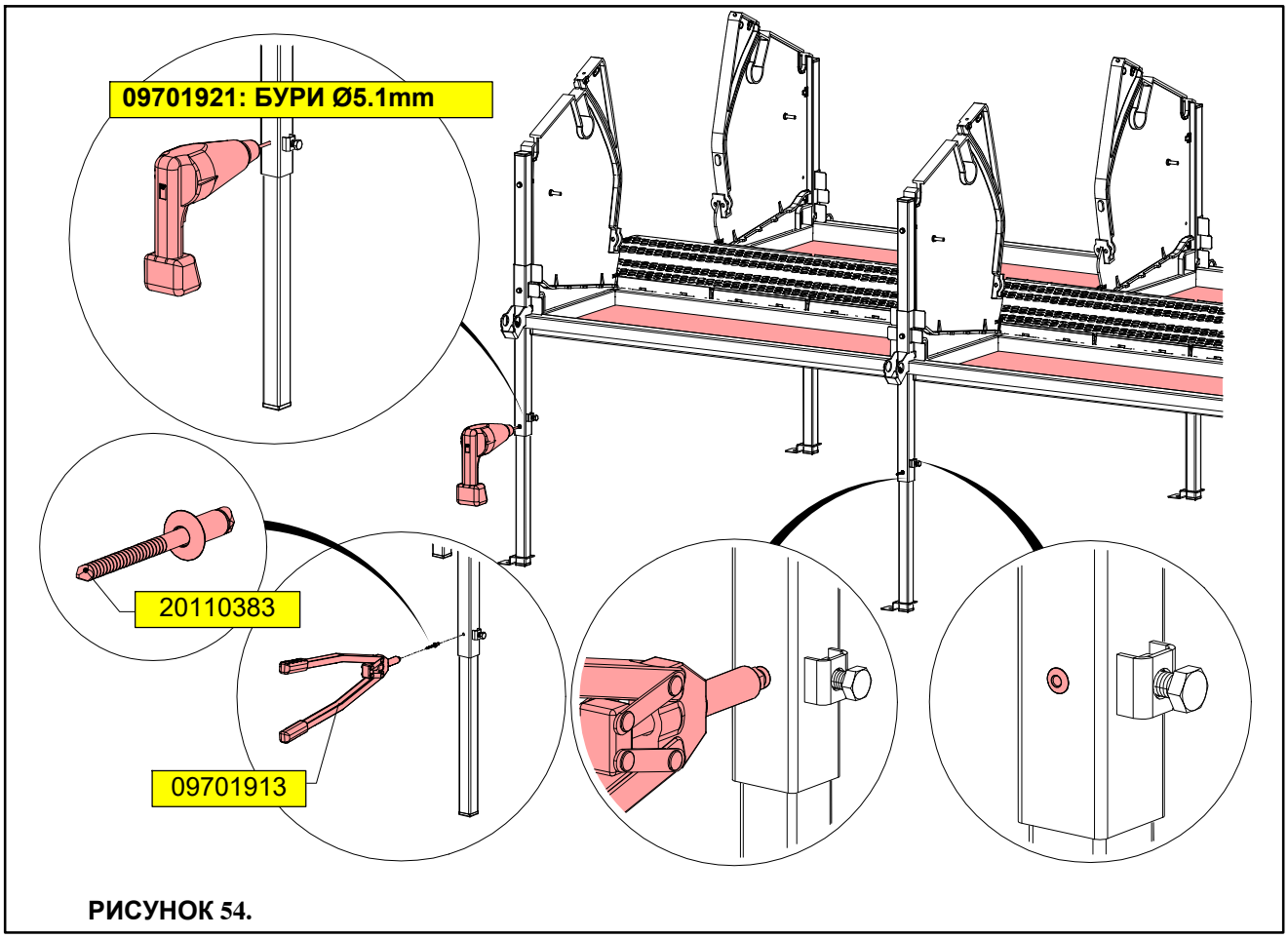

РИСУНОК 54.

УСТАНОВКА СВЯЗИЙ - LARGE

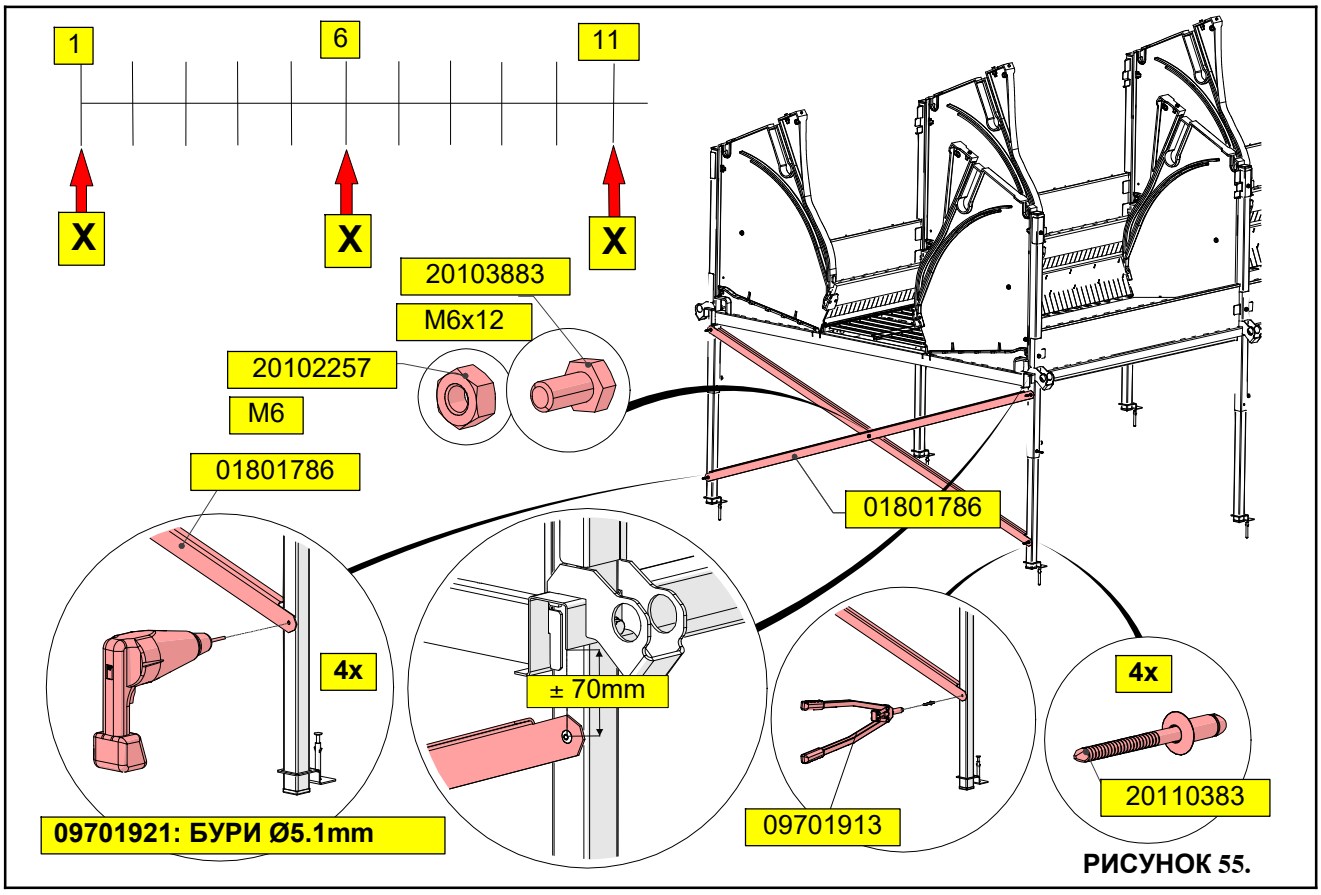

РИСУНОК 55.

УСТАНОВИТЕ ДЕРЕВЯННУЮ ПЛАСТИНУ СНИЗУ

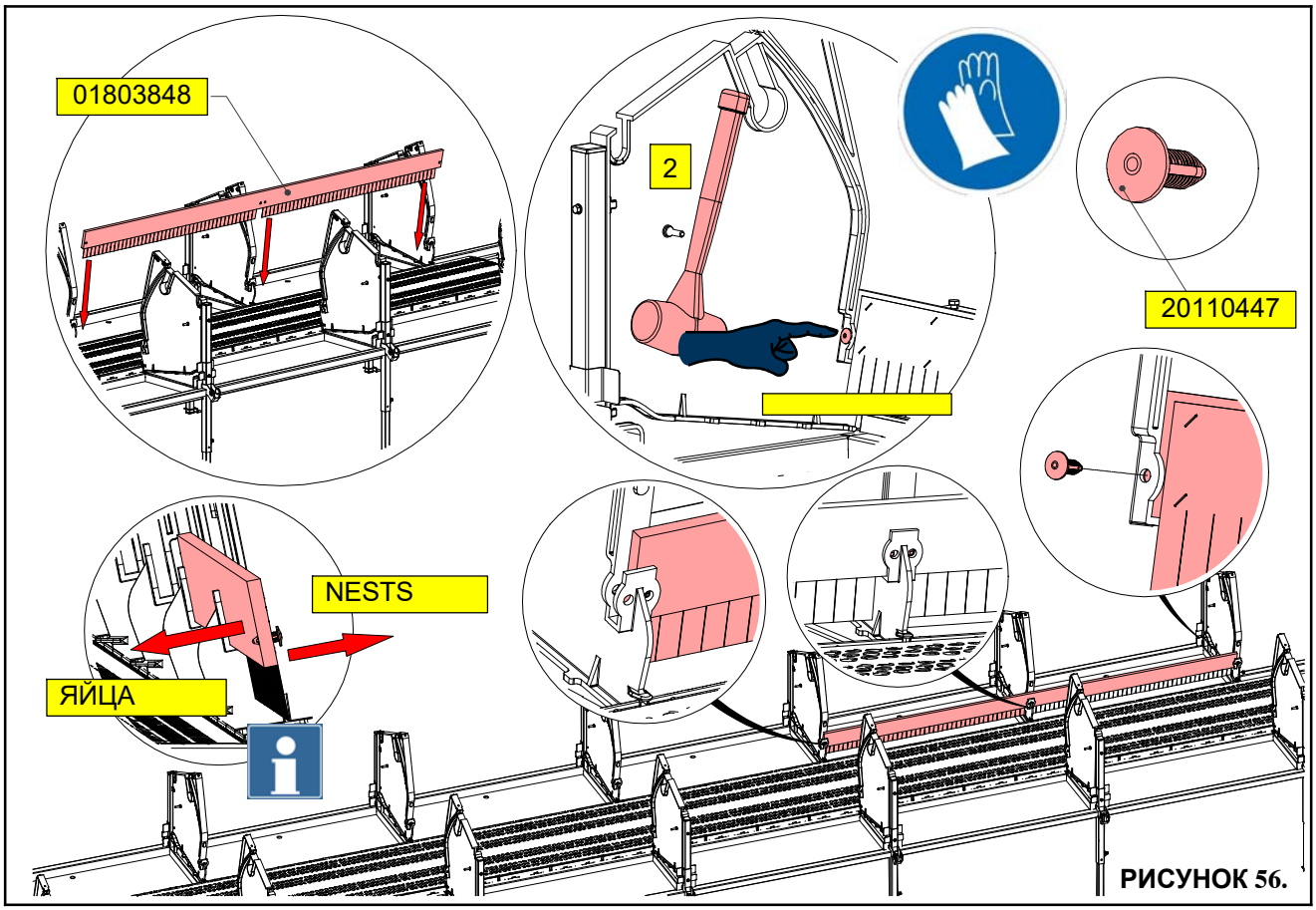

РИСУНОК 56.

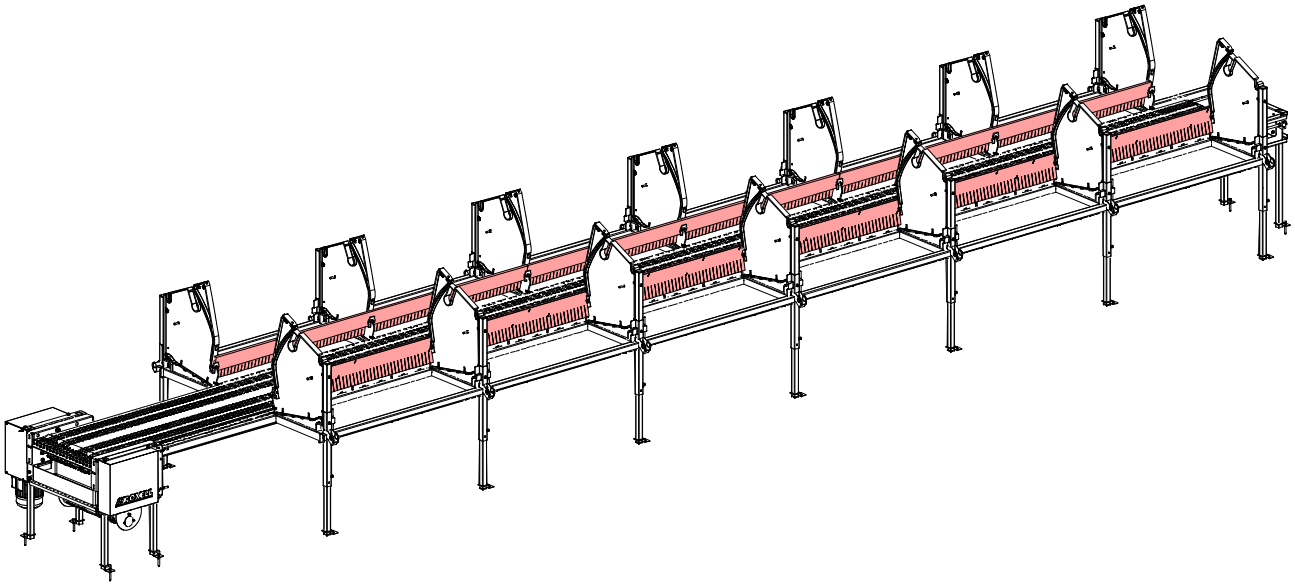

РИСУНОК 57.

РАЗДЕЛИТЕЛЬНЫЙ ПРОФИЛЬ ЛЕНТЫ ЯЙЦЕСБОРА – ОПЦИЯ

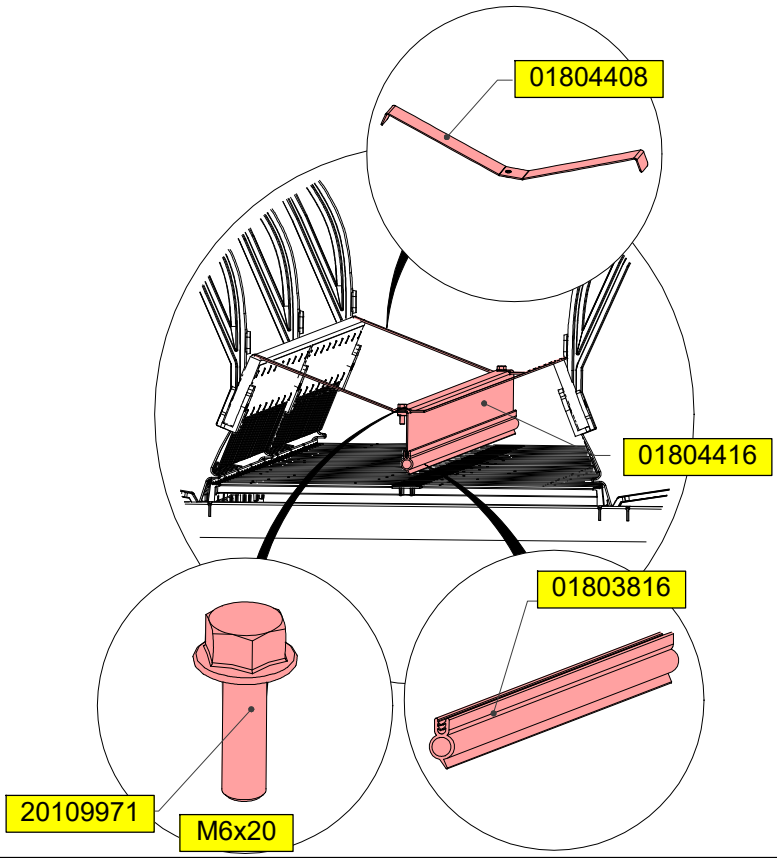

РИСУНОК 58.

ШАРНИРНОЕ СОЕД. ПРОВОЛОЧН, ПОЛА

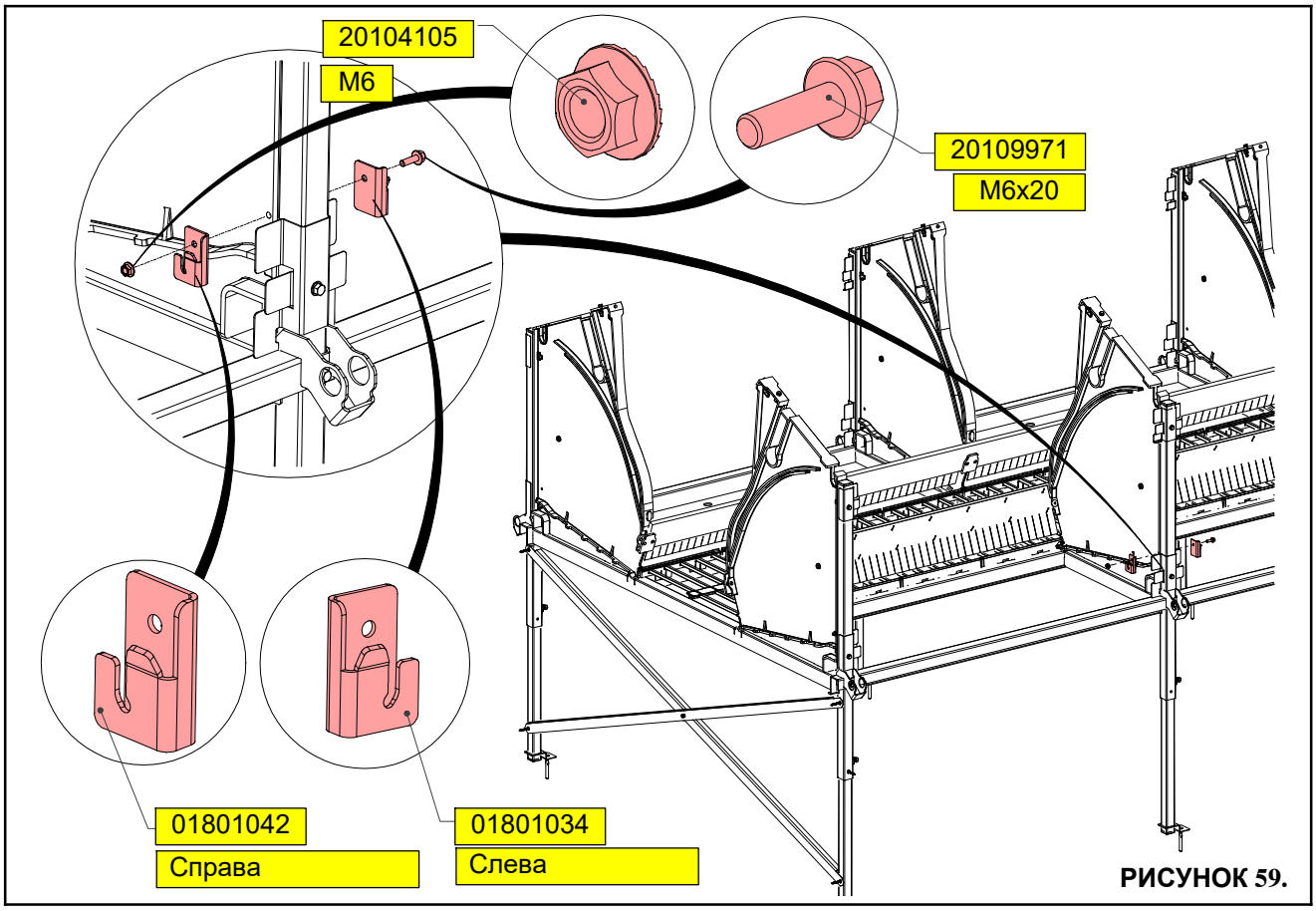

РИСУНОК 59.

ПРЕДВАРИТЕЛЬНО СОБЕРИТЕ ЗАЖИМЫ ПОДСТ. Д./ГНЕЗДА - LARGE

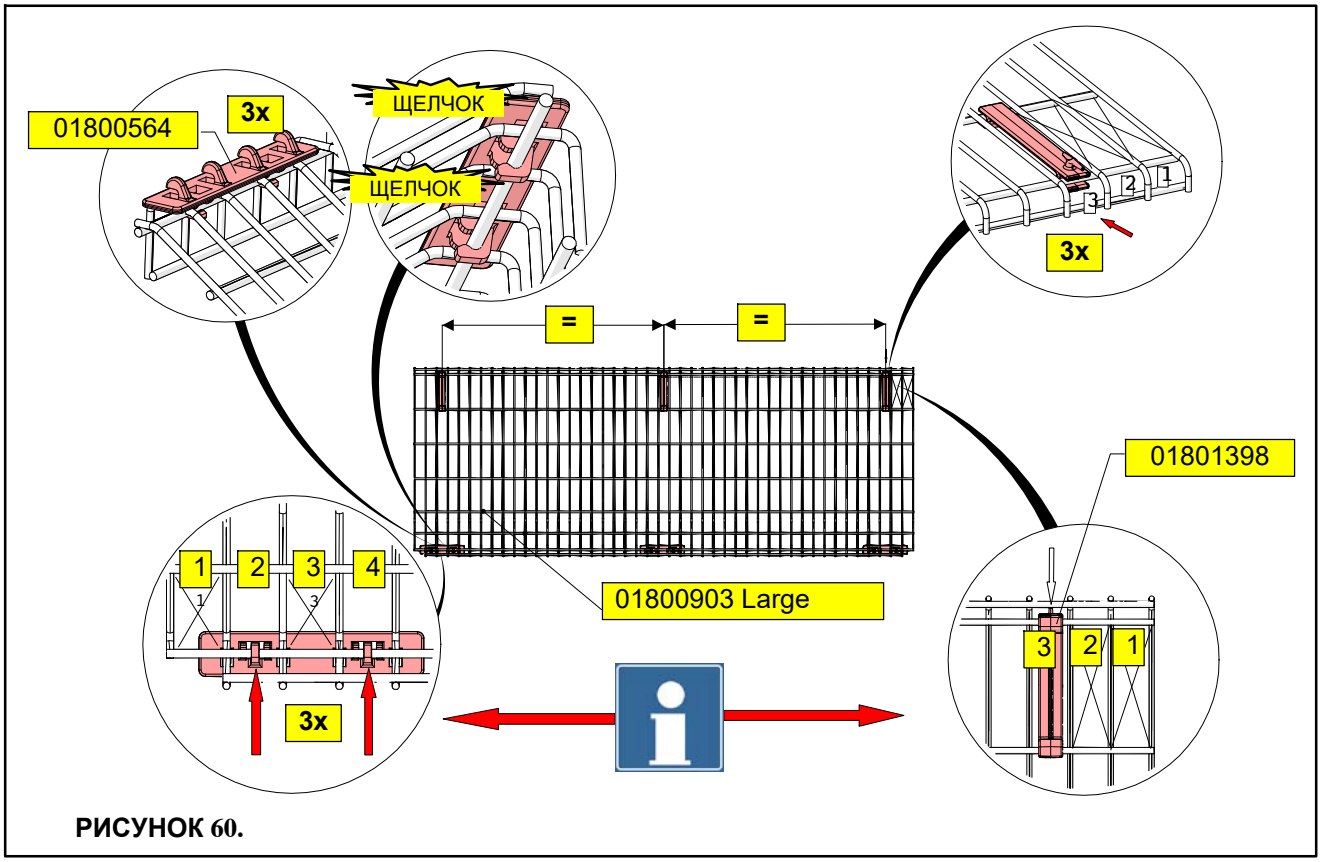

РИСУНОК 60.

ПРЕДВАРИТЕЛЬНО СОБЕРИТЕ ПОДСТ. Д./ГНЕЗДА - LARGE

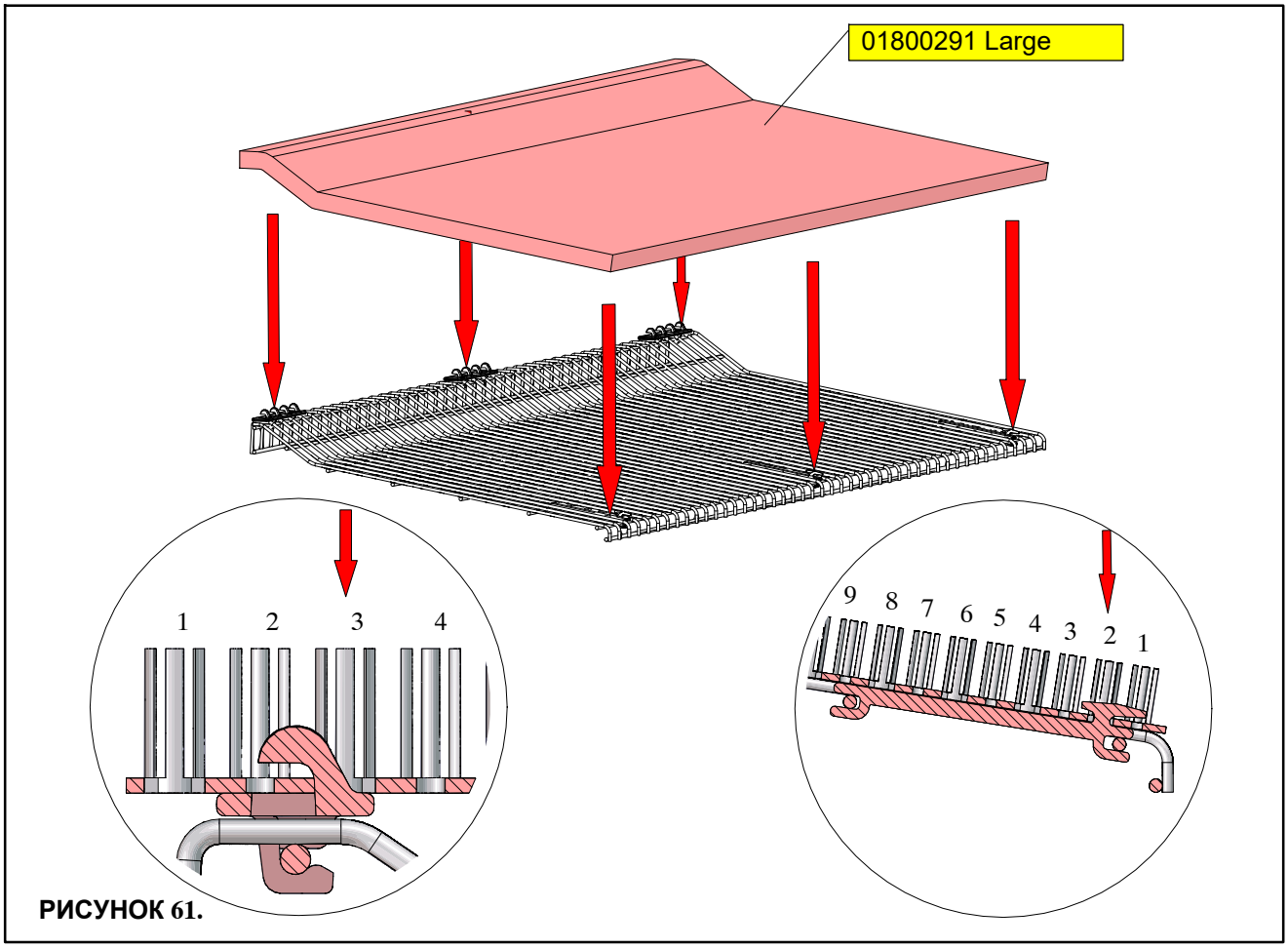

РИСУНОК 61.

СОБЕРИТЕ ПОДСТ. Д./ГНЕЗДА - LARGE

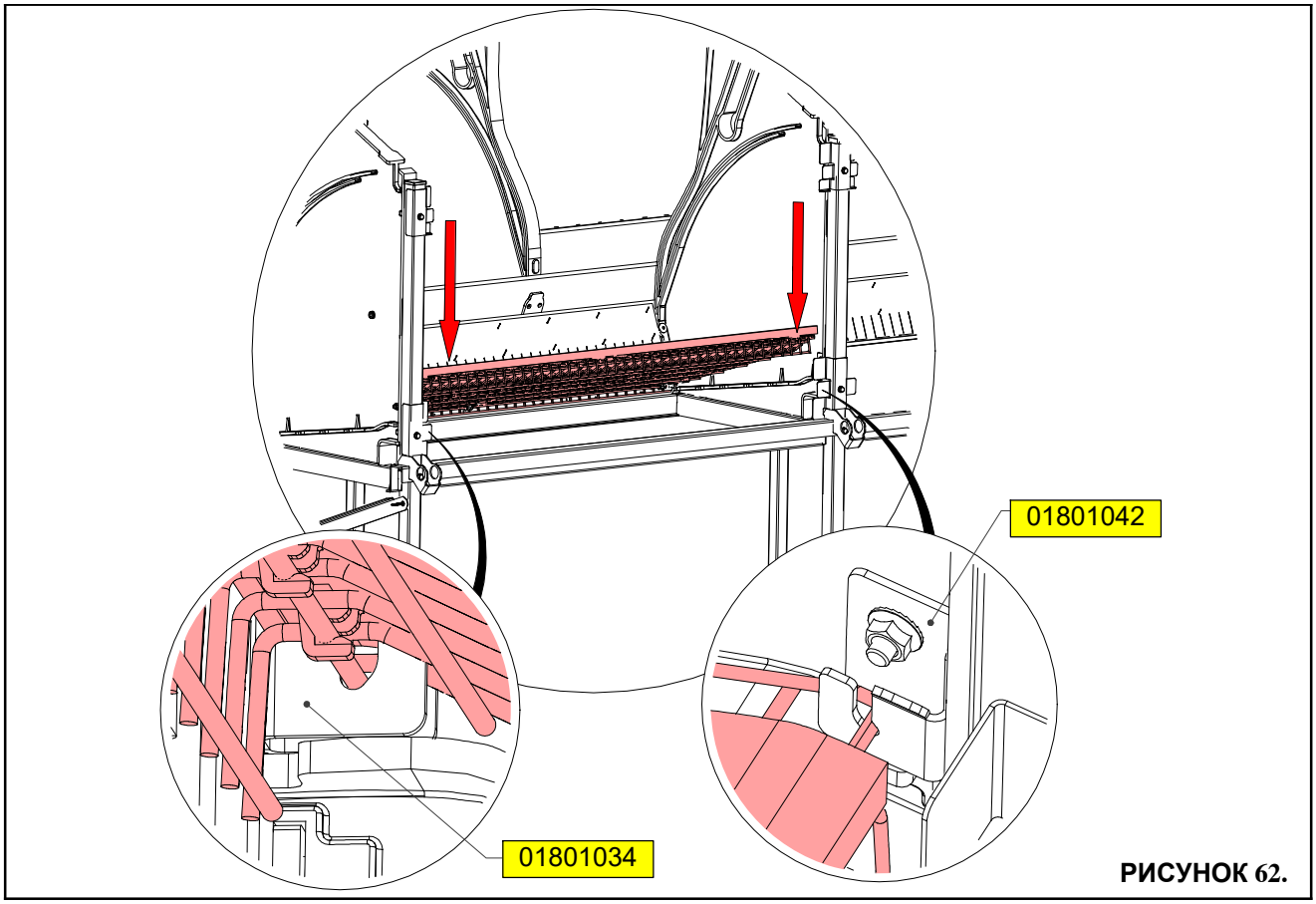

РИСУНОК 62.

ПРОВОЛОЧНЫЙ ПОЛ СДВИГАЮЩ.ЧАСТЬ.НИЖН. - STANDARD

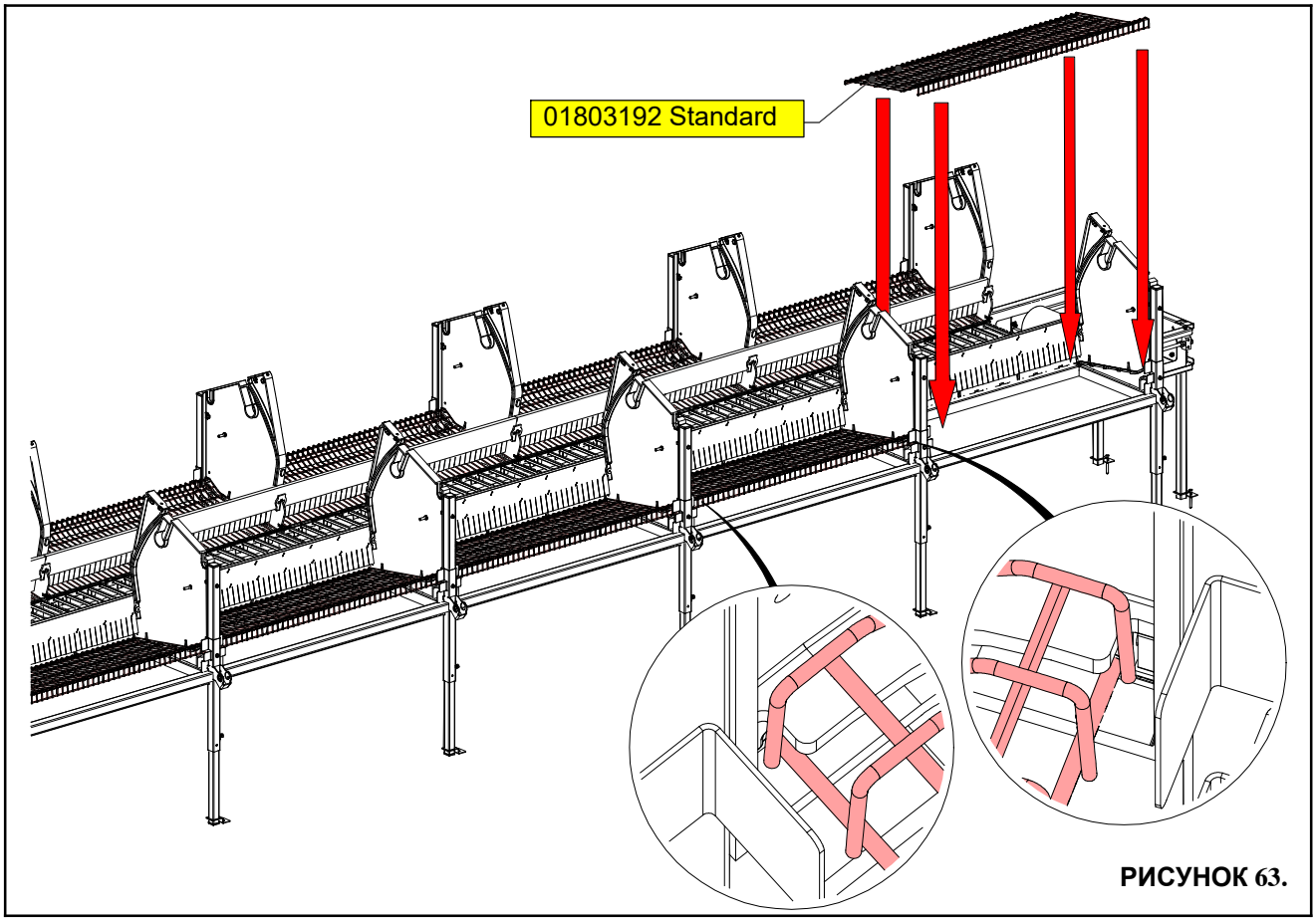

РИСУНОК 63.

УСТАНОВКА ВХОД

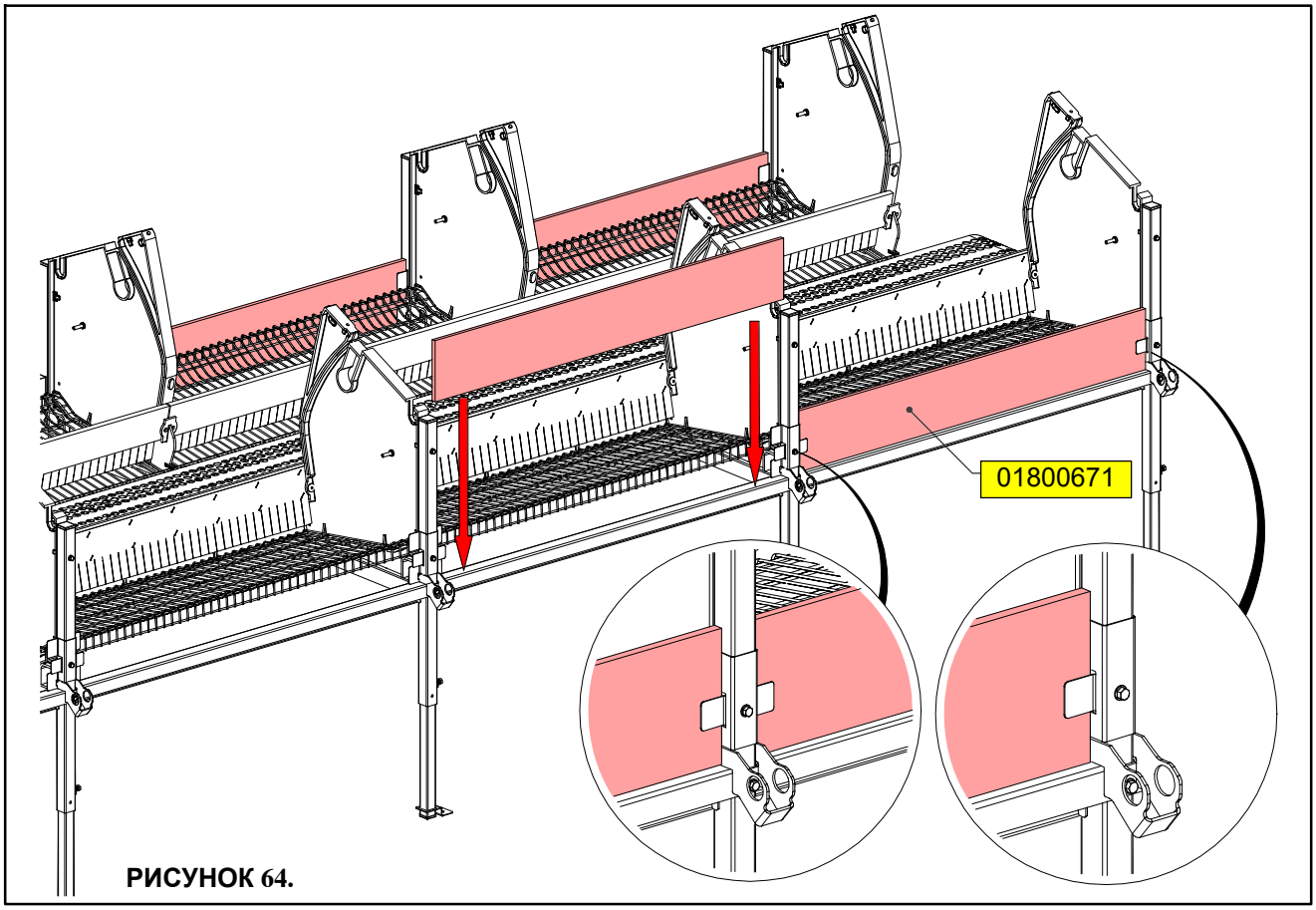

РИСУНОК 64.

ПОДСТИЛКА ДЛЯ ГНЕЗДА - STANDARD

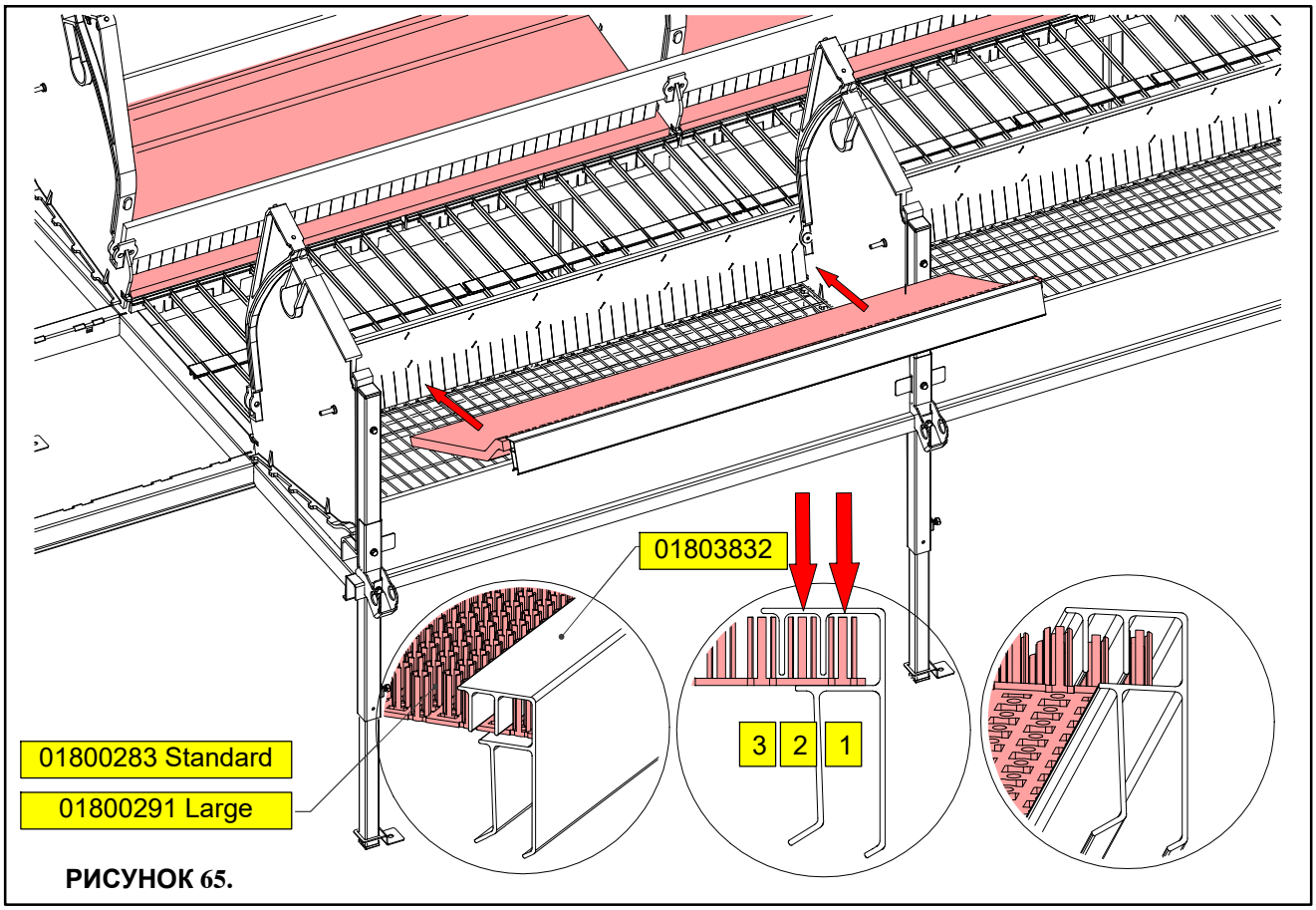

РИСУНОК 65.

СОЕДИНИТЕЛЬНЫЕ ТРУБКИ - СО СДВИГАЮЩЕЙСЯ ЗАДНЕЙ ЧАСТЬЮ

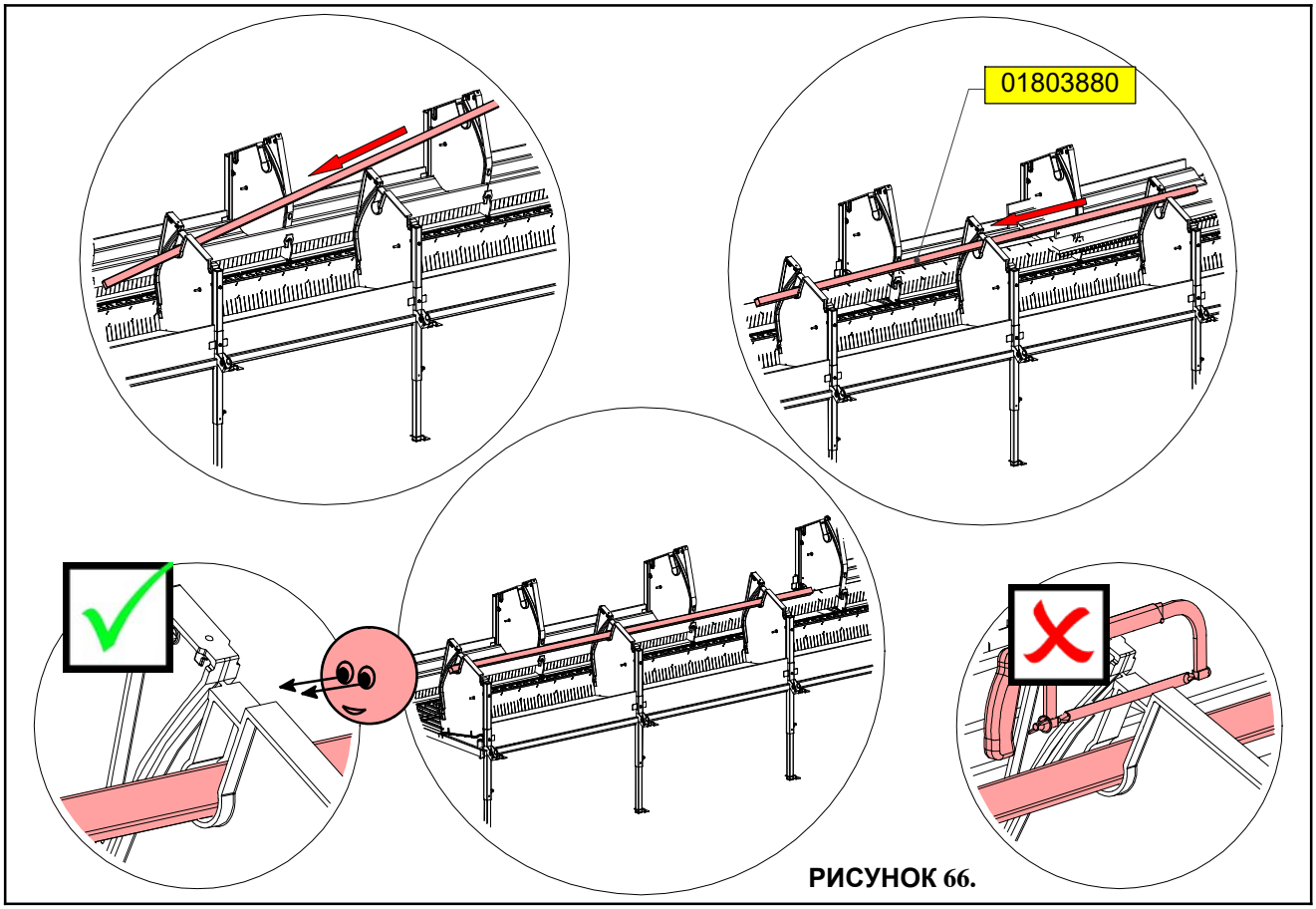

РИСУНОК 66.

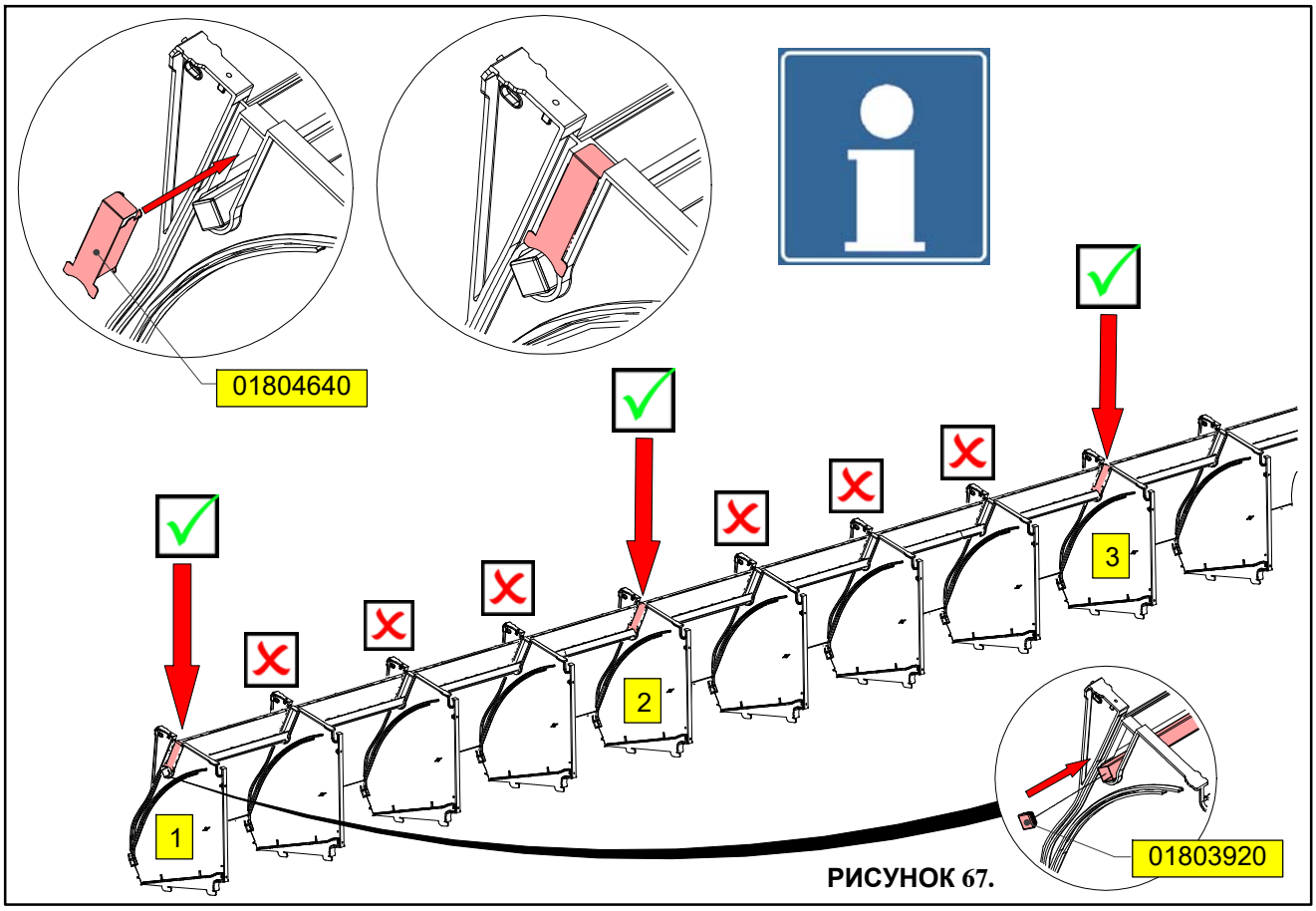

РИСУНОК 67.

УСТАНОВИТЕ ПРИВОДА - СО СДВИГАЮЩЕЙСЯ ЗАДНЕЙ ЧАСТЬЮ

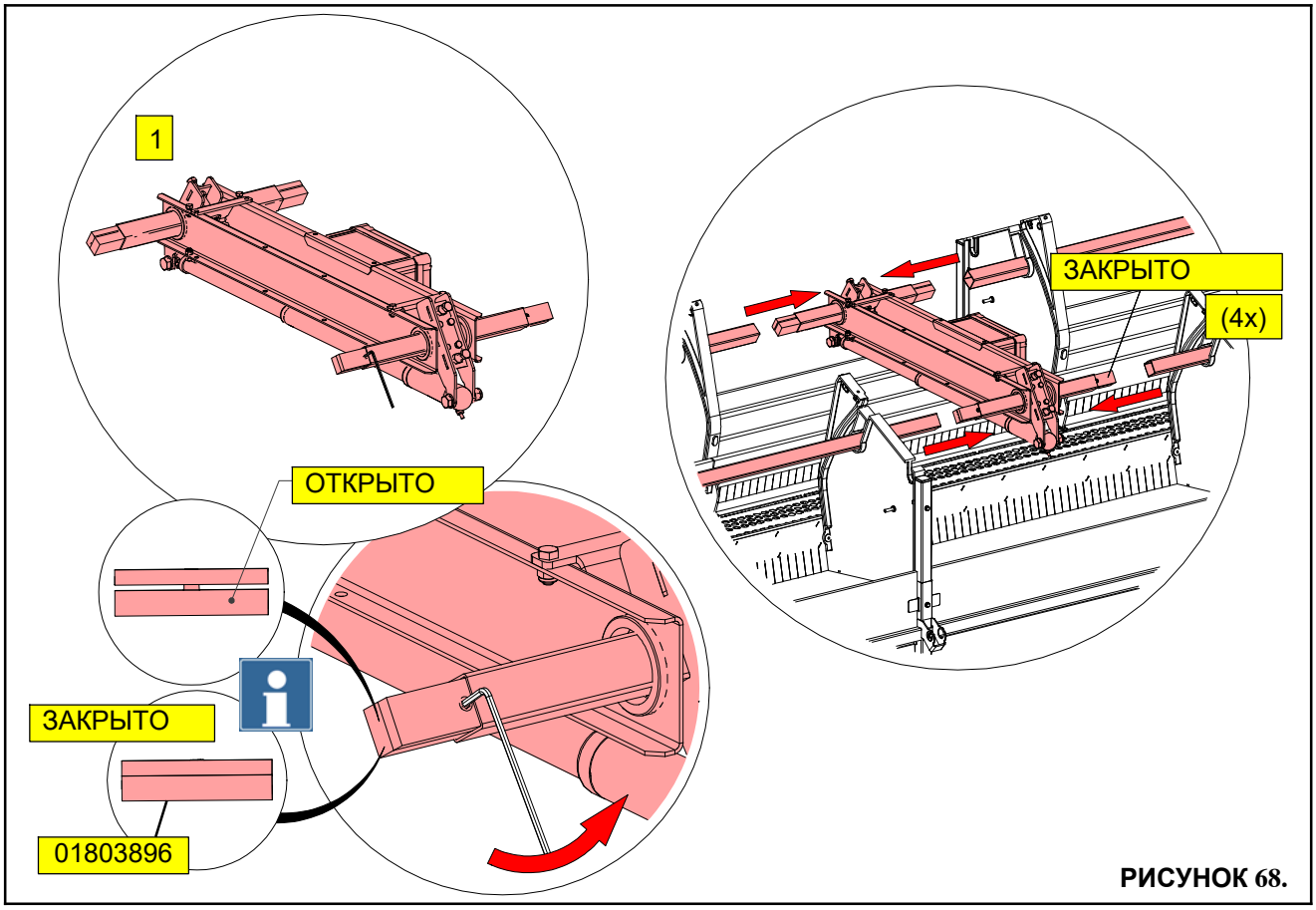

РИСУНОК 68.

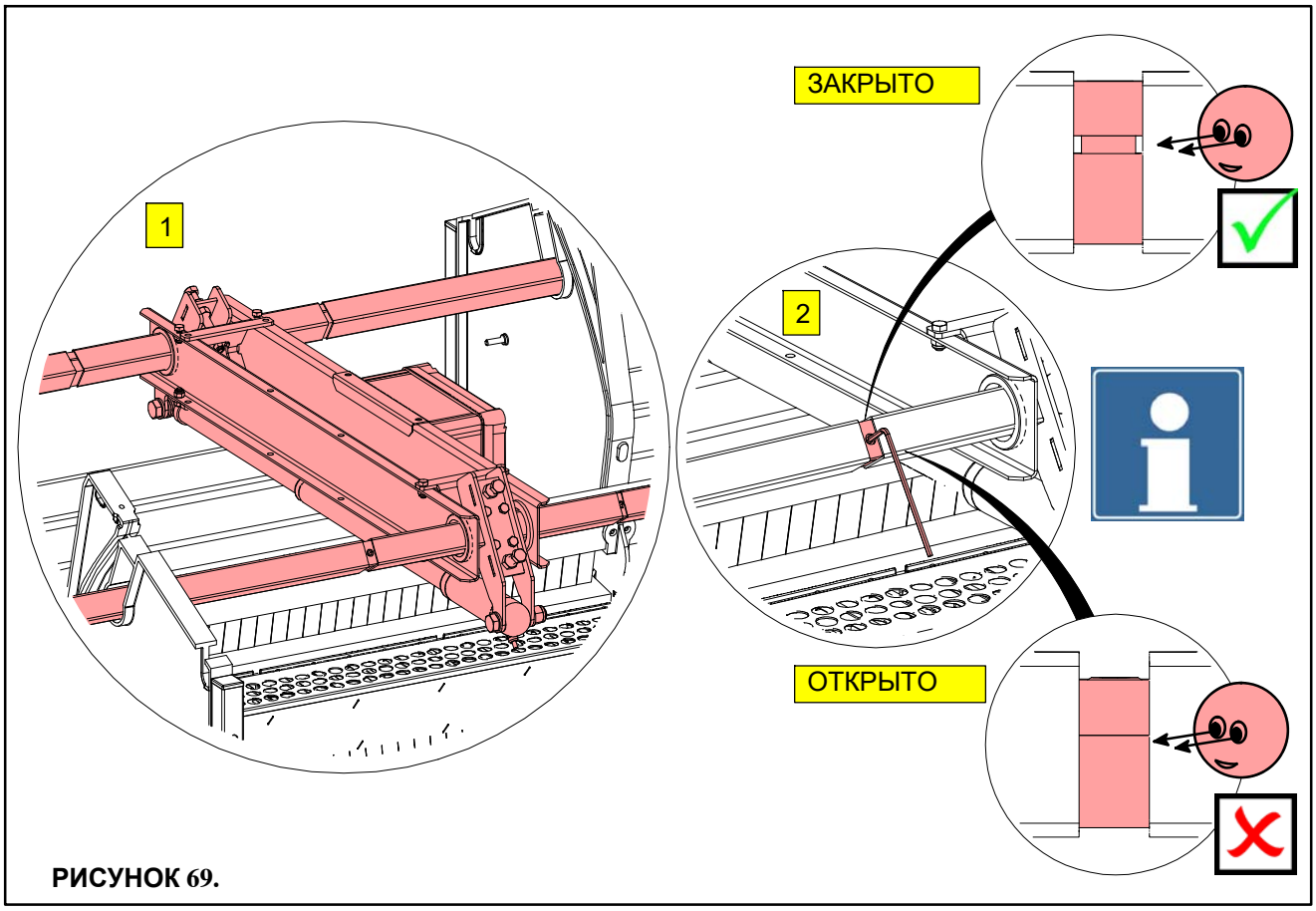

РИСУНОК 69.

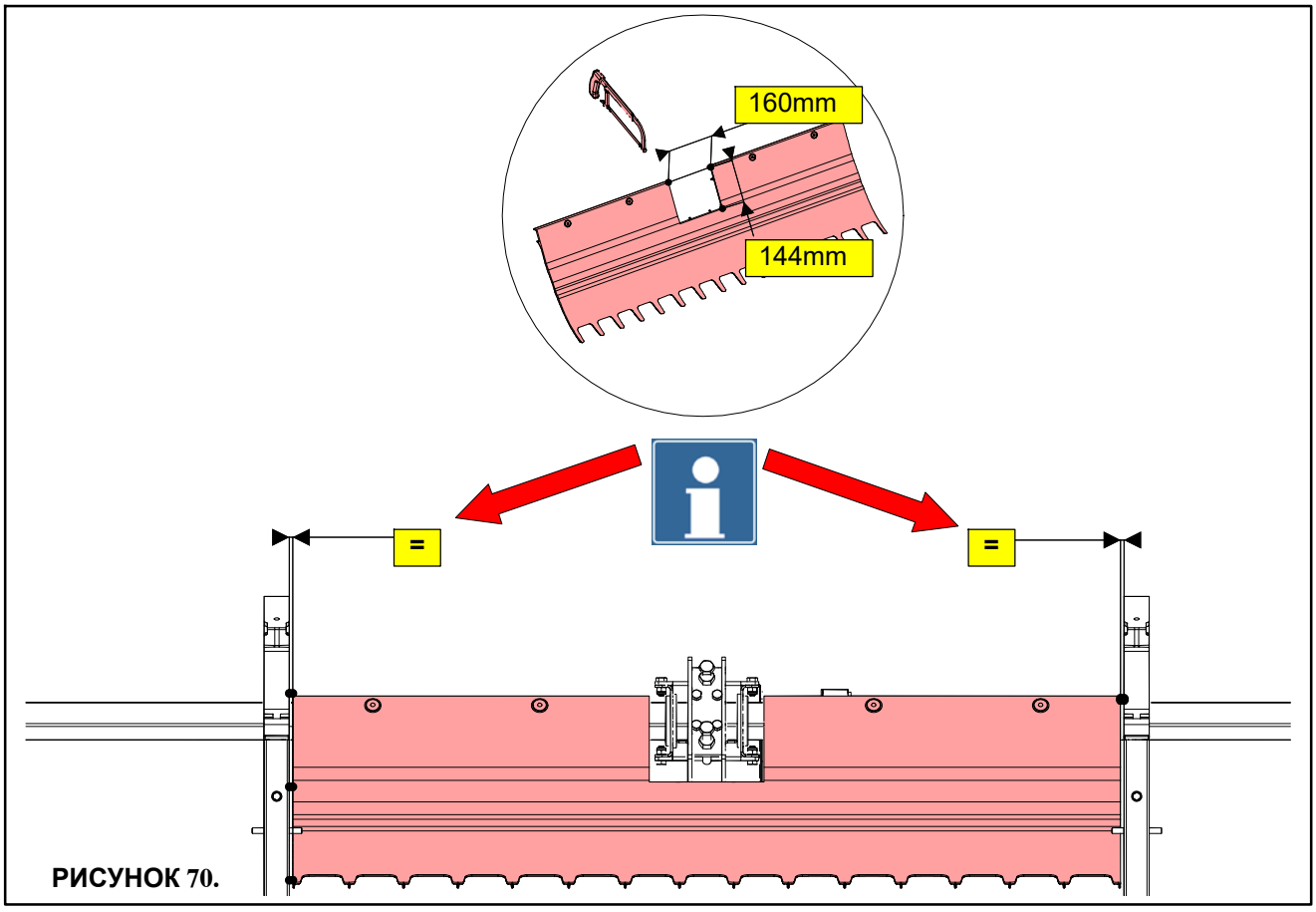

РИСУНОК 70.

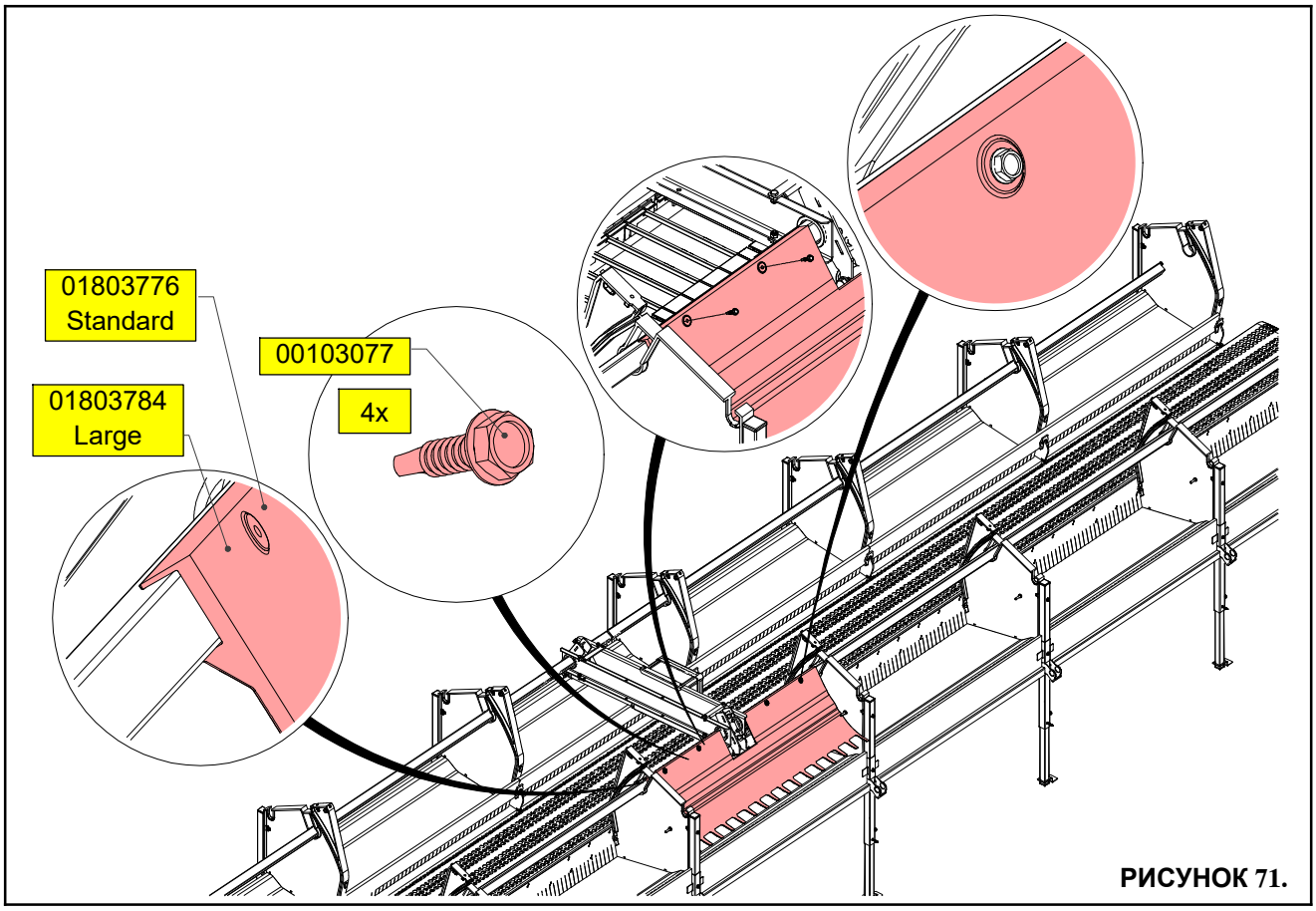

РИСУНОК 71.

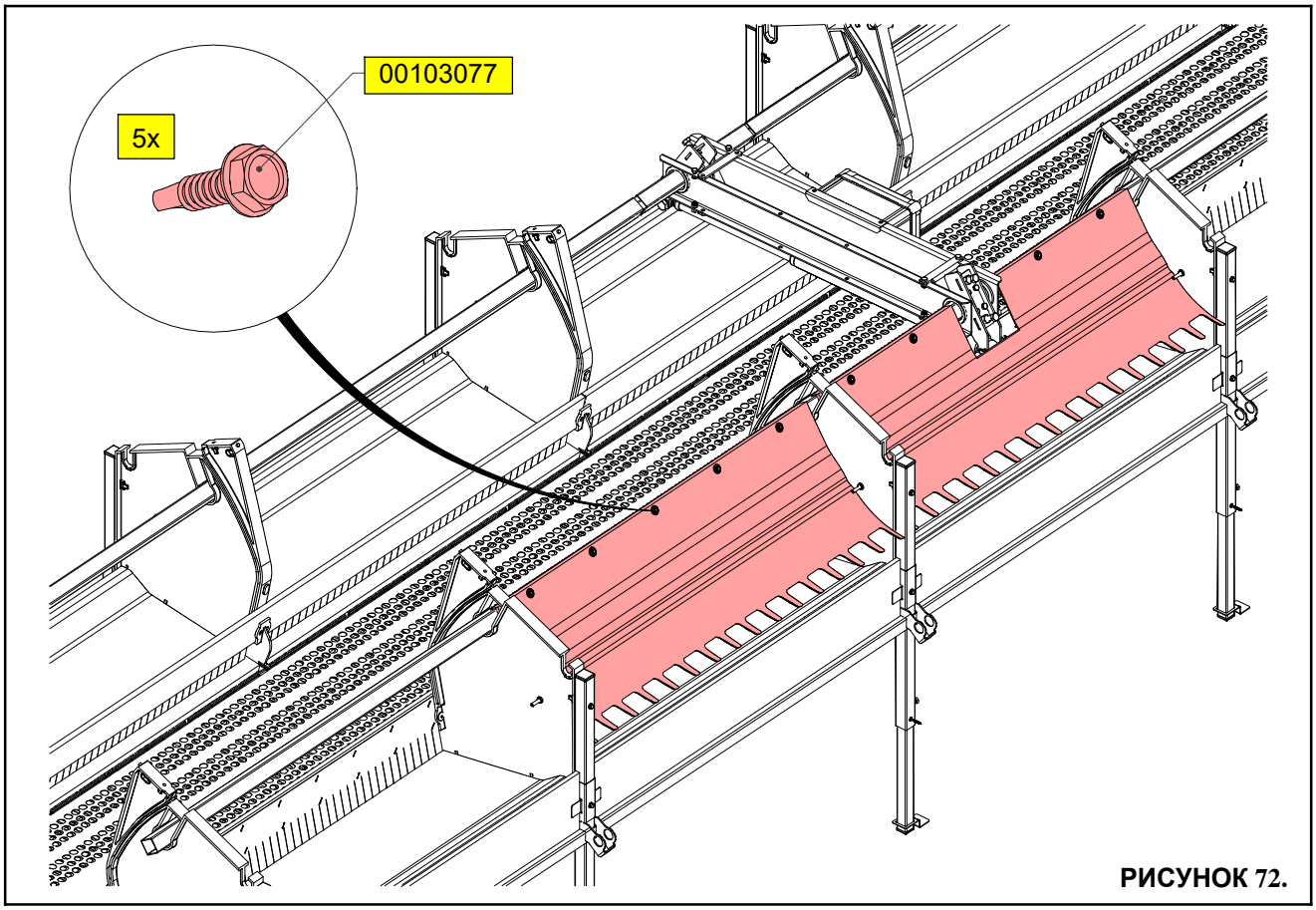

РИСУНОК 72.

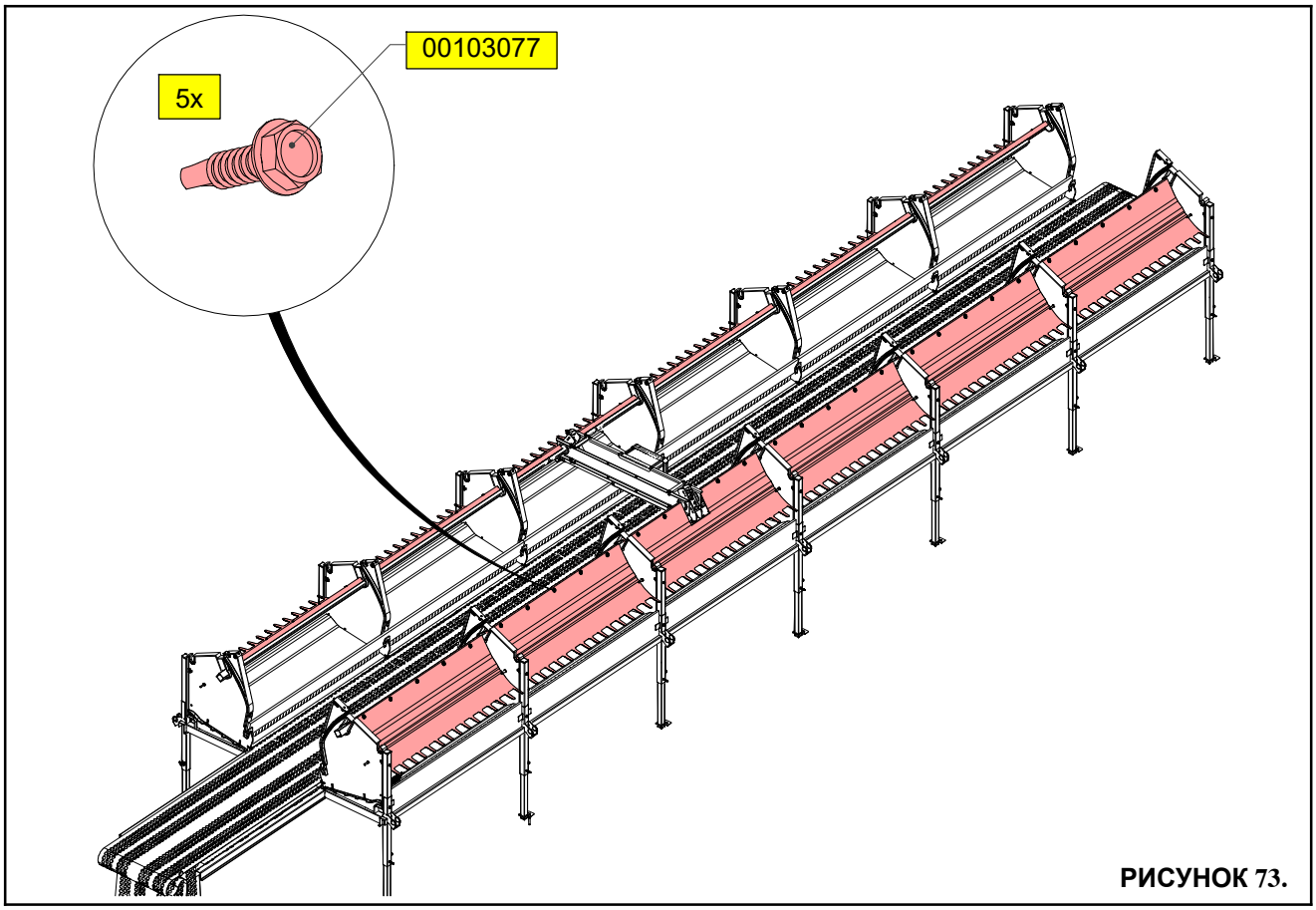

РИСУНОК 73.

СТАНОВИТЕ ПРИВОД НАКЛОННОГО ПОЛА - 01803432

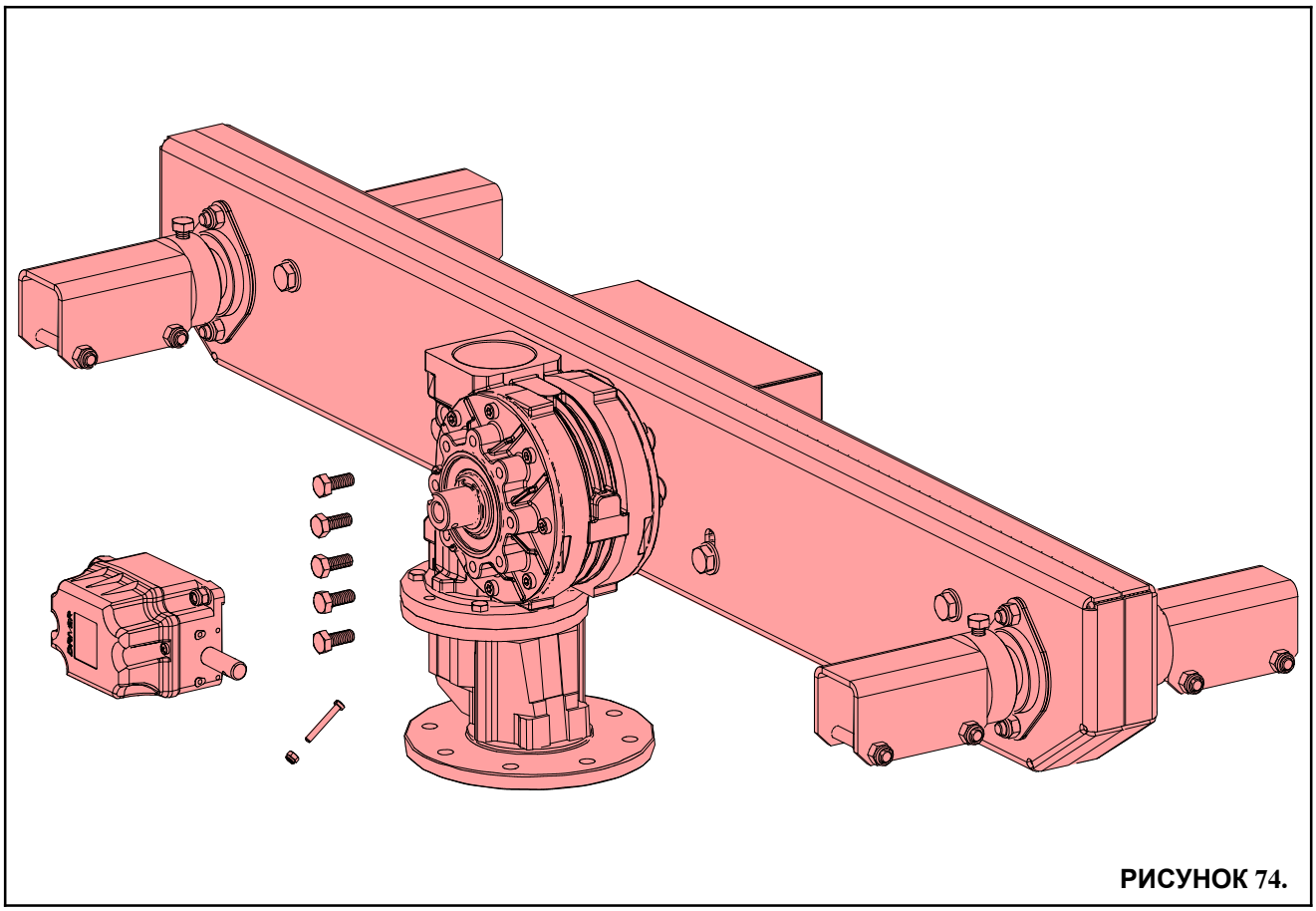

РИСУНОК 74.

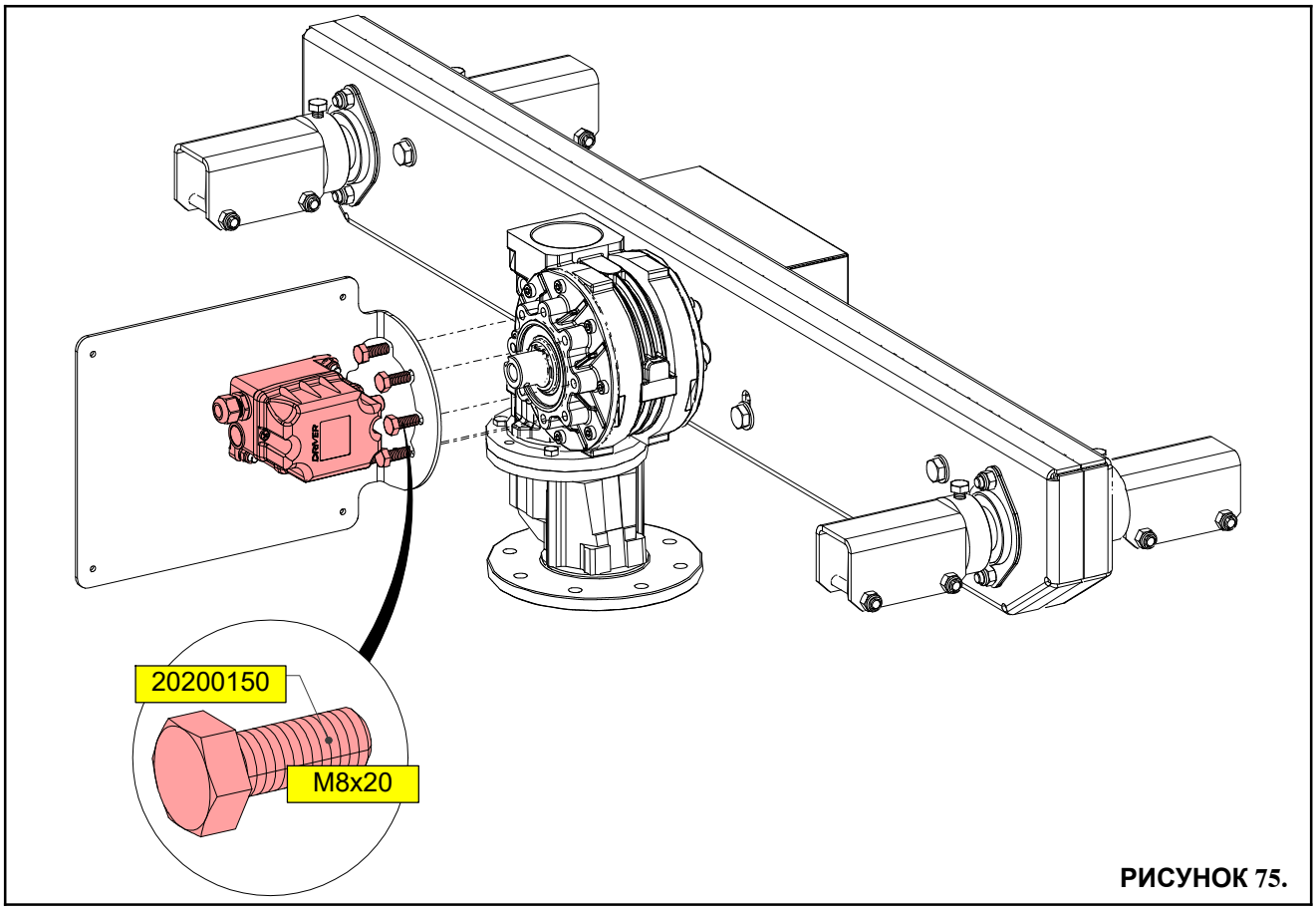

РИСУНОК 75.

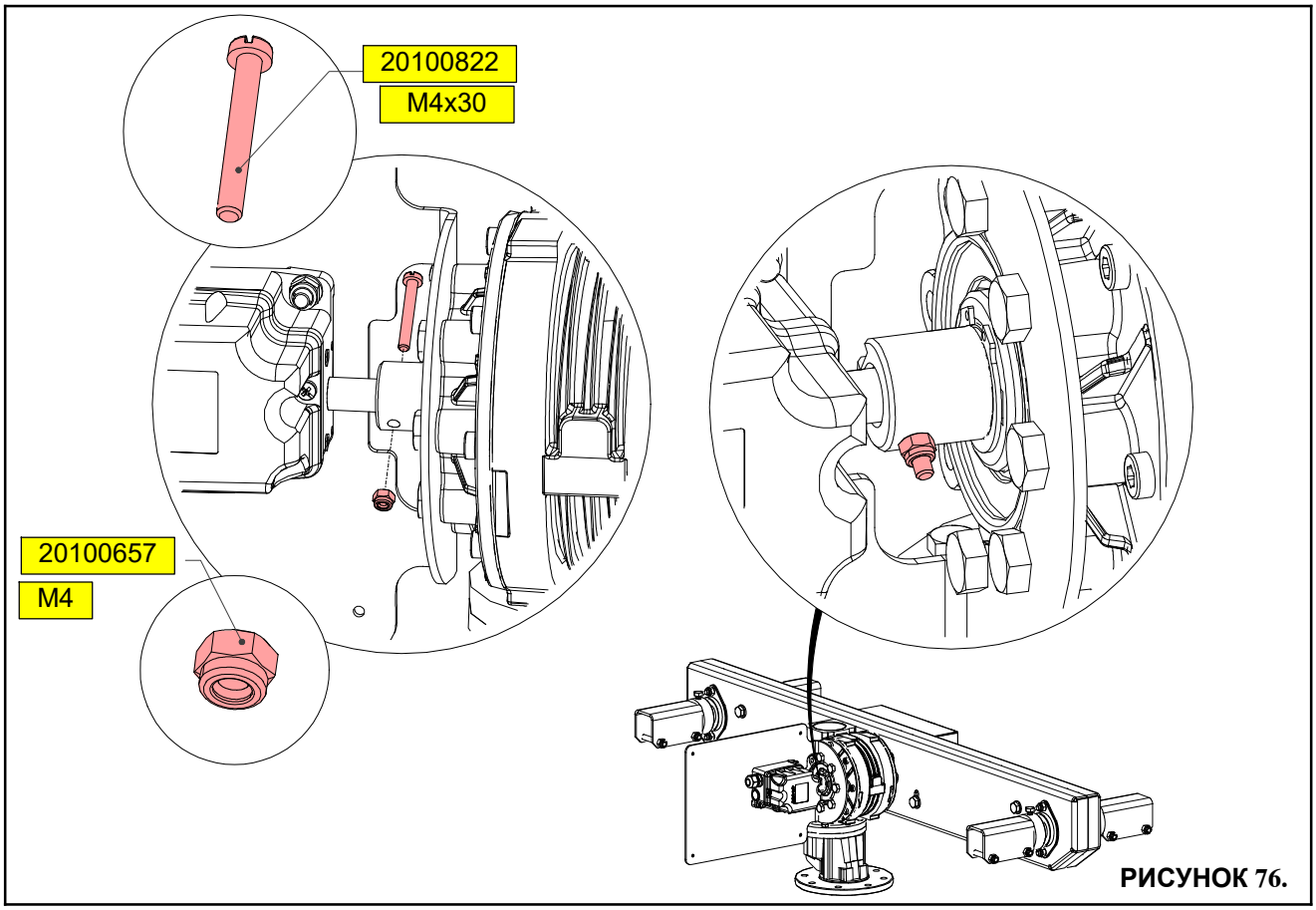

РИСУНОК 76.

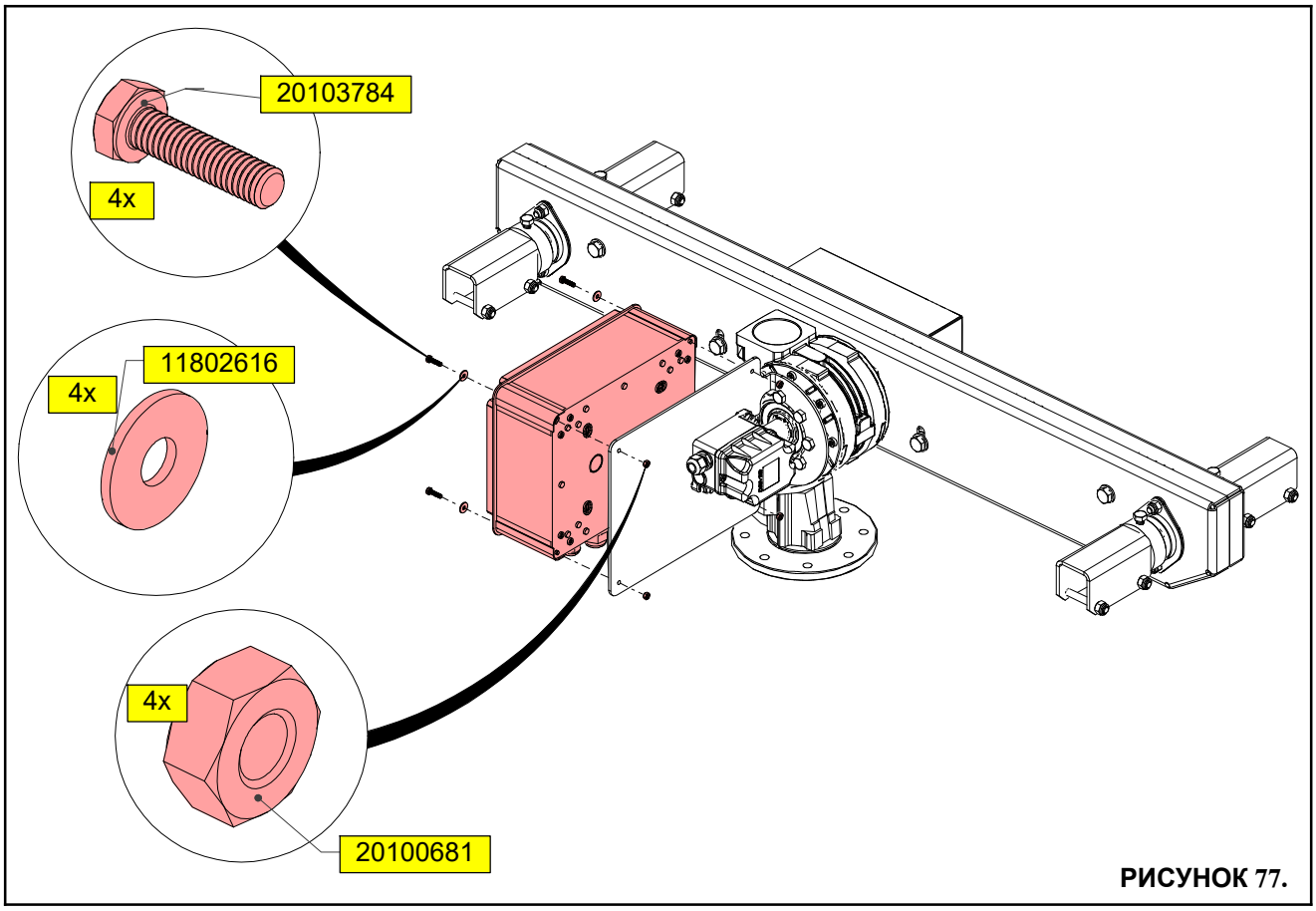

РИСУНОК 77.

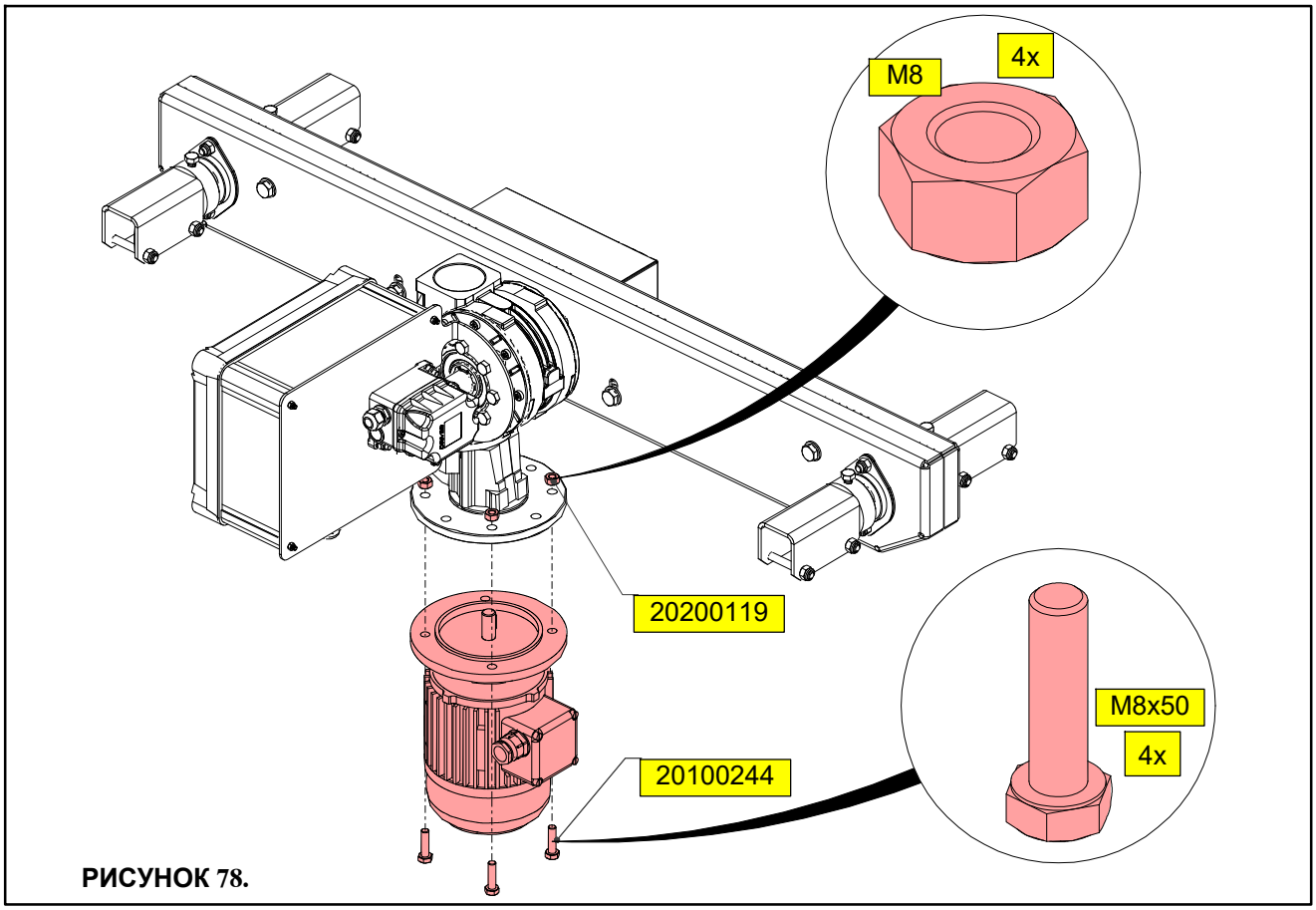

РИСУНОК 78.

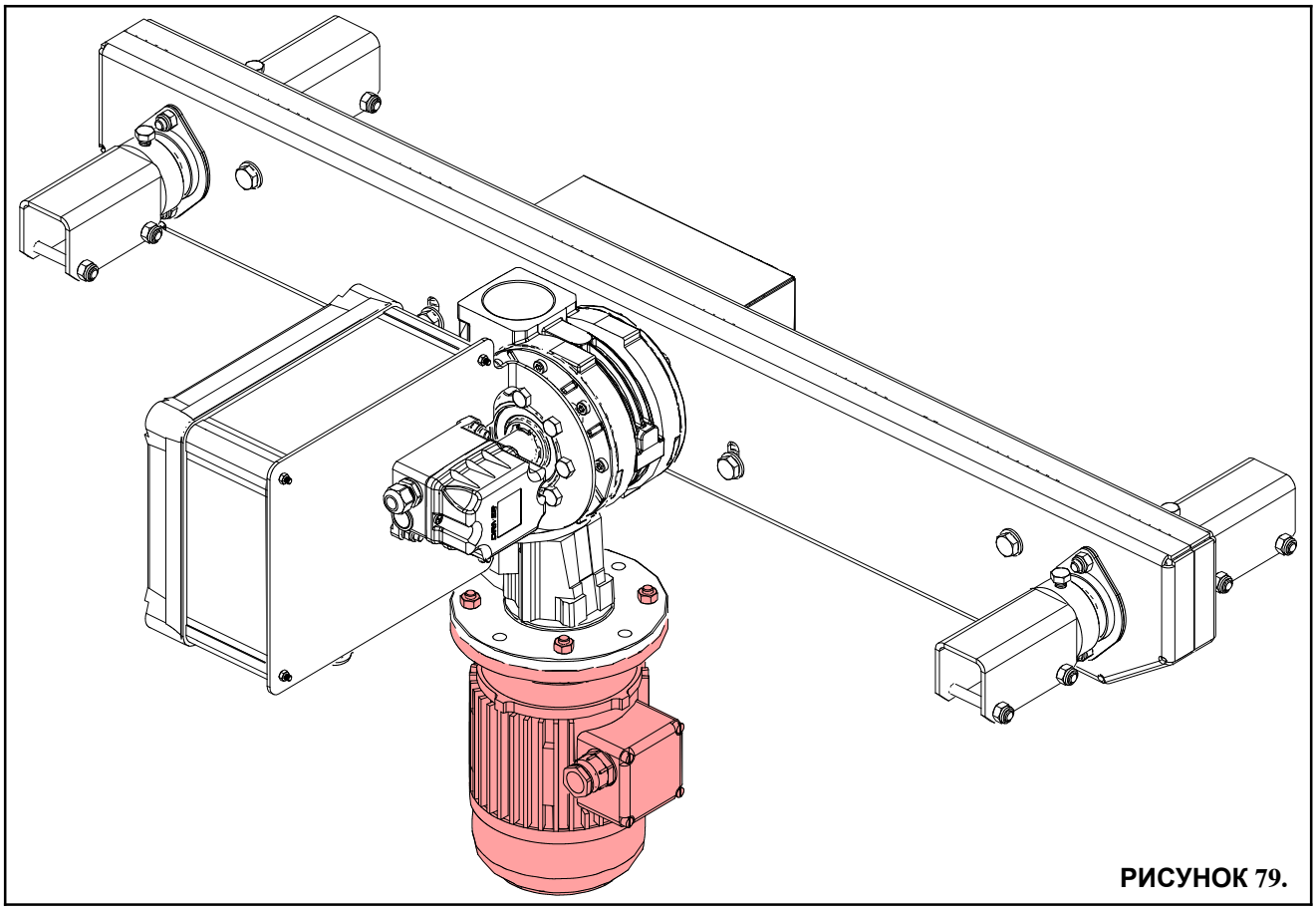

РИСУНОК 79.

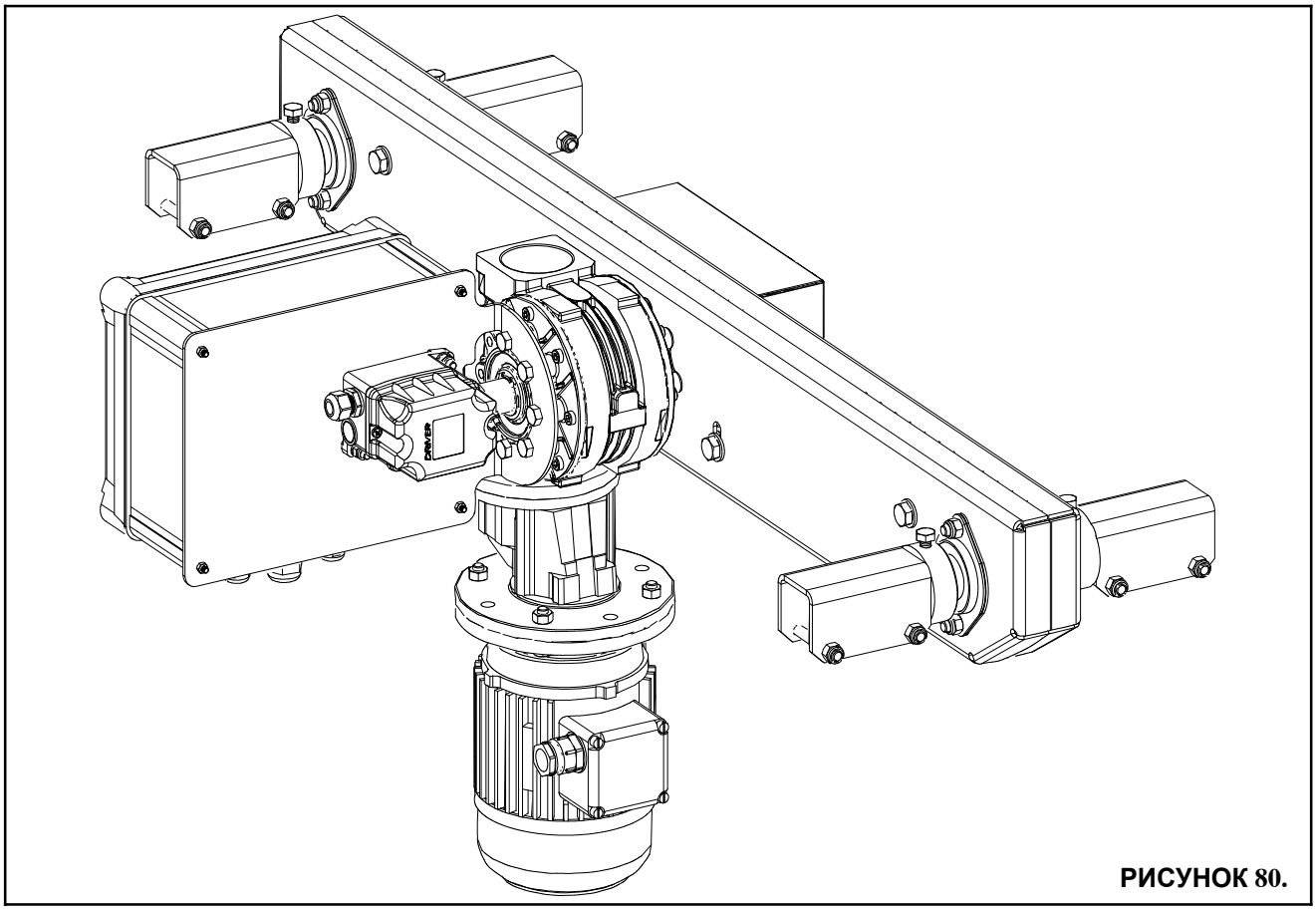

РИСУНОК 80.

СТАНОВИТЕ ПРИВОД НАКЛОННОГО ПОЛА - 01803432

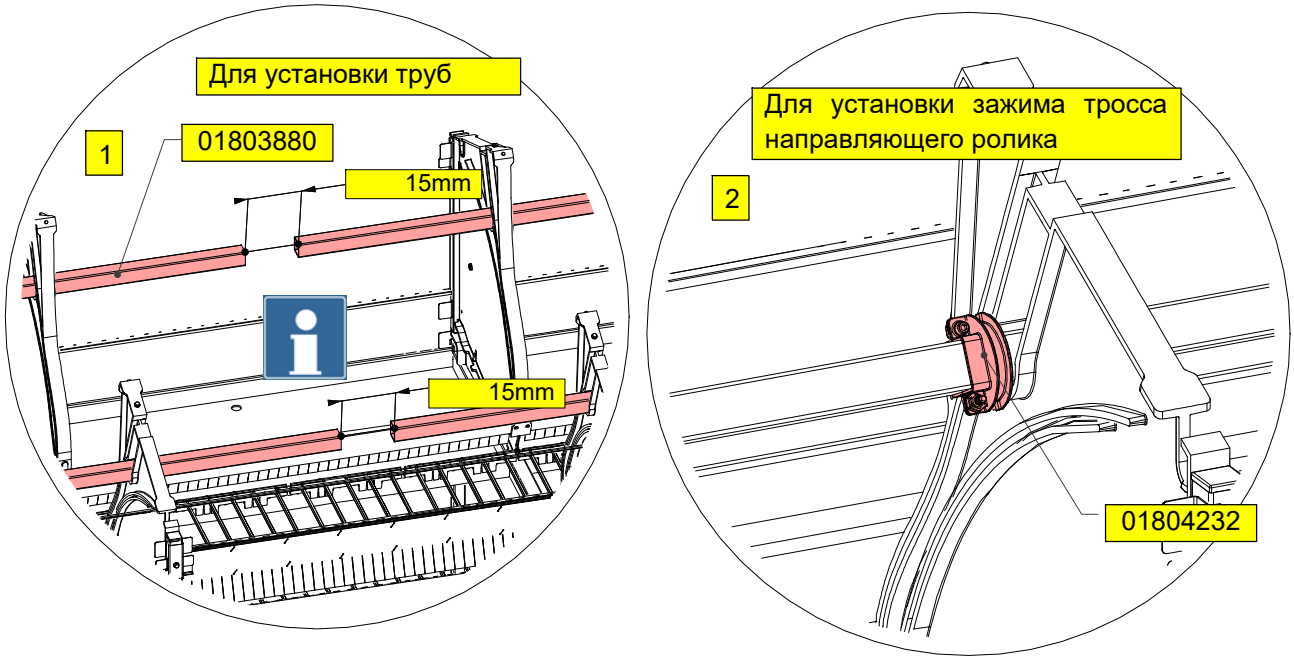

РИСУНОК 81.

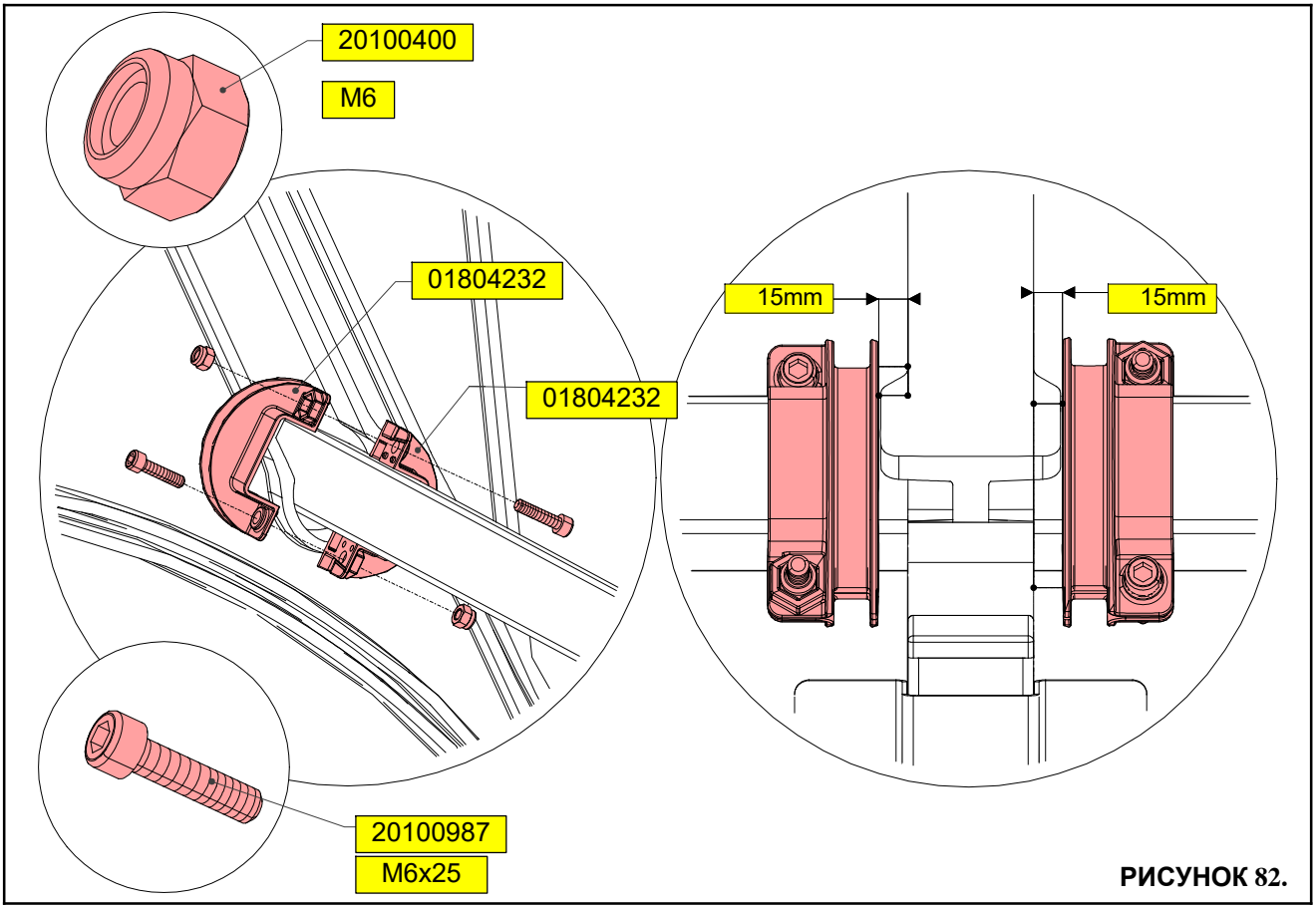

РИСУНОК 82.

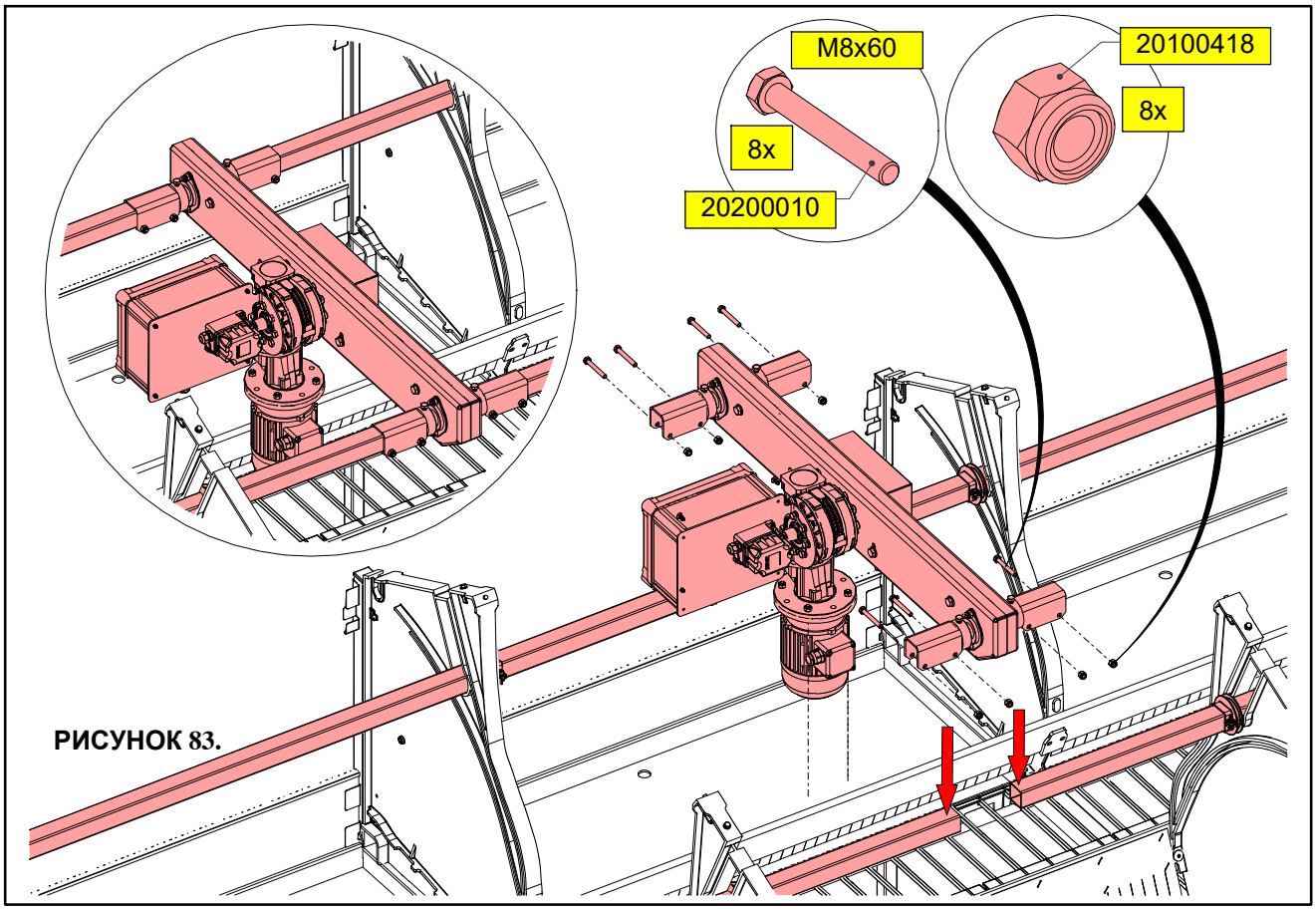

РИСУНОК 83.

ВЕРХНЯЯ СОЕДИНИТЕЛЬНАЯ ДОСКА В СБОРЕ

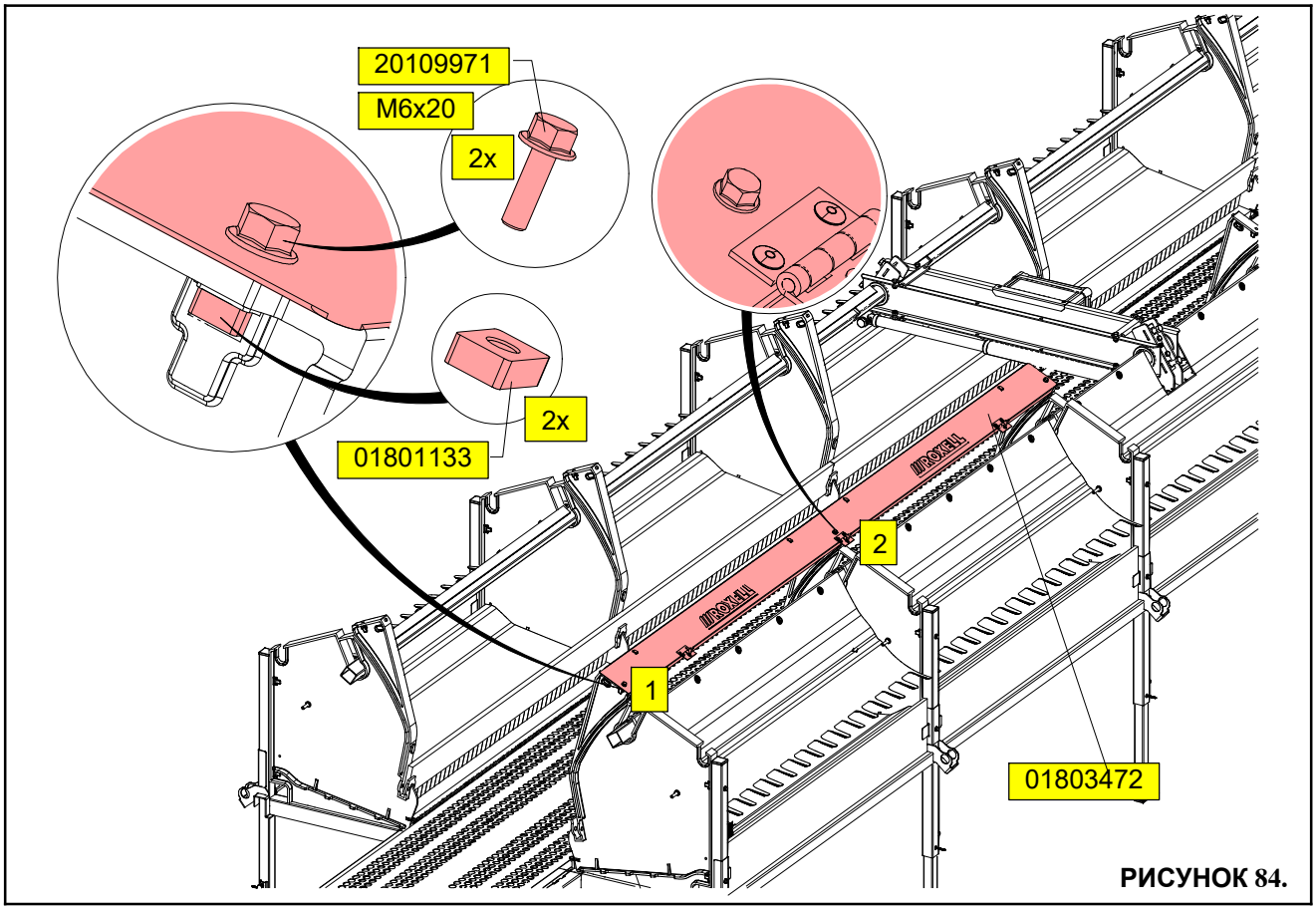

РИСУНОК 84.

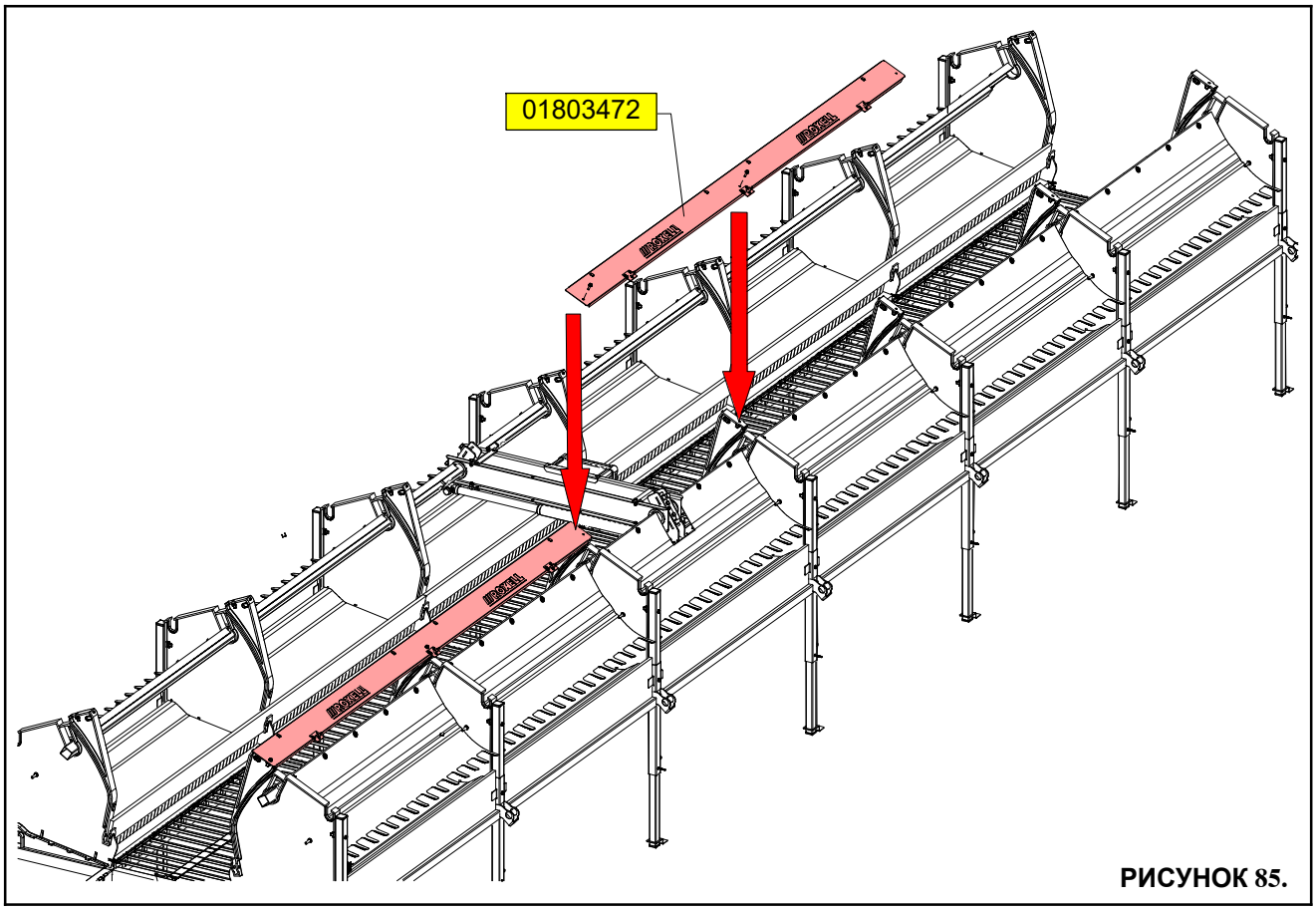

РИСУНОК 85.

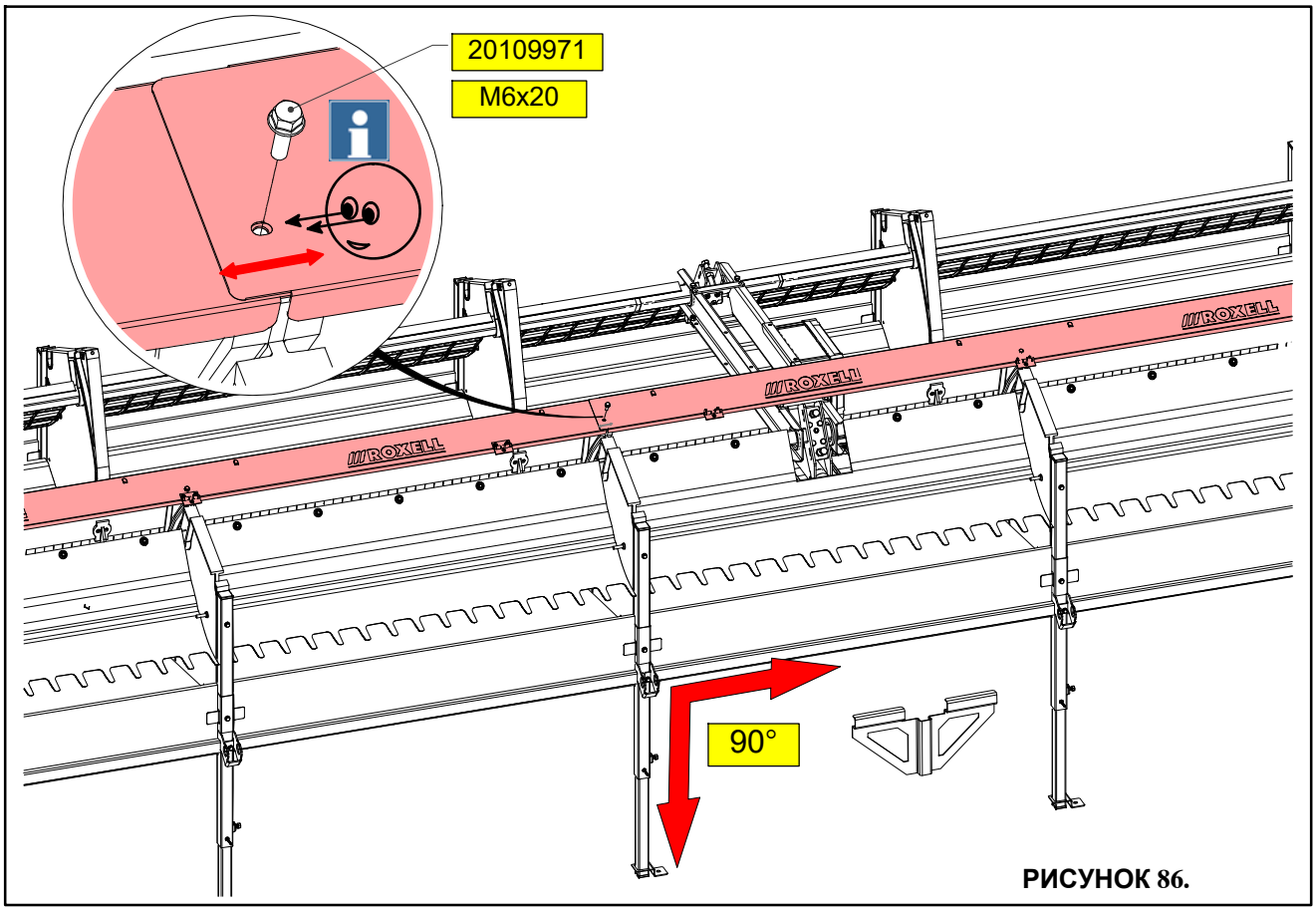

РИСУНОК 86.

УСТАНОВИТЕ ЗАДНИЕ СТЕНКИ

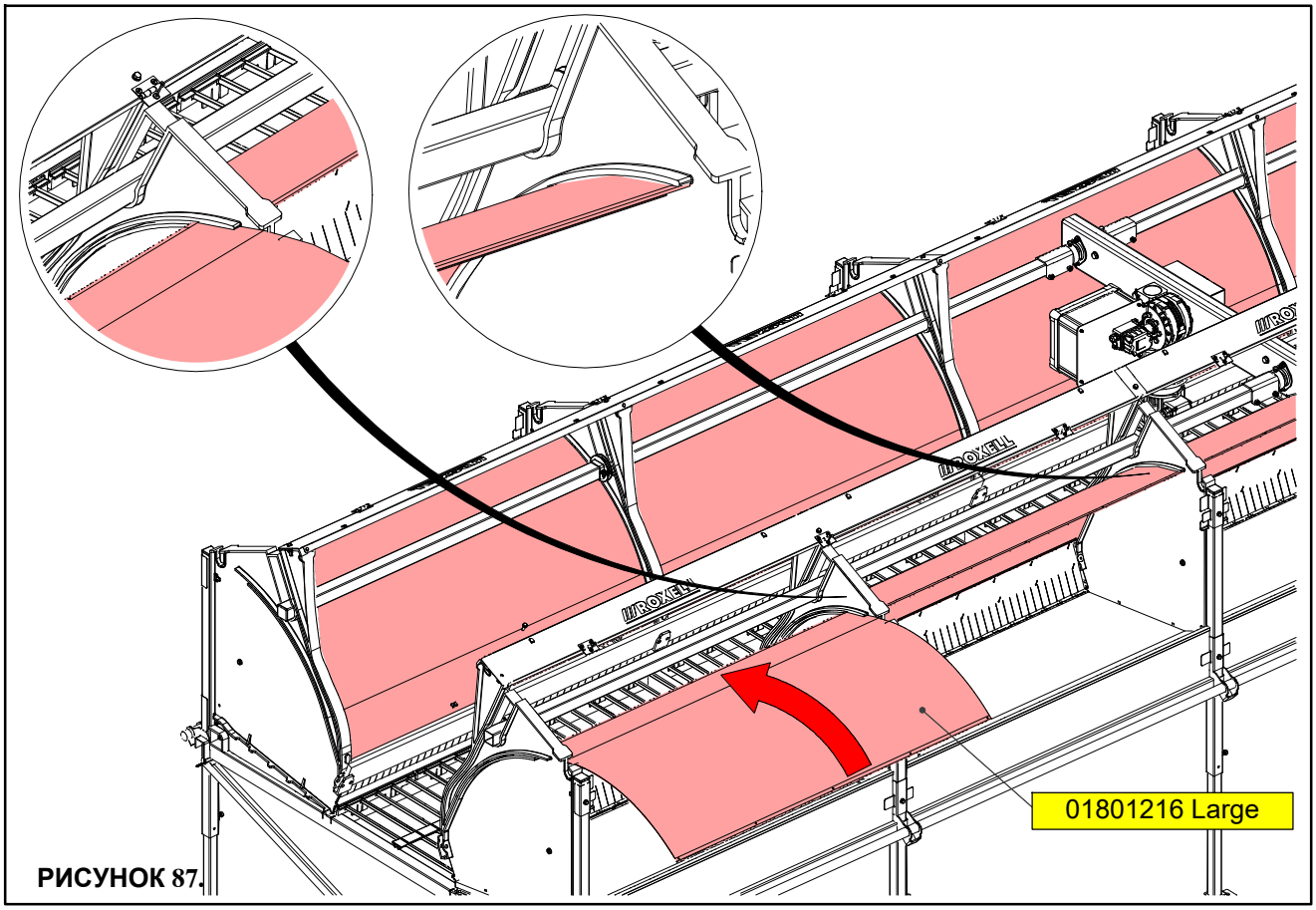

РИСУНОК 87.

РАЗМЕСТИТЕ ЗАДНЯЯ СТЕНКА НАКЛОННЫЙ ПОЛ

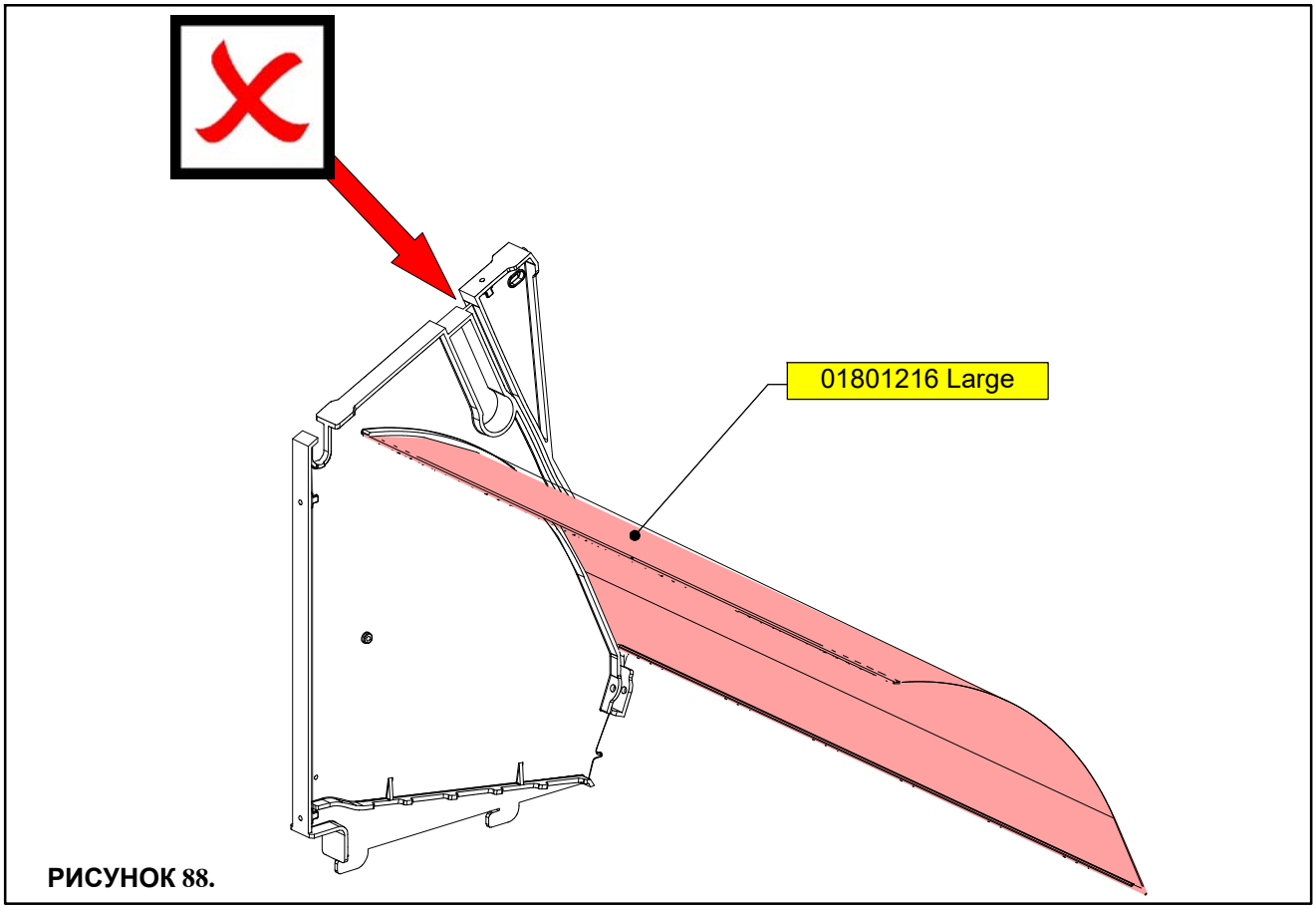

РИСУНОК 88.

РАЗМЕСТИТЕ ЗАДНЯЯ СТЕНКА -СДВИГАЮЩАЯСЯ ЧАСТЬ

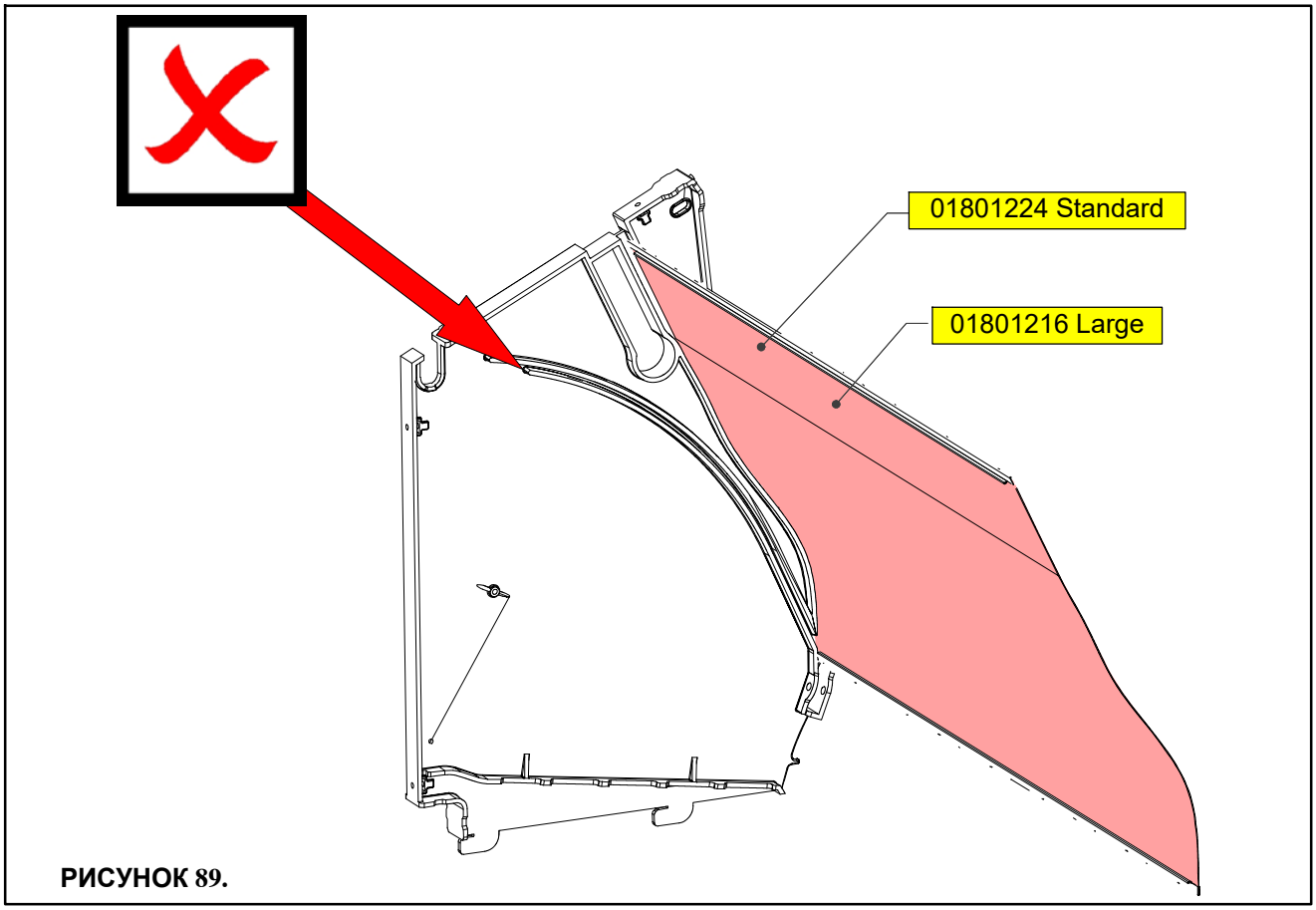

РИСУНОК 89.

ТРОС НАКЛОННОГО ПОЛА

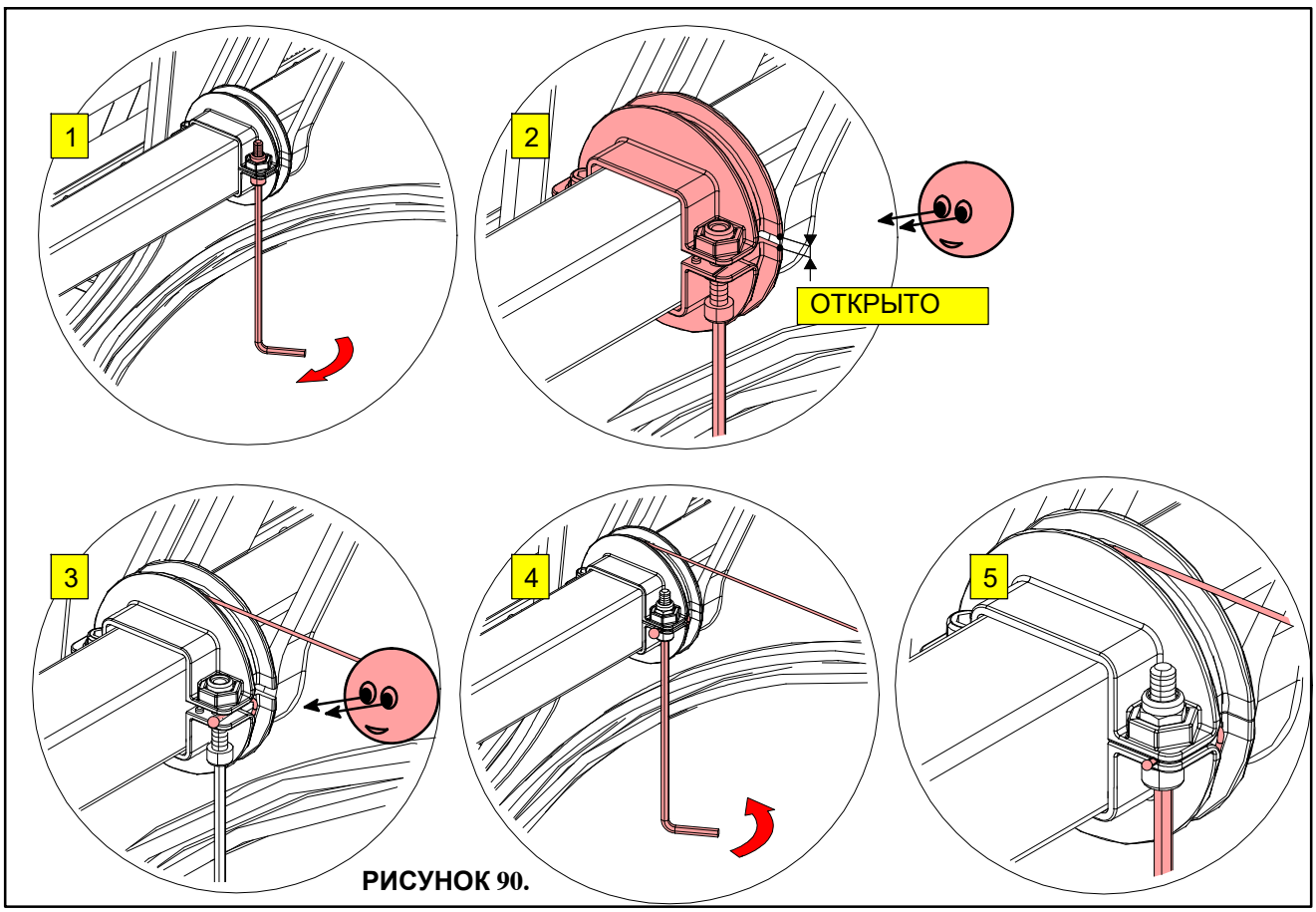

РИСУНОК 90.

РАЗМЕСТИТЕ ТРУБУ ДЛЯ ПРОВЕРКИ СОСТОЯНИЯ

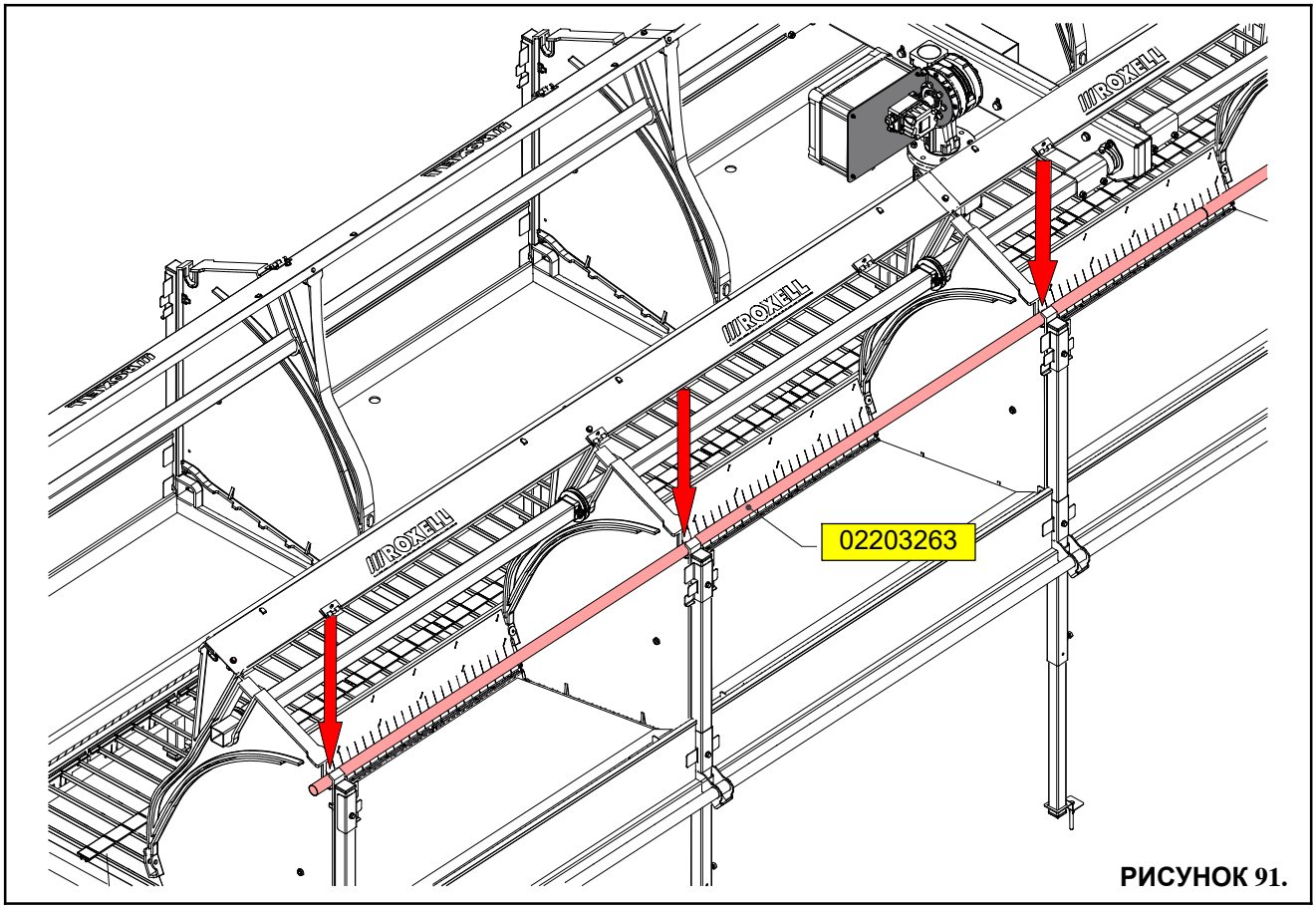

РИСУНОК 91.

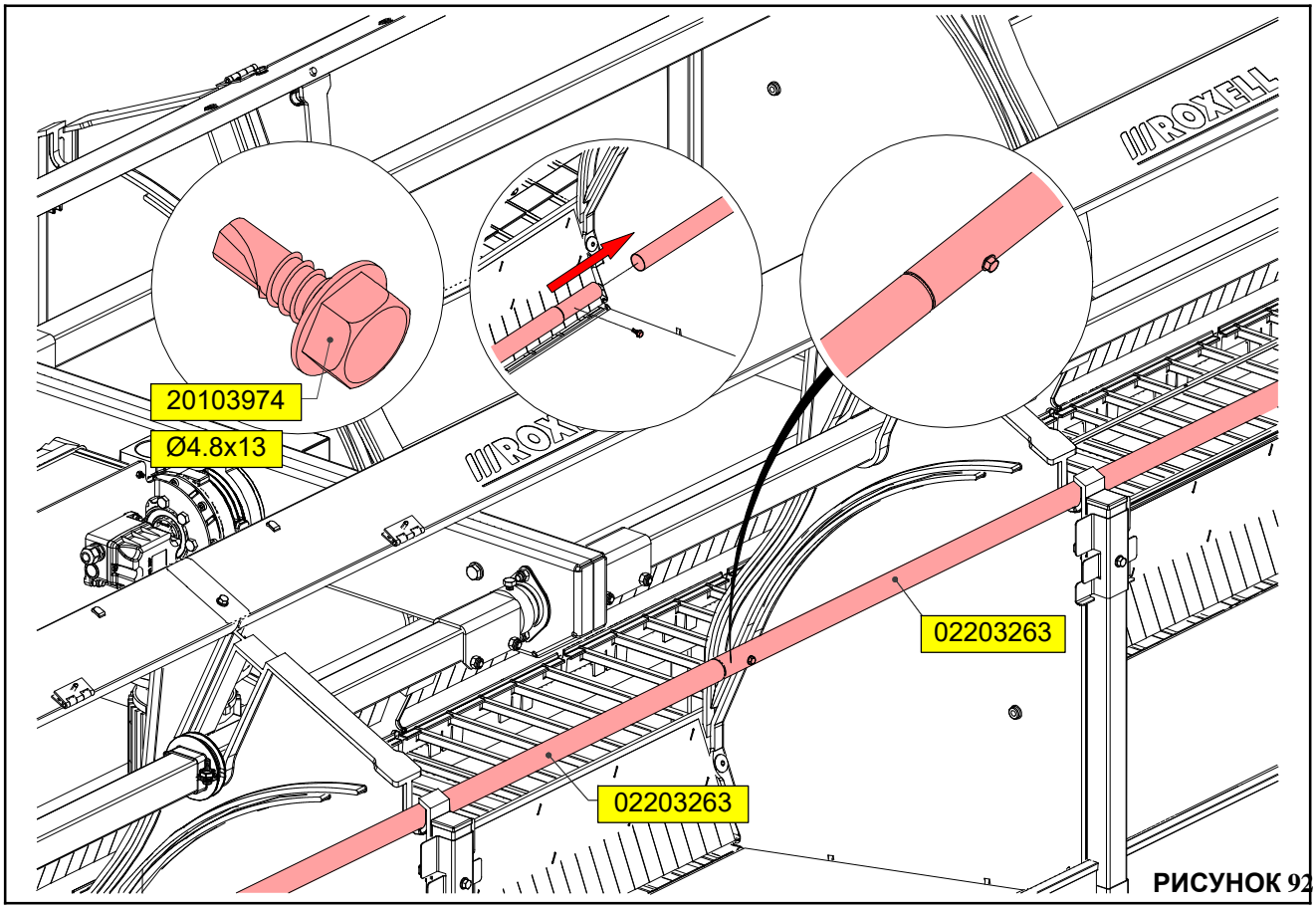

РИСУНОК 92

УСТАНОВИТЕ НАПРАВЛЯЮЩИЙ ВАЛИК ДЛЯ ПРОВОД

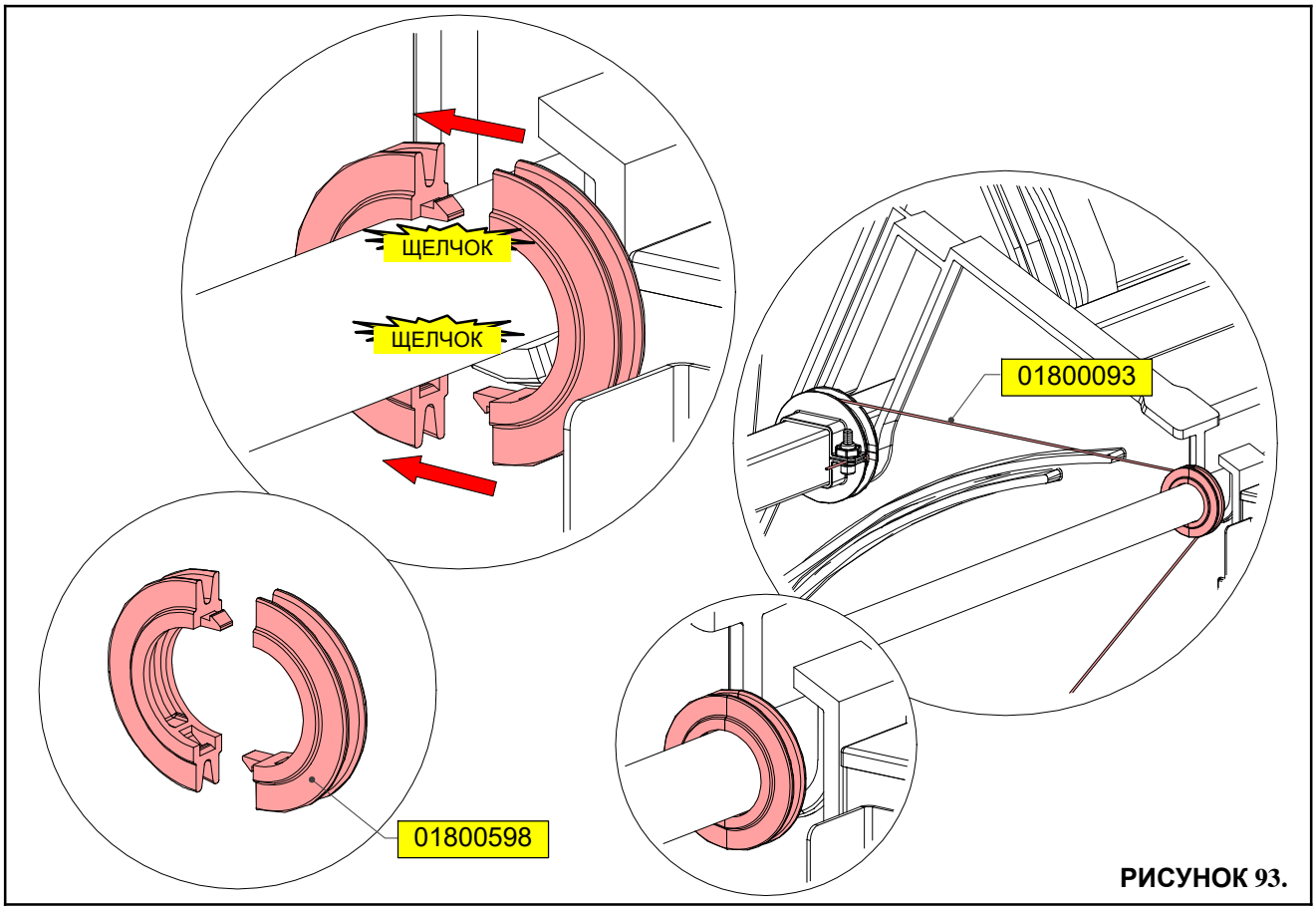

РИСУНОК 93.

ЗАКРЕПИТЕ ПРОВОЛОЧНУЮ СЕТКУ НА СТАЛЬНОМ КАБЕЛЕ

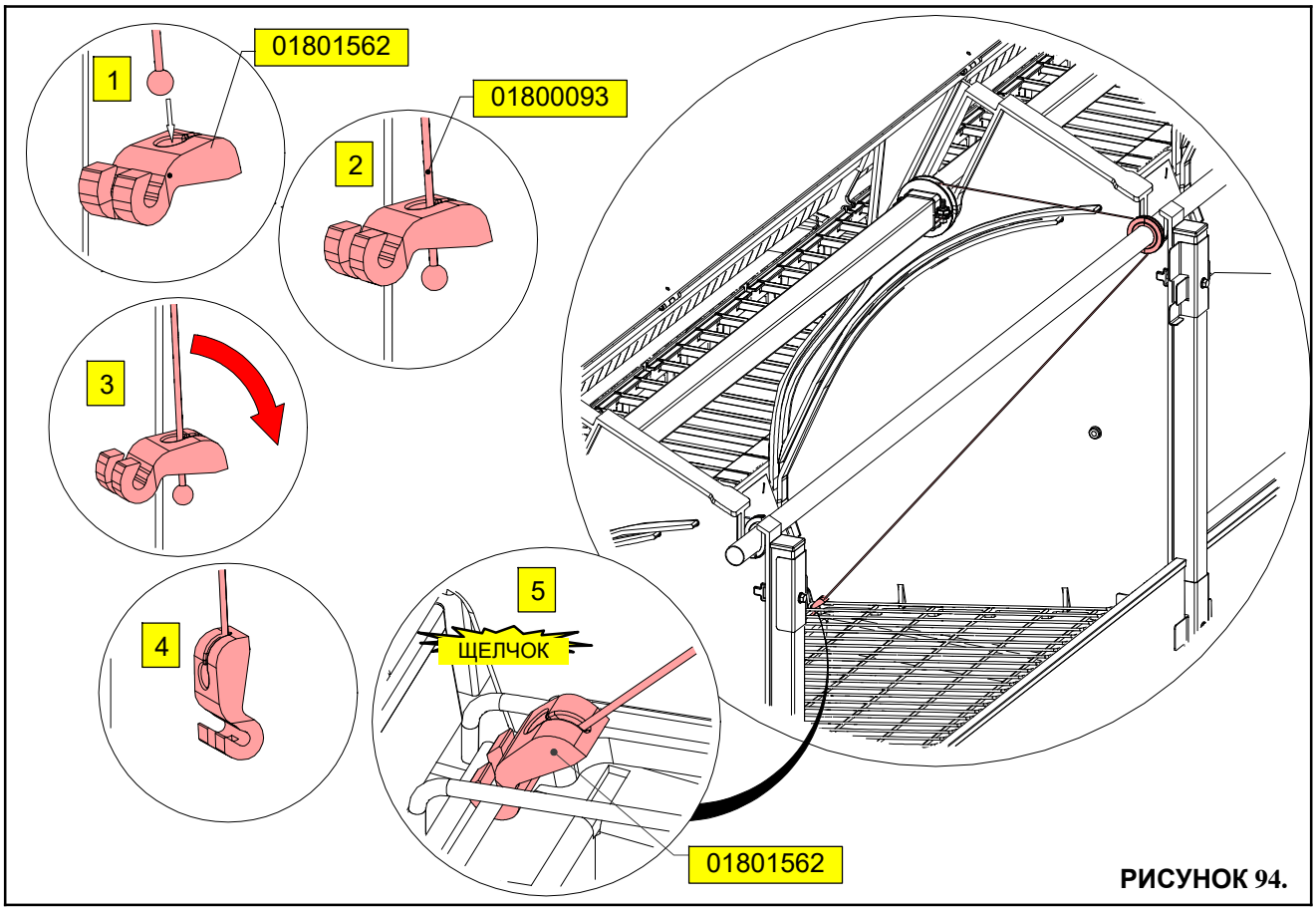

РИСУНОК 94.

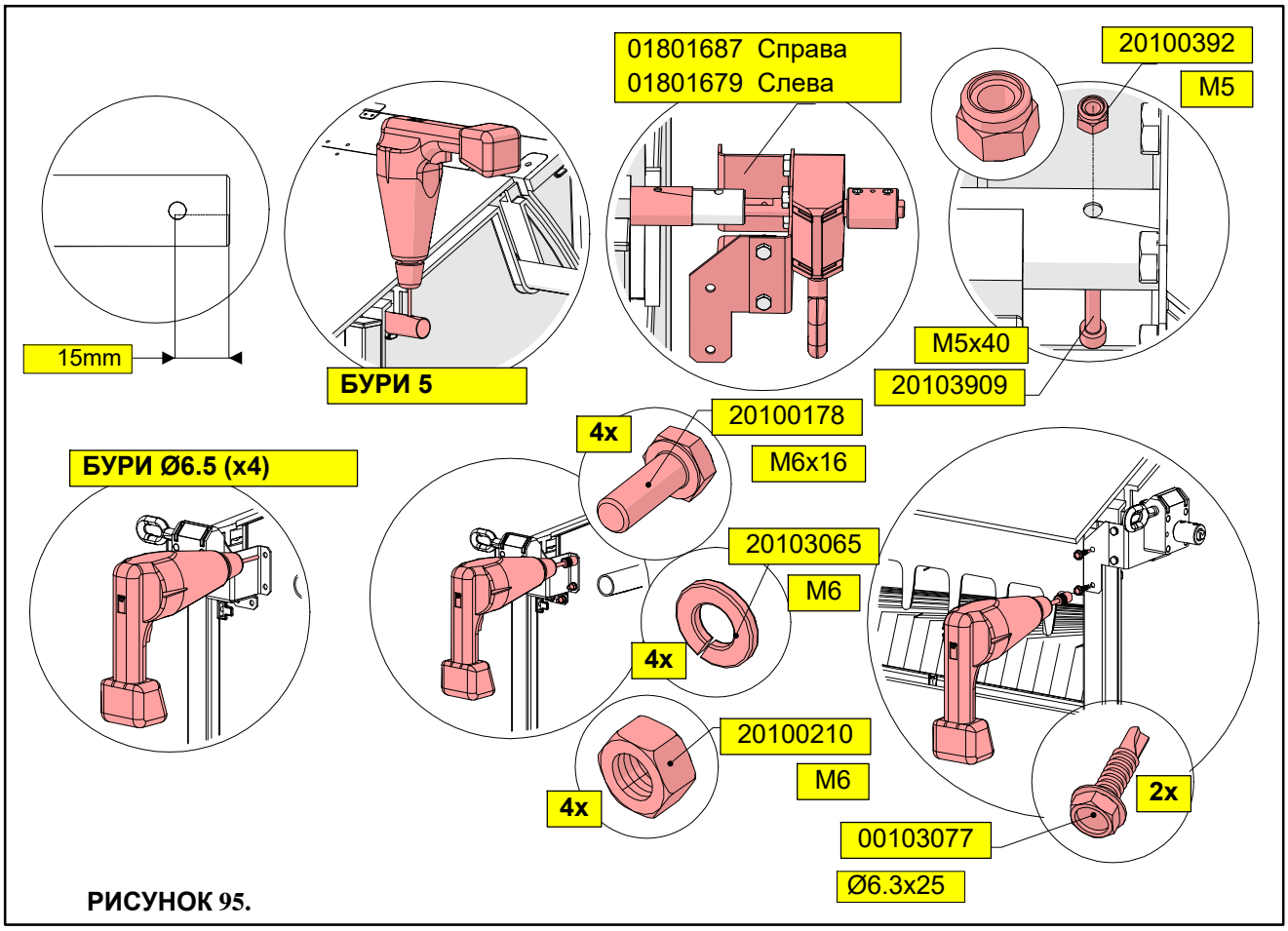

РИСУНОК 95.

УСТАНОВИТЕ ШТОРКИ ЛЕБЕДКИ НА СТЕНЕ

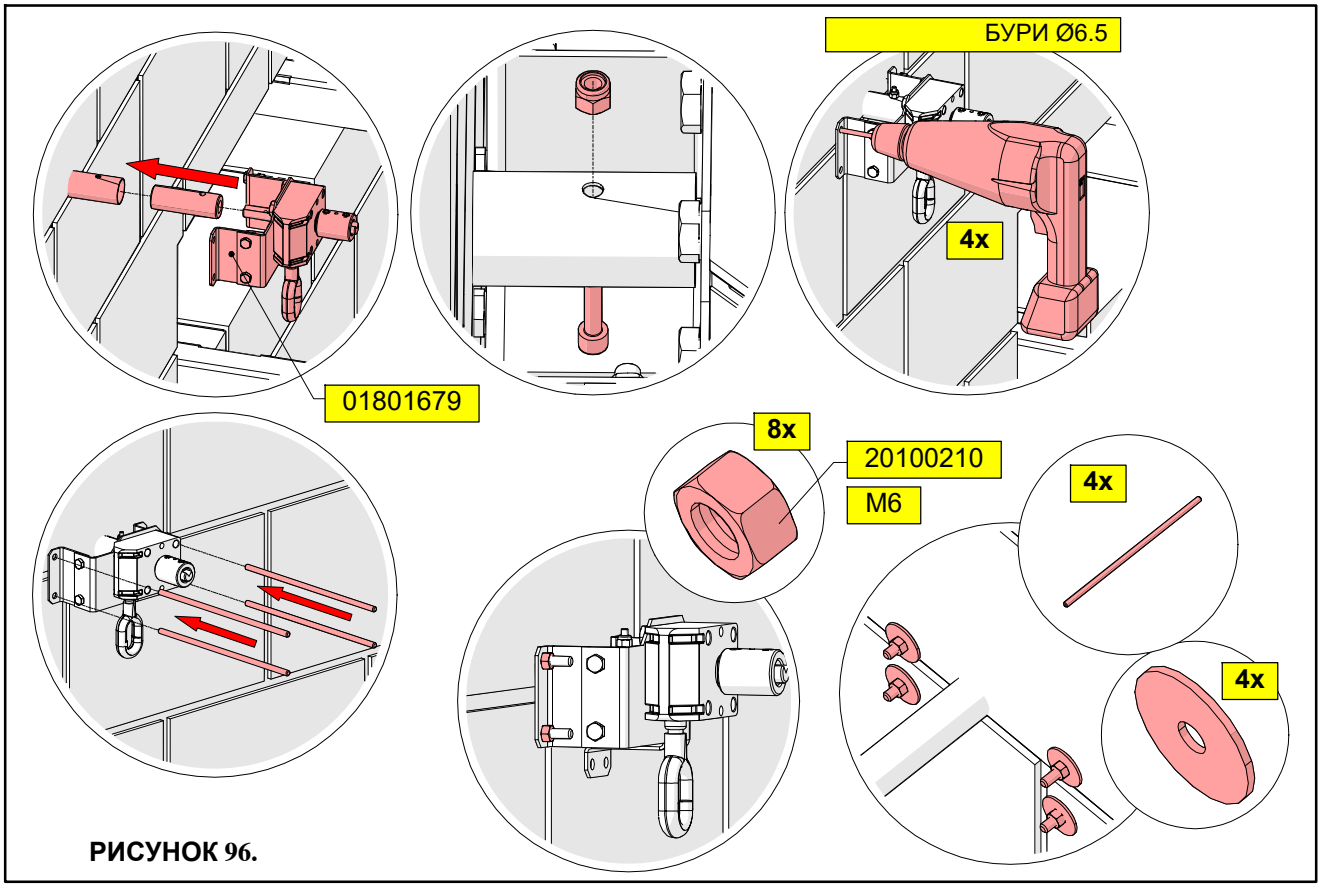

РИСУНОК 96.

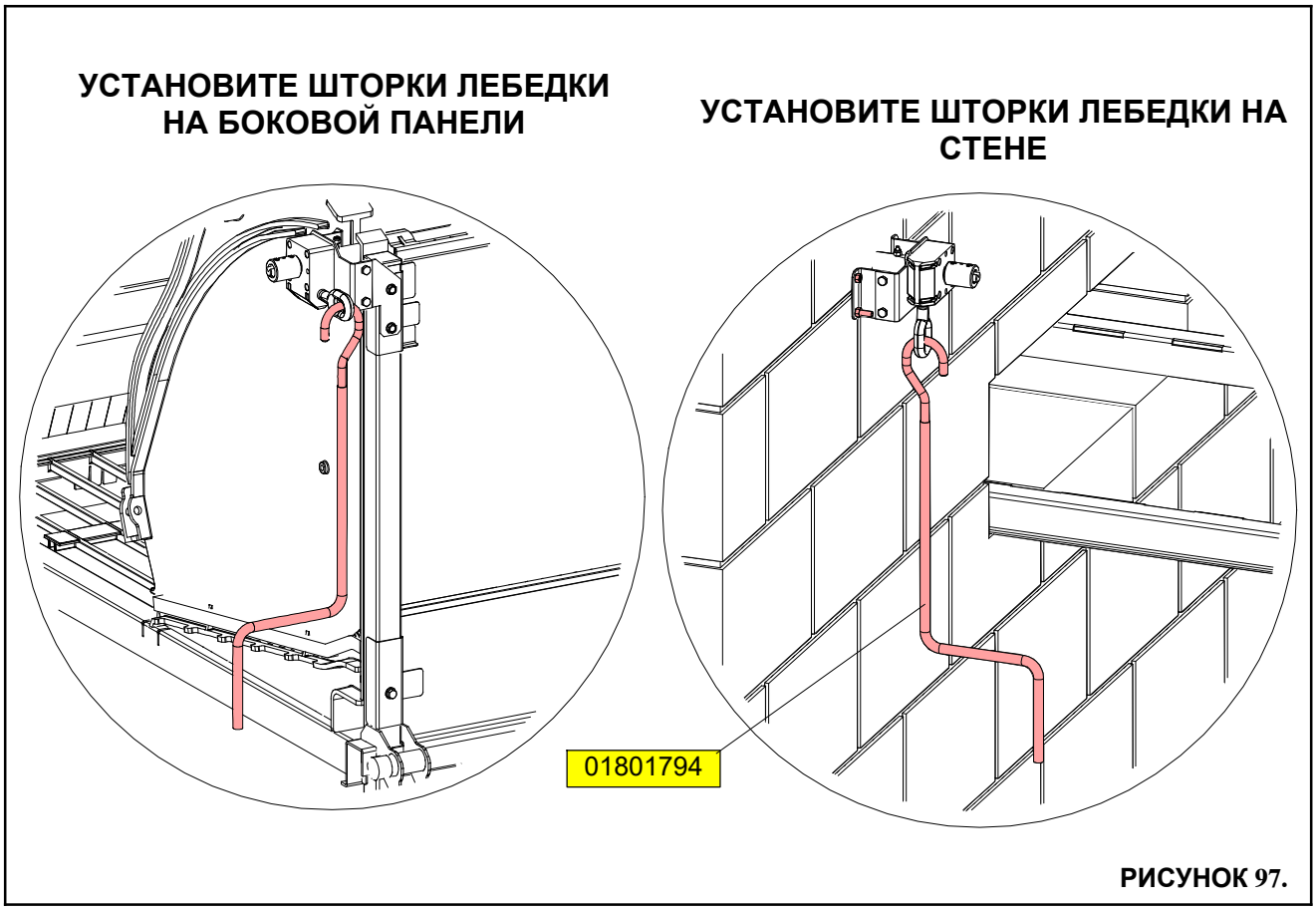

РИСУНОК 97.

ПРОВЕРКИ СОСТОЯНИЯ

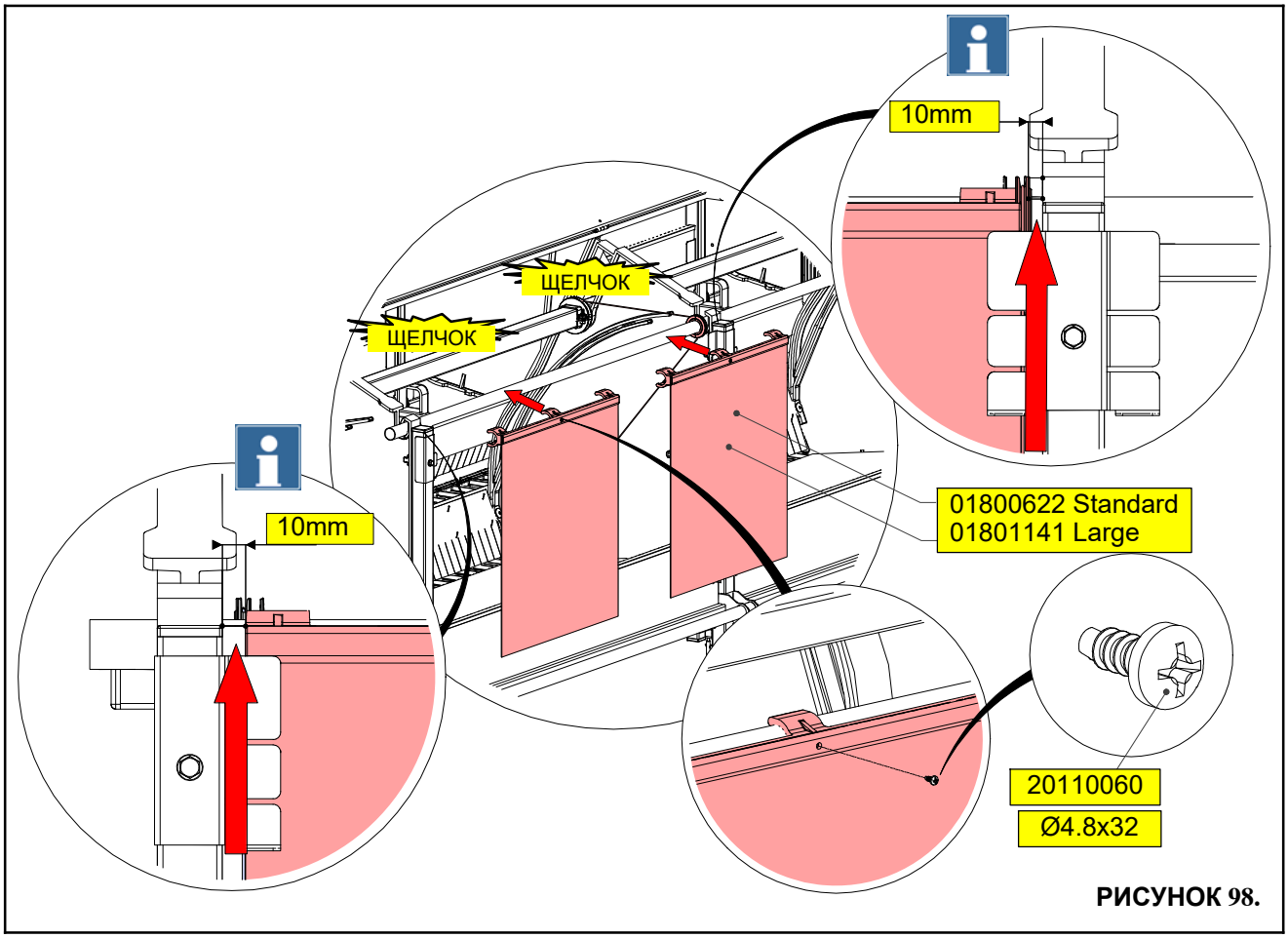

РИСУНОК 98.

УСТАНОВИТЕ МЕТАЛЛИЧЕСКУЮ КРЫШУ

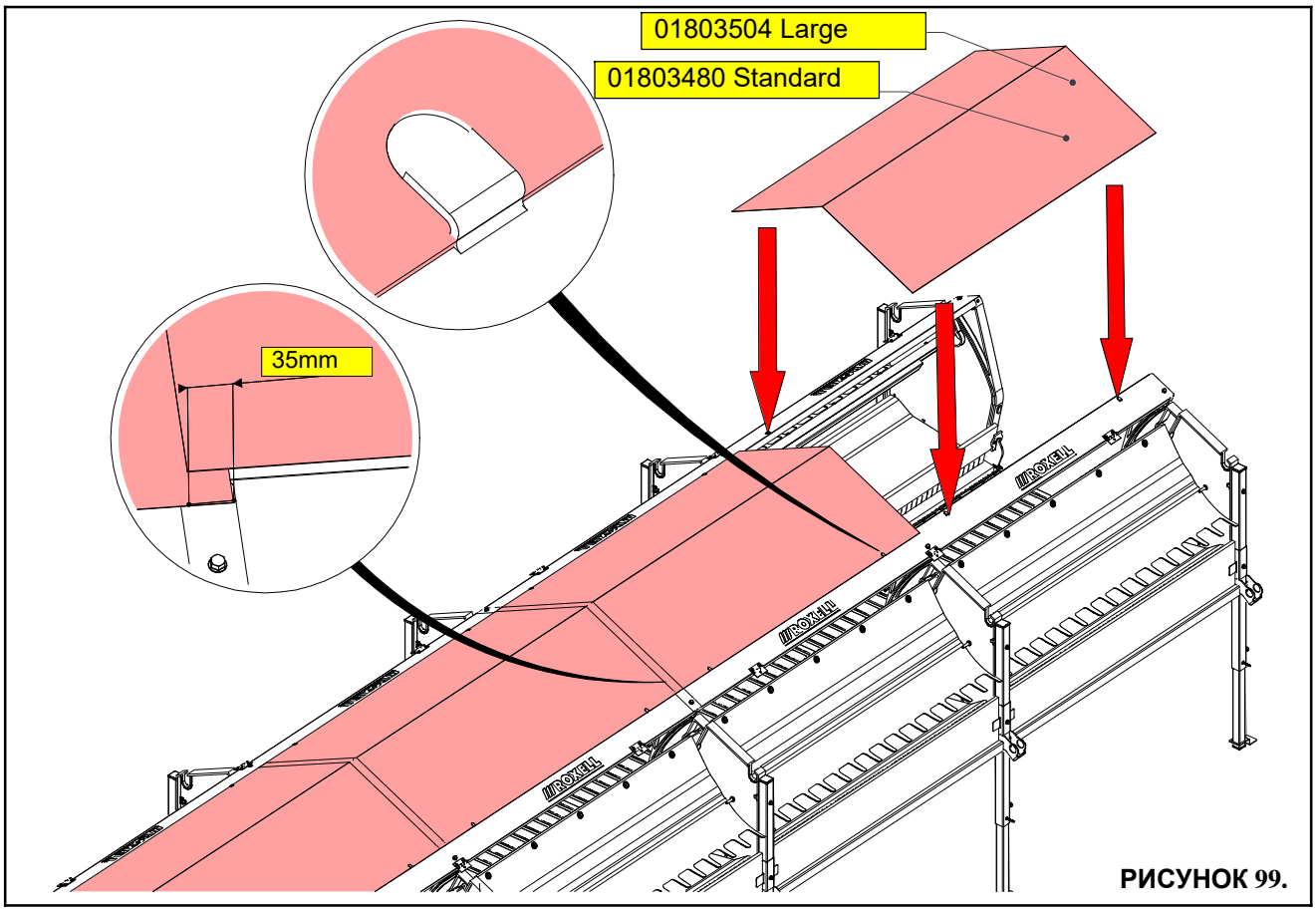

РИСУНОК 99.

КРЫША С АНТИНАСЕСТОМ

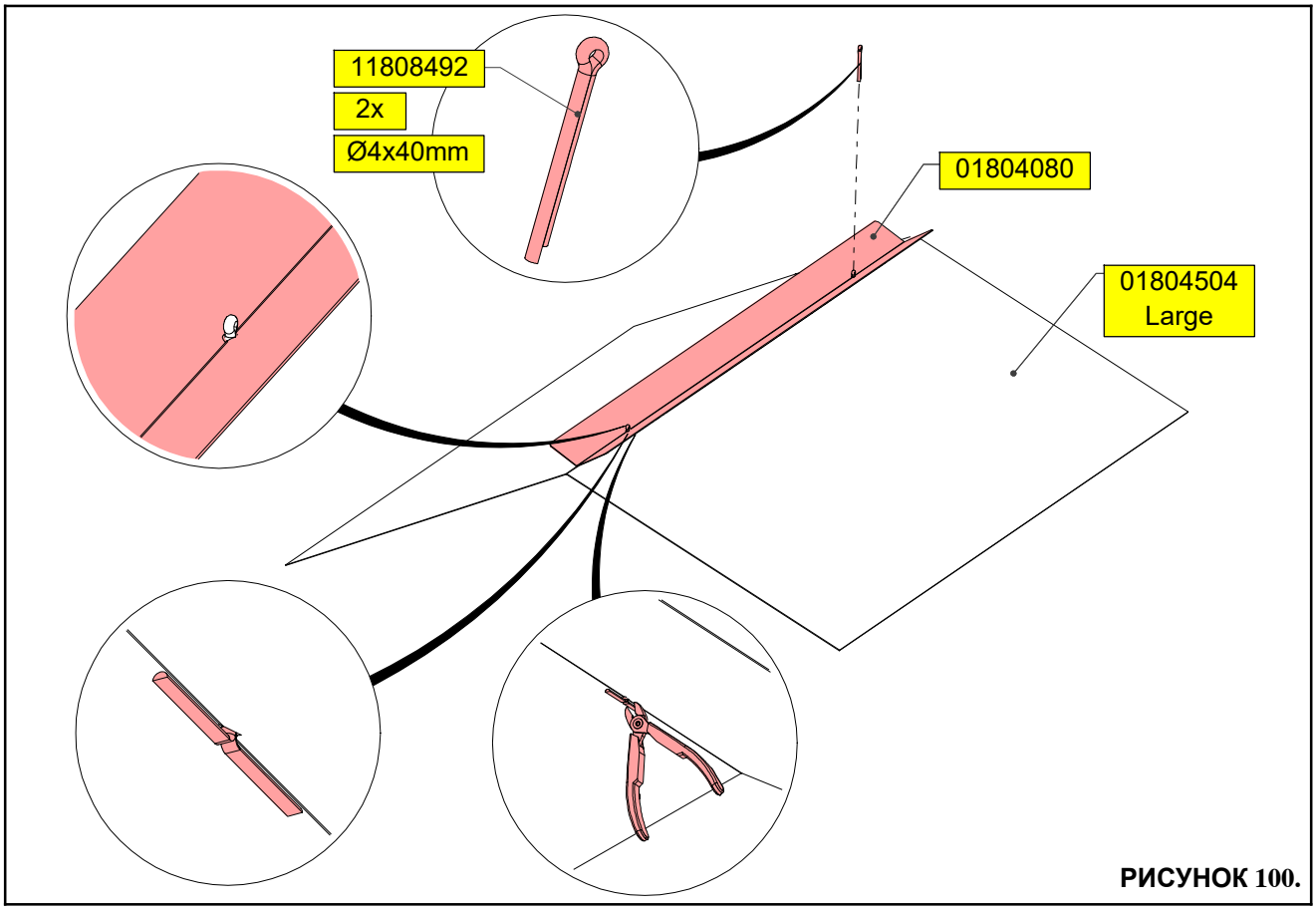

РИСУНОК 100.

КРЫШКА ГНЕЗДА

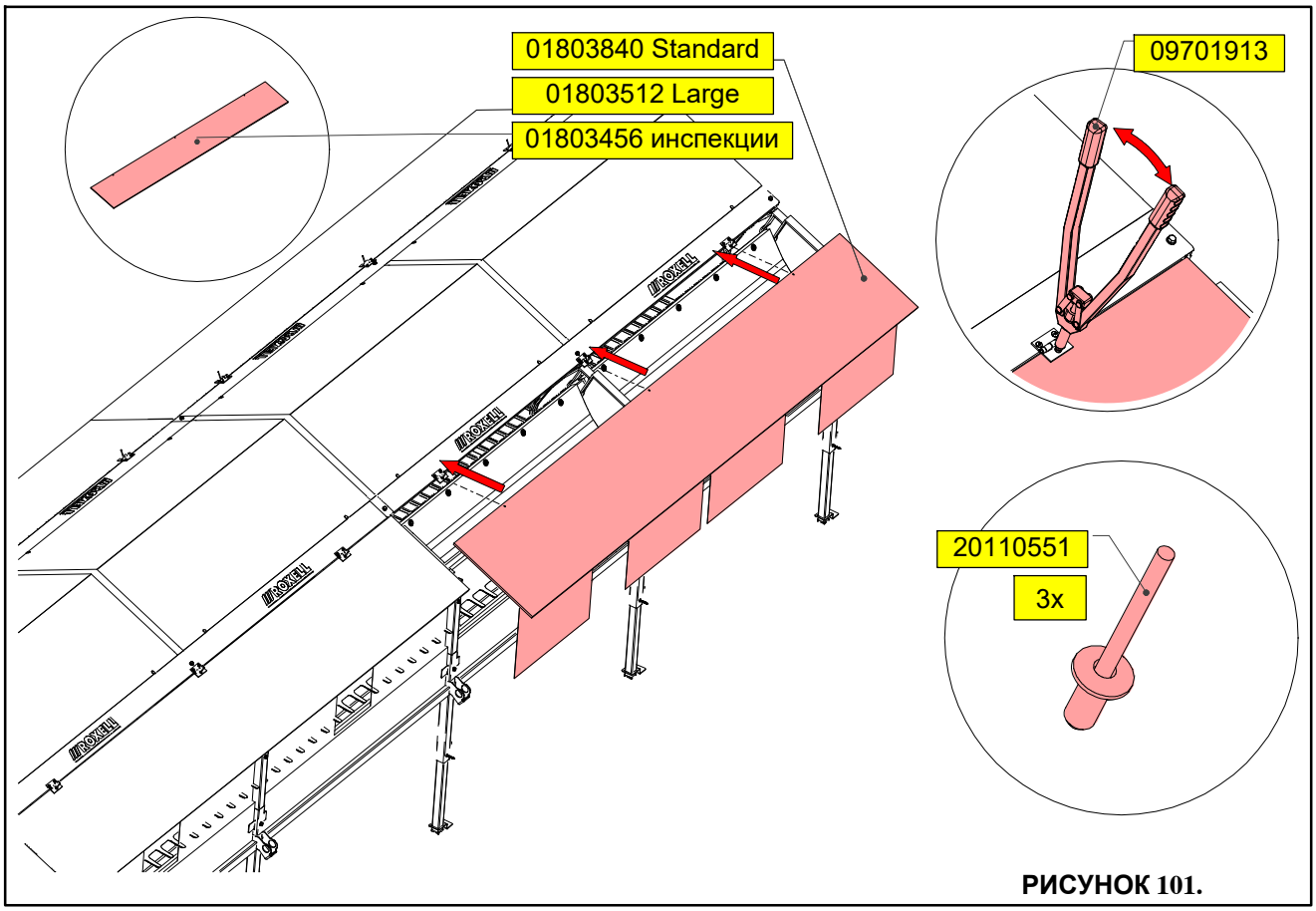

РИСУНОК 101.

ЗАЩИТНАЯ ПЕРЕДНЯЯ СОЕД. ПЛАСТИНА

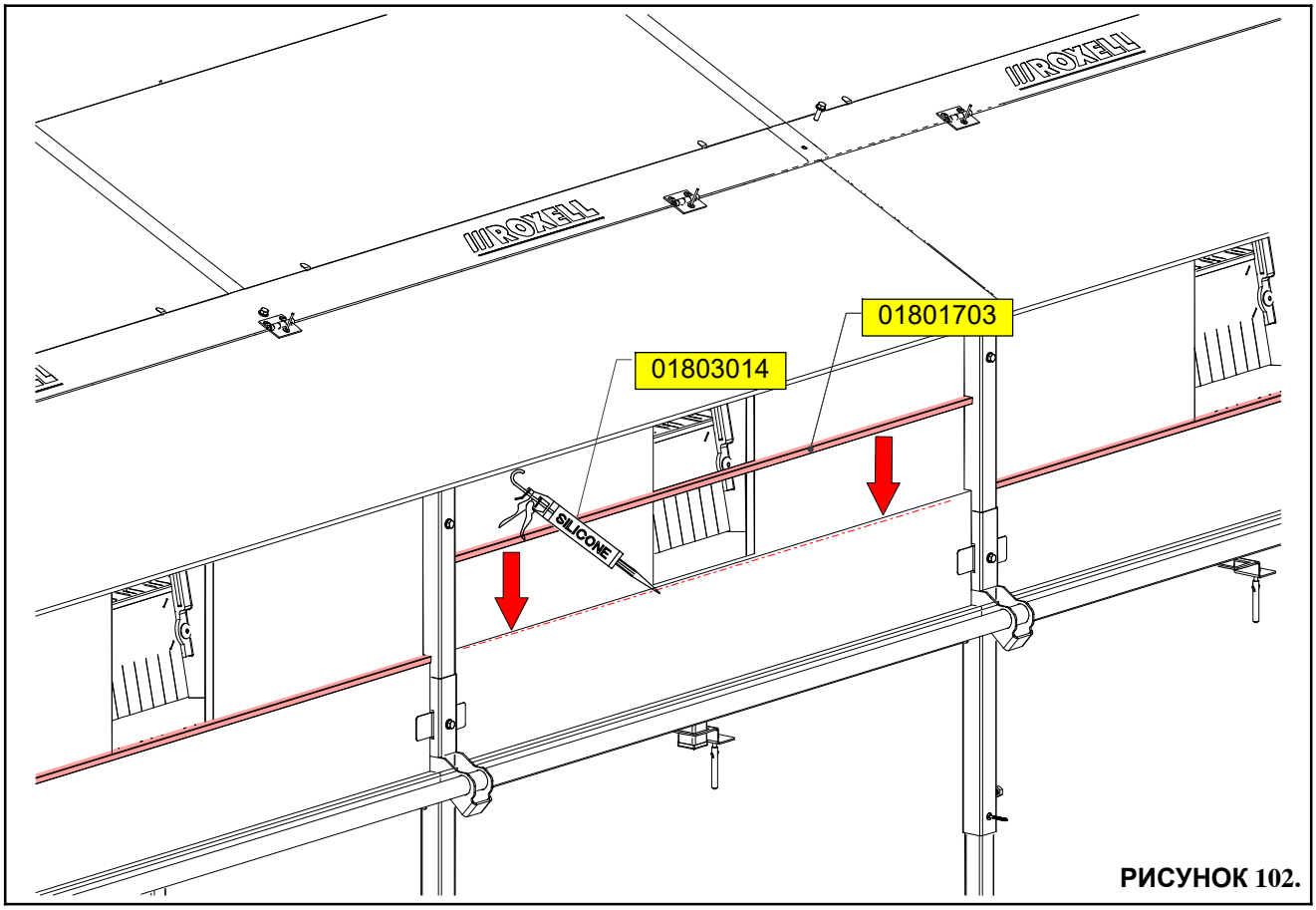

РИСУНОК 102.

ПЛАСТИНА ИНСПЕКЦИИ

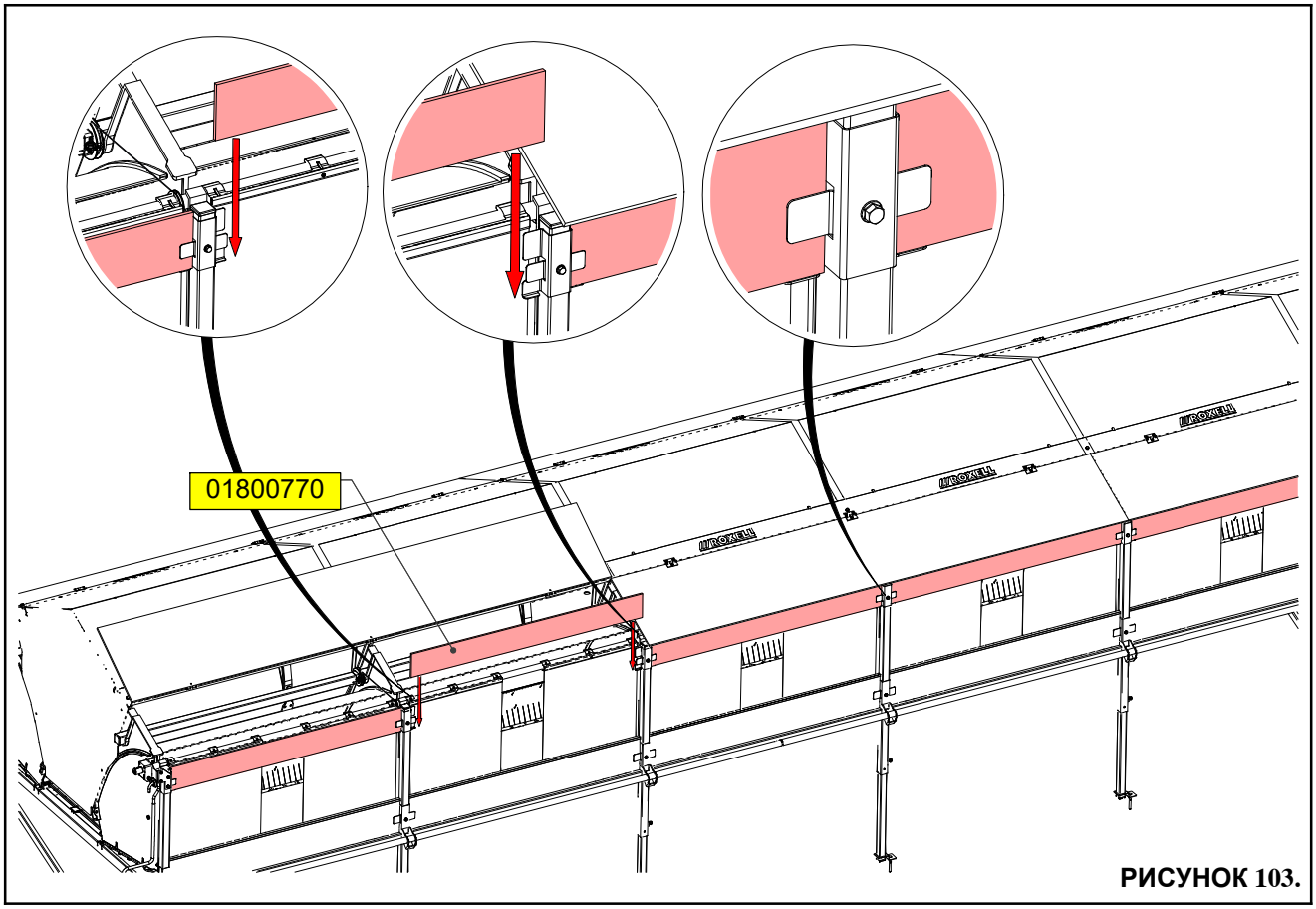

РИСУНОК 103.

УСТАНОВИТЕ ТРУБЫ ДЛЯ ОПОР-ПЛАНОК

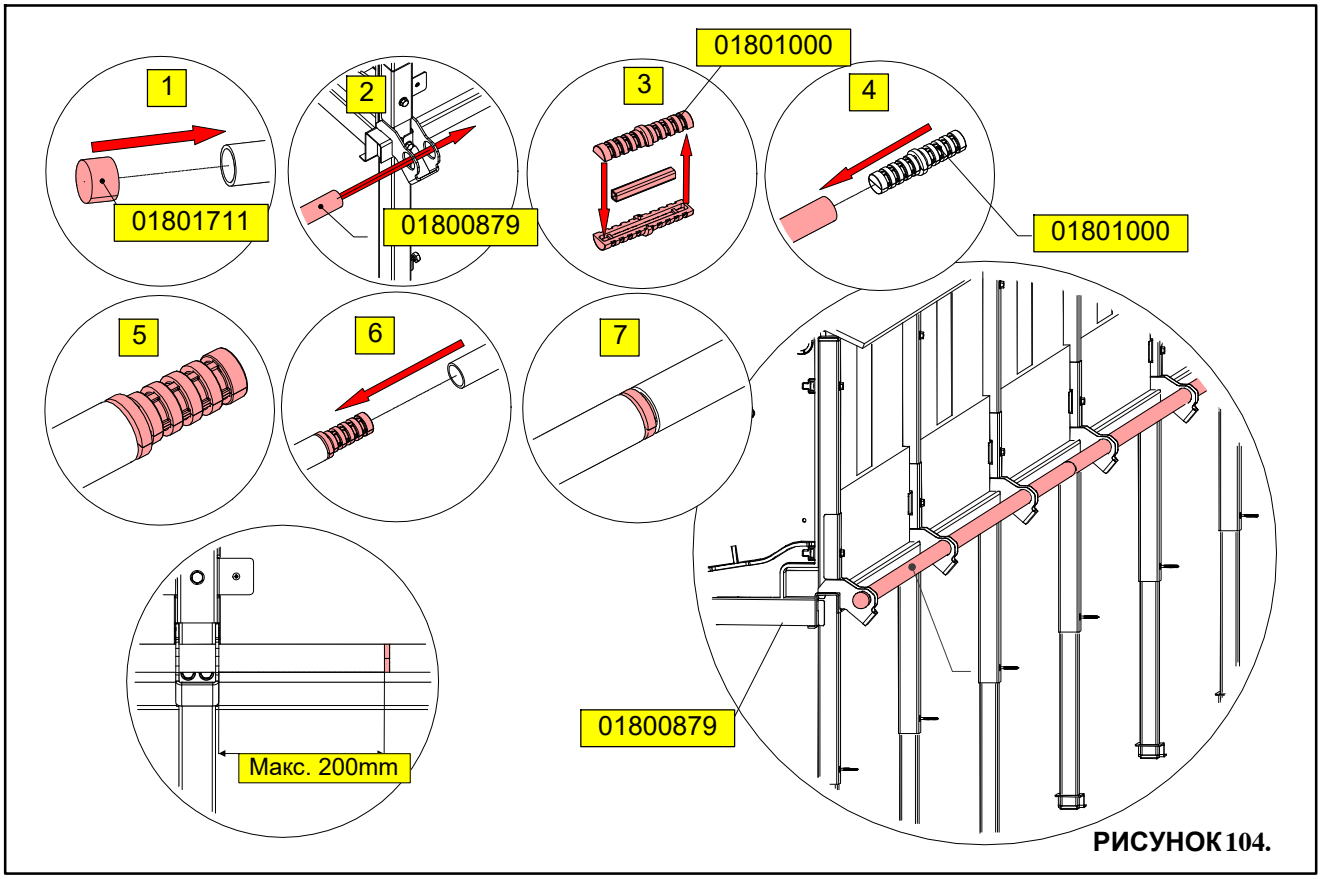

РИСУНОК 104.

УСТАНОВИТЕ ОПОРНУЮ ЛАГУ

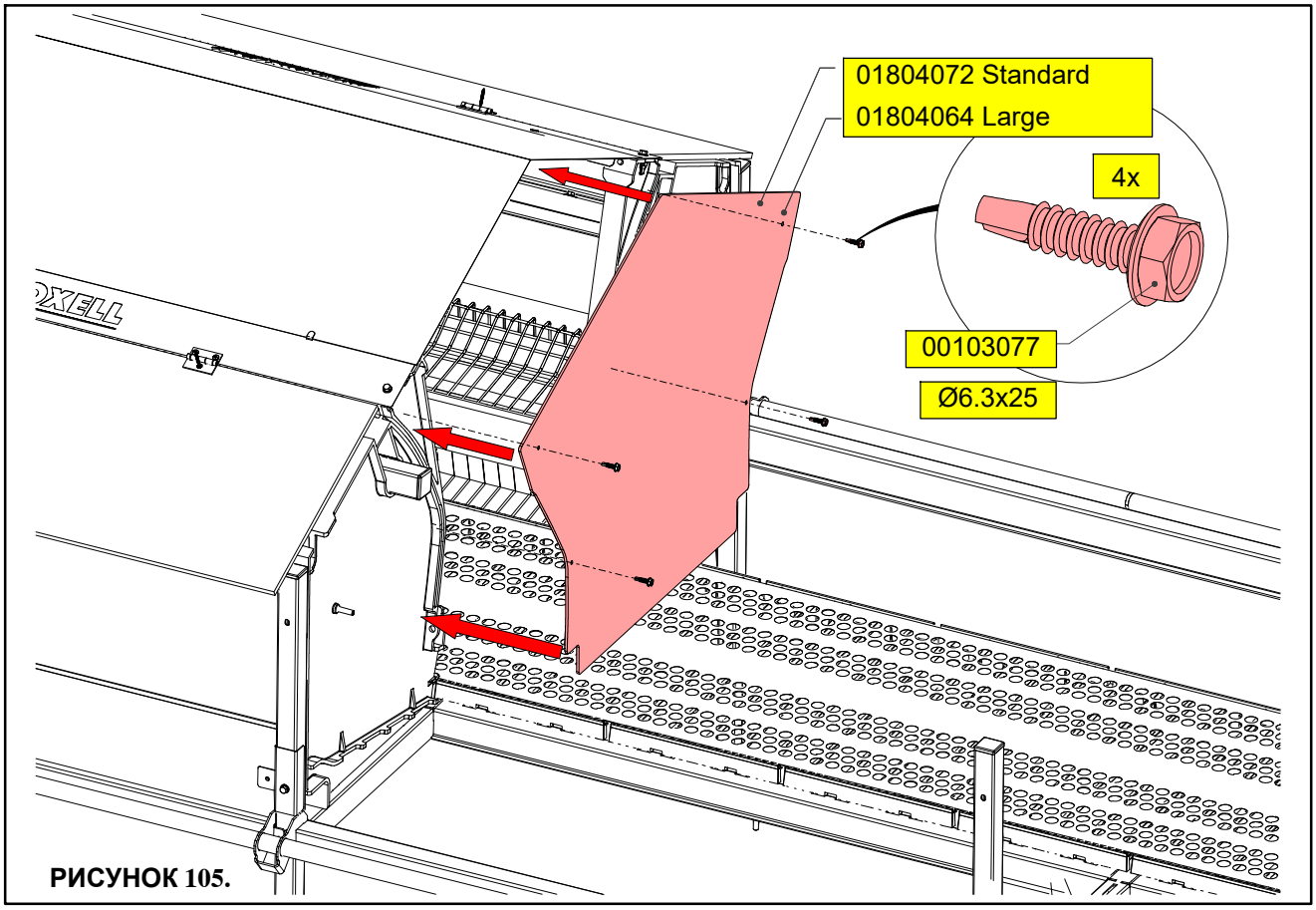

РИСУНОК 105.

ПОДГОТОВЬТЕ ОПОРНУЮ ЛАГУ ДЛИНОЙ 2400ММ

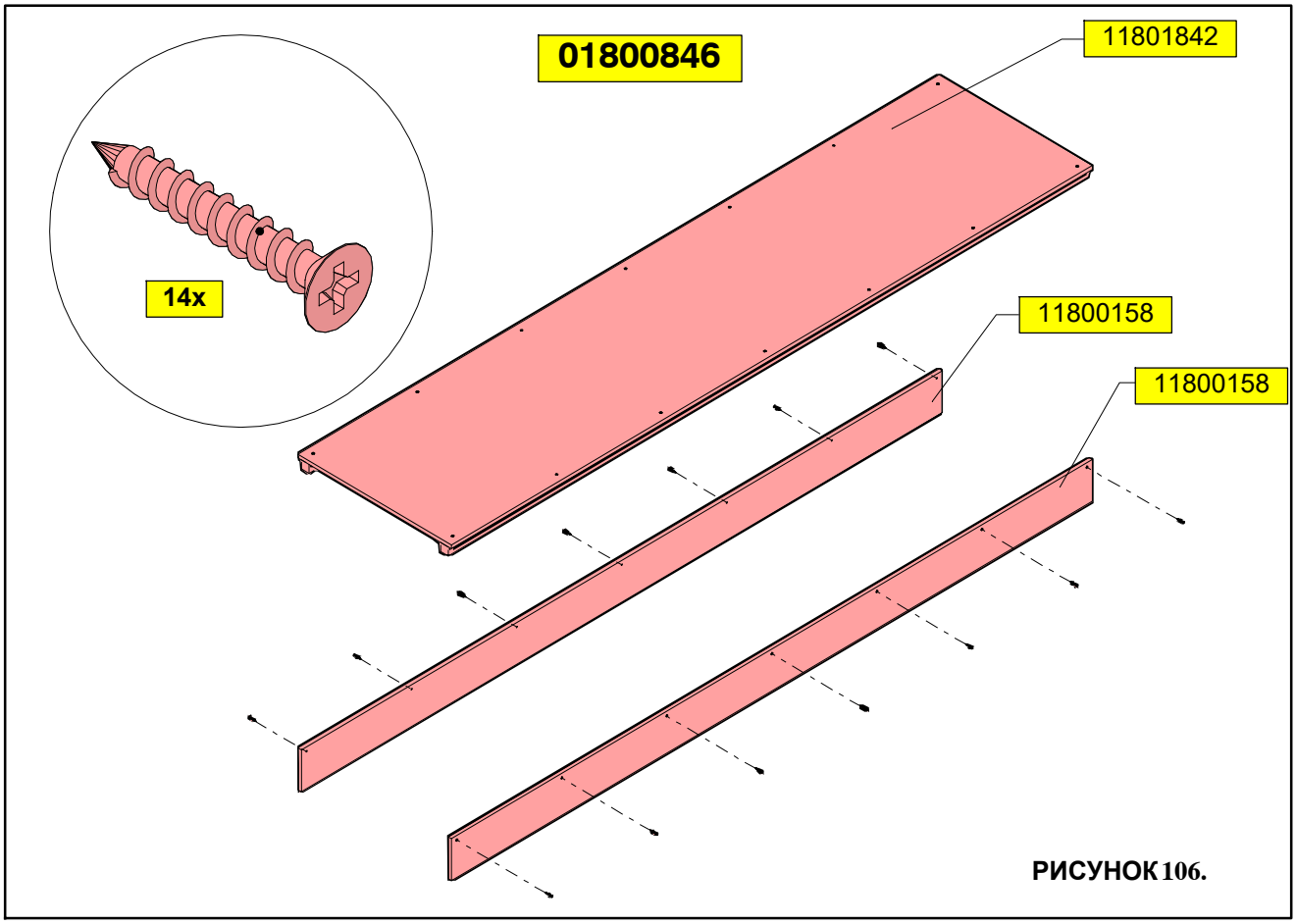

РИСУНОК 106.

ПОДГОТОВЬТЕ ОПОРНУЮ ЛАГУ ДЛИНОЙ 1200ММ

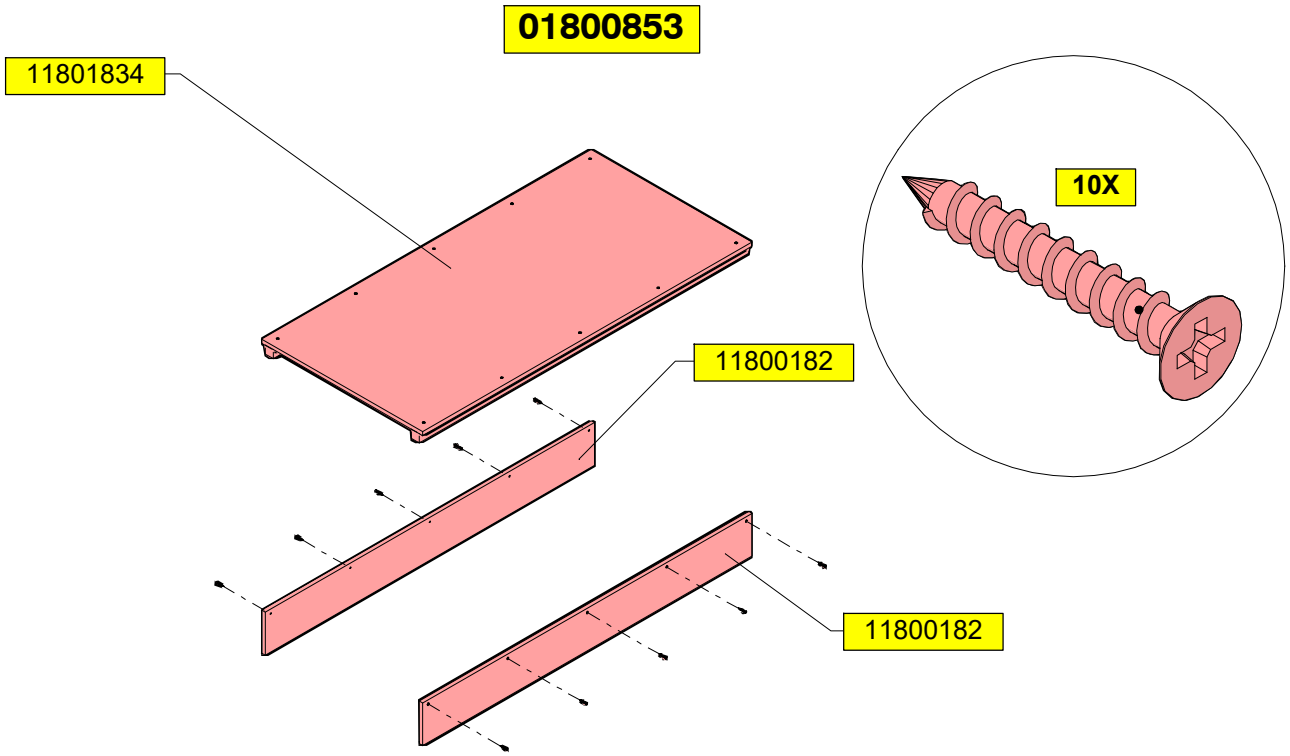

РИСУНОК 107.

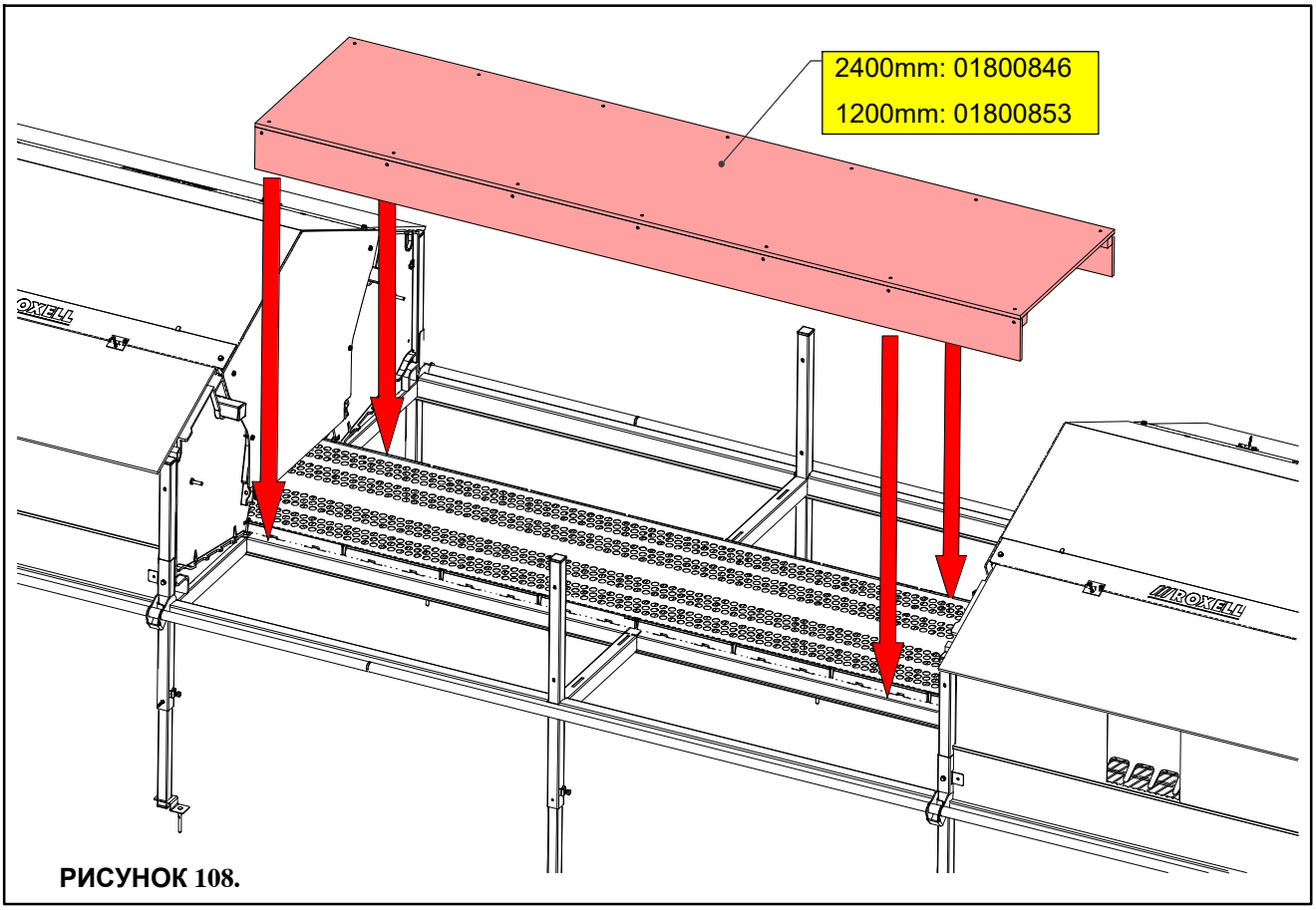

РИСУНОК 108.

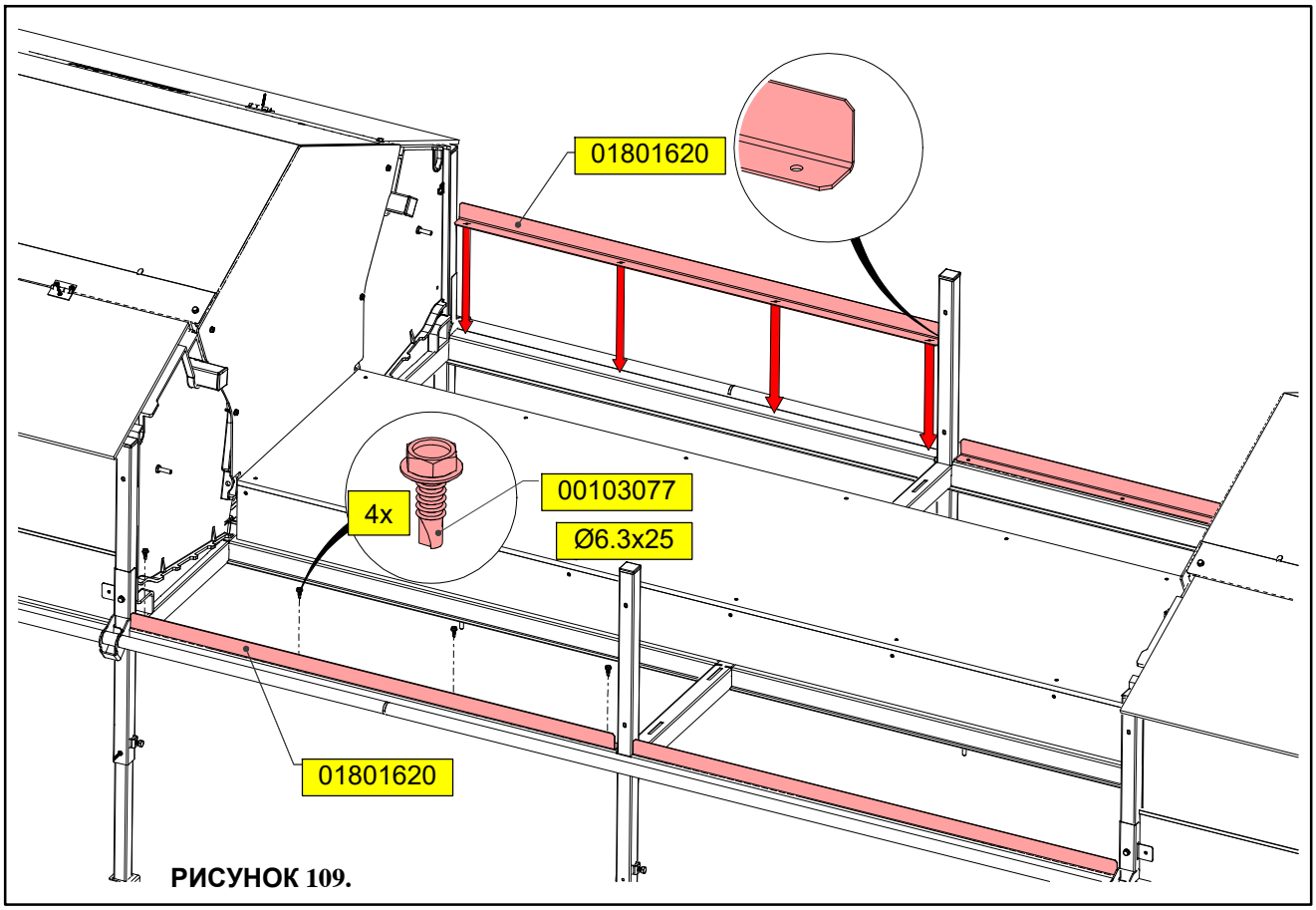

РИСУНОК 109.

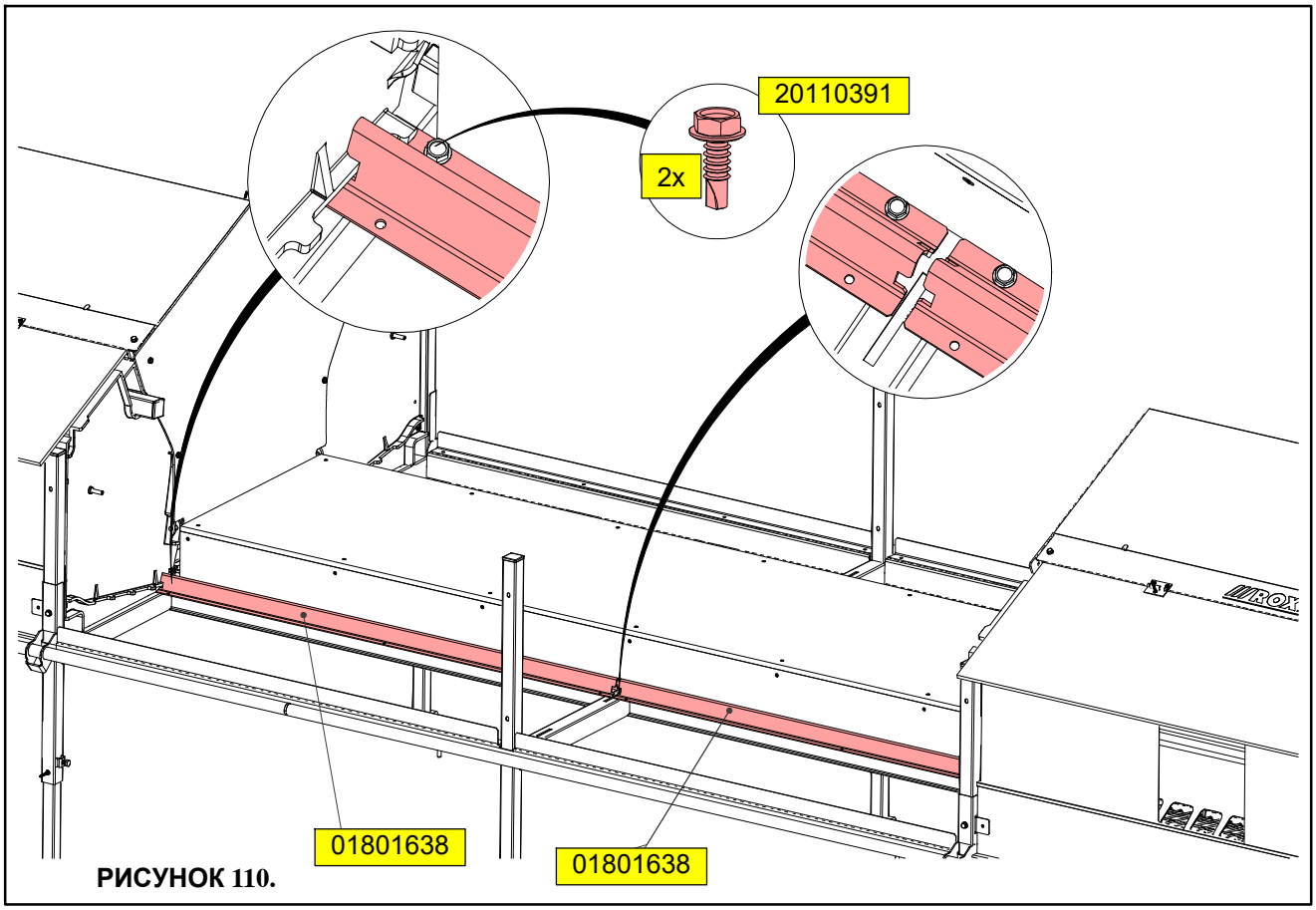

РИСУНОК 110.

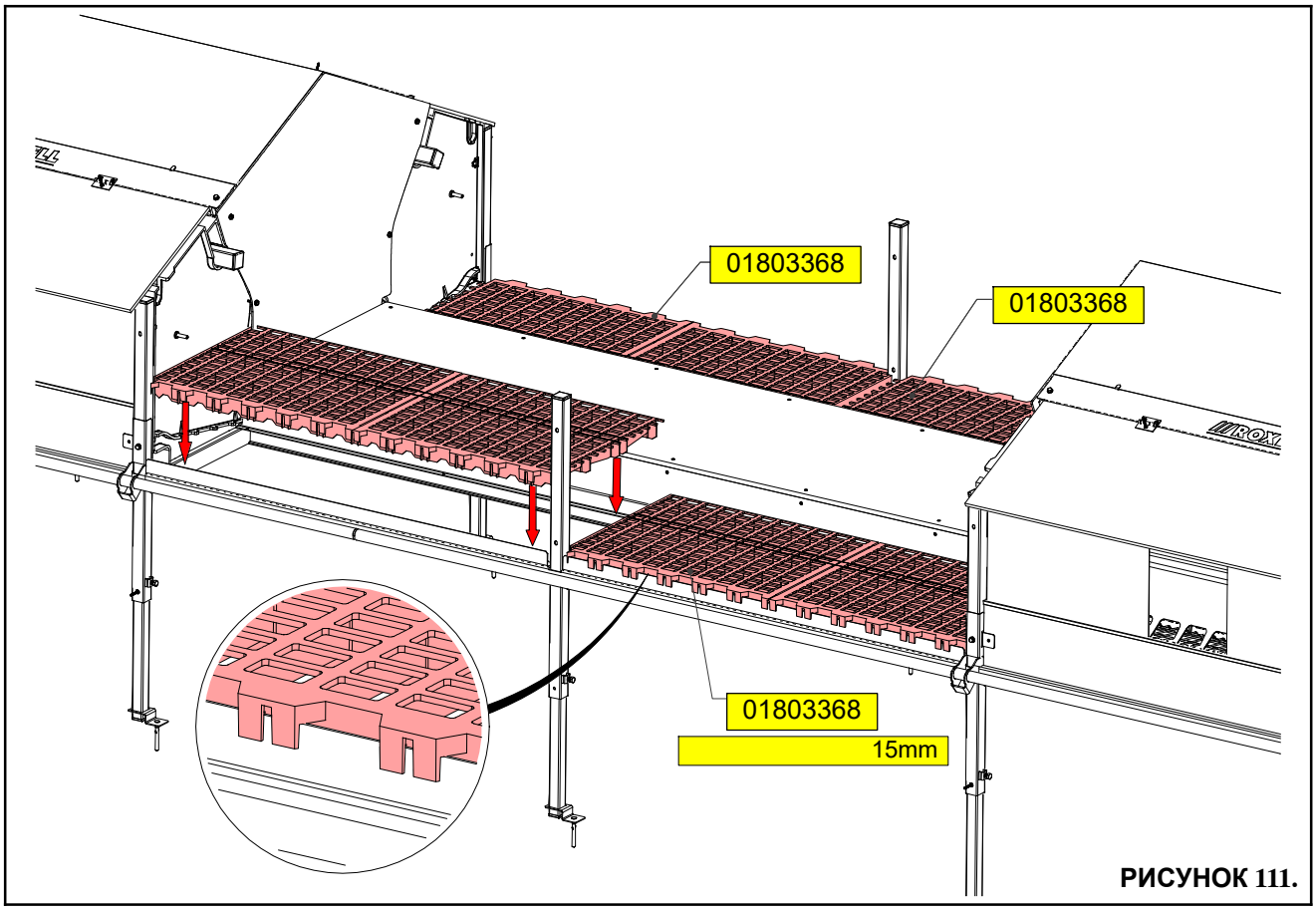

РИСУНОК 111.

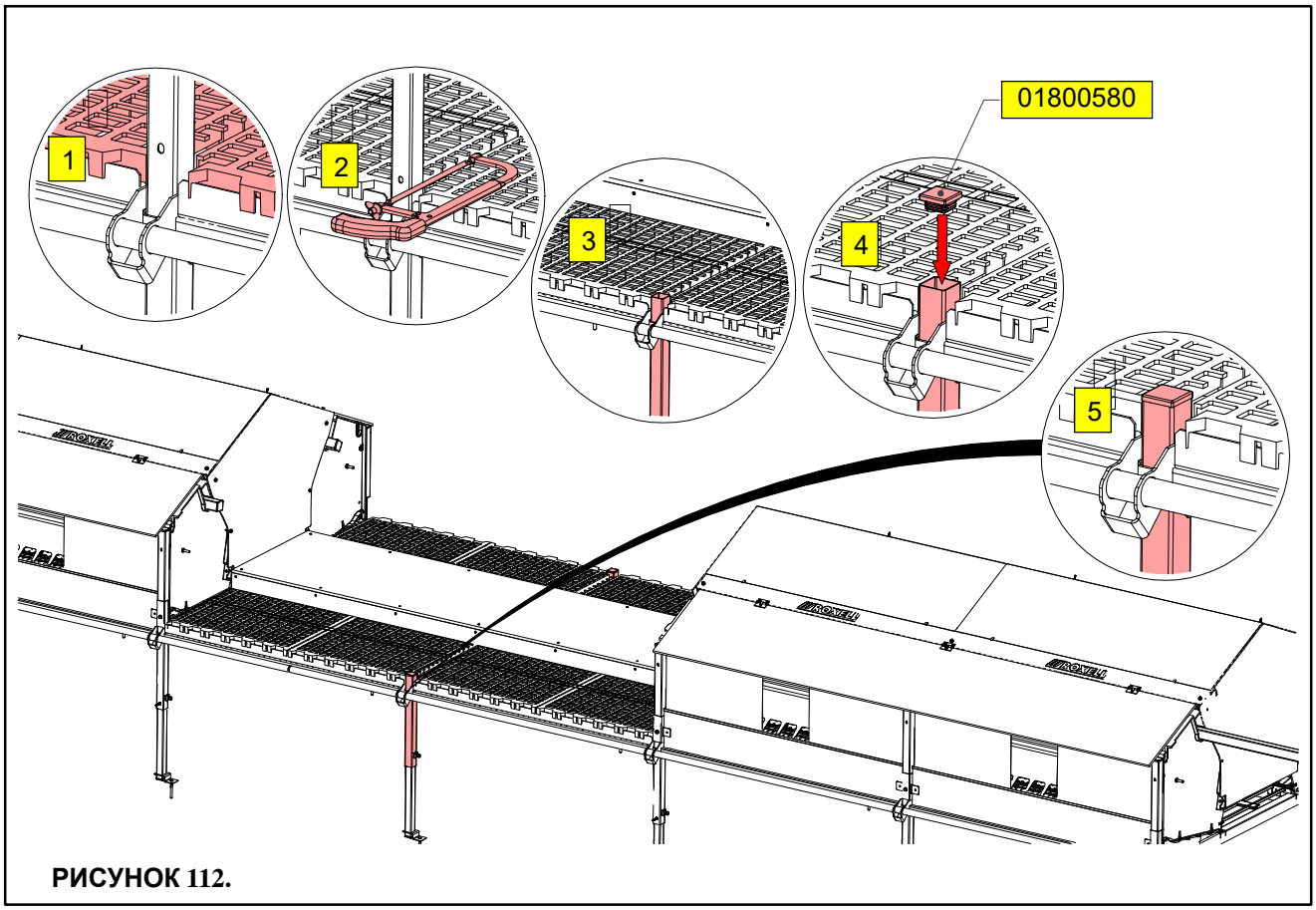

РИСУНОК 112.

УСТАНОВИТЕ ВОЗВРАТНОЕ УСТРОЙСТВО ПЛАНКИ

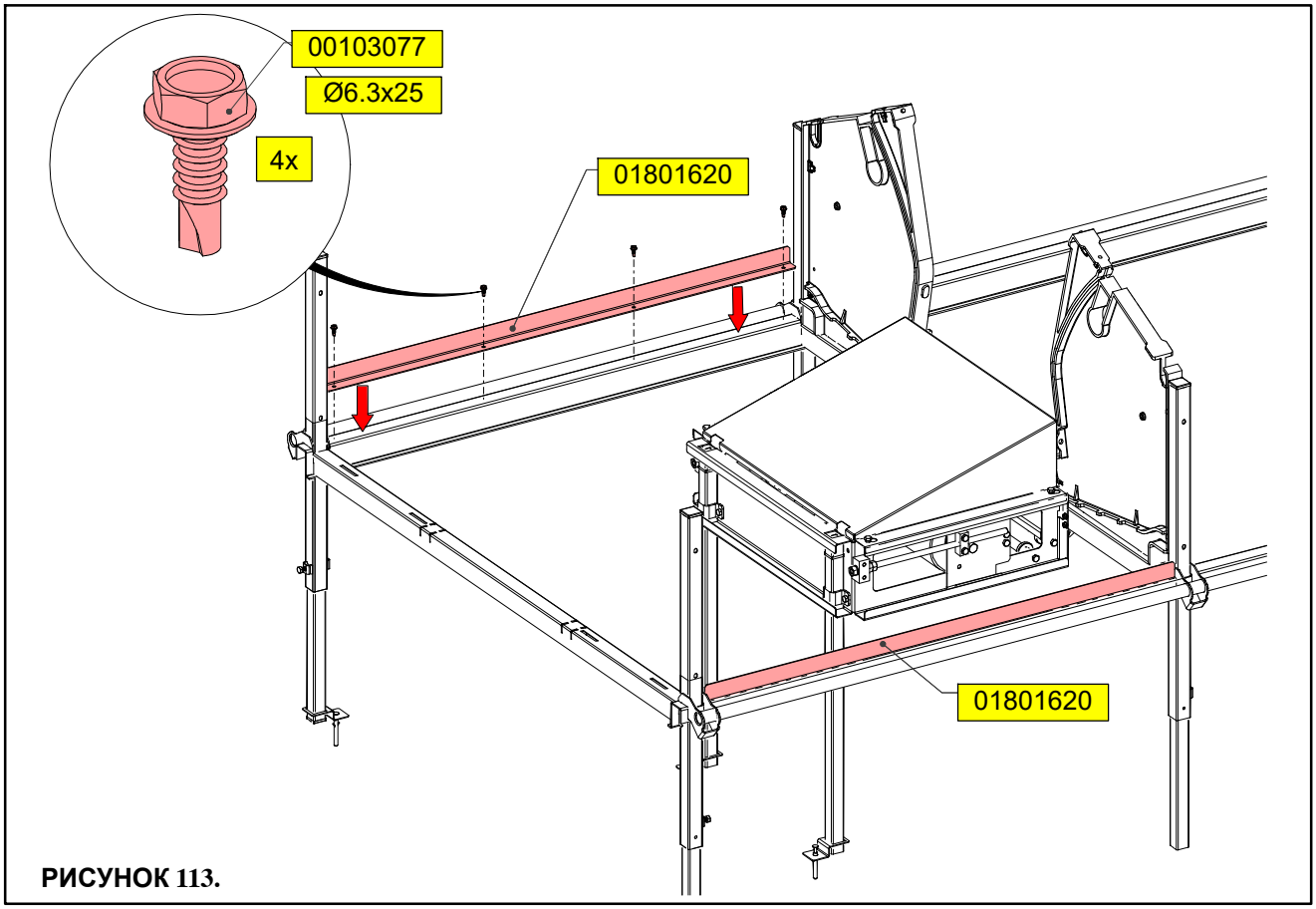

РИСУНОК 113.

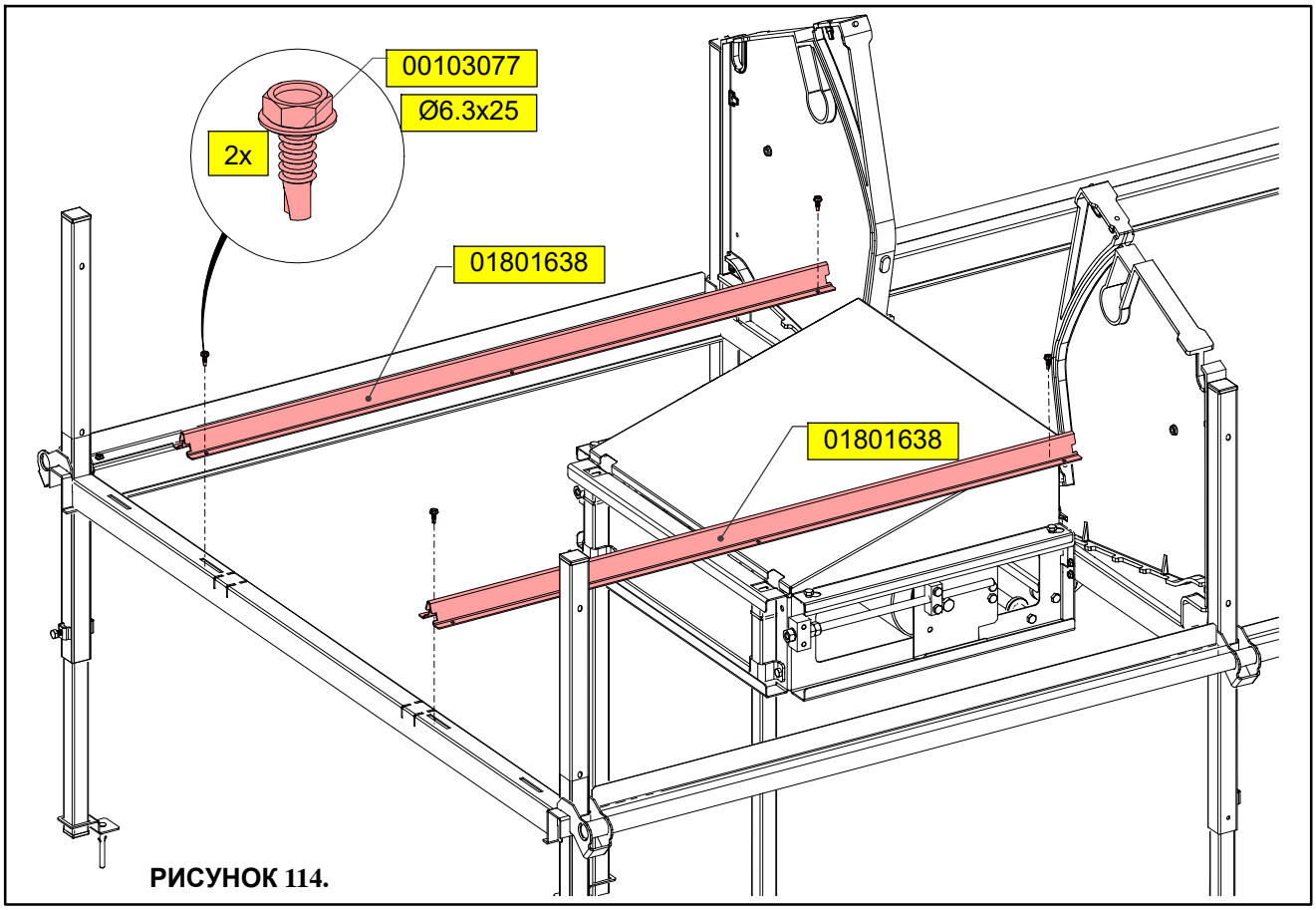

РИСУНОК 114.

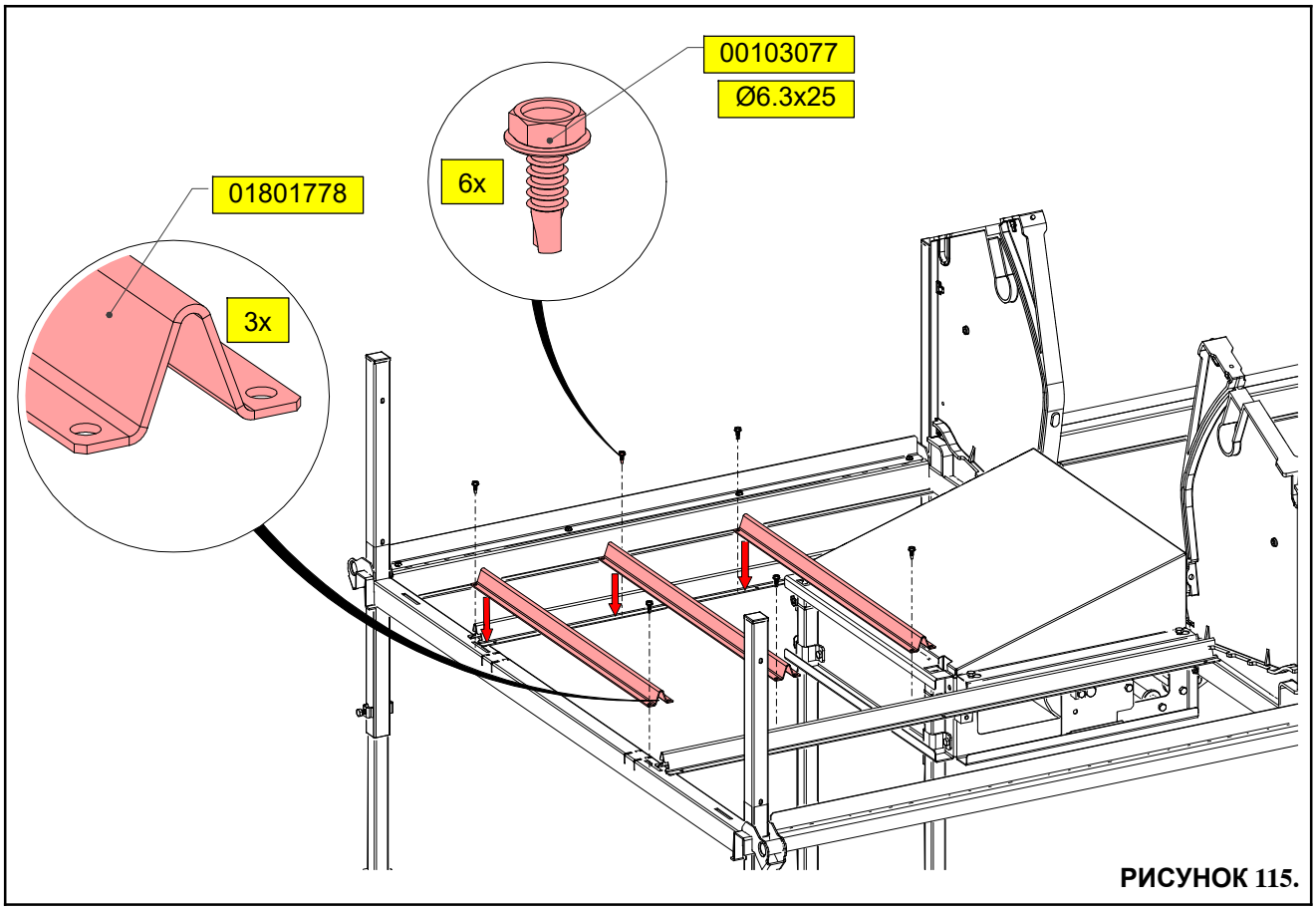

РИСУНОК 115.

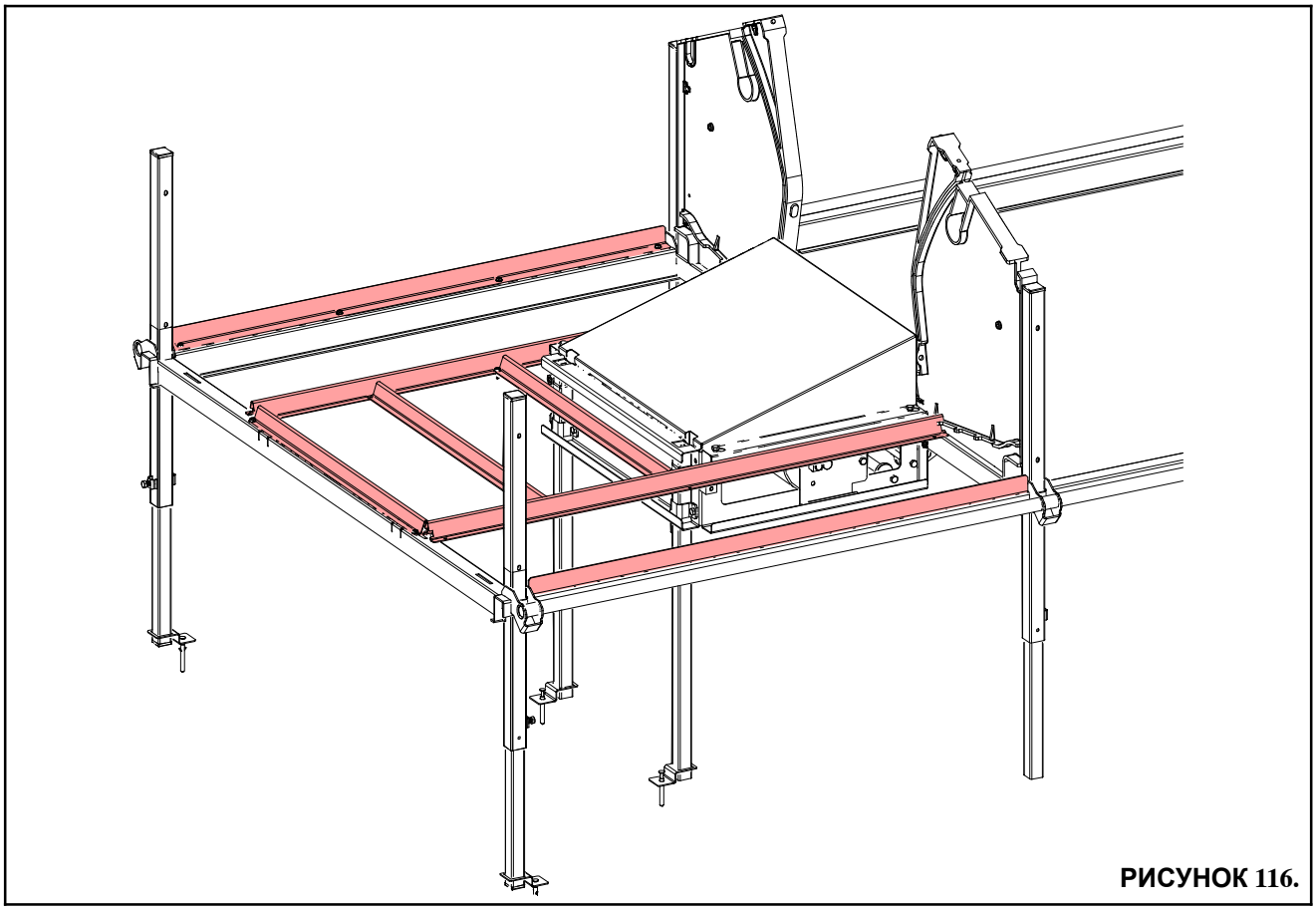

РИСУНОК 116.

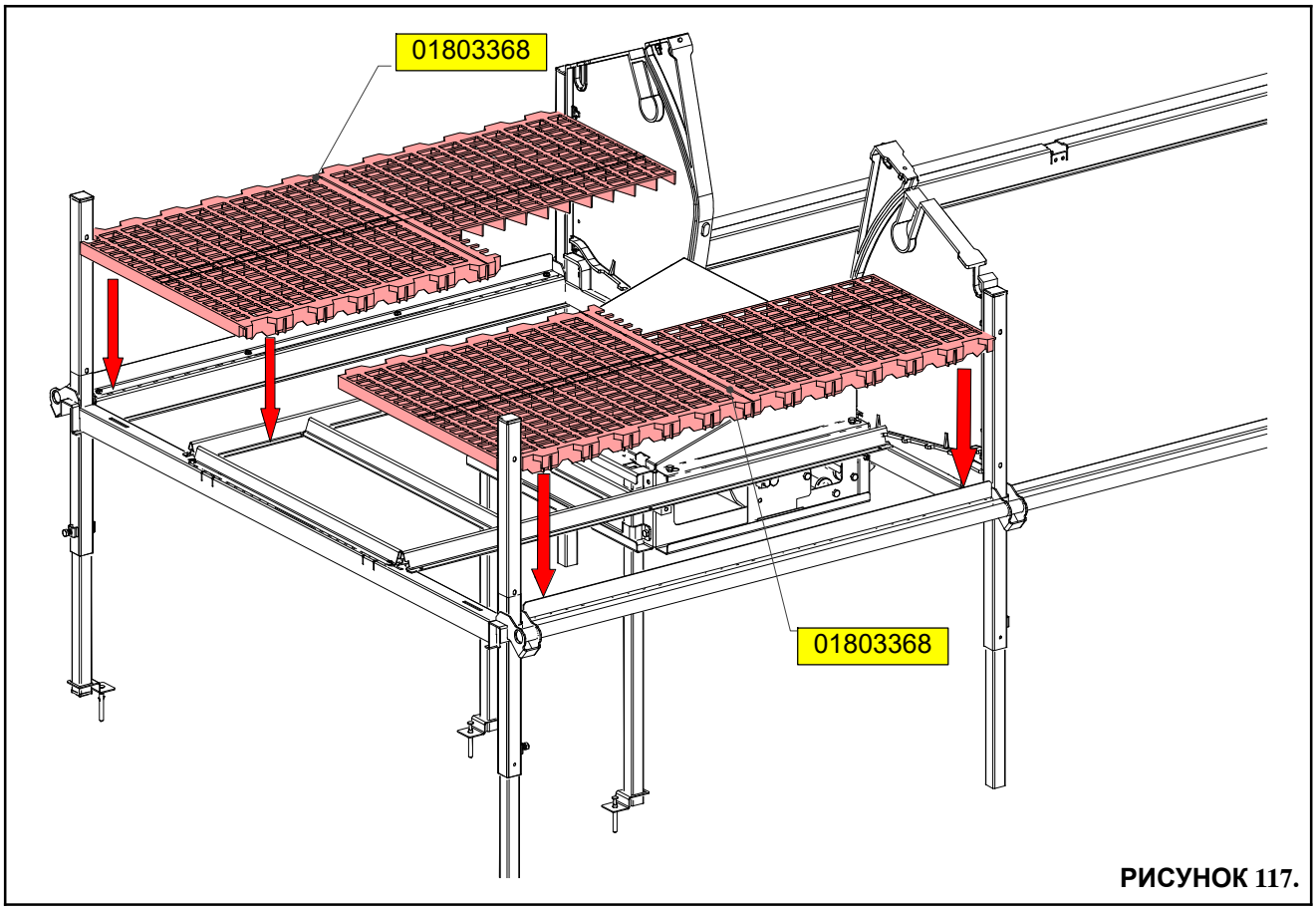

РИСУНОК 117.

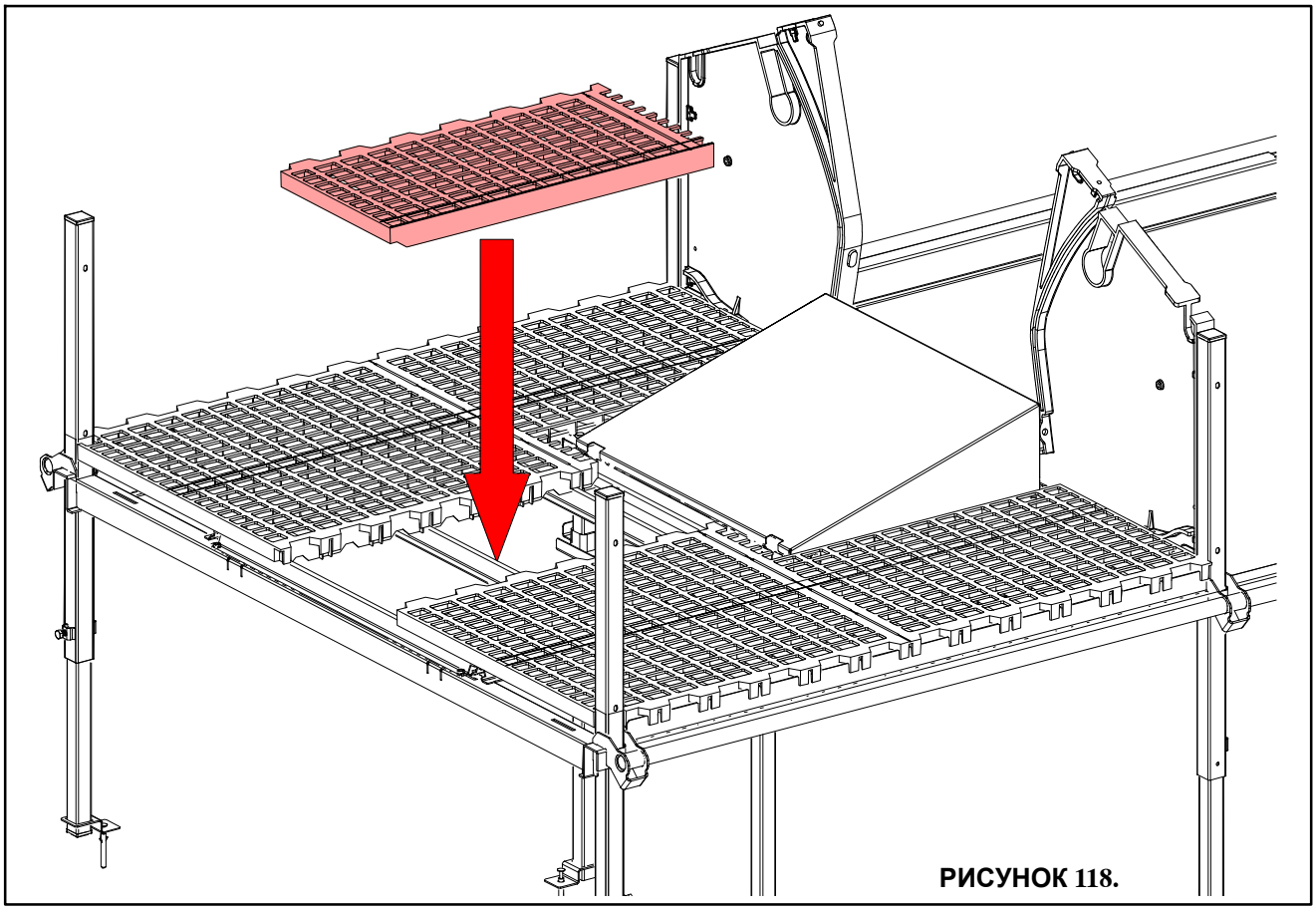

РИСУНОК 118.

РАЗМЕСТИТЕ ЛЕНТУ ТРАНСПОРТЕРА ДЛЯ ЯИЦ В ПРИВОД

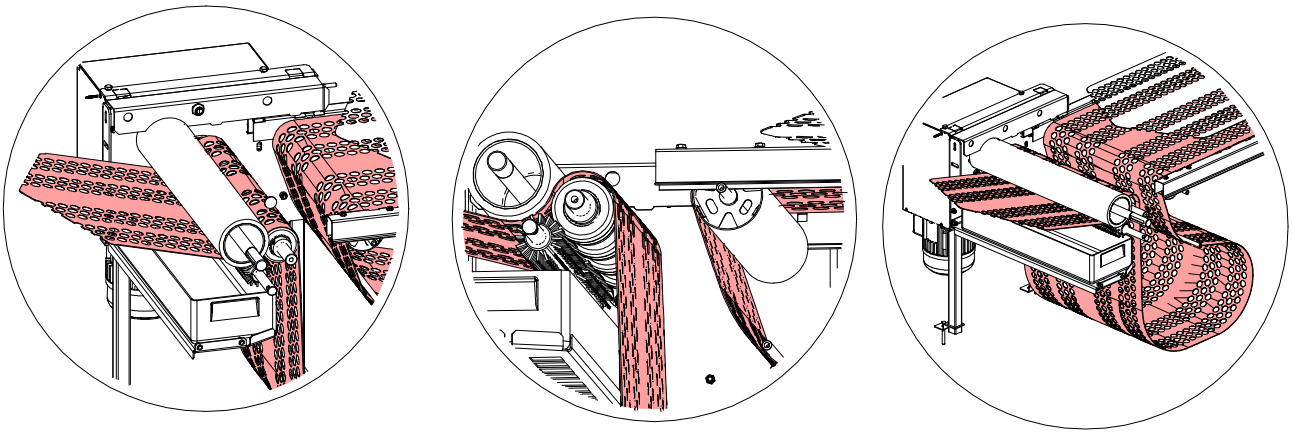

РОЛИК

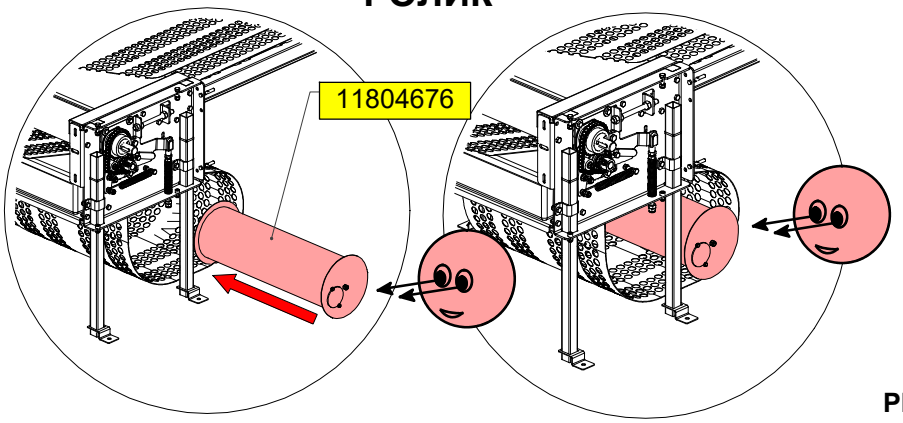

РИСУНОК 119.

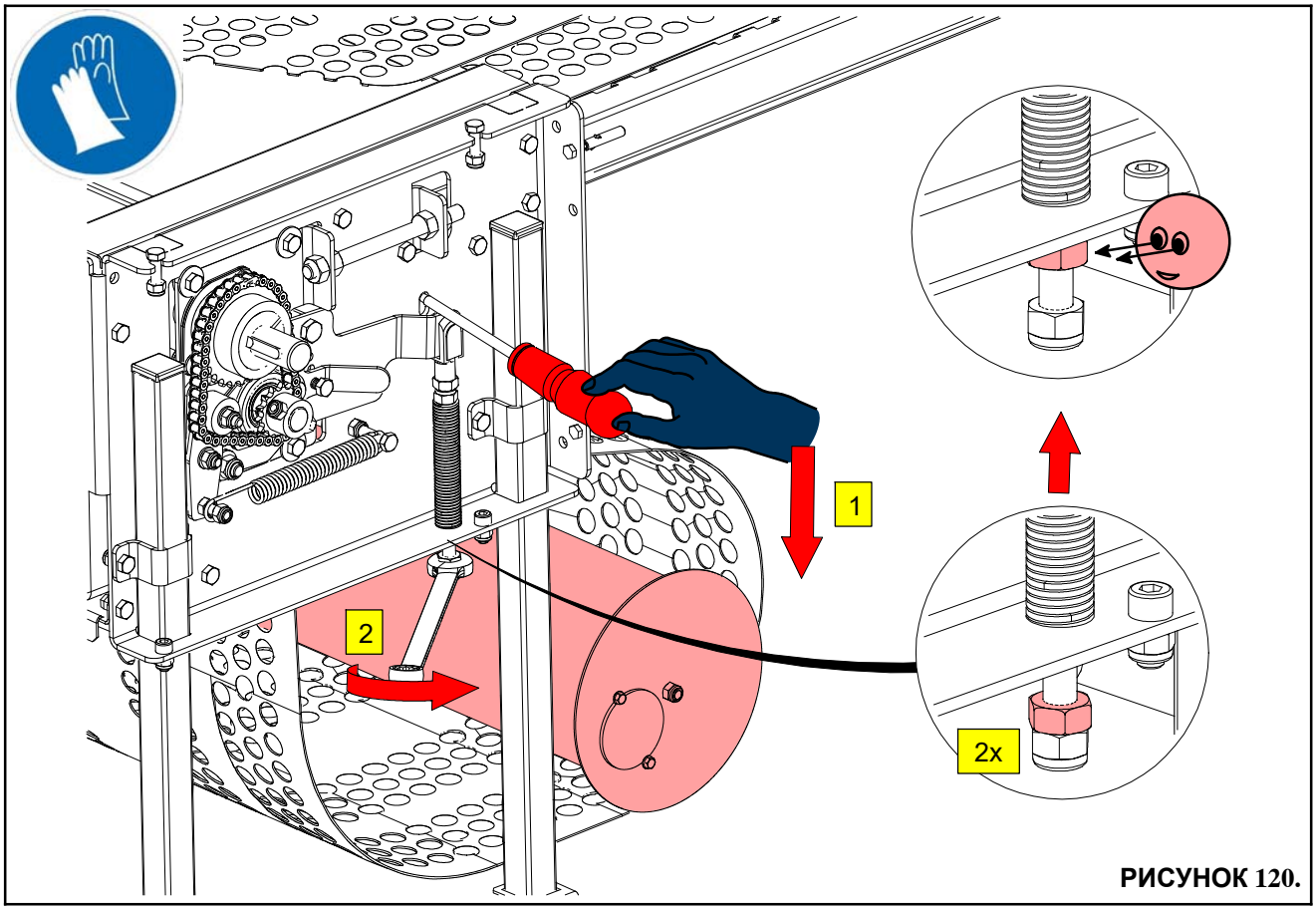

РИСУНОК 120.

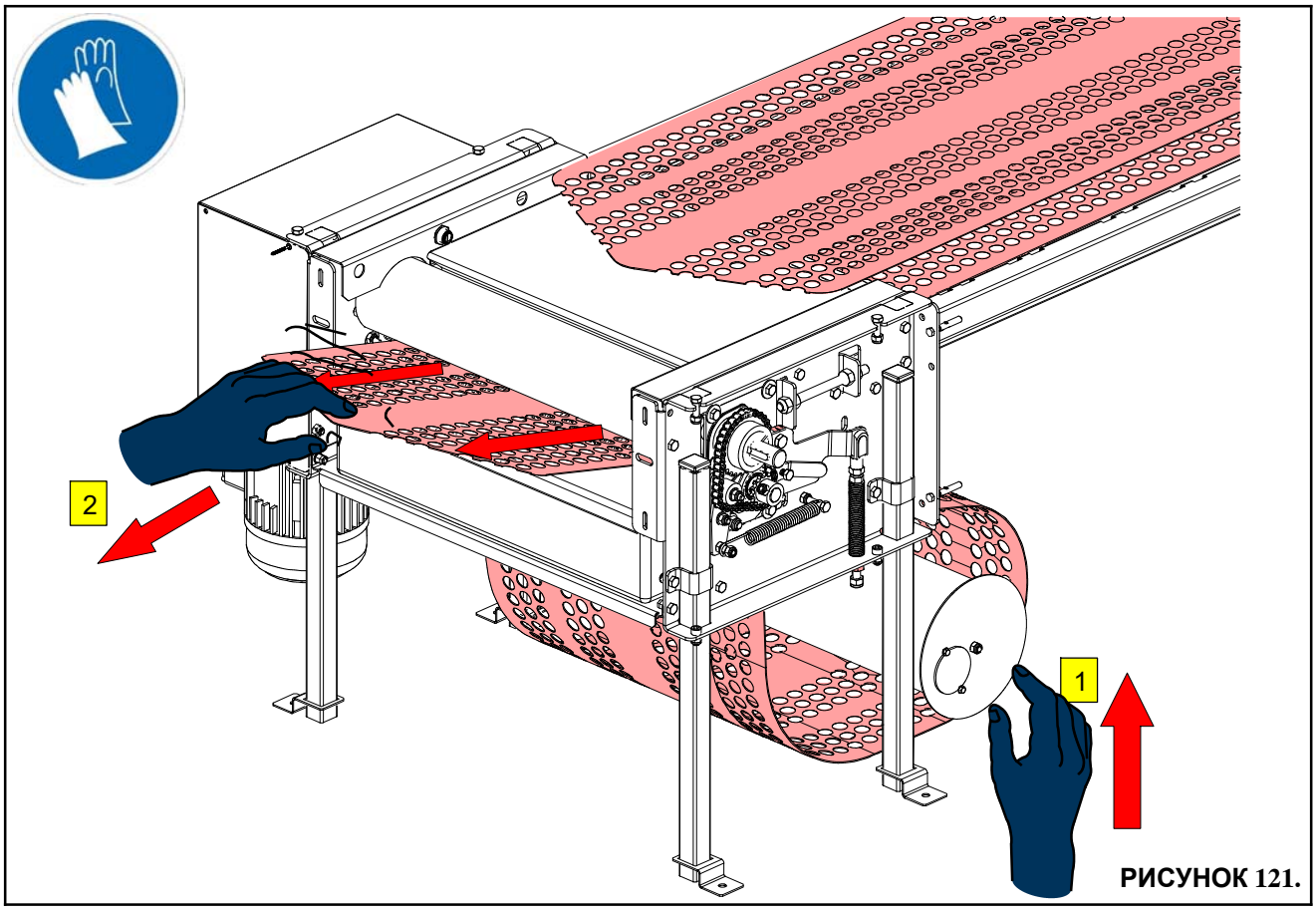

РИСУНОК 121.

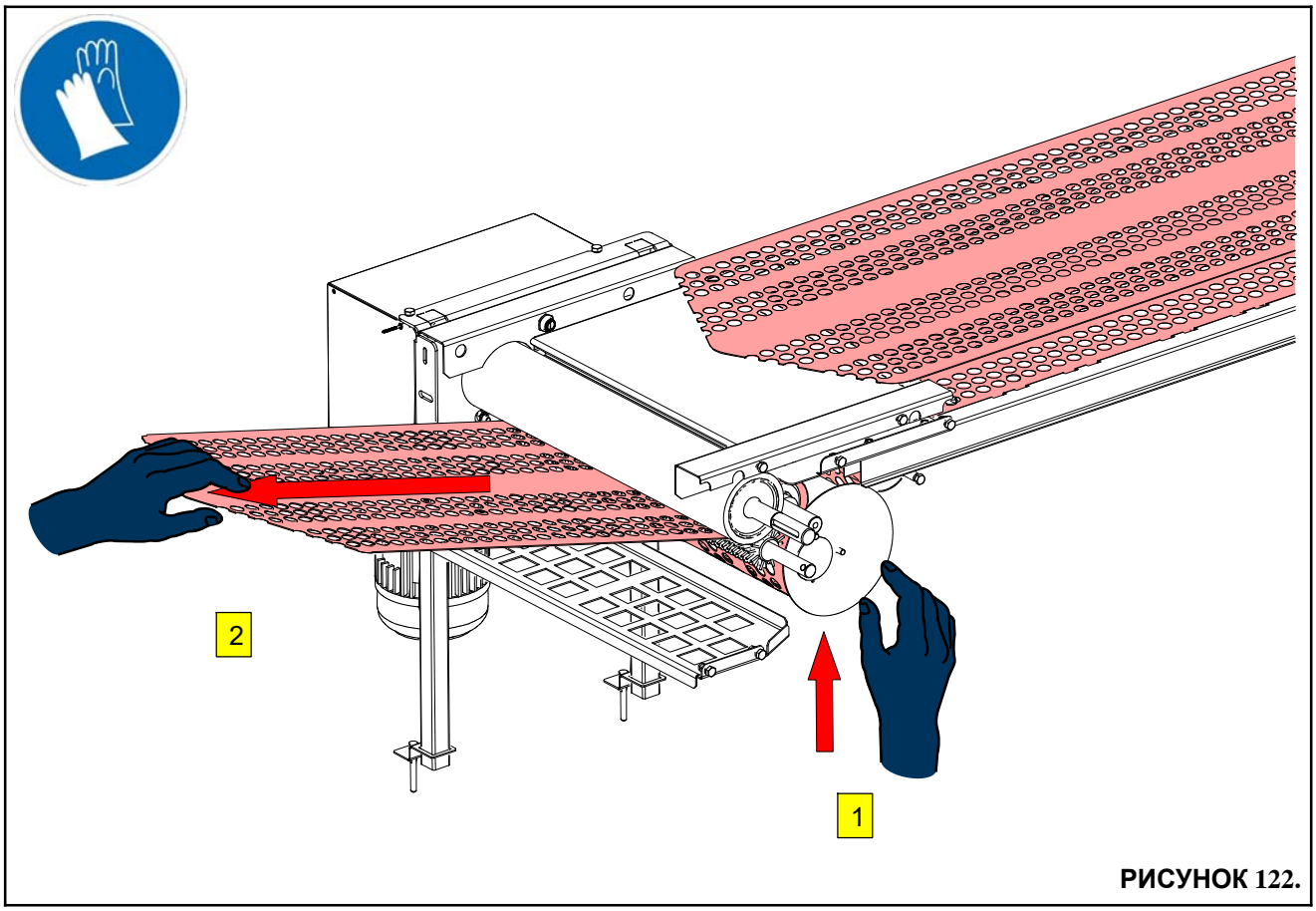

РИСУНОК 122.

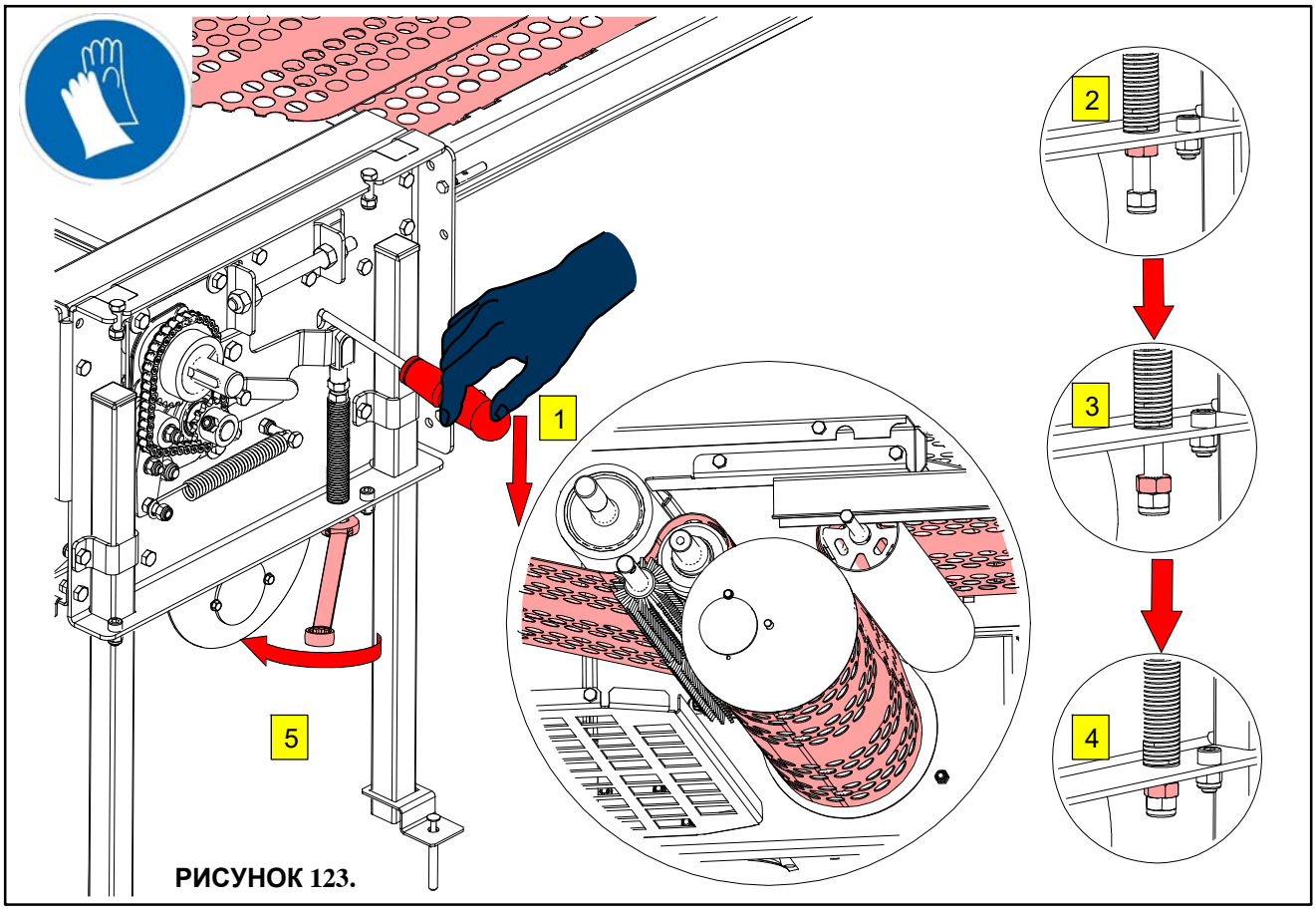

РИСУНОК 123.

ПРИВАРИТЕ ЛЕНТУ ТРАНСПОРТЕРА ДЛЯ ЯИЦ

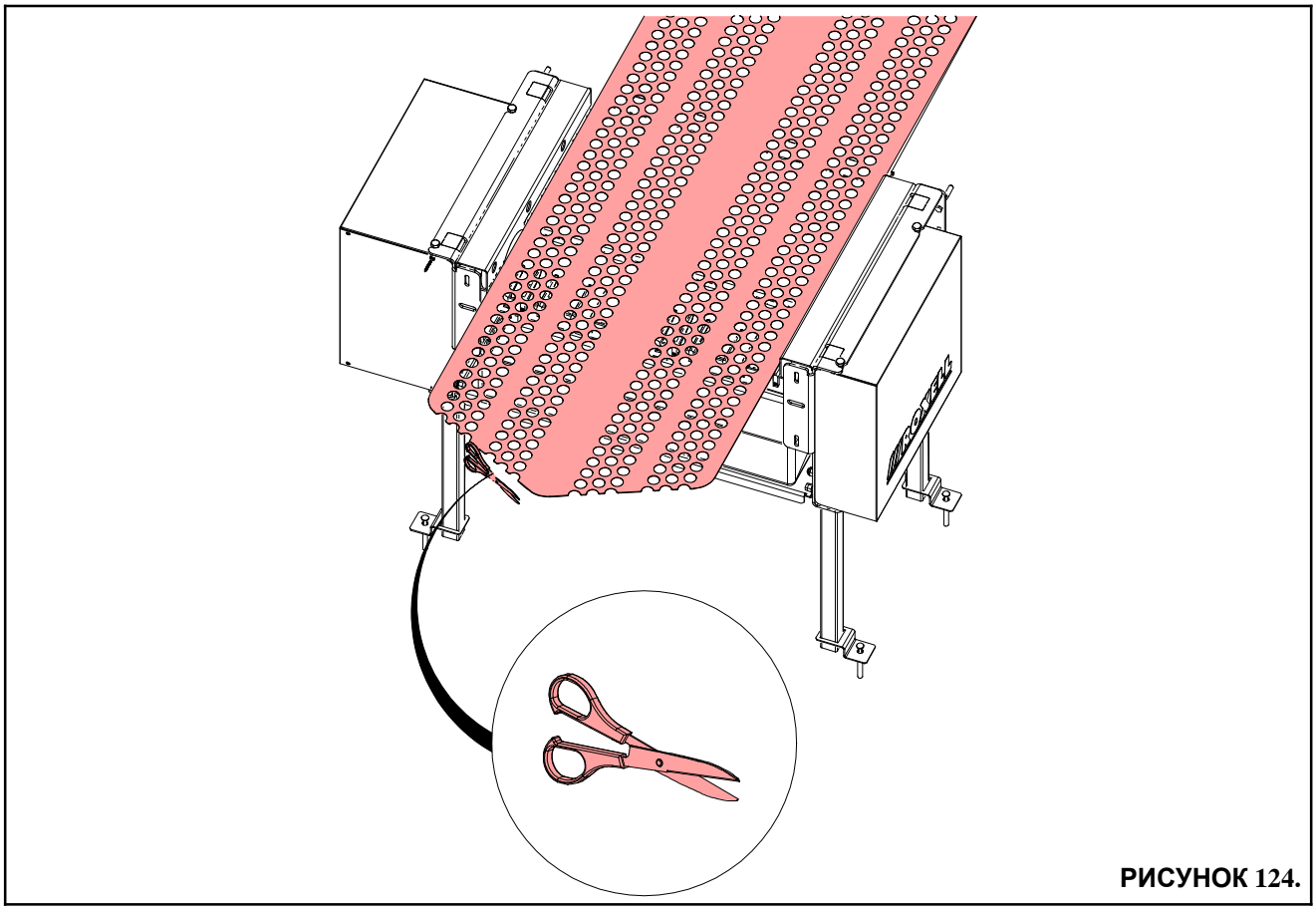

РИСУНОК 124.

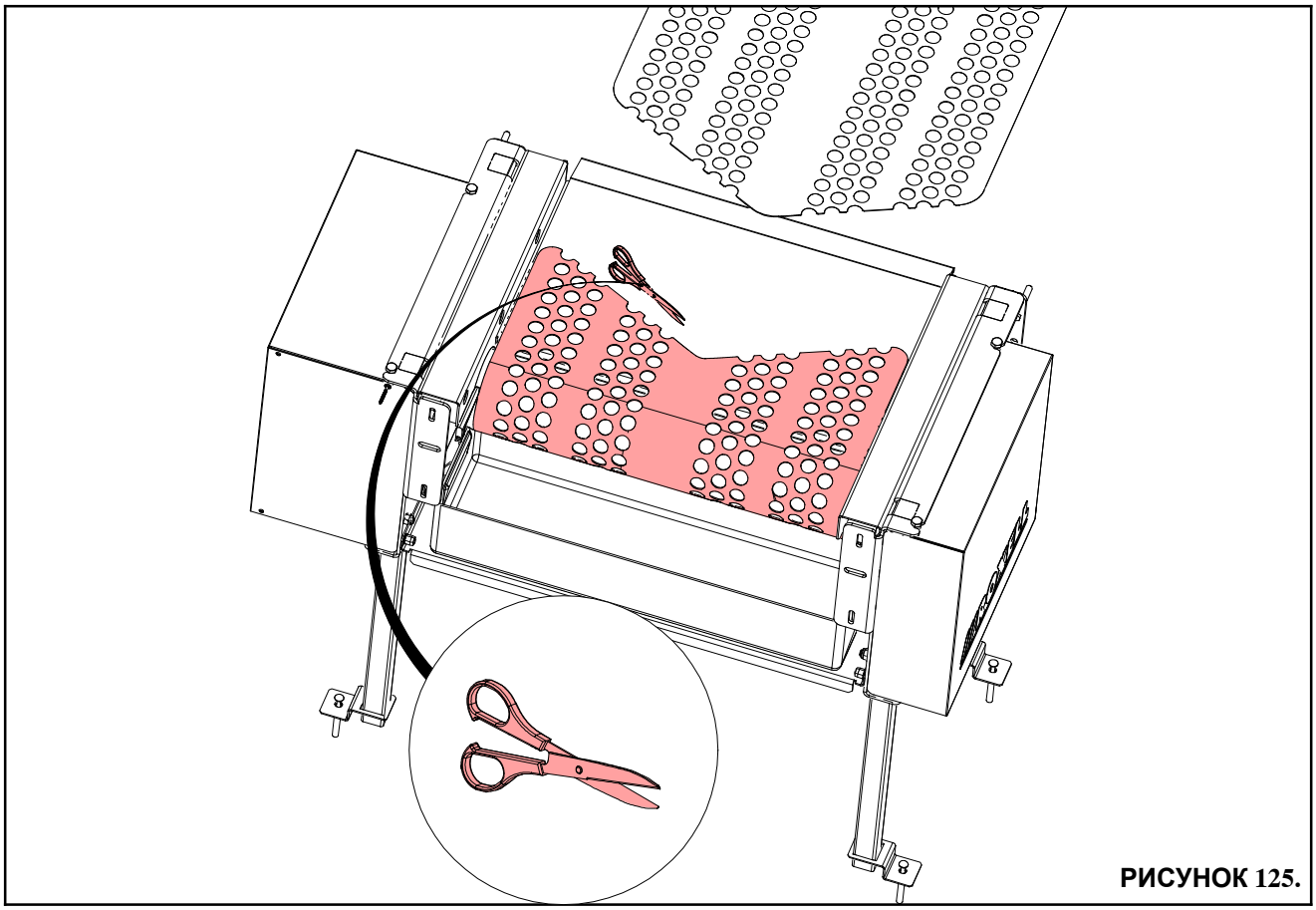

РИСУНОК 125.

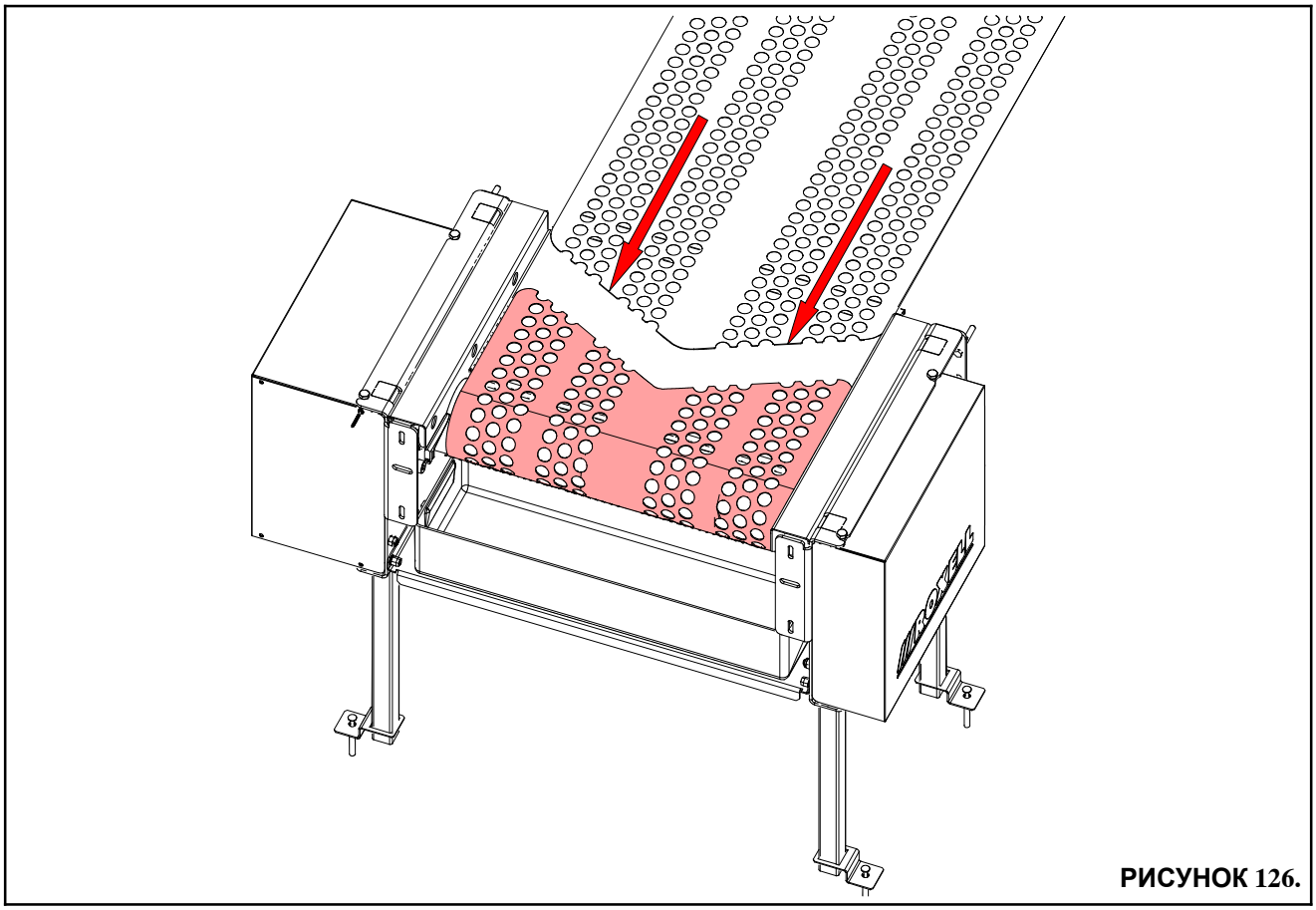

РИСУНОК 126.

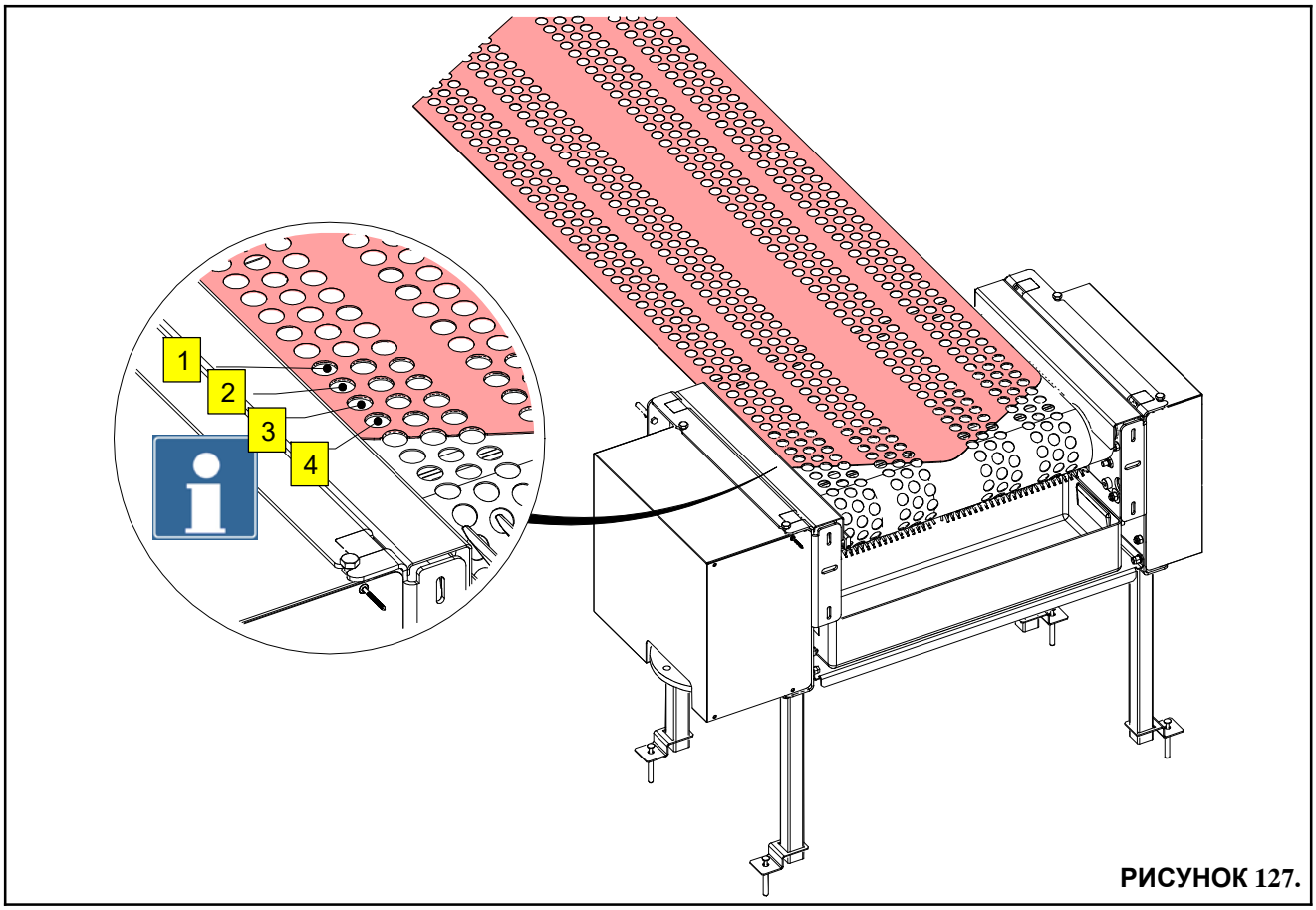

РИСУНОК 127.

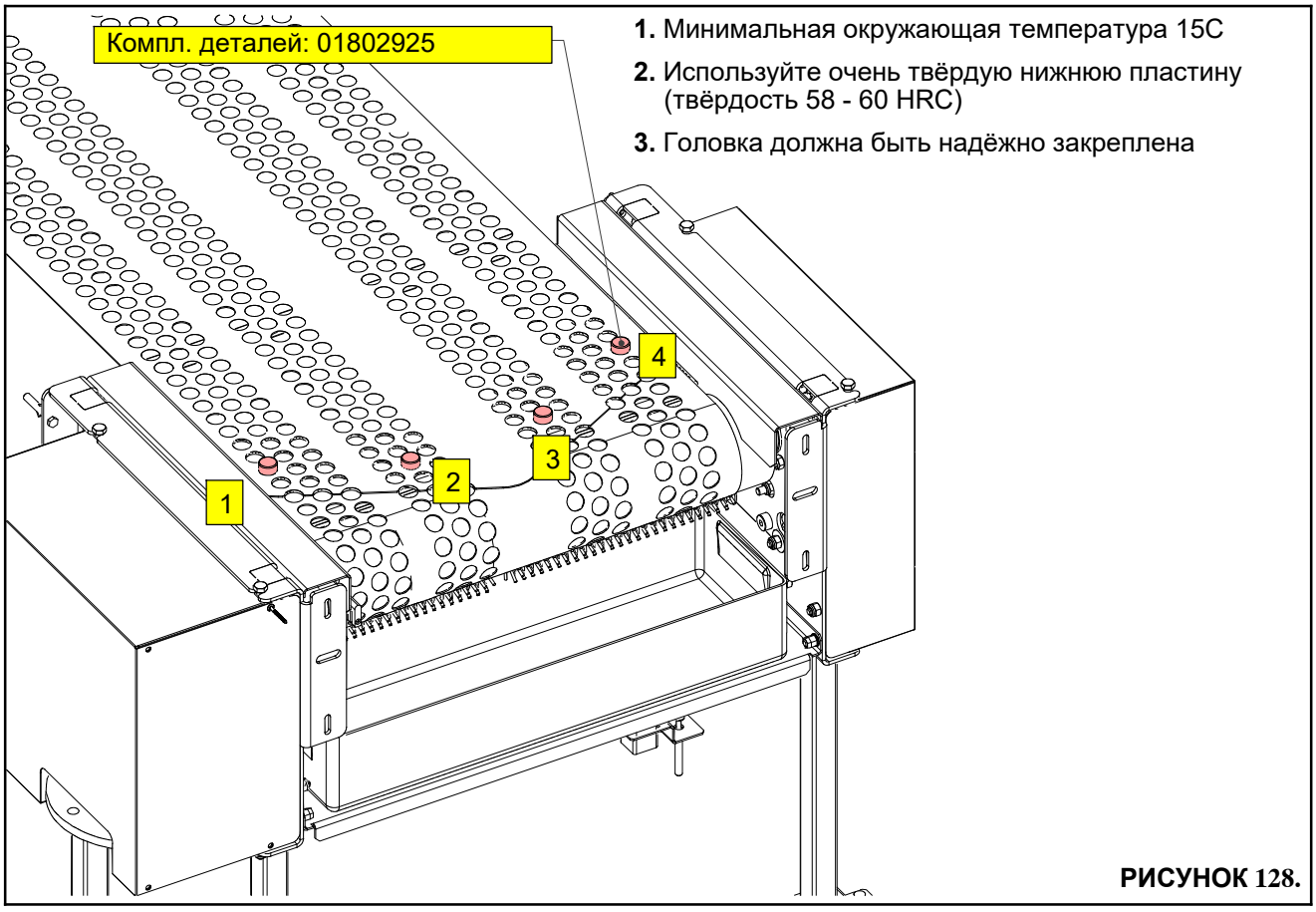

РИСУНОК 128.

4. Держите головку вертикально
5. Прогрейте головку, выполнив 5 - 10 пробных сварок на тестовом образце
6. Сварка от 0.8 до 0.9 сек.
7. Отвердение от 3 до 4 сек. ПРИ нажиме.
8. Очистите сваренные поверхности.

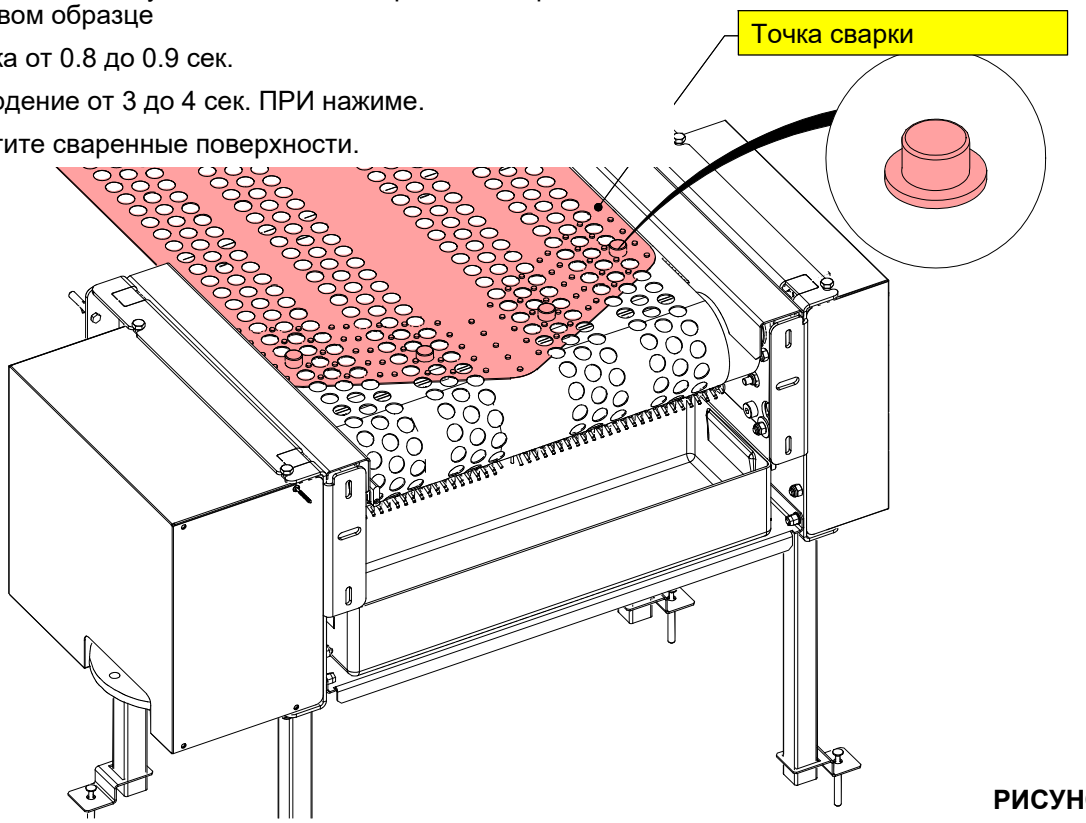

РИСУНОК 129.

УСТАНОВКА ЯЙЦО ПАЛЬЦЕВ

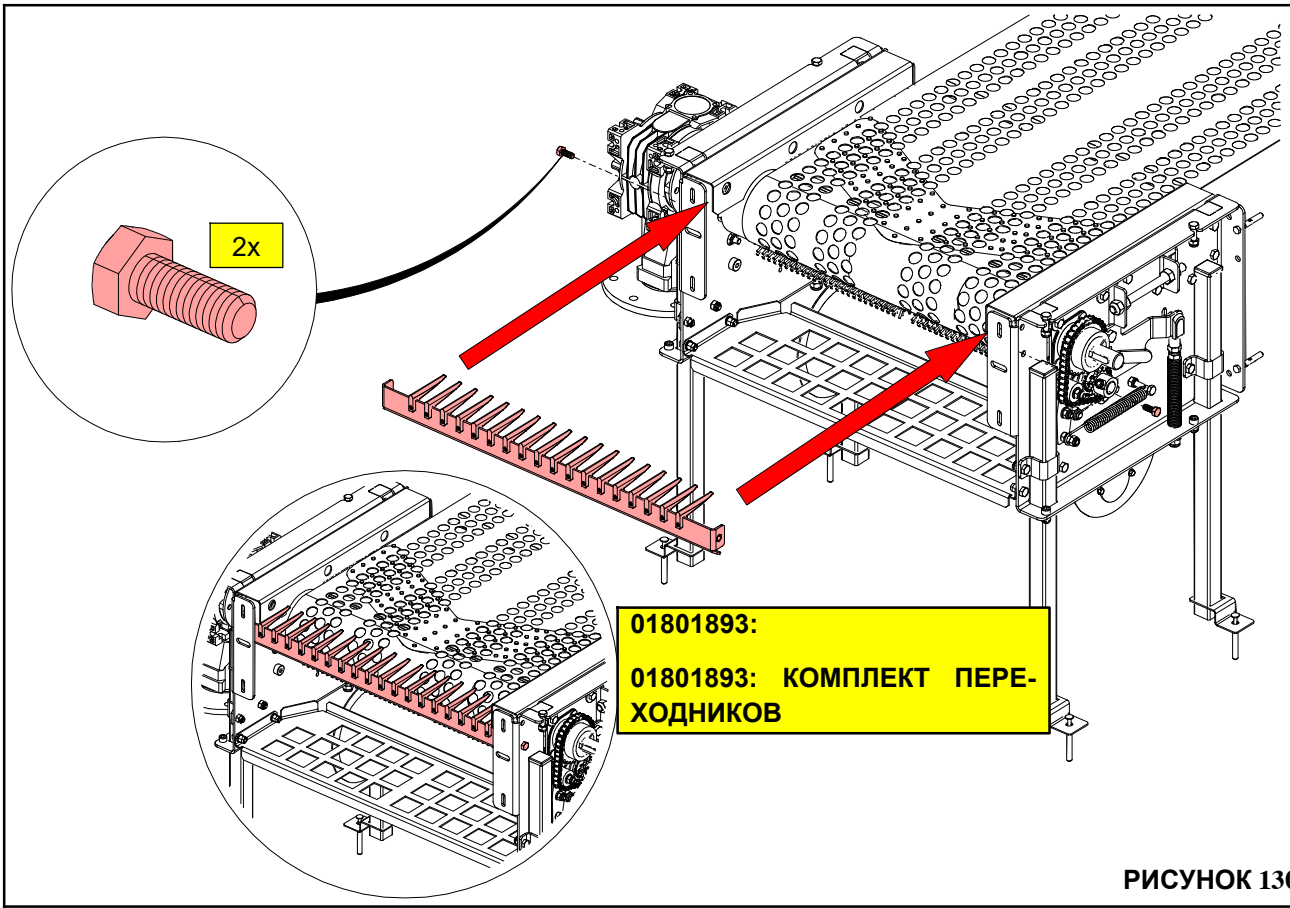

РИСУНОК 130.

УСТАНОВИТЕ ПЛОСКИЕ СТЕРЖНИ

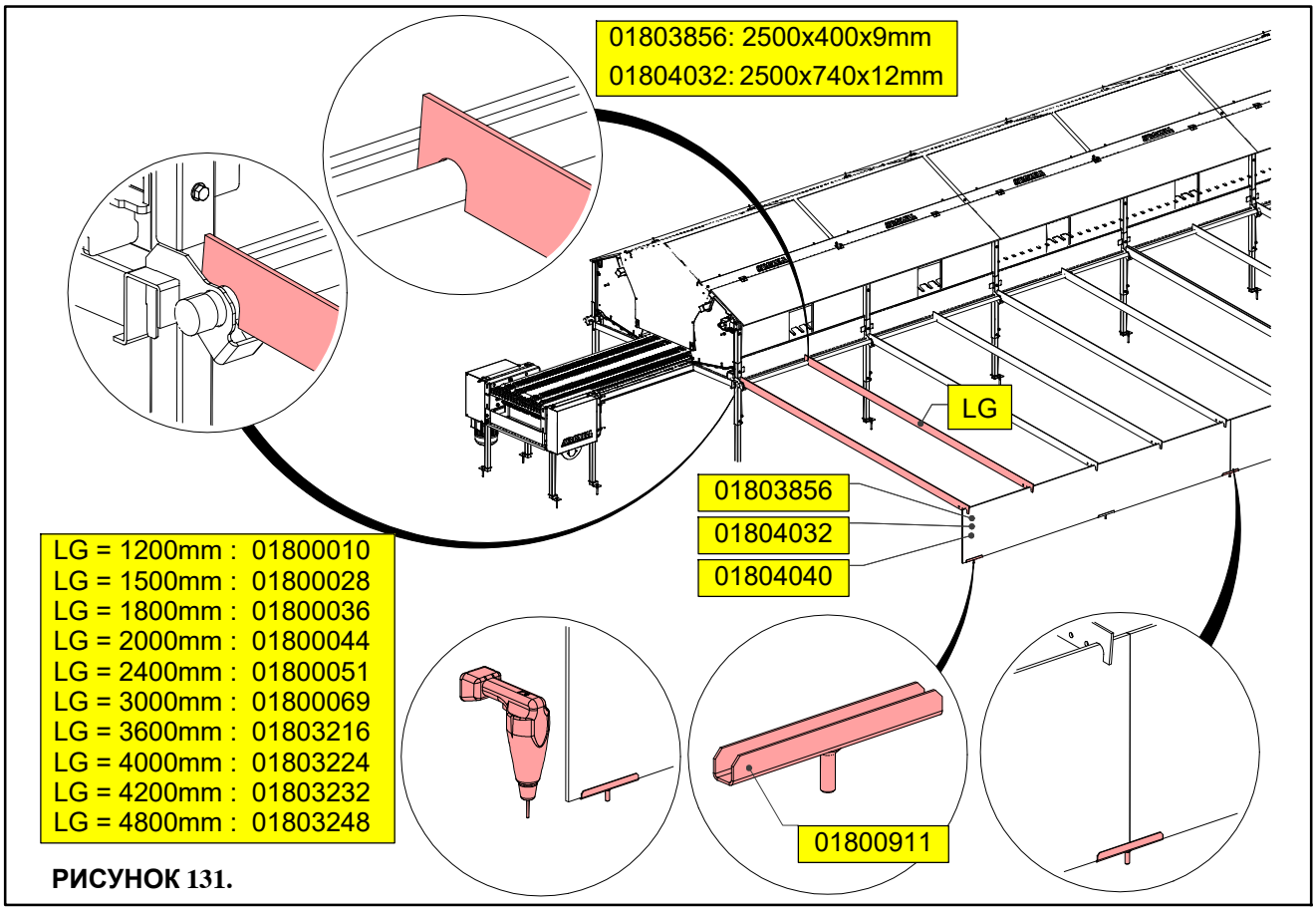

РИСУНОК 131.

УСТАНОВИТЕ СТЕРЖНИ ПЛАСТИНЫ

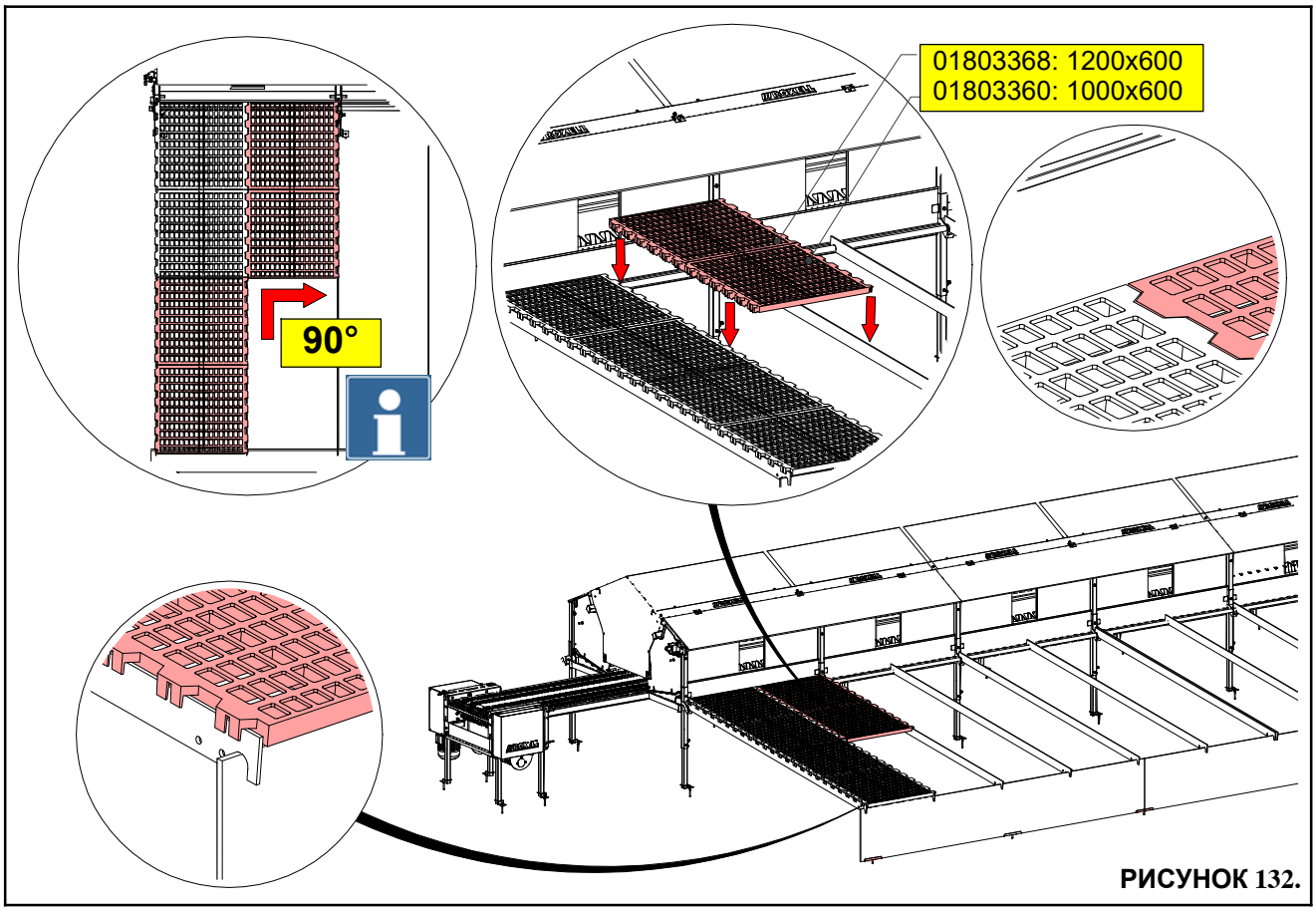

РИСУНОК 132.

УСТАНОВИТЕ СТЕРЖНИ ПЛАСТИНЫ

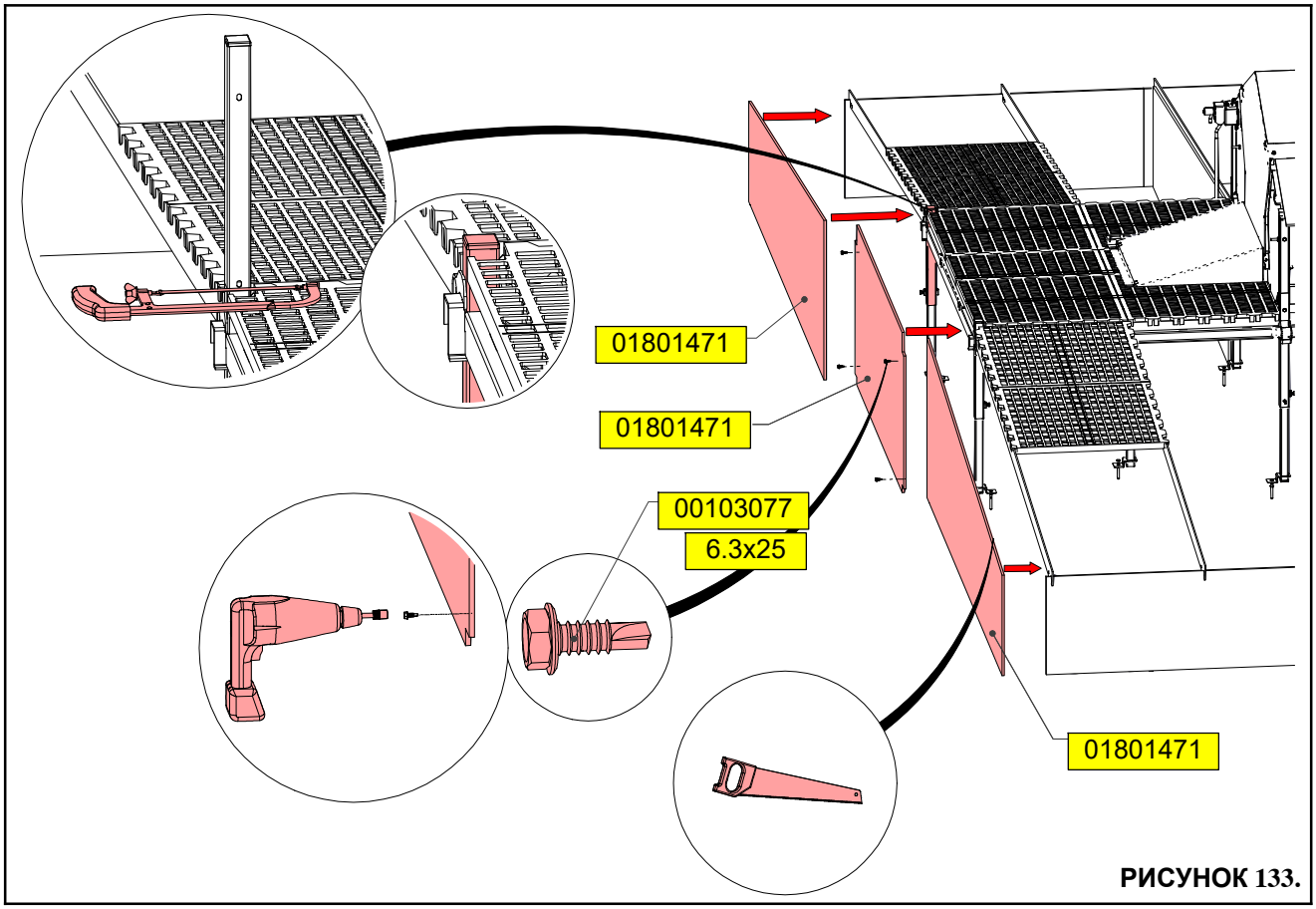

РИСУНОК 133.

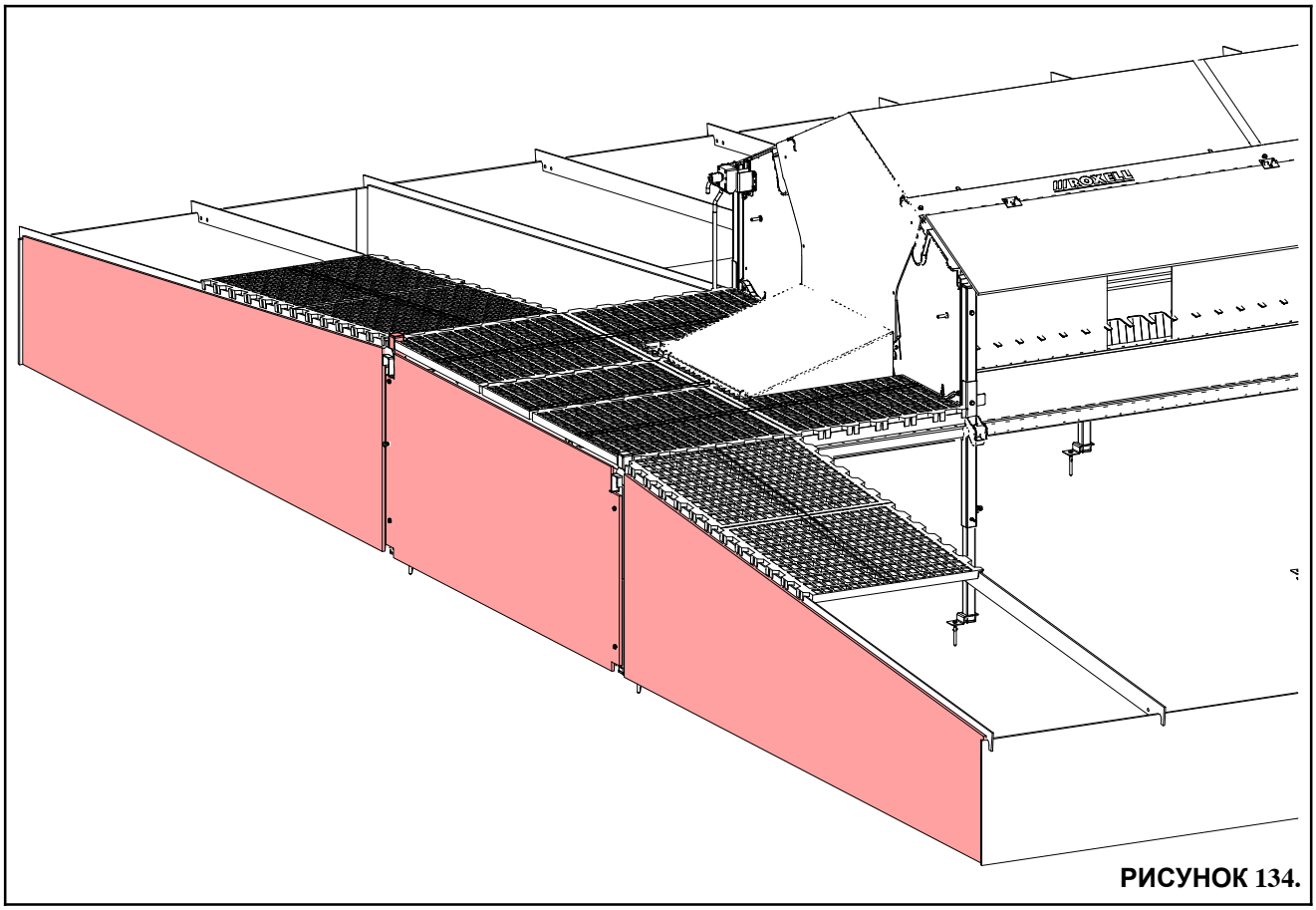

РИСУНОК 134.

ОБСЕПЕЧЬТЕ КОМПЕНСАЦИОННЫЙ СТЫК

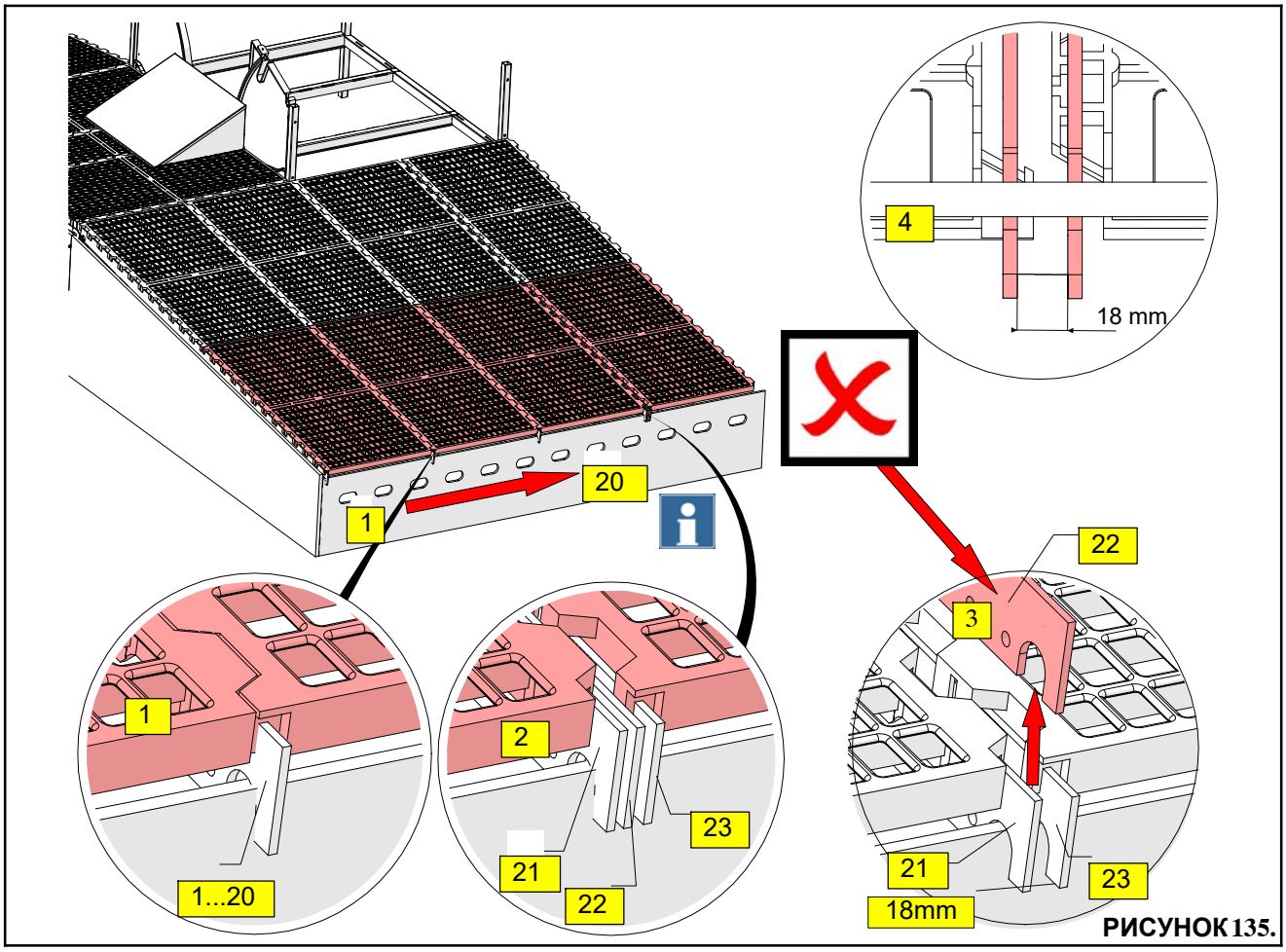

РИСУНОК 135.

ДЛЯ ОПОРЫ КОМБИНИРОВАННЫХ ПЛОСКИХ СТЕРЖНЕЙ > 3М

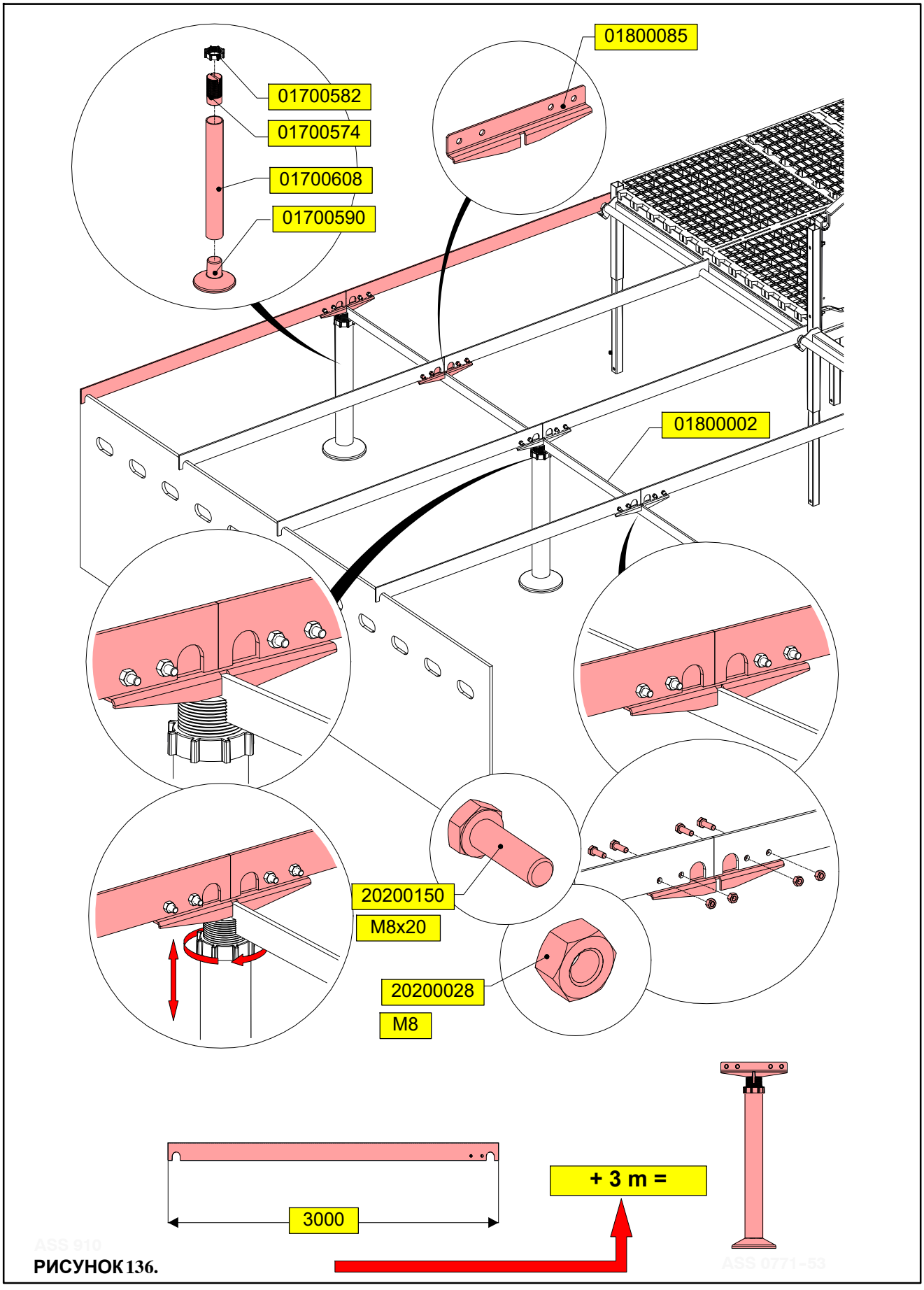

РИСУНОК 136.

ДЛЯ ОПОРЫ ПЛОСКИХ СТЕРЖНЕЙ > 3М

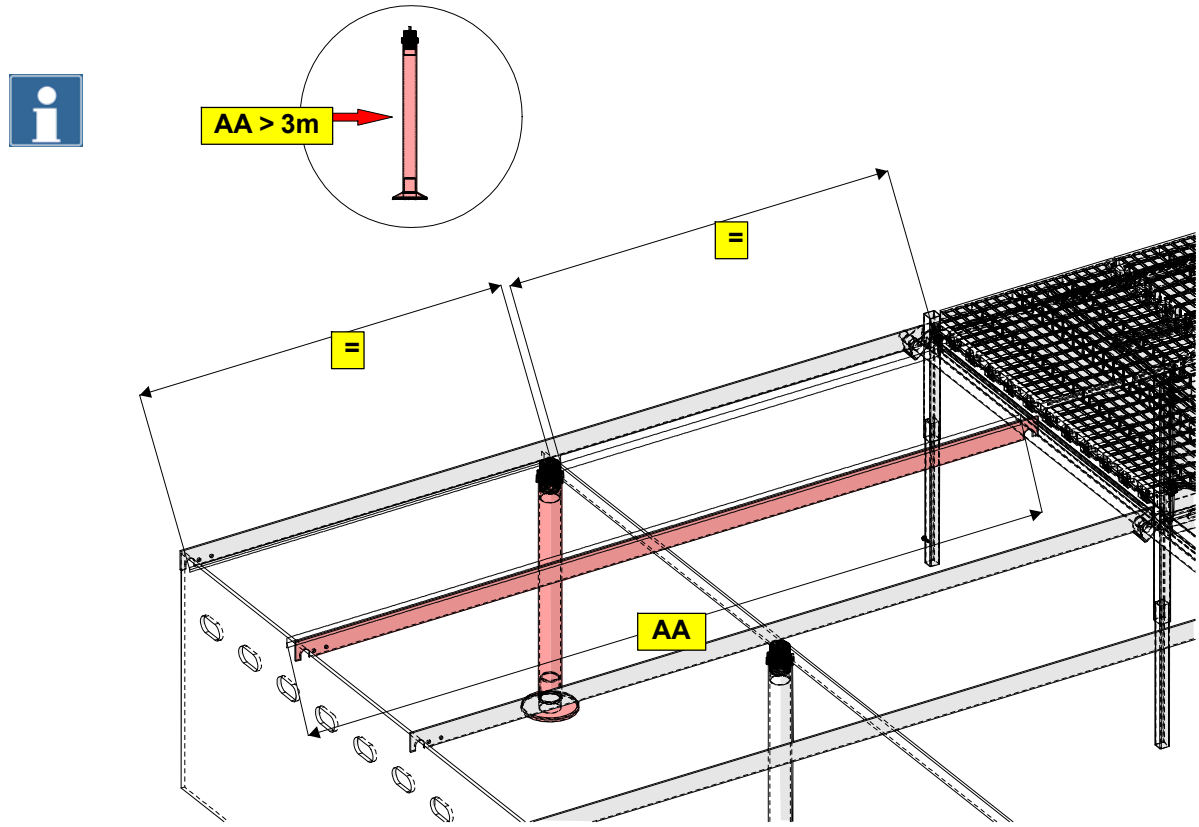

РИСУНОК 137.

УСТАНОВИТЕ СТОЛ В ИНКУБАТОРИИ - ИНКУБАЦИОННЫЕ ЯЙЦА - 01804240

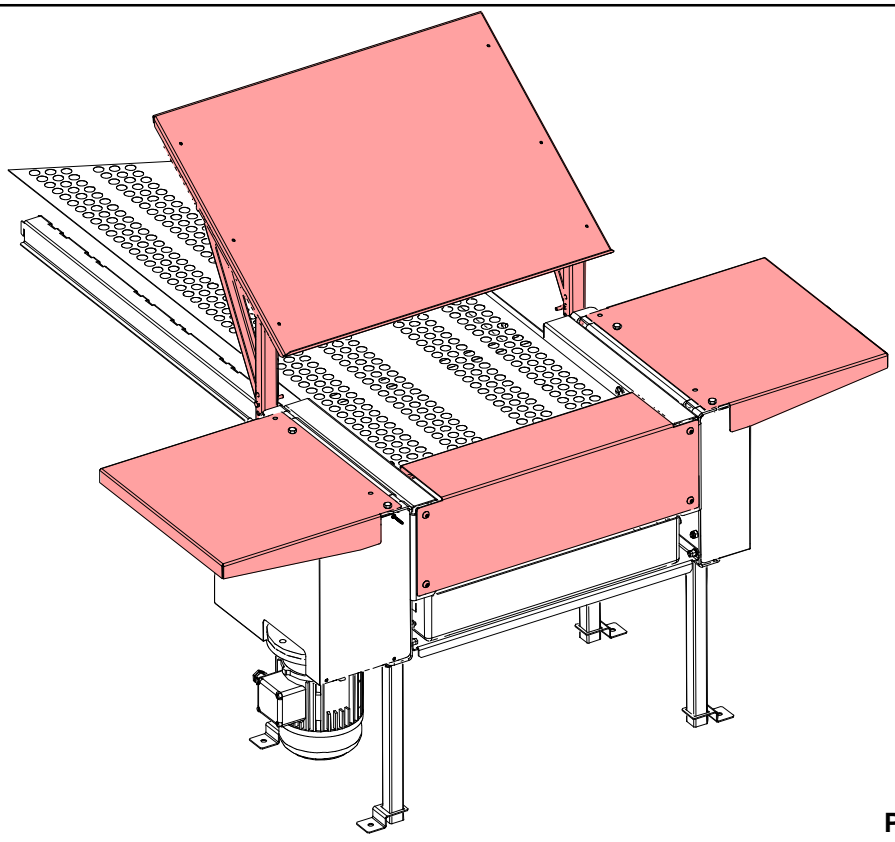

РИСУНОК 138.

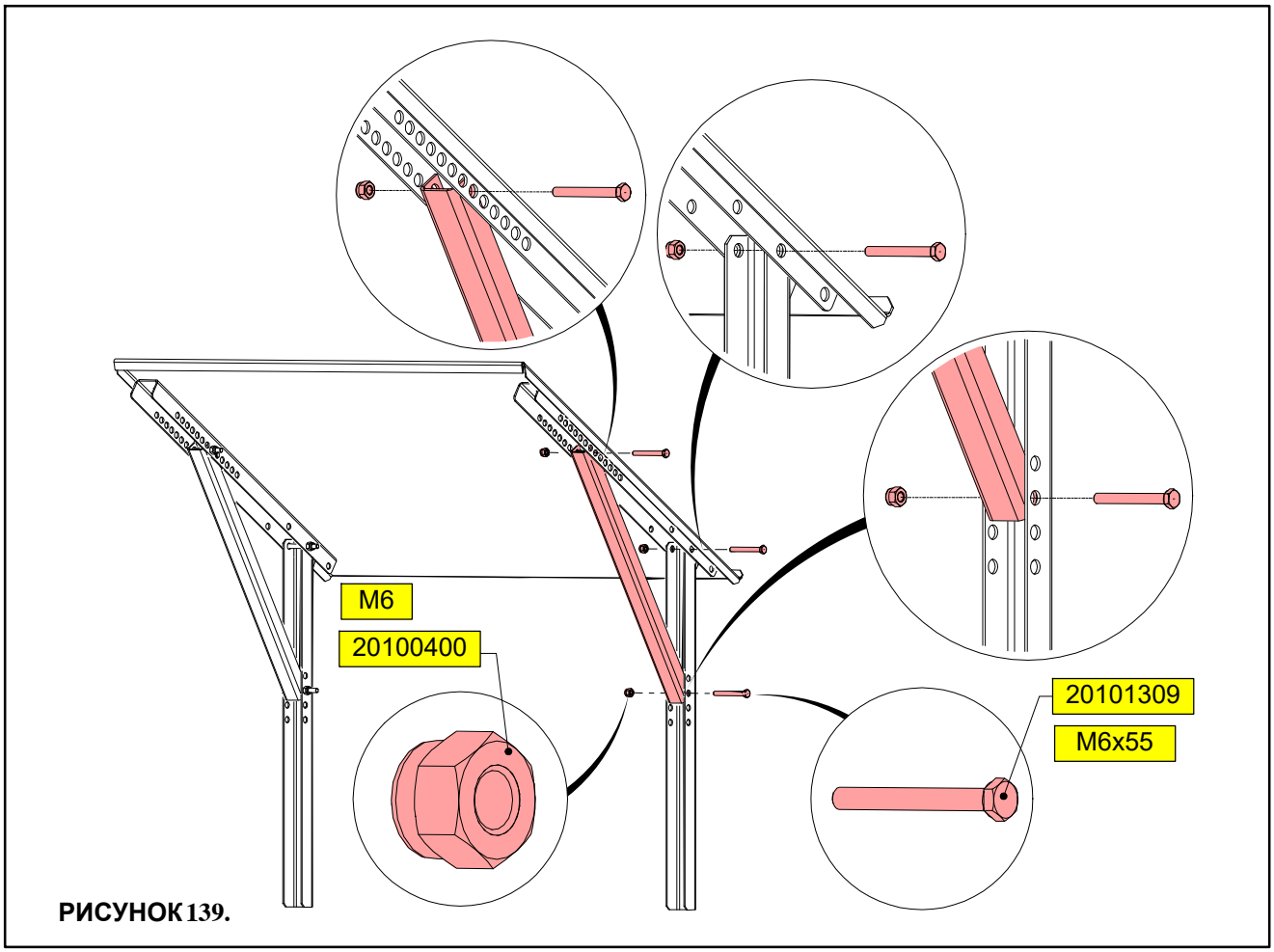

РИСУНОК 139.

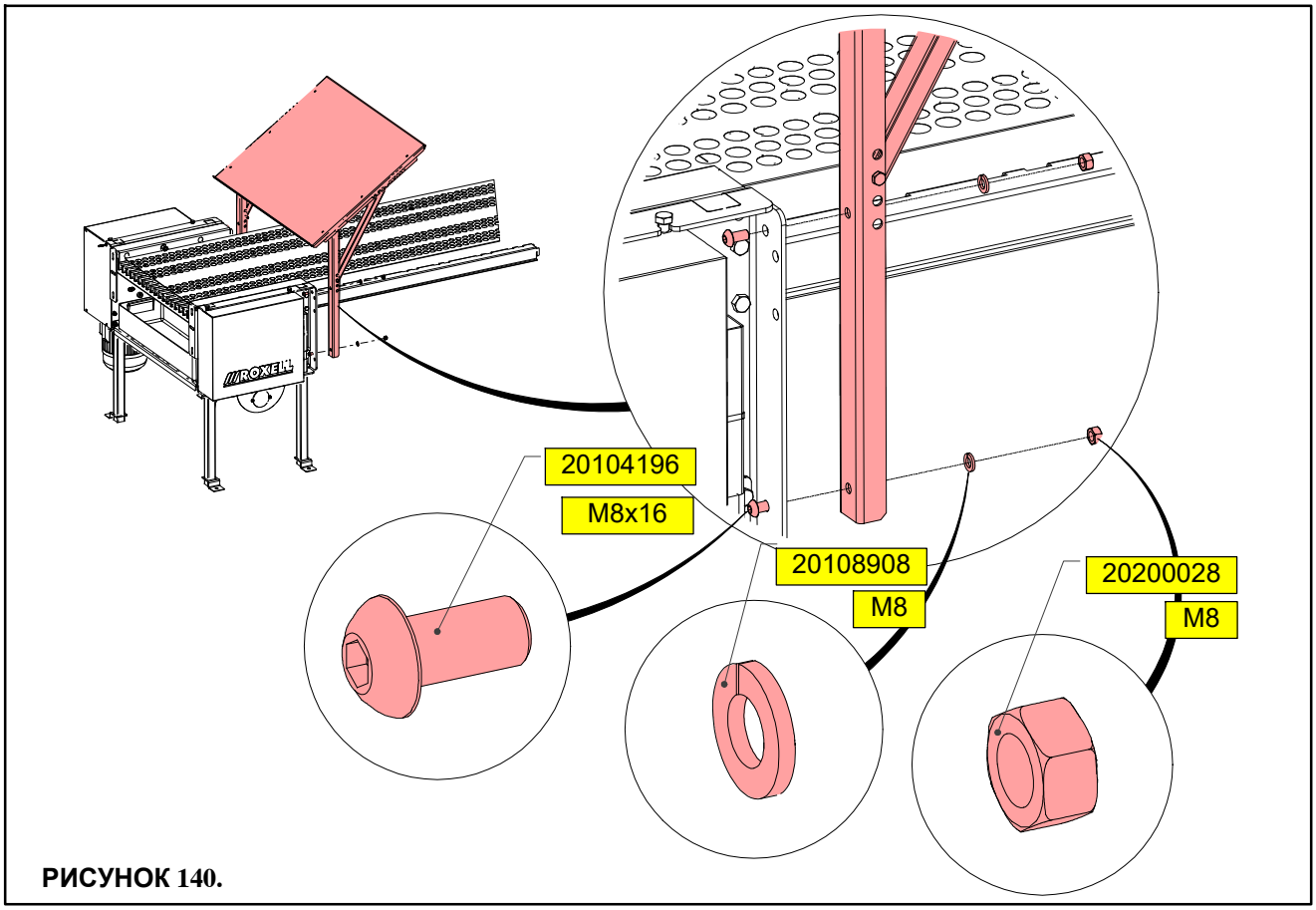

РИСУНОК 140.

УСТАНОВИТЕ ДАТЧИК

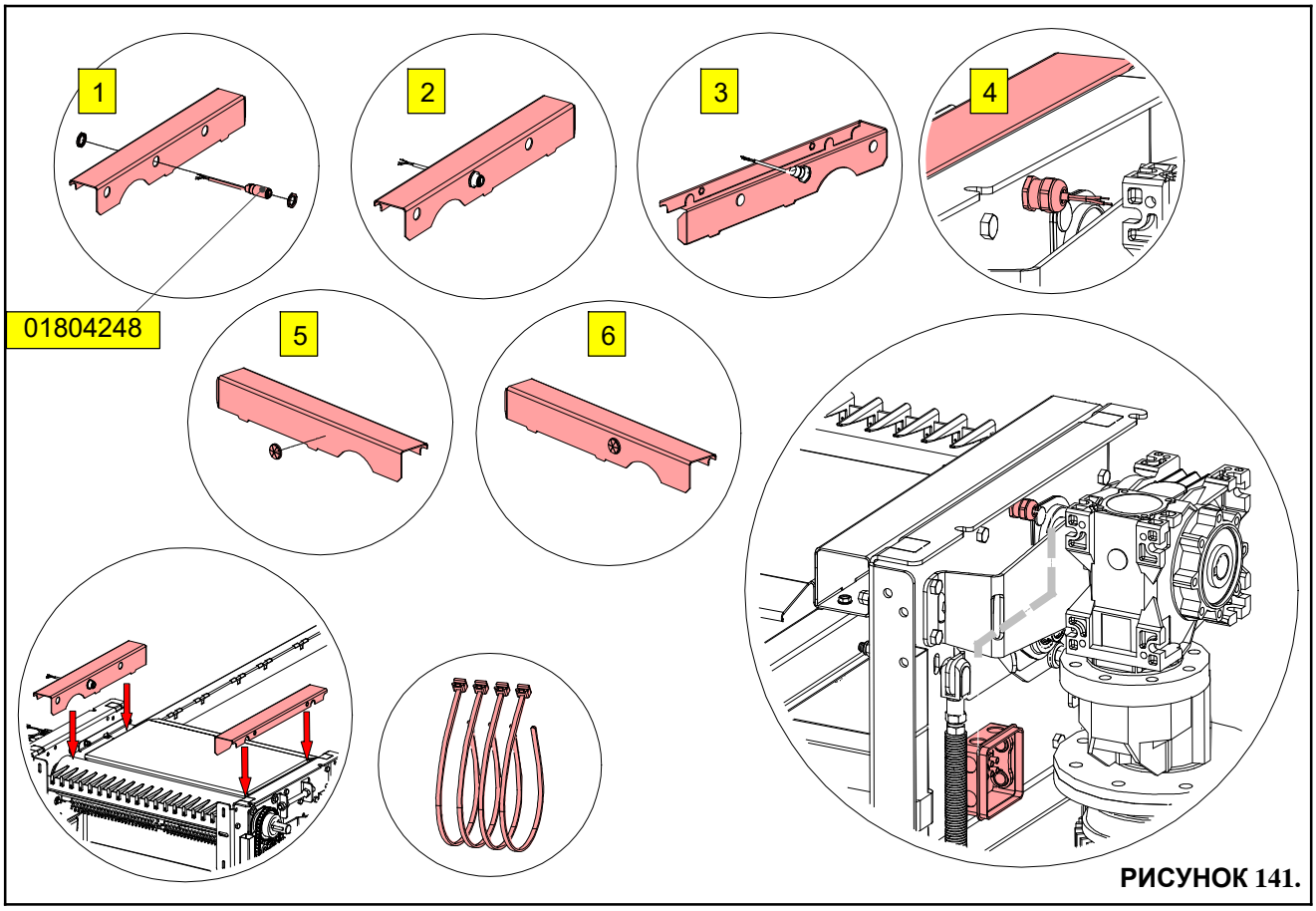

РИСУНОК 141.

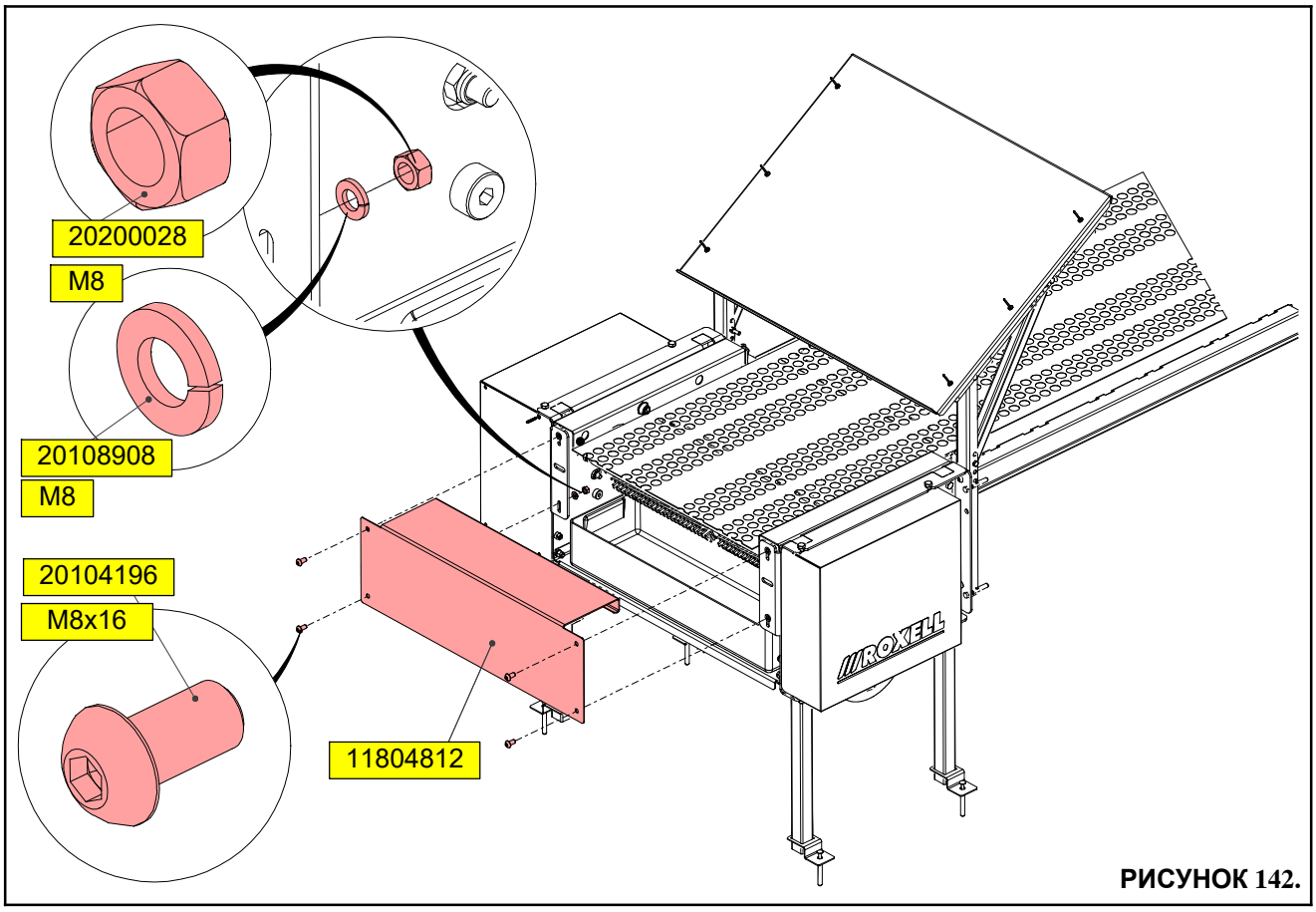

РИСУНОК 142.

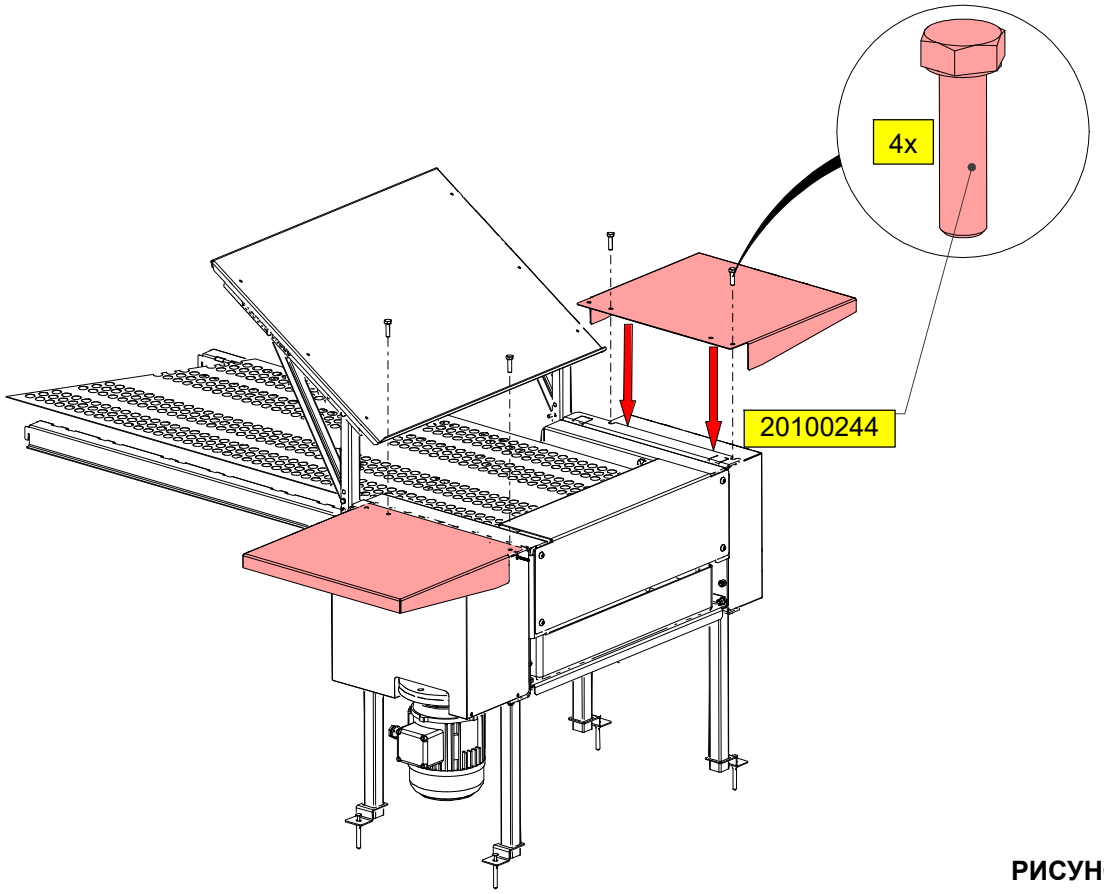

РИСУНОК 143.

СТОЛ ДЛЯ СБОРА ЯИЦ

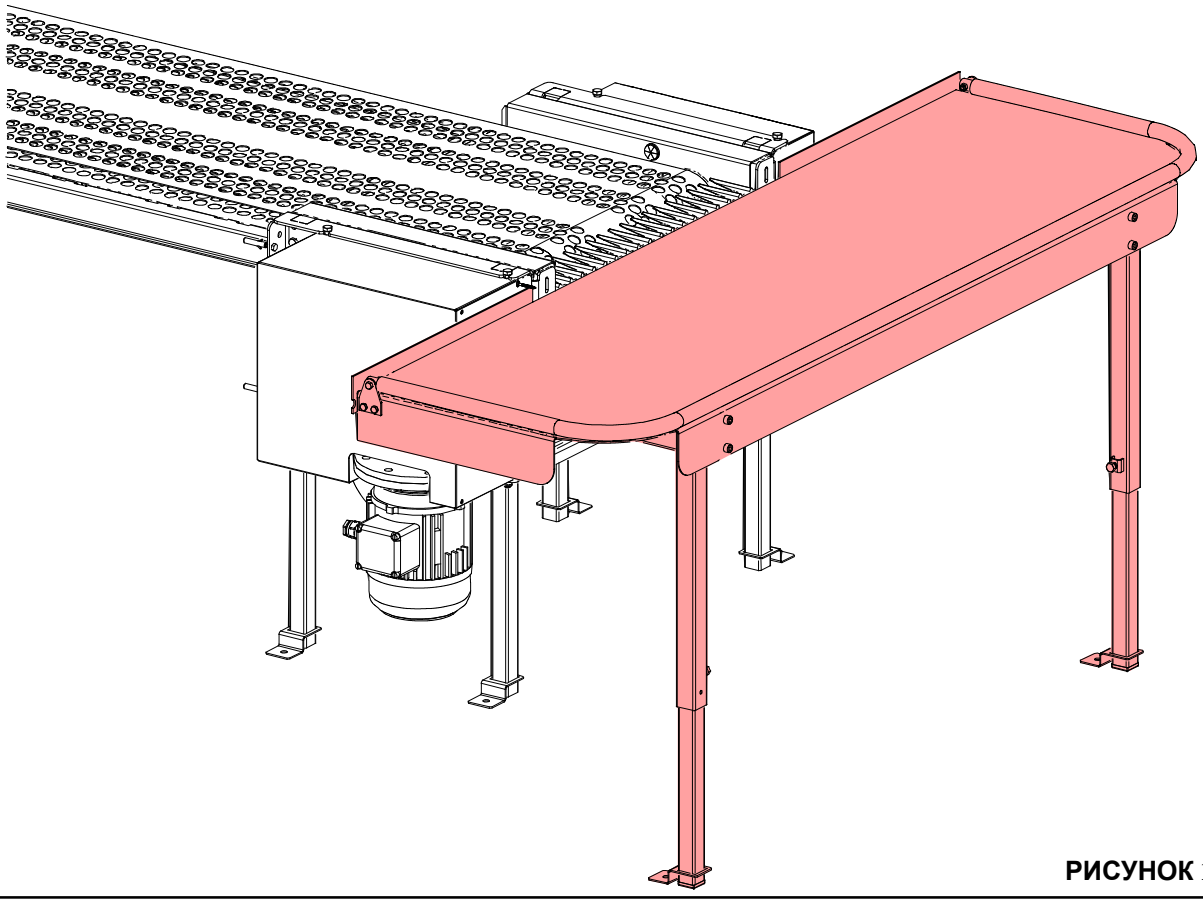

РИСУНОК 144.

УСТАНОВИТЕ НОЖКИ СТОЛА ДЛЯ СБОРА ЯИЦ

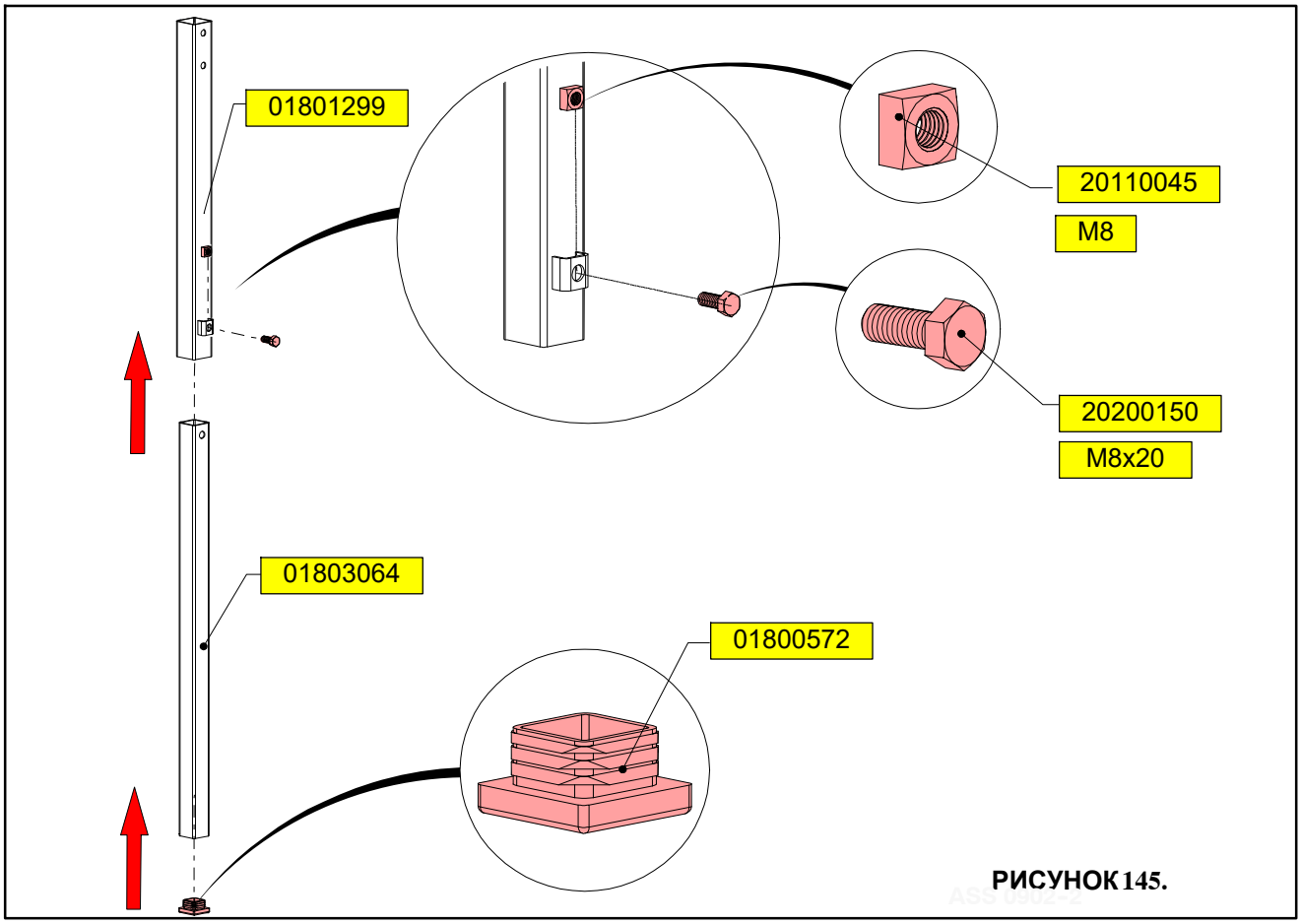

РИСУНОК 145.

УСТАНОВИТЕ НОЖКИ СТОЛА

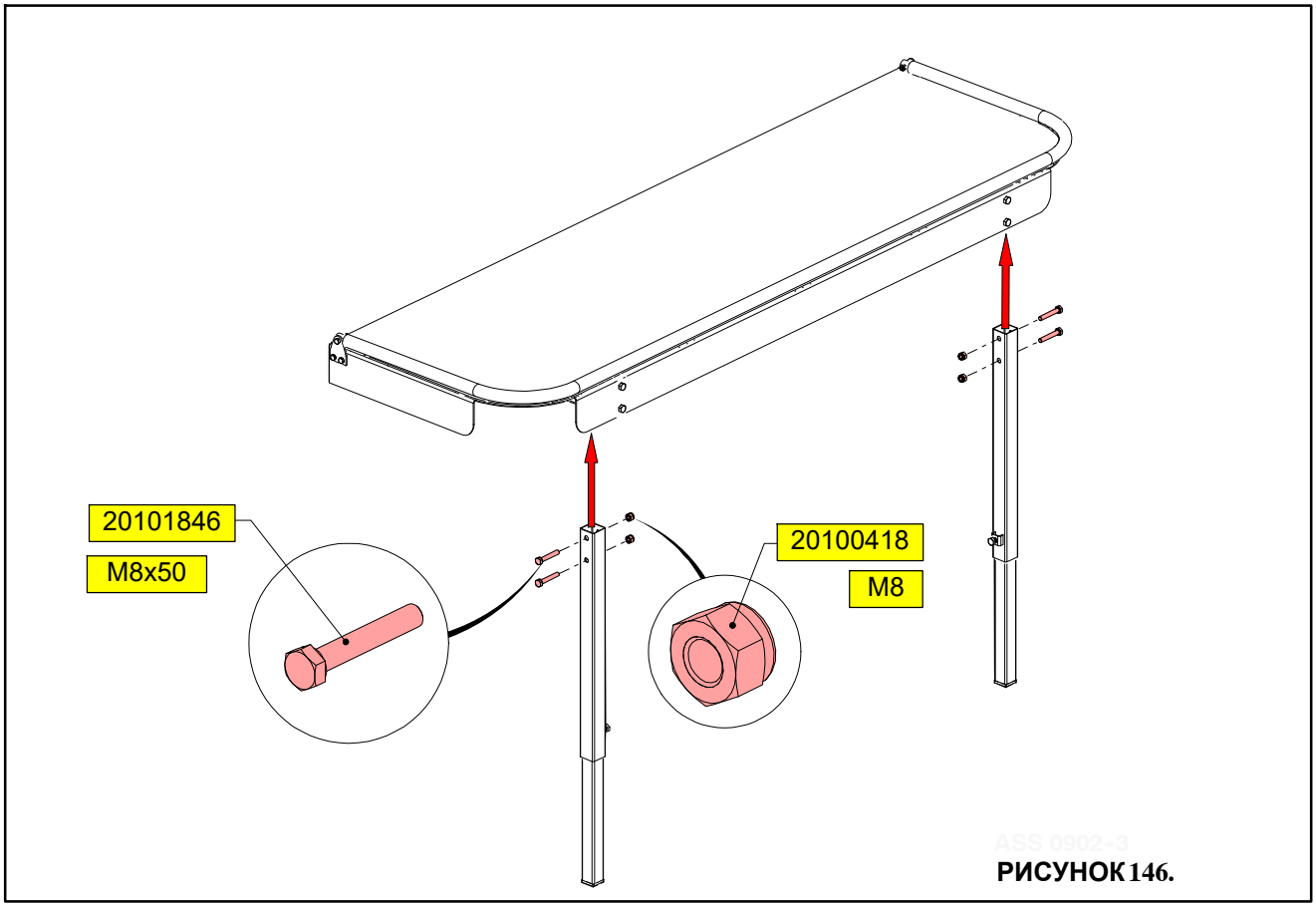

РИСУНОК 146.

СТОЛ ДЛЯ СБОРА ЯИЦ

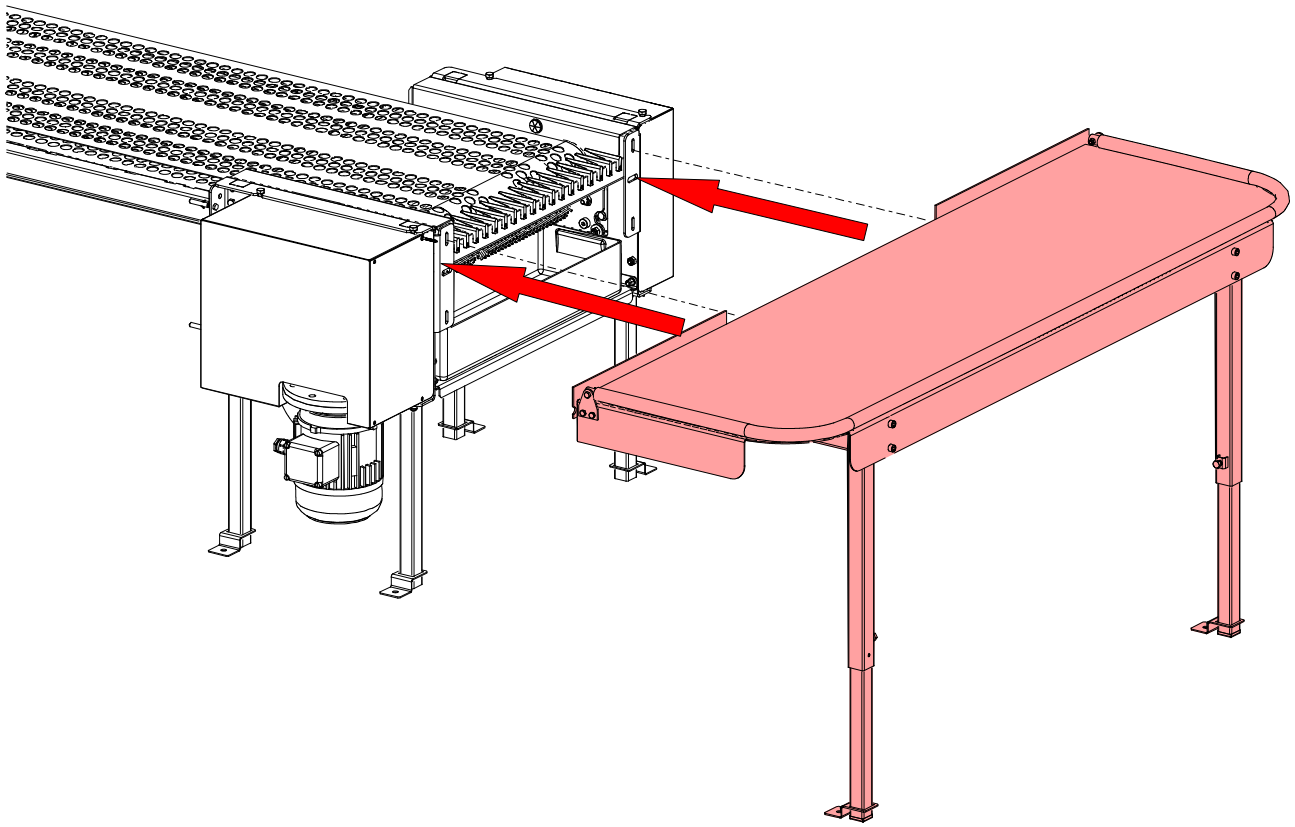

РИСУНОК 147.

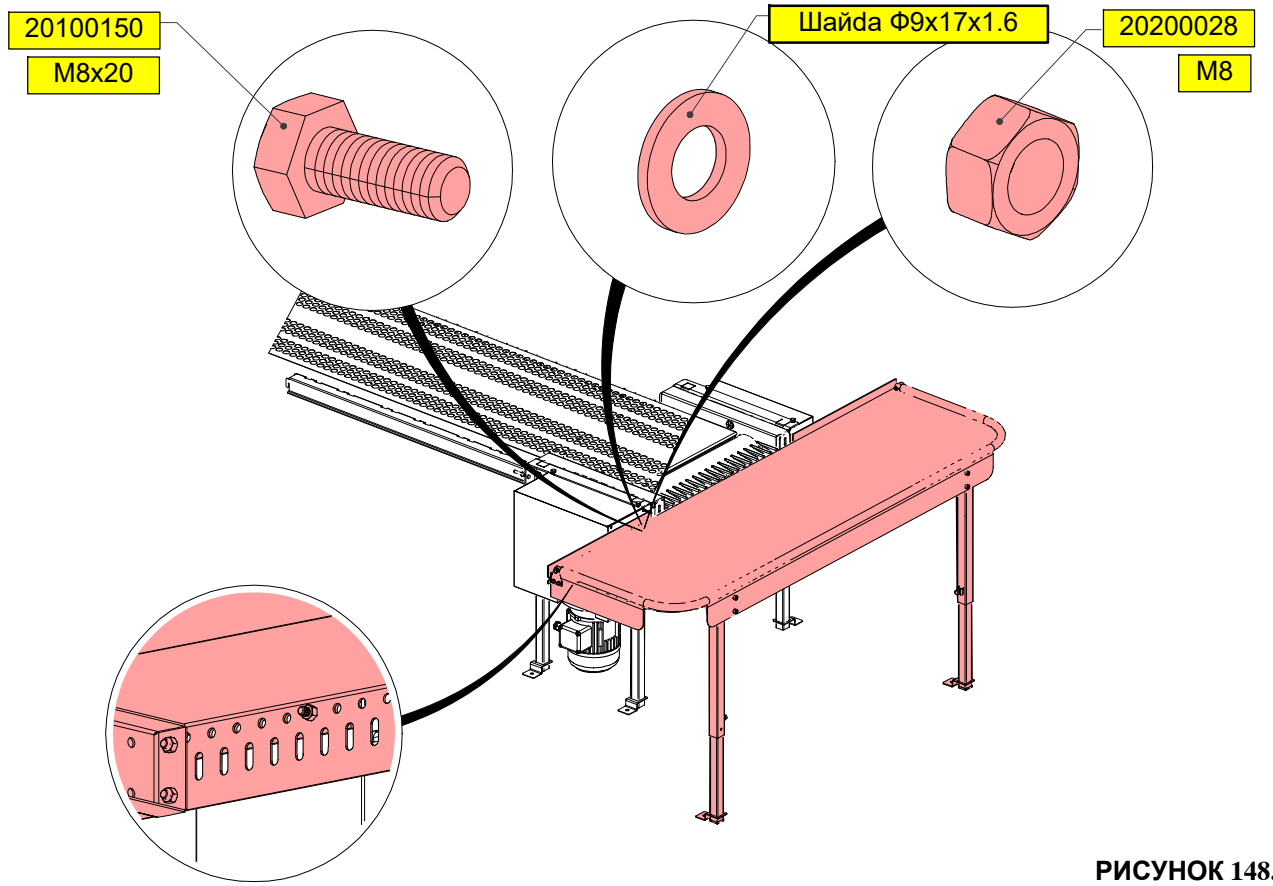

РИСУНОК 148.

УСТАНОВИТЕ ЗАЩИТУ ЯИЦ НА СТОЛЕ

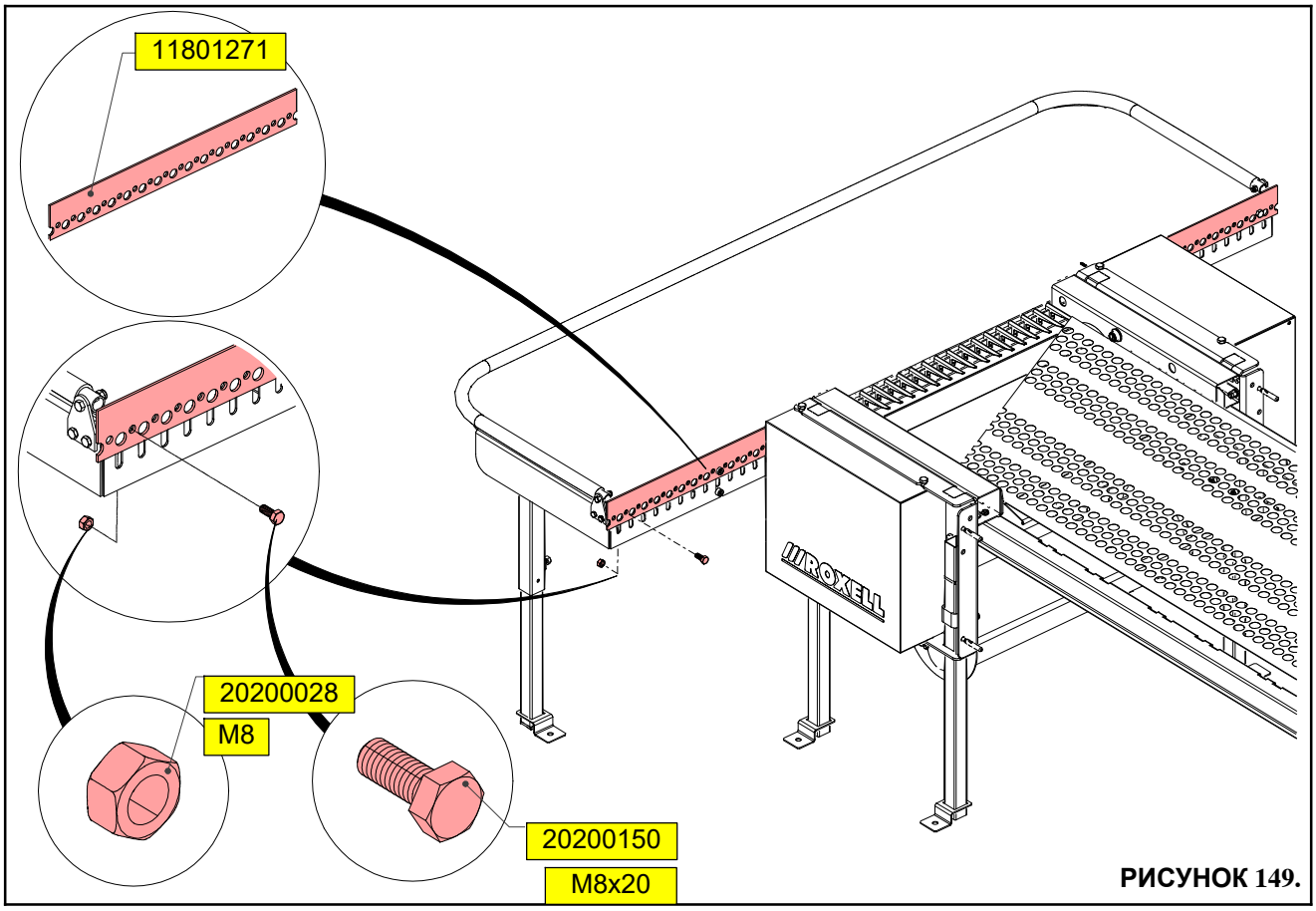

РИСУНОК 149.

ЗАКРЕПИТЕ НОЖКИ СТОЛА

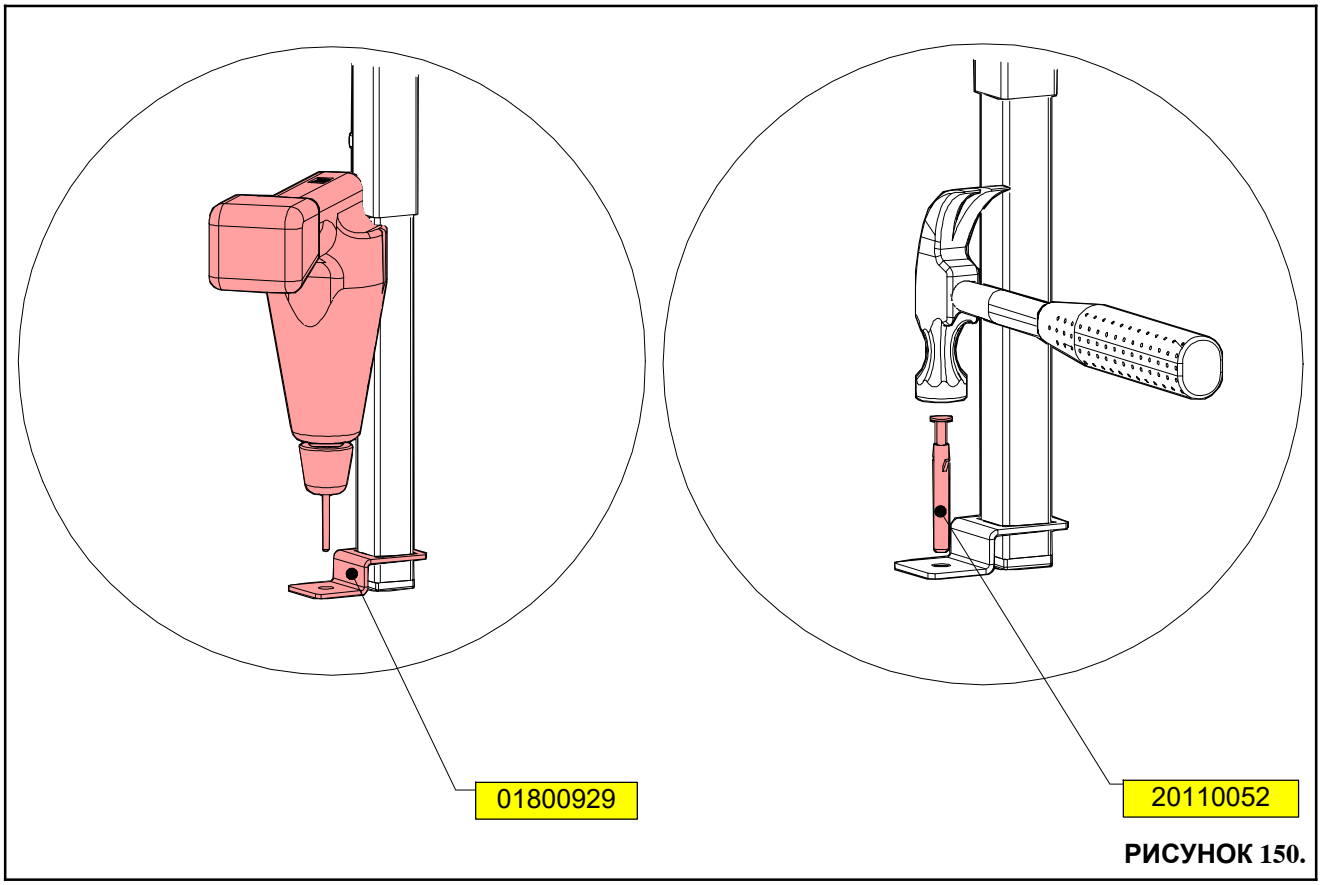

РИСУНОК 150.

КОНВЕЙЕР - 1М

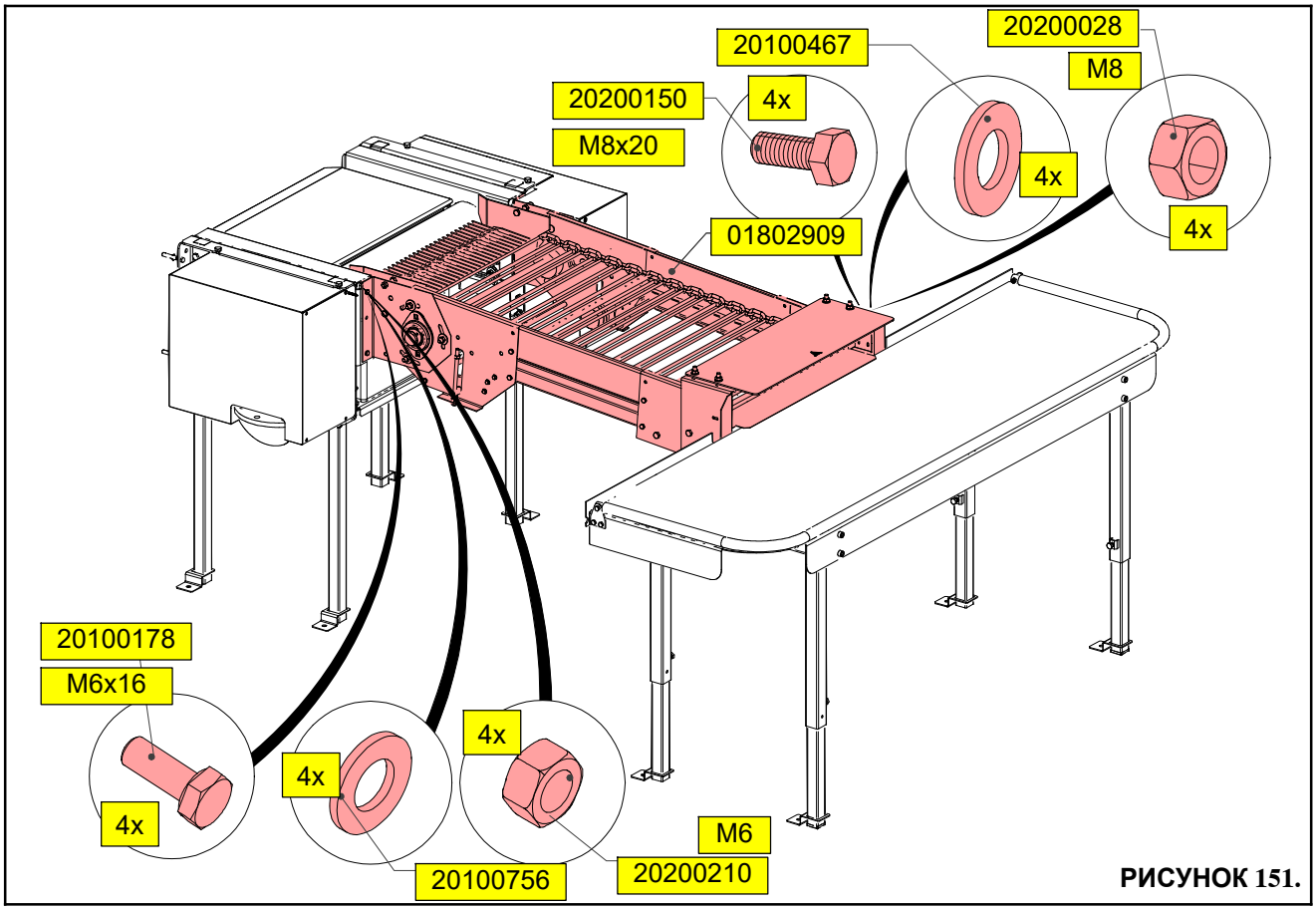

РИСУНОК 151.

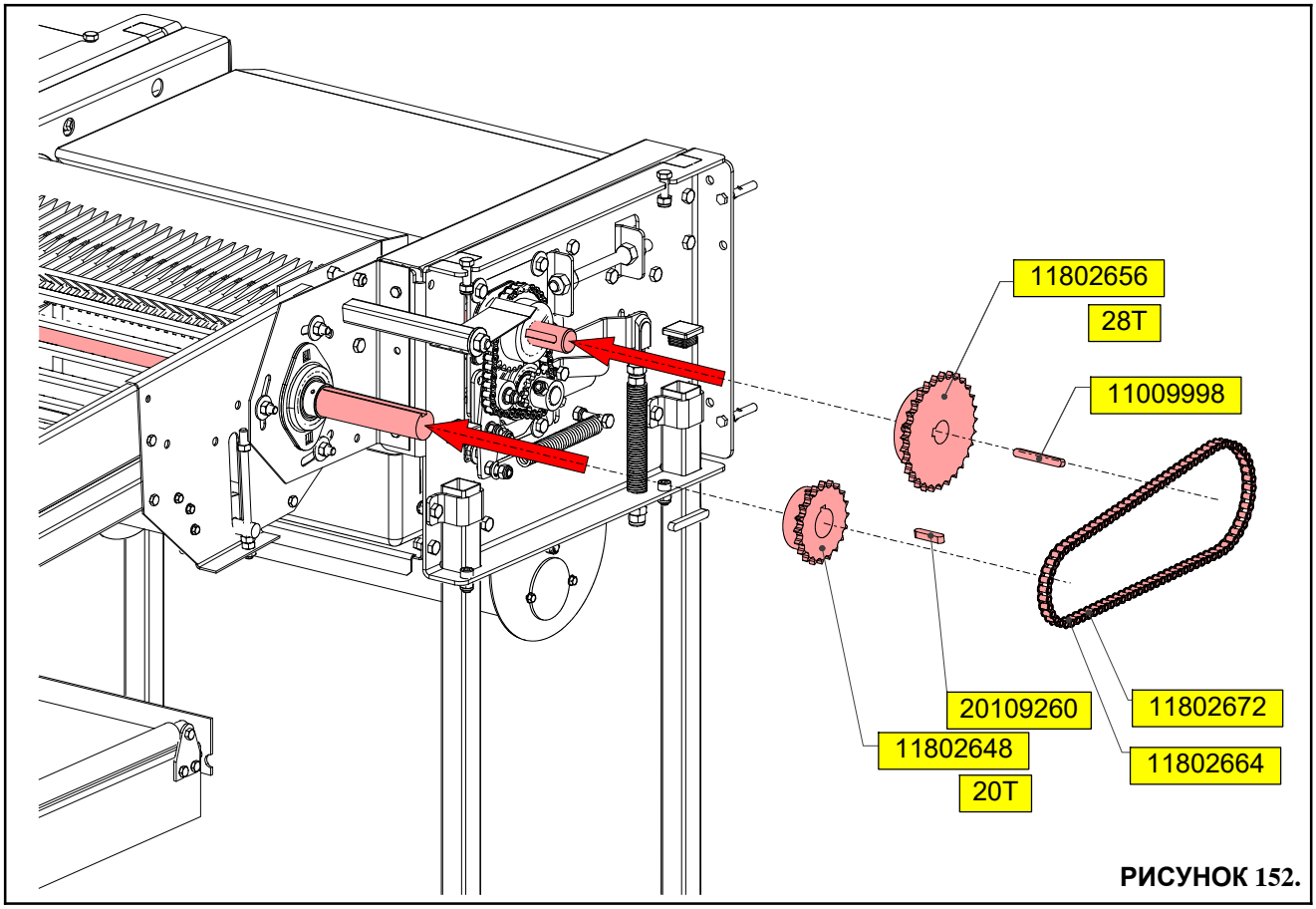

РИСУНОК 152.

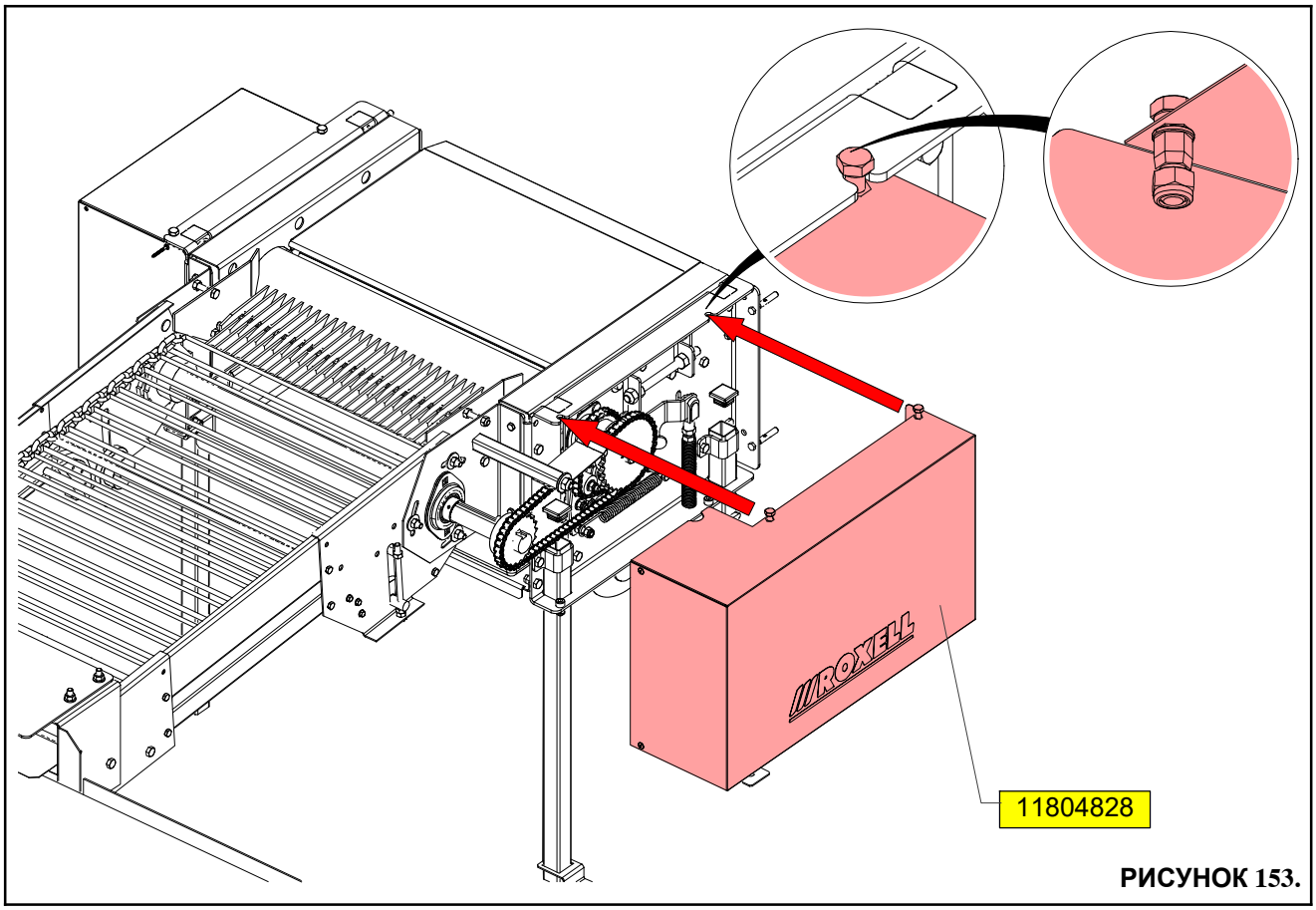

РИСУНОК 153.

ЩЕТКА В СБОРЕ ДЛЯ

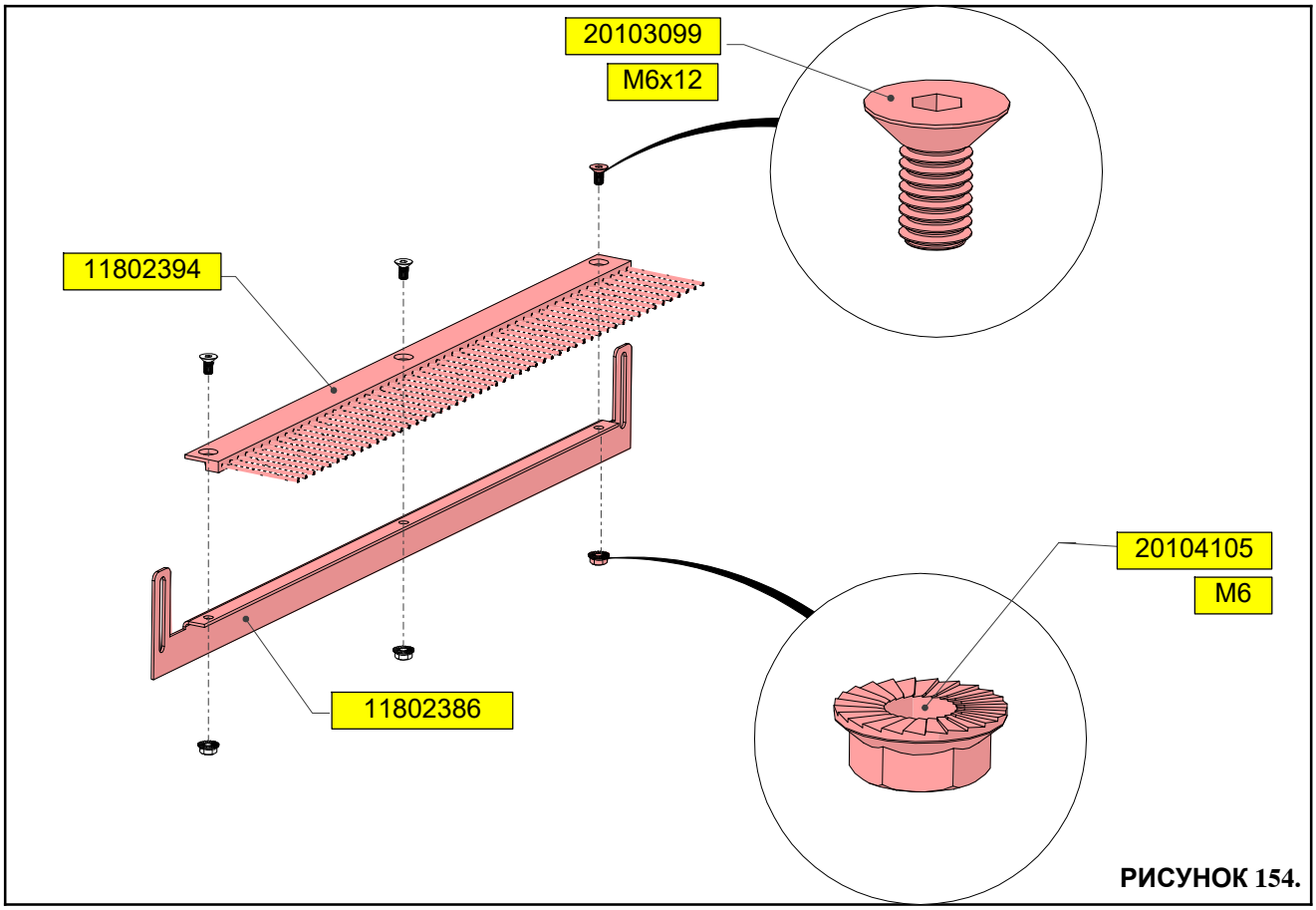

РИСУНОК 154.

ОПЦИЯ: ВЫКЛЮЧАТЕЛЬ УРОВНЯДЛЯНАТЯЖИТЕЛИ

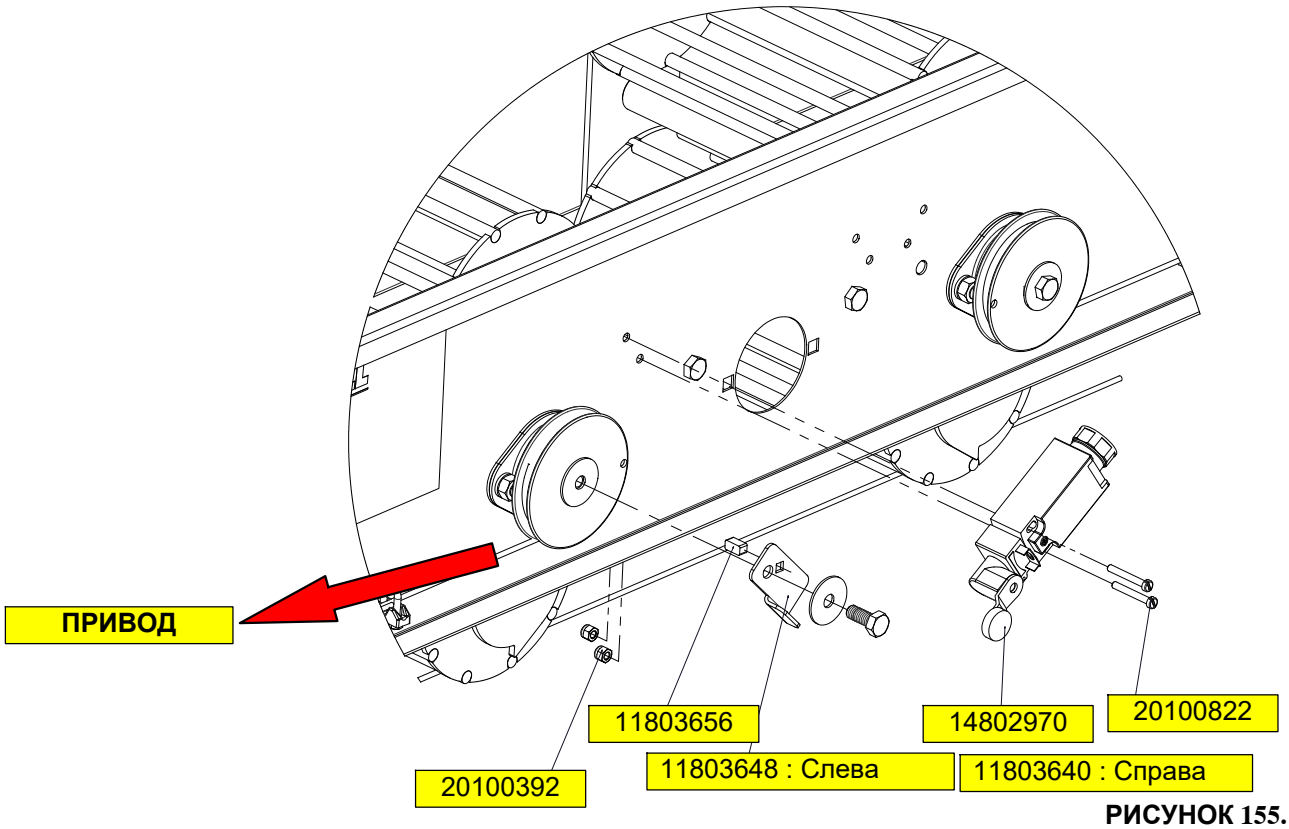

РИСУНОК 155.

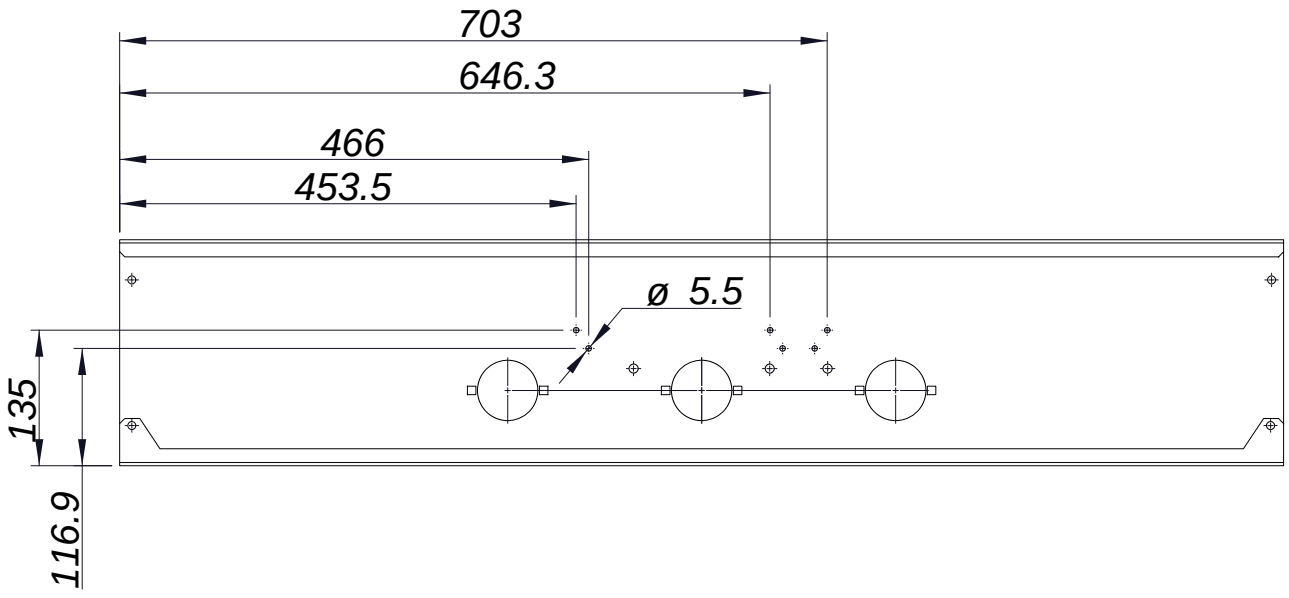

РИСУНОК 156.

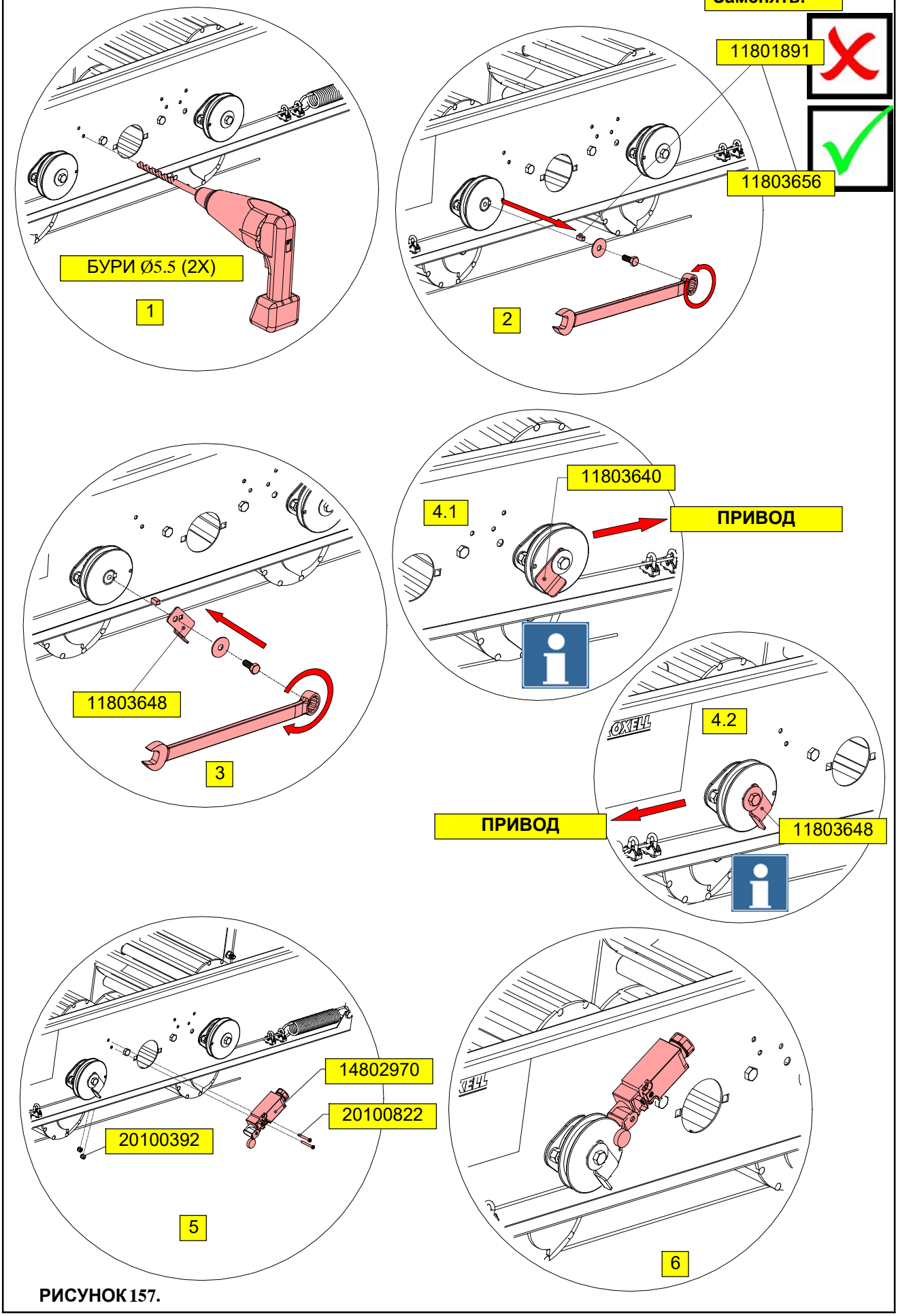
Заменять:
11801891
11803656
БУРИ Ø5.5 (2X)
1
2
11803640
4.1
ПРИВОД
11803648
3
4.2
ПРИВОД
11803648
14802970
20100822
20100392
5
6

РИСУНОК 157.

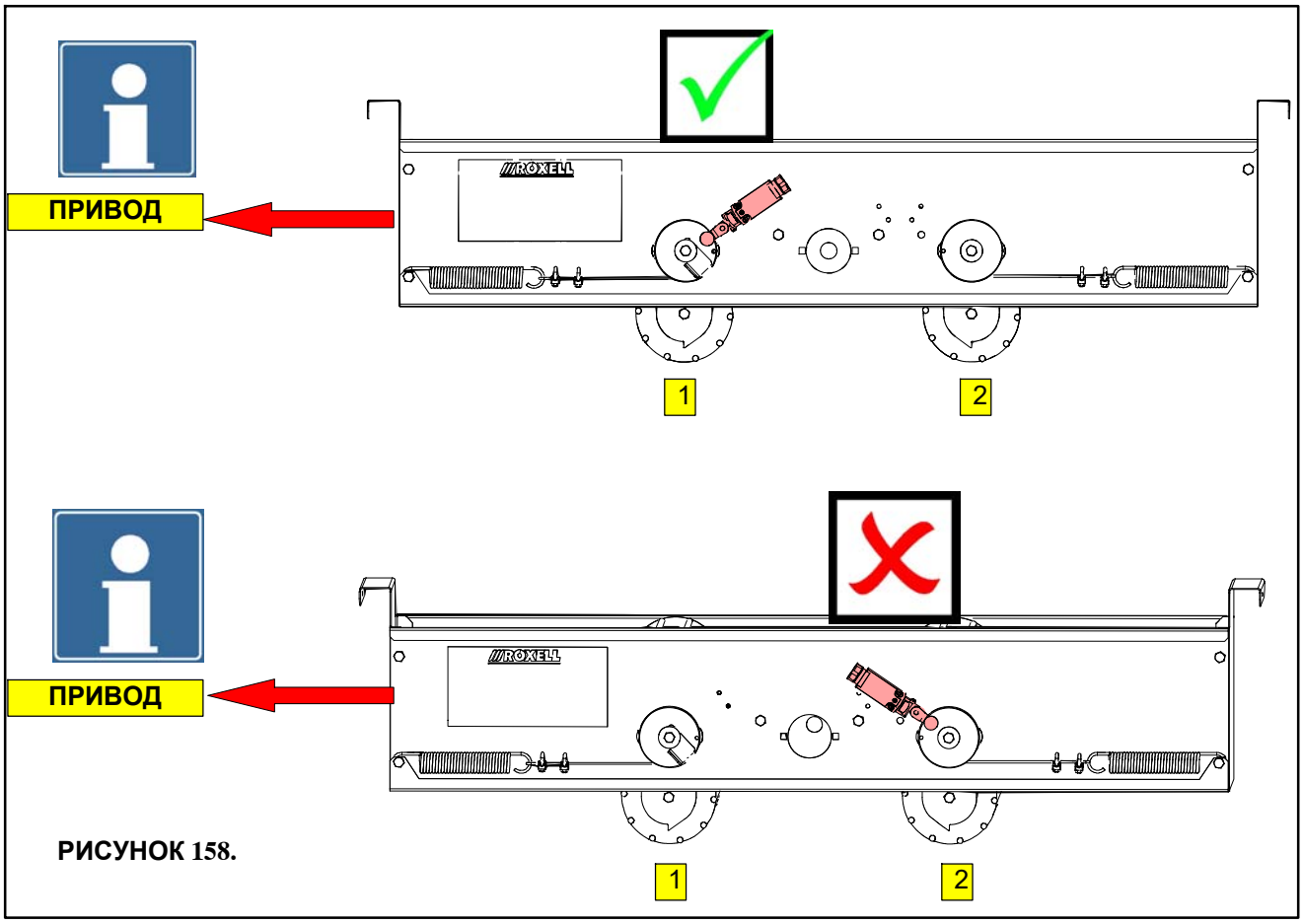

РИСУНОК 158.

НАТЯЖИТЕЛЬ РЕМНЯ В СБОРЕ Д/ТРАНС-РА ЯИЦ - ОПЦИЯ

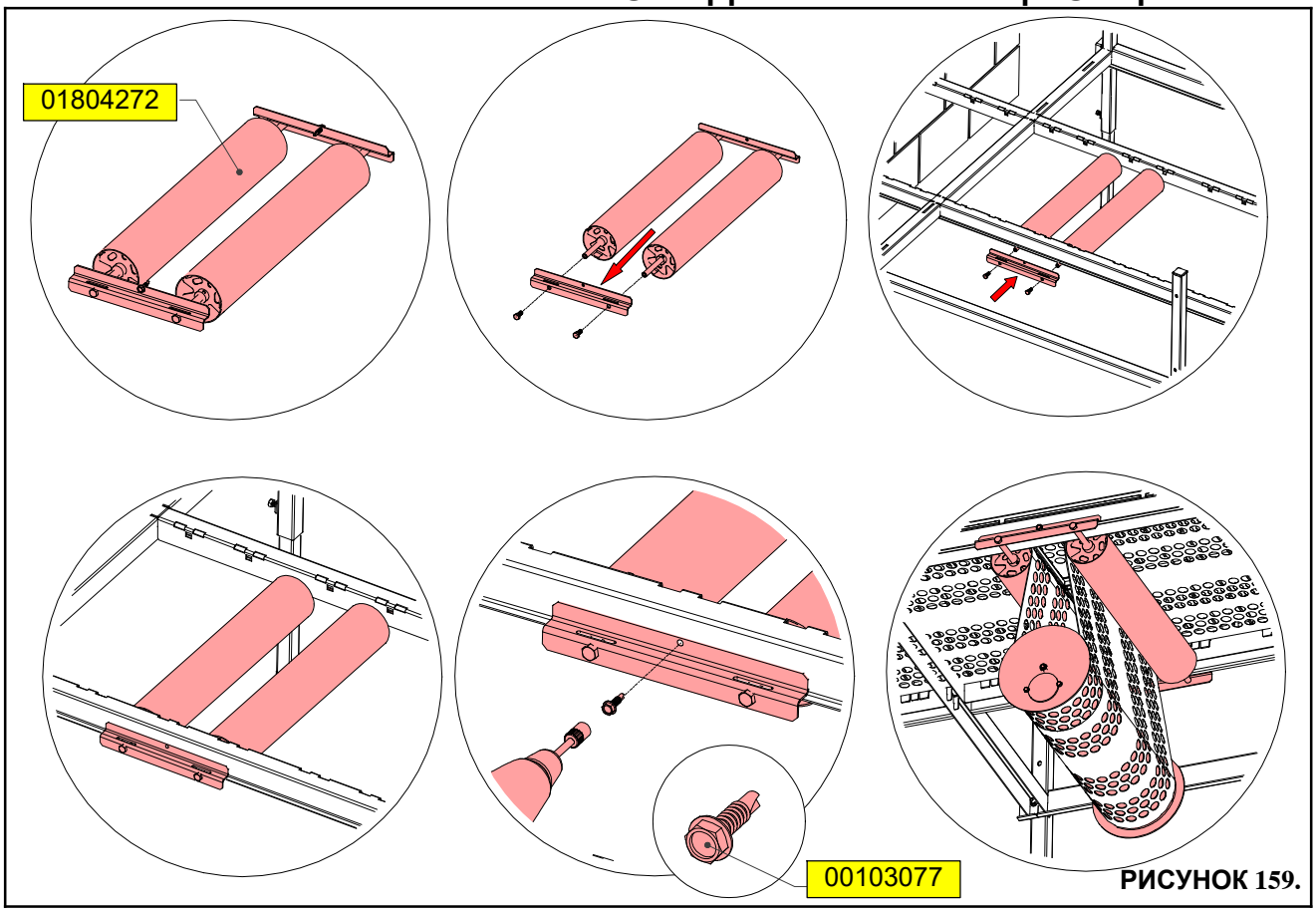

РИСУНОК 159.

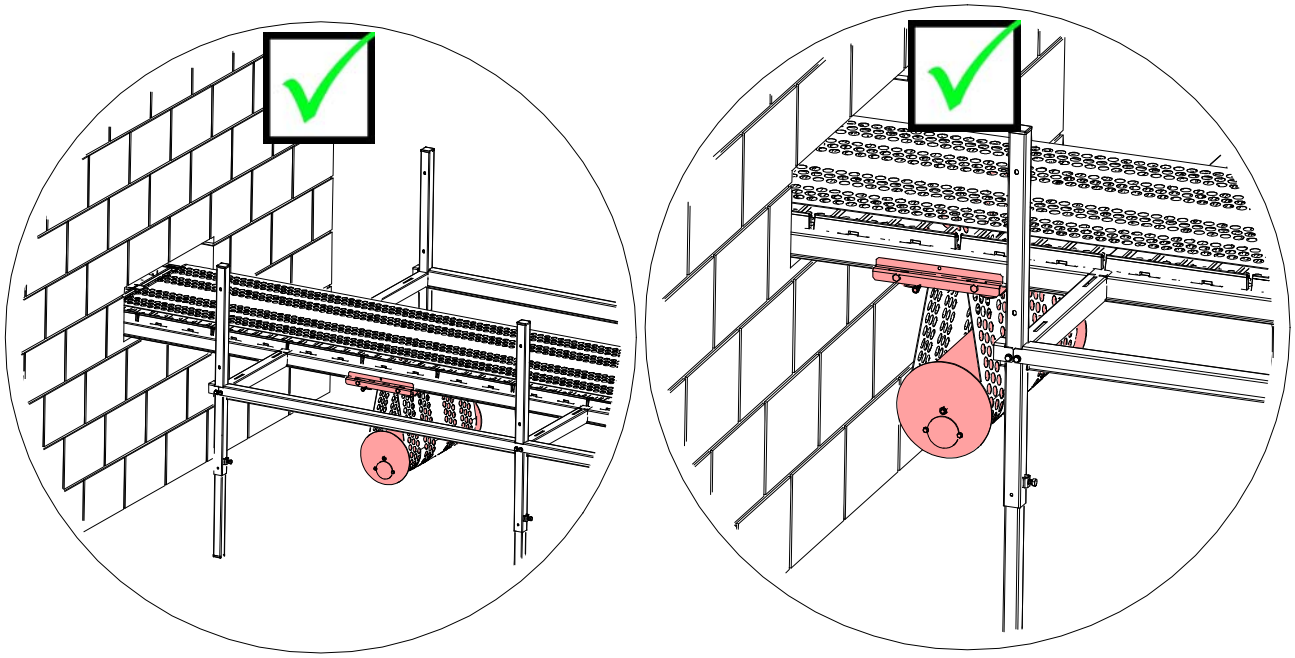

РИСУНОК 160.

ОТРЕГУЛИРУЙТЕ СДВИГАЮЩУЮСЯ ЗАДНЮЮ ЧАСТЬ

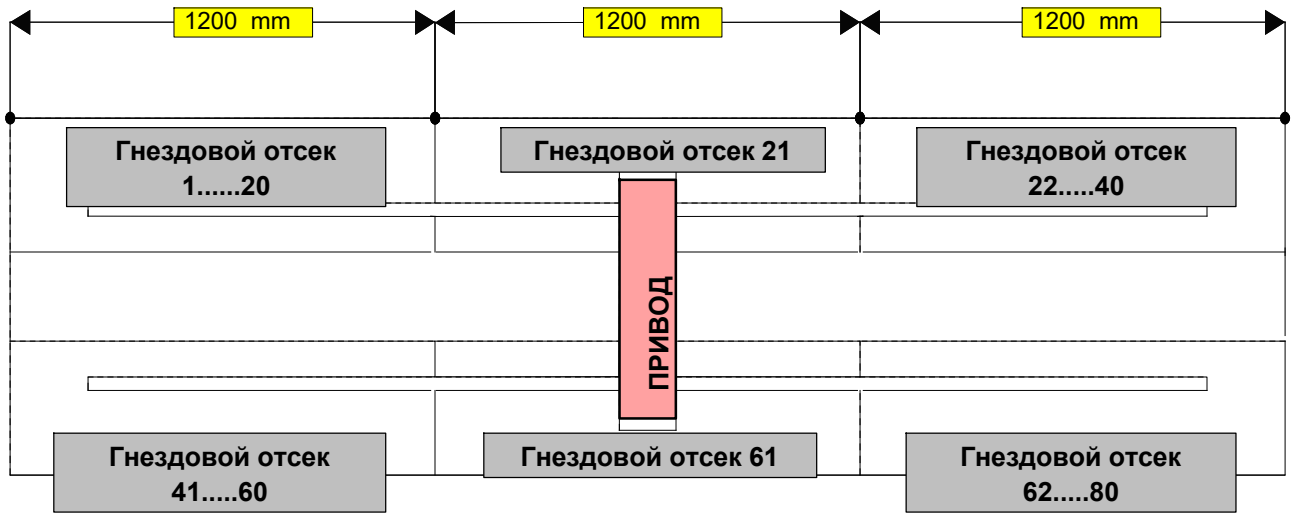

РИСУНОК 161.

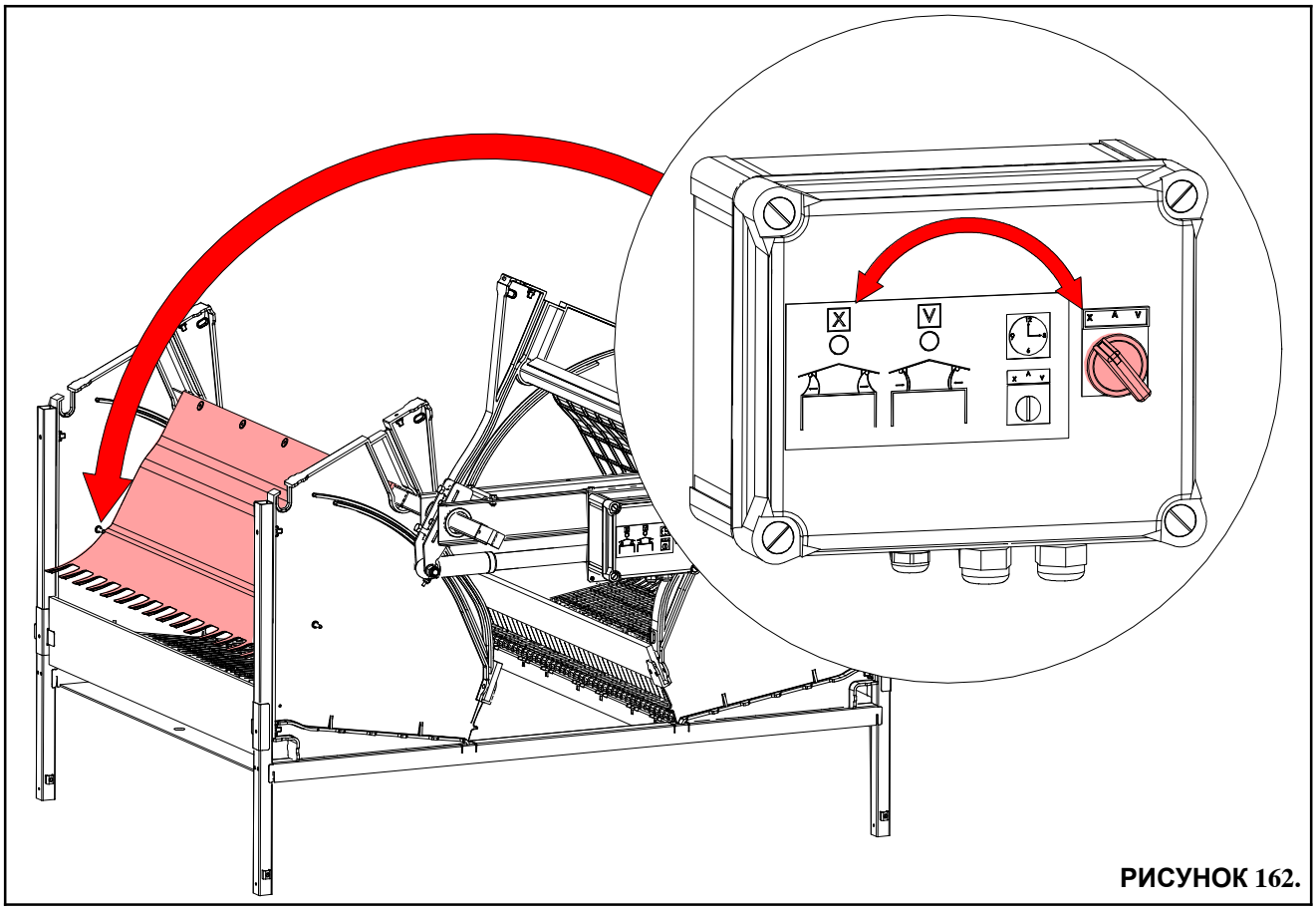

РИСУНОК 162.

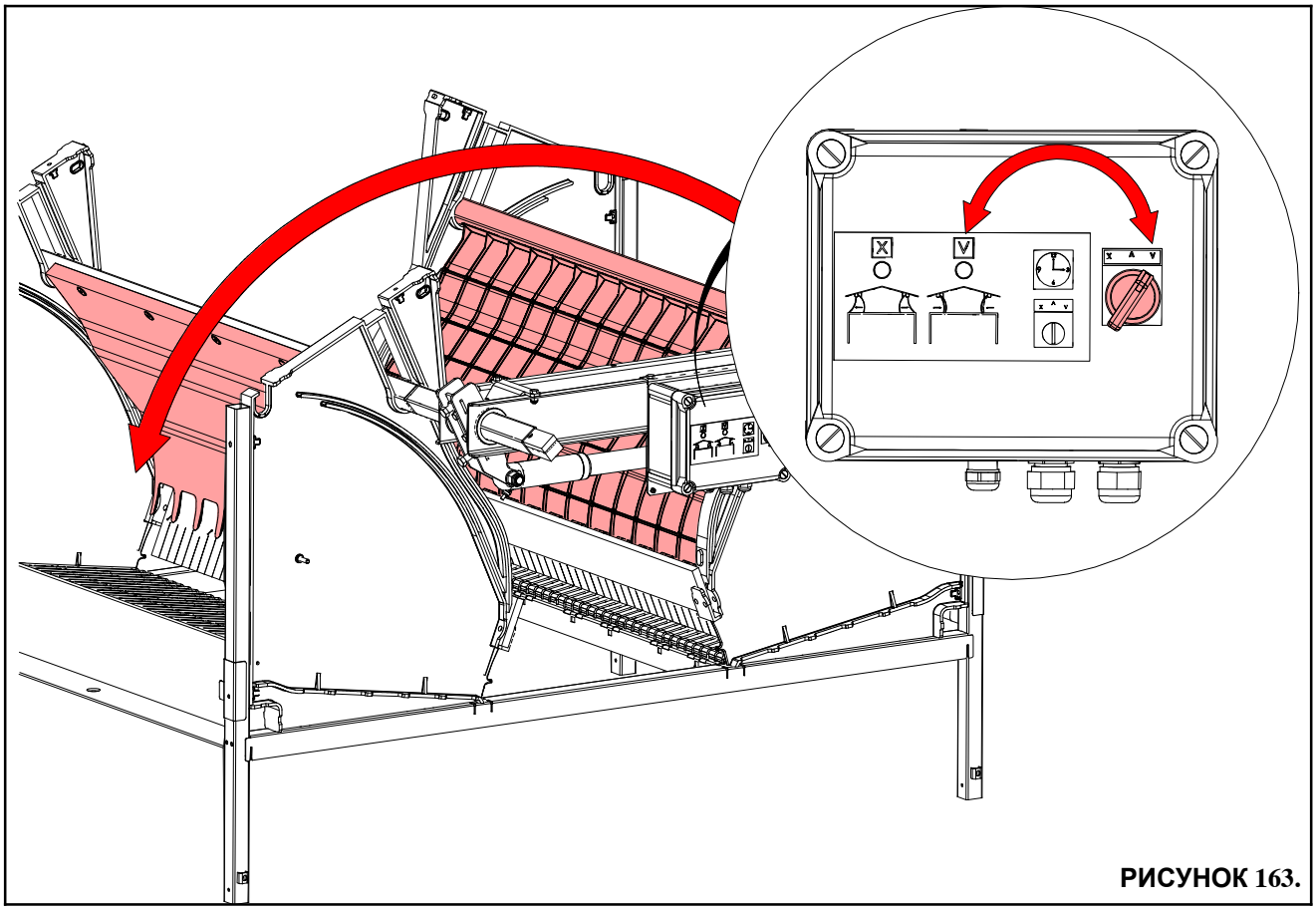

РИСУНОК 163.

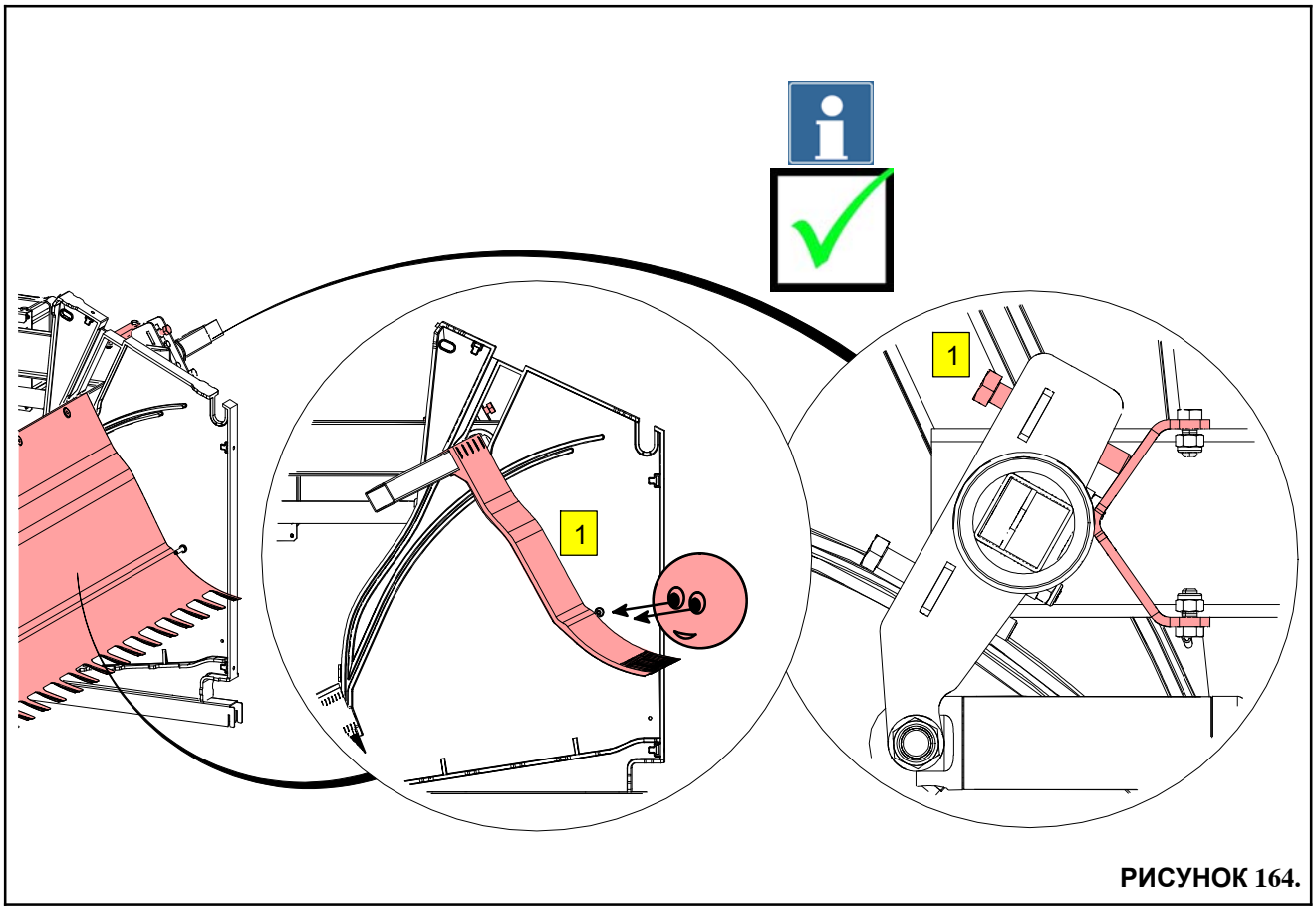

РИСУНОК 164.

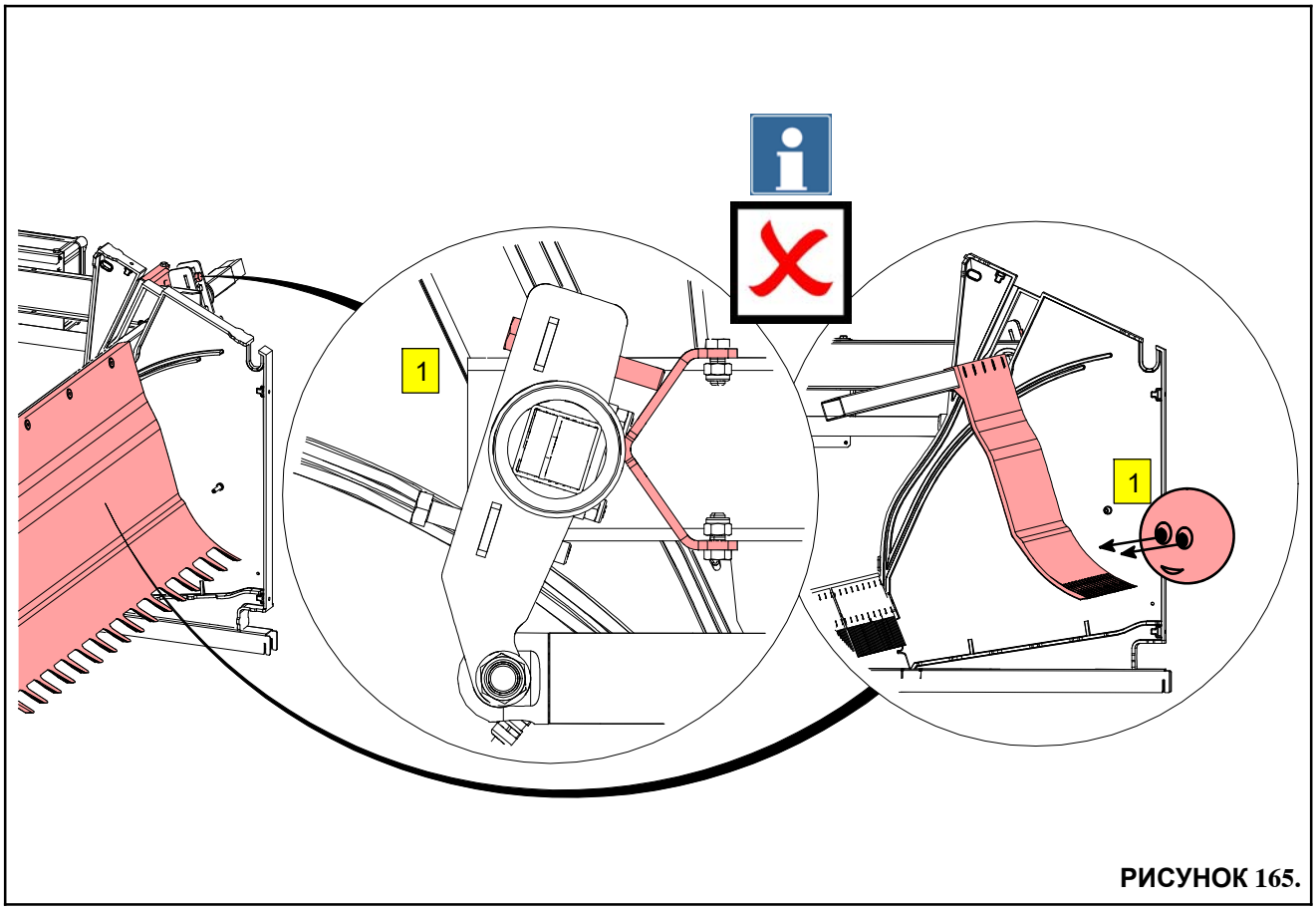

РИСУНОК 165.

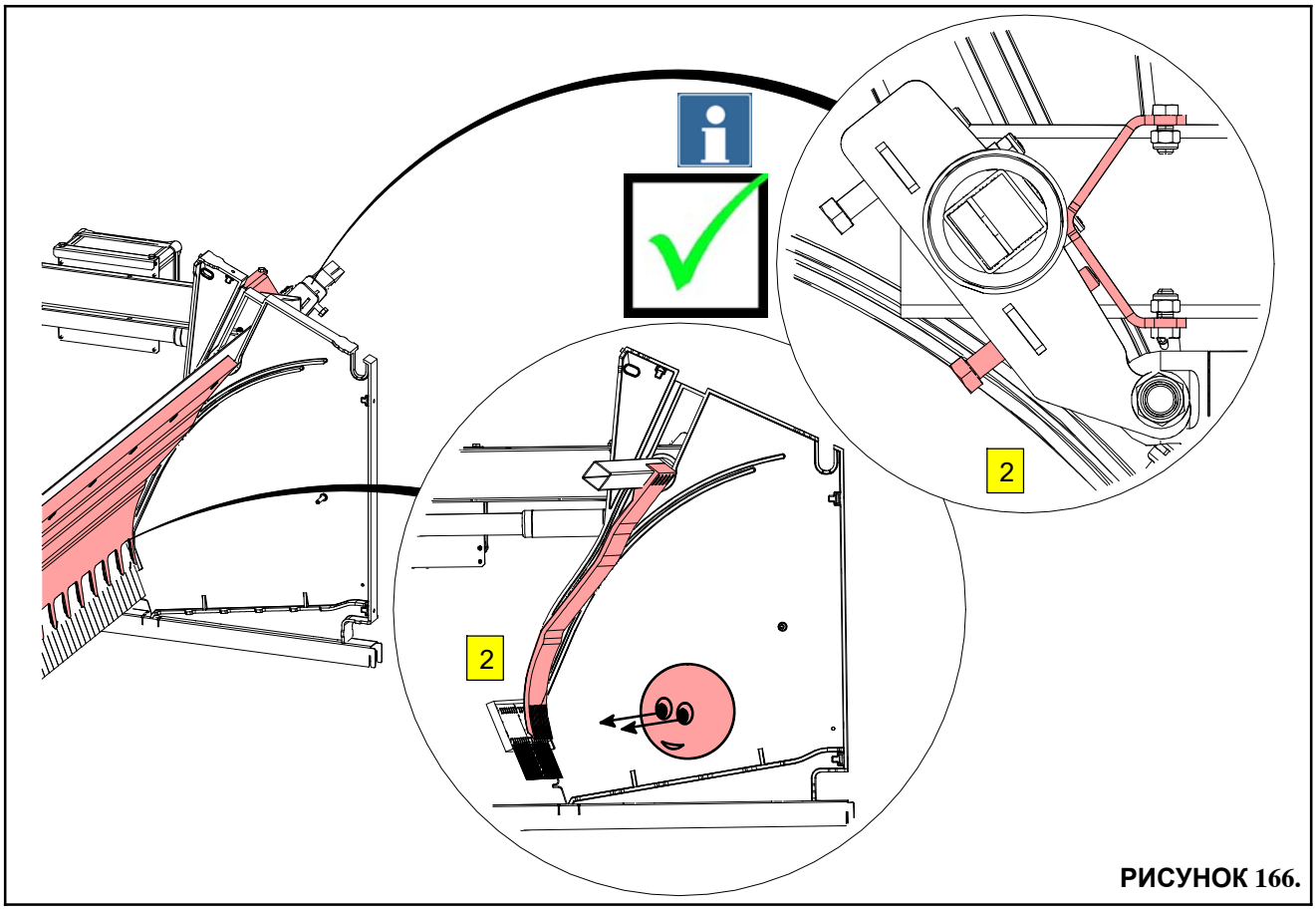

РИСУНОК 166.

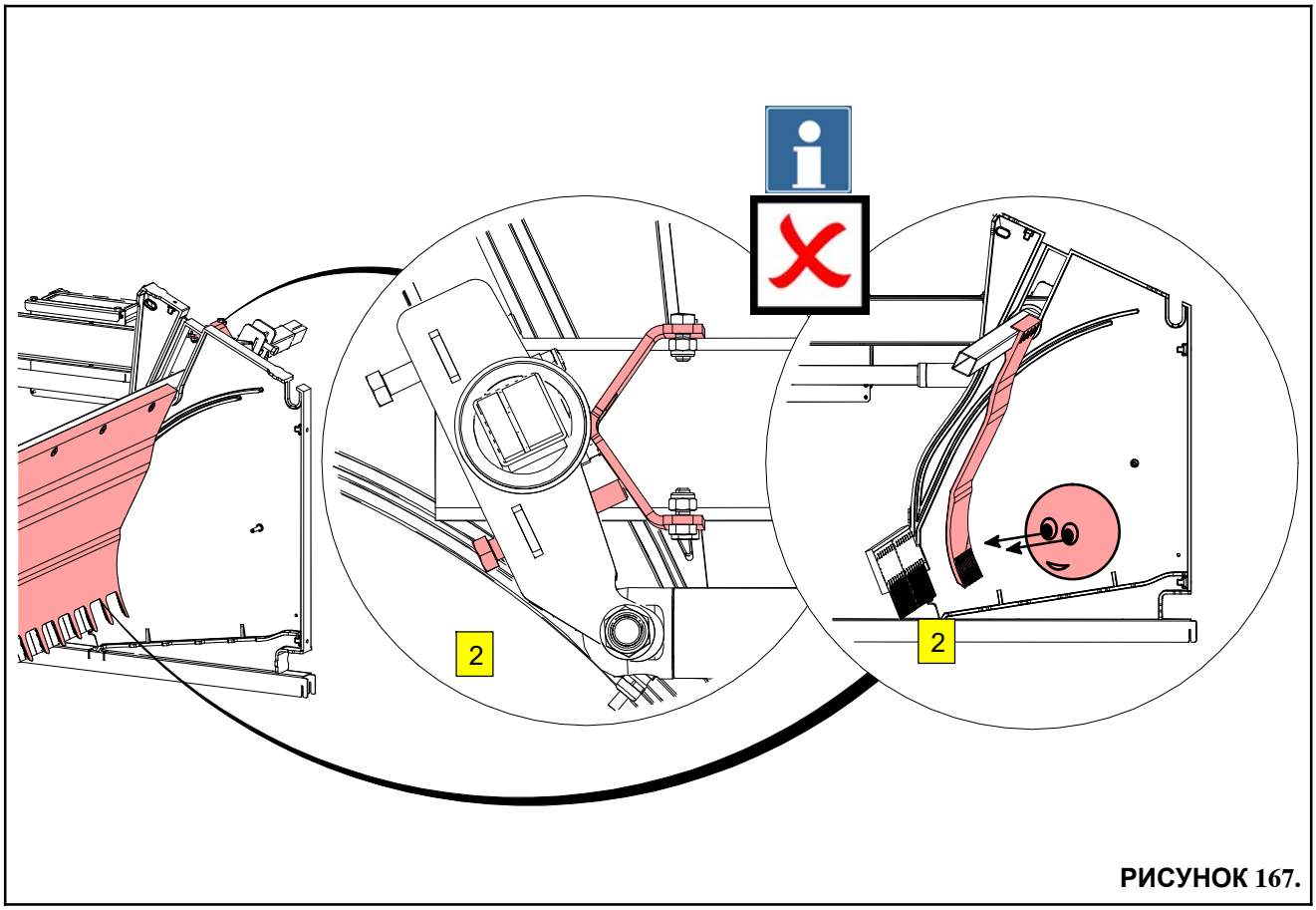

РИСУНОК 167.

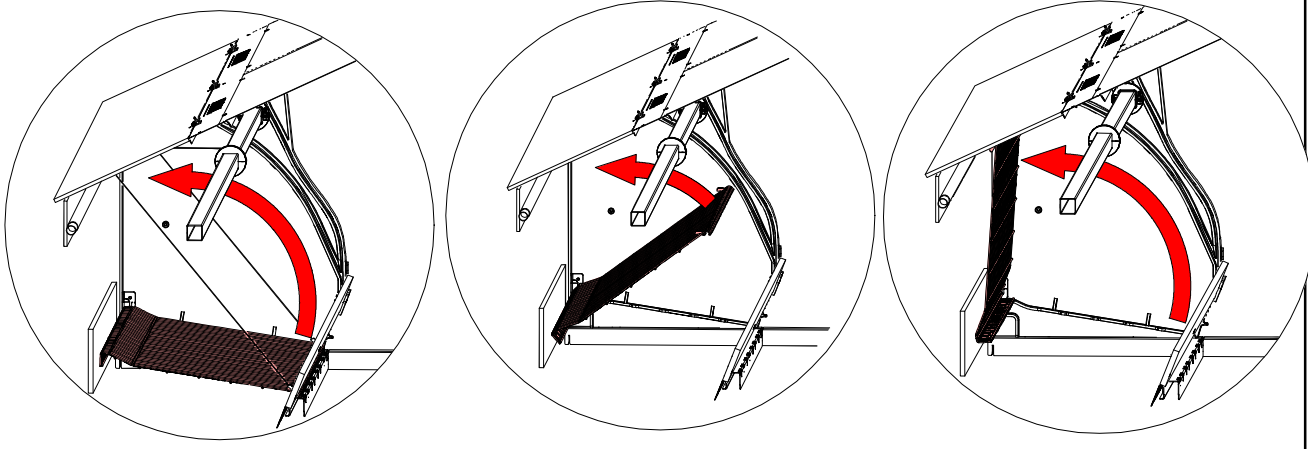

РИСУНОК 168.

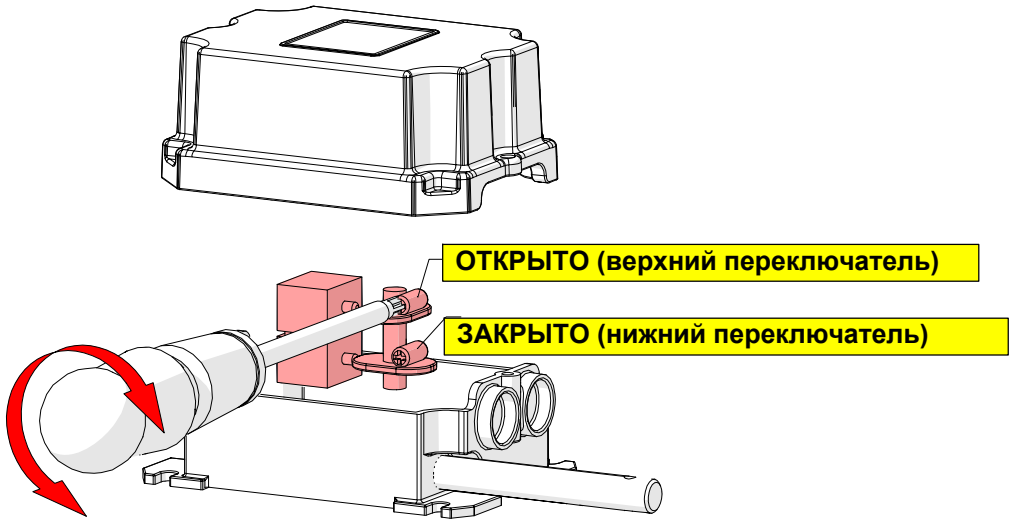

РИСУНОК 169.

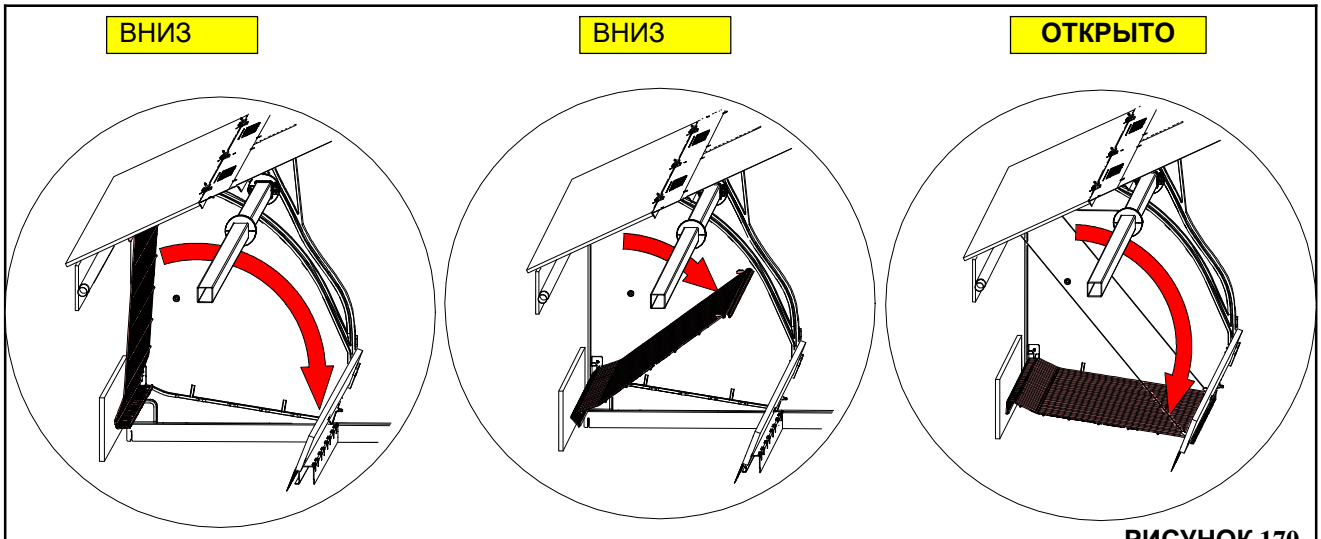

РИСУНОК 170.

ОТРЕГУЛИРУЙТЕ ЩЕТКИ

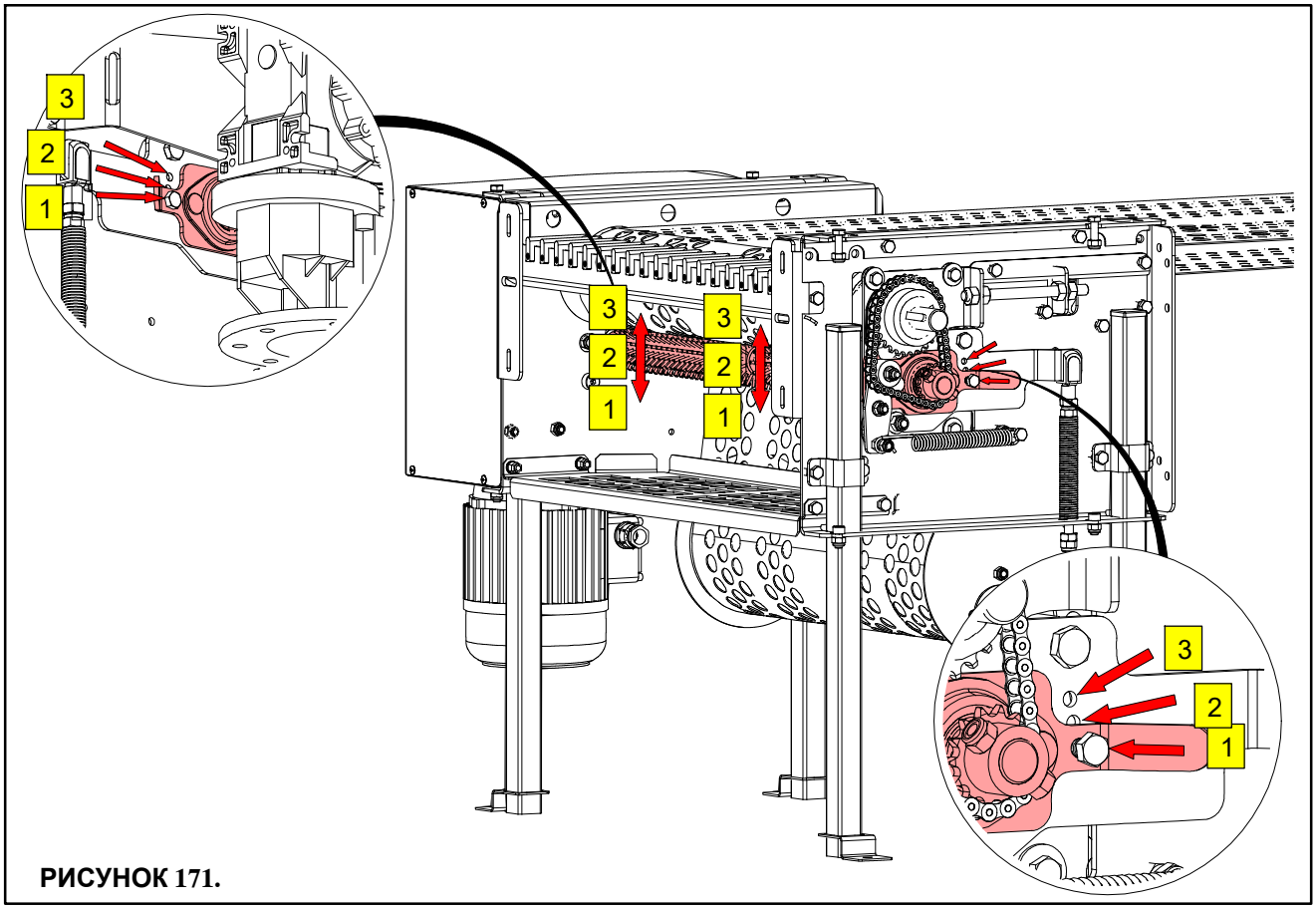

РИСУНОК 171.

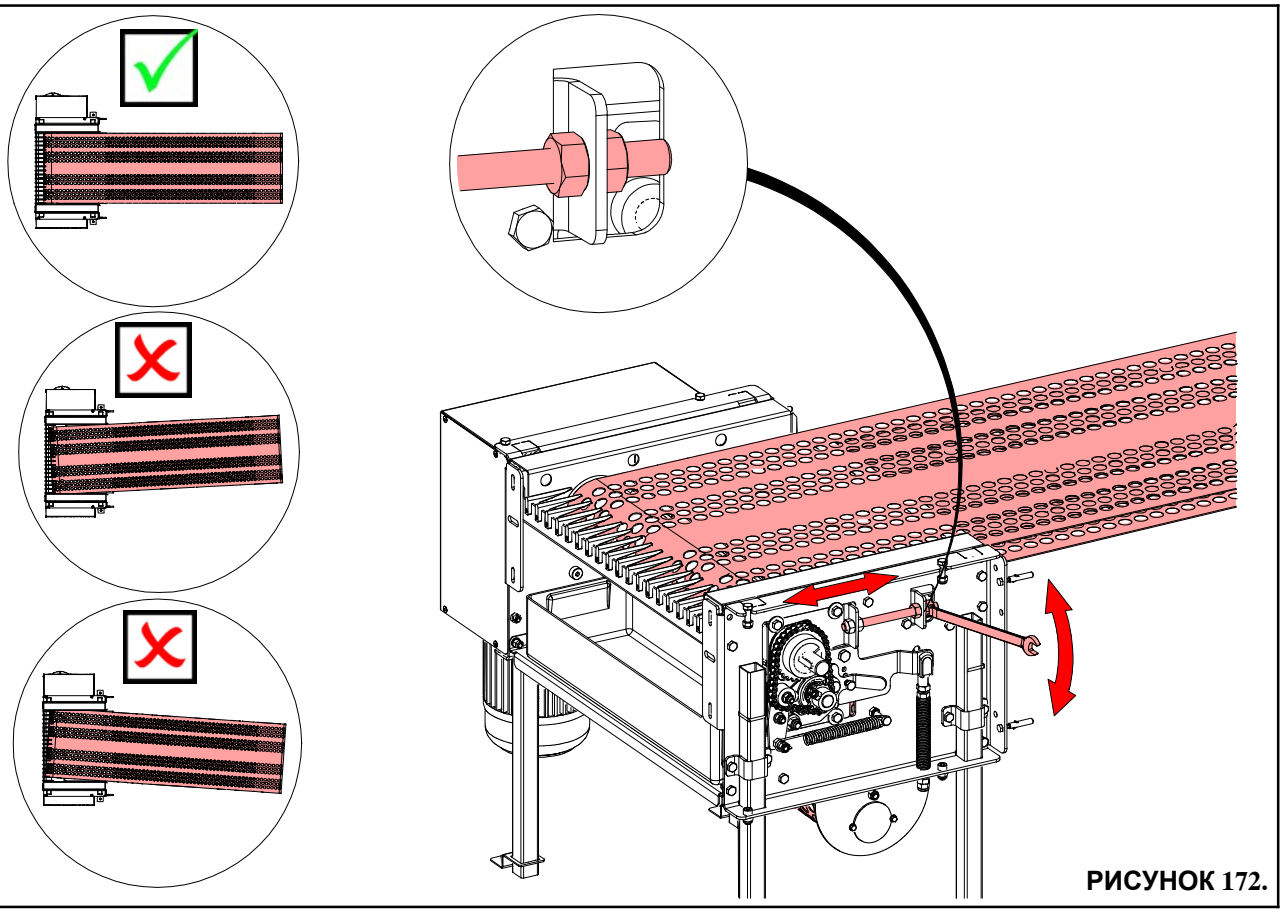

РИСУНОК 172.

ЗАЩИТА МОТОРА

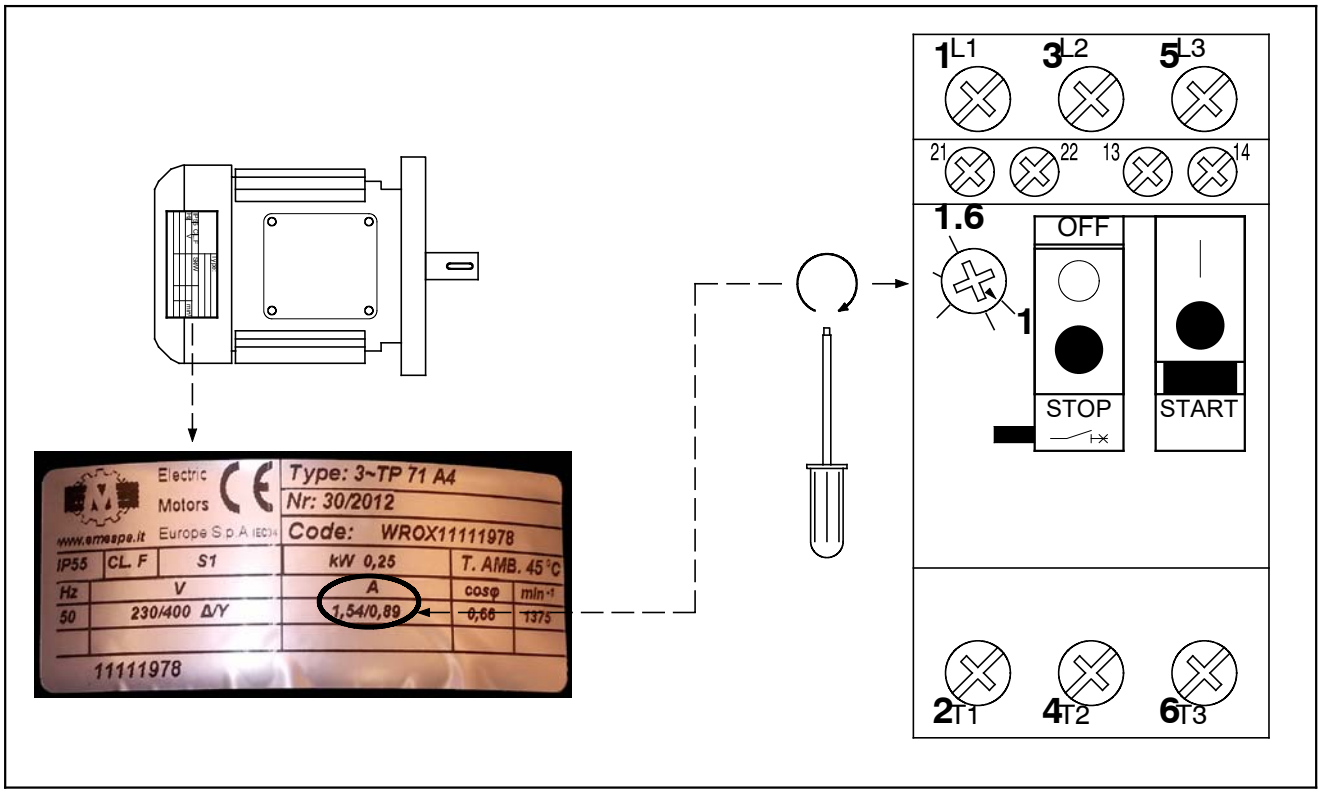

МАКСИМАЛЬНАЯ ДЛИНА КАБЕЛЕЙ МОТОРОВ

Методика расчёта:	IEC-HD 60364-5
Тип кабеля:	PVC – XLPE – Silicone
Размещение:	Открытый кабельный канал
Использованые детали:	Реле защиты мотора Schneider Electric GV2

Напоминаем, что вы должны следовать нормам, принятым в вашей стране

Motor Power (kW)	Net voltage	Protection	Max. cable length (m)	Wire gauge (mm²)
0.18	1x230V 50Hz	GV2ME07	0 - 110	1.5
			111 - 185	2.5
			186 - 297	4
	3x230V 50Hz	GV2ME06	0 - 174	1.5
			175 - 290	2.5
			291 - 464	4
	3x400V 50Hz	GV2ME05	0 - 492	1.5
			493 - 821	2.5
			822 - 1314	4
0.22	3x220V 60Hz 3x230V 60Hz	GV2ME06	0 - 167	1.5
			168 - 279	2.5
			280 - 446	4
	3x380V 60Hz 3x400V 60Hz	GV2ME05	0 - 471	1.5
			472 - 785	2.5
			786 - 1257	4
0.25	1x230V 50Hz	GV2ME07	0 - 110	1.5
			111 - 185	2.5
			186 - 297	4
	3x230V 50Hz	GV2ME06	0 - 174	1.5
			175 - 290	2.5
			291 - 464	4
	3x400V 50Hz	GV2ME05	0 - 492	1.5
			493 - 821	2.5
			822 - 1314	4
0.37	1x230V 50Hz	GV2ME08	0 - 69	1.5
			70 - 116	2.5
			117 - 185	4
	3x230V 50Hz	GV2ME07	0 - 111	1.5
			112 - 185	2.5
			186 - 297	4
	3x400V 50Hz	GV2ME06	0 - 308	1.5
			309 - 513	2.5
			514 - 821	4
0.45	3x220V 60Hz 3x230V 60Hz	GV2ME07	0 - 107	1.5
			108 - 178	2.5
			179 - 285	4
	3x380V 60Hz 3x400V 60Hz	GV2ME06	0 - 294	1.5
			295 - 491	2.5
			492 - 785	4
0.55	3x230V 50Hz	GV2ME08	0 - 69	1.5
			70 - 116	2.5
			117 - 185	4
	3x230V 50Hz	GV2ME07	0 - 111	1.5
			112 - 185	2.5
			186 - 297	4
	3x400V 50Hz	GV2ME07	0 - 197	1.5
			198 - 328	2.5
			329 - 525	4
	3x400V 50Hz	GV2ME06	0 - 308	1.5
			309 - 513	2.5
			514 - 821	4

Motor Power (kW)	Net voltage	Protection	Max. cable length (m)	Wire gauge (mm²)
0.75	1x230V 50Hz	GV2ME10	0 - 44	1.5
			45 - 73	2.5
			74 - 117	4
	3x230V 50Hz	GV2ME08	0 - 69	1.5
			70 - 116	2.5
			117 - 185	4
	3x400V 50Hz	GV2ME07	0 - 197	1.5
			198 - 328	2.5
			329 - 525	4
0.9	1x220V 60Hz 1x230V 60Hz	GV2ME14	0 - 26	1.5
			27 - 44	2.5
			45 - 71	4
	3x220V 60Hz 3x230V 60Hz	GV2ME10	0 - 42	1.5
			43 - 70	2.5
			71 - 113	4
	3x380V 60Hz 3x400V 60Hz	GV2ME08	0 - 117	1.5
			118 - 196	2.5
			197 - 314	4
1.1	3x230V 50Hz	GV2ME10	0 - 44	1.5
			45 - 73	2.5
			74 - 117	4
	3x400V 50Hz	GV2ME08	0 - 123	1.5
			124 - 205	2.5
			206 - 328	4
1.32	3x220V 60Hz 3x230V 60Hz	GV2ME14	0 - 26	1.5
			27 - 44	2.5
			45 - 71	4
	3x380V 60Hz 3x400V 60Hz	GV2ME08	0 - 117	1.5
			118 - 196	2.5
			197 - 314	4
1.5	1x230V 50Hz	GV2ME14	0 - 27	1.5
			28 - 46	2.5
			47 - 74	4
	3x230V 50Hz	GV2ME10	0 - 44	1.5
			45 - 73	2.5
			74 - 117	4
	3x400V 50Hz	GV2ME08	0 - 123	1.5
			124 - 205	2.5
			206 - 328	4
1.8	3x220V 60Hz 3x230V 60Hz	GV2ME14	0 - 26	1.5
			27 - 44	2.5
			45 - 71	4
	3x380V 60Hz 3x400V 60Hz	GV2ME10	0 - 74	1.5
			75 - 124	2.5
			125 - 199	4
2.2	3x230V 50Hz	GV2ME14	0 - 27	1.5
			28 - 46	2.5
			47 - 74	4
	3x400V 50Hz	GV2ME10	0 - 78	1.5
			79 - 130	2.5
			130 - 208	4
2.64	3x380V 60Hz 3x400V 60Hz	GV2ME14	0 - 47	1.5
			48 - 78	2.5
			79 - 125	4

На практике, если требуемая длина кабеля больше,чем приведенная в таблице, можно предпринять следующие действия

-Удвоить сечение заземляющего провода PE

-Увеличить сечение фазного И заземляющего проводов

-Установить устройство защитного отключения (УЗО)

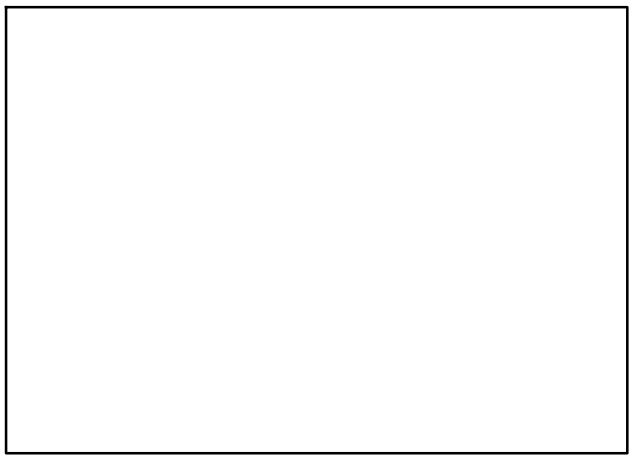

ROXELL bvba, Industrielaan 13, B-9990 Maldegem (Belgium)
Tel. +32 50 72.91.72 - Fax. +32 50 71.67.21 - E-mail info@roxell.com - Website www.roxell.com

ROXELL Russia, LLC Roxell, Leningradskiy Prospekt 37, bld. 9, premise № 653, 125167 Moscow, Russian Federation - OGRN : 1157746055026
Tel: +7 495 9833015 - E-mail info.russia@roxell.com - Website www.roxell.com

ROXELL Malaysia - No. 12 Jalan Anggerik Mokara31/48, Kota Kemuning - Industrial Park, 40150 Shah Alam, Selangor, Malaysia - Tel: +603 5121 7148 or +603 5121 7150 - Fax: +603 5121 7146 - A division of CTB Malaysia Sdn. Bhd. (868715-X) - E-mail: info.malaysia@roxell.com - www.roxell.com

ROXELL USA, Inc. - 720 Industrial Park Road - Anderson, MO 64831 (USA)
Phone +1 417 845-6065 - Fax. +1 417 845-6069 - E-mail info.usa@roxell.com - Website www.roxell.com