Flex-Auger™

РУКОВОДСТВО ПО СБОРКЕ И ЭКСПЛУАТАЦИИ



Инструкции для пользователя

Компонент вателя

Инструкции по установке

ROXELL®

EAC

СОДЕРЖАНИЕ

ОБЩАЯ ИНФОРМАЦИЯ

ЧАСТЬ I : ИНСТРУКЦИИ ДЛЯ ПОЛЬЗОВАТЕЛЯ

ОБЩИЕ ПРАВИЛА ТЕХНИКИ БЕЗОПАСНОСТИ I-3
РУКОВОДСТВО ДЛЯ ОПЕРАТОРА I-4
ИНСТРУКЦИИ ПО ОБСЛУЖИВАНИЮ I-5
ПОИСК И УСТРАНЕНИЕ НЕИСПРАВНОСТЕЙ I-6
МОНТАЖНАЯ СХЕМА АВТОМАТИЧЕСКОГО ВЫПУСКНОГО ОТВЕРСТИЯ III-7
FLEX-AUGER MIX: КАЛИБРОВКА СИСТЕМЫ I-8

ЧАСТЬ II : КОМПОНЕНТЫ

ОБЩИЙ ВИД II-2
НОМЕРА КОМПОНЕНТОВ II-3
ОБЩИЙ ПЛАН СИСТЕМЫ CDS II-4
ОБЩИЙ ПЛАН СИСТЕМЫ CDS : СТАНДАРТНОЕ - FA 75/90/125 ..... II-4
ОБЩИЙ ПЛАН СИСТЕМЫ CDS : КЛЕТКИ ДЛЯ БРОЙЛЕРОВ - FA 90/125 ..... II-5
ДЕТАЛИ ПОДВЕСКИ II-6
БЛОК ПИТАНИЯ II-7
БЛОК УПРАВЛЕНИЯ FA 55 - 03501236 ..... II-8
БЛОК УПР.FA 55 БЕЗ АВАР.ВЫКЛЮЧАТЕЛЯ FA 55 - 03501244 ..... II-9
БЛОК УПРАВЛЕНИЯ FA 75 - 03103256 ..... II-10
БЛОК УПРАВЛЕНИЯ FA 90 F/FA75 - 03202553 ..... II-11
БЛОК УПРАВЛЕНИЯ FA 90 - 03202496 ..... II-12
БЛОК УПРАВЛЕНИЯ FA 125 - 03701084 ..... II-13
РЕРЕХОДНОЙ БЛОК FA 55 - 03501350 ..... II-14
РЕРЕХОДНОЙ БЛОК FA 55 - 03501350 ..... II-15
ПЕРЕХОДНОЙ БЛОК FA 75 - 03103884 ..... II-16
ПЕРЕХОДНОЙ БЛОК FA 75 - 03103884 ..... II-17
ПЕРЕХОДНОЙ БЛОК FA 90 - 03202652 ..... II-18
ПЕРЕХОДНОЙ БЛОК FA 90 - 03202652 ..... II-19
ПЕРЕХОДНОЙ БЛОК FA 125 - 03701092 ..... II-20
ВСТРЯХИВАТЕЛЬ - 03000007 ..... II-21
НАПРАВЛЯЮЩАЯ ДЛЯ ГРАНУЛ FA 75-FA 55 - 03101425 ..... II-21
НАПРАВЛЯЮЩАЯ ДЛЯ ГРАНУЛ FA 90 - 03200854 ..... II-21
ДВОЙНАЯ НАПРАВЛЯЮЩАЯ ДЛЯ ГРАНУЛ - 03102910 ..... II-21
НАПРАВЛЯЮЩАЯ ДЛЯ ГРАНУЛ FA 125 - 03700564 ..... II-21
КМП ЗАКРЫВАЮЩЕЙ ПАНЕЛИ ВОРОНКИ - 13000146 ..... II-22
ЗAGРУЗОЧ. ВОРОНКА ДЛЯ КОРМА FA 55 - 03501335 ..... II-22
ЗAGРУЗОЧНАЯ ВОРОНКА ДЛЯ КОРМА FA 75 - 03103850 ..... II-23
ЗAGРУЗОЧНАЯ ВОРОНКА ДЛЯ КОРМА FA 90 - 03202629 ..... II-24
ЗАГРУЗОЧНАЯ ВОРОНКА Ф90 ДЛЯ ШНЕКА 75 ∅ 90F/FA75 - 03202694 ..... II-25
ПРИЕМНАЯ ВОРОНКА FA 125 В СБОРЕ FA 125 - 03700531 ..... II-26
ДВОЙН.ЗАГРУЗ.ВОРОНКА FA 55 В СБОРЕ FA 55 - 03501343 ..... II-27
ДВОЙНАЯ ЗAGРУЗОЧНАЯ ВОРОНКА FA 75 - 03103868 ..... II-28
ДВОЙНАЯ ЗAGРУЗОЧНАЯ ВОРОНКА FA 90 - 03202637 ..... II-29
ДВОЙН. ЗАГРУЗ.ВОРОНКА В СБОРЕ FA 90-FA75 - 03000569 ..... II-30
ДВОЙН. ЗАГРУЗ.ВОРОНКА В СБОРЕ FA 90-FA55 - 03000593 ..... II-31
ДВОЙН. ЗАГРУЗ.ВОРОНКА В СБОРЕ FA 75-FA55 - 03000882 ..... II-32
ТАНДЕМ НА ЛИНИИ FA 75 - 03103876 ..... II-33
ТАНДЕМ В ЛИНИИFA 90 - 03202645 ..... II-34
ТАНДЕМ В ЛИНИИ FA125 - 03700580 ..... II-35
ОБРАТНЫЙ ТАНДЕМ FA 75 - 03102969 ..... II-36
ОБРАТНЫЙ ТАНДЕМ FA 90 - 03202009 ..... II-37
ВОЗВРАТНЫЙ БЛОК ДЛЯ CDS MODEL FA 75 - 03102977 ..... II-38
ВОЗВРАТНЫЙ БЛОК ДЛЯ CDS FA 90 - 03202025 ..... II-39
ОБРАТНЫЙ ТАНДЕМ FA 125 FA 125 - 03700572 ..... II-40

ВСТРЯХИВАТЕЛЬ ОБРАТНЫЙ- 03102951 ..... II-41
НАРРАВЛ-Я ДЛЯ GРАНУЛ ДЛЯ ОБРАТН.ТАНДЕМА- 03202470 ..... II-41
ВСТРЯХИВАТЕЛЬ В СБОРЕ FA 125- 03700556 ..... II-41
ВЕРХНЯЯ ВОРОНКА РОЛИůТИЛ.ЧЕРНЫЙ,15GРАД. 03000577 ..... II-42
3AGРУЗОЧНАЯ ВОРОНКА СЧЕТВЕРЕННАЯ - 03102845 ..... II-42
КРЫШКА В СБОРЕ ВЕРХНЕГО ВОРОНКИ- 03001195 ..... II-42
ПРОМЕЖУТОЧНАЯ ПЛАСТИНА- ПЭ-ЧЕРНАЯ - 03000585 ..... II-42
ВЫПУСК С ЗАПОРНЫМ КОЛЬЦОМ МОДЕЛЬ MODEL 55 ..... II-43
ВЫПУСК С ЗАПОРНЫМ КОЛЬЦОМ МОДЕЛЬ MODEL 75 ..... II-43
ВЫПУСК С ЗАПОРНЫМ КОЛЬЦОМ MODEL 90 ..... II-43
ВЫПУСК С ЗАПОРНЫМ КОЛЬЦОМ MODEL 125 ..... II-44
ТЕЛЕСКОПИЧЕСКАЯ САМОТЕЧ.ТРУБА - 03100435 ..... II-44
ЭКСЦЕНТР. ОТВОД В СБОРЕ-МОДУЛ.БЛОК УПР. - 04905402 ..... II-45
РАСШИРЯЮЩИЙСЯ МОДУЛЬНЫЙ БЛОК УПР. - 04904249 ..... II-46
КМП ЗАКРЫВАЮЩ.ПАНЕЛИ Д/МОДУЛ.БЛОКА УПР. - 04904280 ..... II-46
РАСШИРЯЮЩИЙСЯ МОДУЛЬНЫЙ БЛОК УПР. Ø125 - 04909238 ..... II-47
КМП ЗАКРЫВАЮЩ.ПАНЕЛИ Д/МОДУЛ.БЛОКА УПР. 125 - 04909600 ..... II-47
ВОРОНКА II-48
КМП ДЛЯ ПОДСОЕД.МОДУЛЯ БЛОКА УПР.-FA55 FA55 - 04904736 ..... II-48
КМП ДЛЯ ПОДСОЕД.МОДУЛЯ БЛОКА УПР.-FA 90- 04904751 ..... II-49
КМП ДЛЯ ПОДСОЕД.МОДУЛЯ БЛОКА УПР.-FA 125- 04904759 ..... II-50
КМП ПОДКЛЮЧЕНИЯ/ДЕРЖАТЕЛЯ ДАТЧИКА - 03103074 ..... II-51
SENSORS II-51
УРОВНЕВЫЙ ВЫКЛЮЧАТЕЛЬ ДЛЯ ВОРОНКИ- 03100864 ..... II-52
РЕЛЕ УРОВНЯ ДЛЯ ТРУБЫ F 160 ММ- 03000551 ..... II-52
УРОВ.ВЫКЛЮЧ.НА САМОТЕЧ.ТРУБЕ,ЗАДЕРЖ.ВКЛ - 03100872 ..... II-53
УРОВНЕВ.ВЫКЛЮЧАТЕЛЬ НА САМОТЕЧНОЙ ТРУБЕ - 03101102 ..... II-53
АВАРИЙНЫЙ РЕРЕКЛЮЧАТЕЛЬ В СБОРЕ - 13000757 ..... II-53
БЛОК ЗАЩИТЫ МОТОРА II-54
АВТОМАТИЧЕСКИЙ ВЫРУСК - Ø 56-24VDC(I) - 04906954 ..... II-55
АВТОМАТИЧЕСКИЙ ВЫРУСК - Ø75 - 24VDC(I) - 04906962 ..... II-56
АВТОМАТИЧЕСКИЙ ВЫРУСК - Ø89 - 24VDC(I) - 04906913 ..... II-57
АВТОМАТИЧЕСКИЙ ВЫРУСК - Ø 125-24VDC(I) - 04909364 ..... II-58
НОМЕРА КОМПОНЕНТОВ II-59
ПРИЕМНАЯ ВОРОНКА FLEX-AUGER MIX - 03000536 ..... II-60
FLEX-AUGER MIX II-61
БЛОК ПИТАНИЯ II-61
БЛОК УПРАВЛЕНИЯ FLEX-AUGER 125 MIX - 03001211 ..... II-62
СВАРНАЯ АНКЕРНАЯ ТРУБА - 13701412 ..... II-63
ПУЛЬТ УПРАВЛЕНИЯ ДЛЯ FLEX-AUGER MIX II-63
ОБЩИЙ ПЛАН СИСТЕМЫ “OVERHEAD” II-64
МОНТАЖНЫЙ КМР КОЖУХА ДВИGАТЕЛЯ Ø90 - 03000900 ..... II-65
МОНТАЖНЫЙ КМР КОЖУХА ДВИGАТЕЛЯ Ø125 - 03001219 ..... II-65
КРЫШКА СИСТЕМЫ 3AGРУЗКИ FLEX-AUGER 182X182ММ - 15902513 ..... II-66
КОЖУХ ДВИGАТЕЛЯ- ВЕРХНЯЯ РЛАСТИНА Ø90 - 03000902 ..... II-66
КОЖУХ ДВИGАТЕЛЯ- БОКОВАЯ РЛАСТИНА - 03000904 ..... II-66
БЛОК УПР.СОЕДИНЕНИЕМ-БУНКЕР- ПОДВЕСНОЙ - 03000874 ..... II-66
КМП МОНТАЖА КРЫШКИ Д/ПЕРЕДАТОЧ.БЛОКА - Ø90 ..... II-67
КМП МОНТАЖА КРЫШКИ Д/ПЕРЕДАТОЧ.БЛОКА Ø125 - 03001227 ..... II-67
КОЖУХ ДВИГ. ПЕРЕДН. ПЛАСТ.ЛЕВЫЙ Ф90 - 03000894 ..... II-68
КОЖУХ ДВИГ. ПЕРЕДН. ПЛАСТ.ПРАВЫЙ Ф90 - 03000896 ..... II-68
КОЖУХ ДВИГ. ПЕРЕДН. ПЛАСТ.ЛЕВЫЙ Ф125 - 03701204 ..... II-68
КОЖУХ ДВИГ. ПЕРЕДН. ПЛАСТ.ПРАВЫЙ Ф125 - 03701220 ..... II-68
БЛОК УПР.СОЕДИНЕНИЕМ-БУНКЕР-НЕПОДВИЖНЫЙ- 03000866 ..... II-69
ПЕРЕХОДНОЙ БЛОК ДЛЯ ВЕРХА FA90 - 03202678 ..... II-70
ПЕРЕХОДНОЙ БЛОК ДЛЯ ВЕРХА FA90- 03202678 ..... II-71
ПЕРЕХОДНОЙ БЛОК ДЛЯ ВЕРХА FA90- 03202678 ..... II-71
ПЕРЕХОДНОЙ БЛОК ДЛЯ ВЕРХА FA90- 03701228 ..... II-72
КМП.ЗАП.ЧАСТ. Д/КОЛП.ДЕРЖ.ПОДШИПН. II-73

ЧАСТЬ III : ИНСТРУКЦИИ ПО УСТАНОВКЕ

ОБЩИЕ ПРАВИЛА ТЕХНИКИ БЕЗОПАСНОСТИ III-1

ПЕРЕД УСТАНОВКОЙ СИСТЕМЫ ВНИМАТЕЛЬНО ОЗНАКОМЬТЕСЬ
СО СЛЕДУЮЩИМИ УКАЗАНИЯМИ. III-1
ОБЩИЙ ВИД III-2
НОМЕРА КОМПОНЕНТОВ III-3
ОБЩИЙ ПЛАН СИСТЕМЫ CDS III-4
ОБЩИЙ ПЛАН СИСТЕМЫ CDS : СТАНДАРТНОЕ III-4
ОБЩИЙ ПЛАН СИСТЕМЫ CDS : КЛЕТКИ ДЛЯ БРОЙЛЕРОВ III-5
НОМЕРА КОМПОНЕНТОВ III-5
ИНСТРУМЕНТЫ III-6
ОБЩАЯ ТЕХНИЧЕСКАЯ ИНФОРМАЦИЯ III-7
ИНСТРУКЦИИ ПО РАЗМЕЩЕНИЮ СИСТЕМЫ FLEX-AUGER III-9
СИСТЕМА FLEX-AUGER ОТ БУНКЕРА ДО ДОМА III-10
ВОЗВРАТНАЯ ЛИНИЯ FLEX-AUGER ДО БУНКЕРА — CDS III-11
ПОЛОЖЕНИЕ БЛОКА УПРАВЛЕНИЯ ОТВОДНОЙ ТРУБОЙ III-11
ПОЛОЖЕНИЕ ВЫХОДНЫХ ОТВЕРСТИЙ — CDS - СТАНДАРТНОЕ III-12
ПОЛОЖЕНИЕ ВЫХОДНЫХ ОТВЕРСТИЙ — CDS - КЛЕТКИ ДЛЯ БРОЙЛЕРОВ III-13
РАСПОЛОЖЕНИЕ БУНКЕРА III-14
СХЕМЫ РАСПОЛОЖЕНИЯ КОЛЕН III-14
ГРАФИК С МАКСИМАЛЬНЫМИ ДЛИНАМИ – МОДЕЛЬ 55 ..... III-18
ГРАФИК С МАКСИМАЛЬНЫМИ ДЛИНАМИ – МОДЕЛЬ 75 ..... III-19
ГРАФИК С МАКСИМАЛЬНЫМИ ДЛИНАМИ – МОДЕЛЬ 90 ..... III-20
ГРАФИК МАКСИМАЛЬНЫХ ДЛИН – МОДЕЛЬ 125 - 33M III-21
ГРАФИК С МАКСИМАЛЬНЫМИ ДЛИНАМИ – МОДЕЛЬ 90/125 - CDS III-22
ГРАФИК С МАКСИМАЛЬНЫМИ ДЛИНАМИ – МОДЕЛЬ 90 – УСИЛЕННЫЙ ШНЕК (HD) III-22
РАСПОЛОЖЕНИЕ ЛИНИИ ТРАНСПОРТИРОВКИ III-23
РАССТОЯНИЕ МЕЖДУ ТОЧКАМИ ПОДВЕСКИ III-23
УСТАНОВКА ПОДВЕСОК III-24
КОМПОНЕНТЫ ПОДВЕСКИ III-24
ПОДВЕСКА В ПОМЕЩЕНИИ С ОТДЕЛЬНЫМИ ЗАГОНАМИ III-25
БЛОК УПРАВЛЕНИЯ И УСТАНОВКА III-26
УСТАНОВКА НЕСКОЛЬКИХ БЛОКОВ УПРАВЛЕНИЯ III-27
СБОРКА И УСТАНОВКА ДОПОЛНИТЕЛЬНОГО ПОДДОНА III-28
ВЫПОЛНЕНИЕ ОТВЕРСТИЙ ДЛЯ ОТВОДНЫХ ТРУБ III-29
УСТАНОВКА ТРУБ III-30
УСТАНОВКА ВЫПУСКНЫХ ОТВЕРСТИЙ III-33
УСТАНОВКА АВТОМАТИЧЕСКОГО ОТВОДА III-35
ИЗВЛЕЧЕНИЕ ОТВОДНОЙ ТРУБЫ III-35
ПОЛОЖЕНИЕ ОТВОДНЫХ ТРУБ III-37
ПОЛОЖЕНИЕ БЛОКА УПРАВЛЕНИЯ ОТВОДНОЙ ТРУБОЙ III-37
УСТАНОВКА ВСТРЯХИВАТЕЛЯ – МОДЕЛИ 55/75/90 ..... III-38
УСТАНОВКА ЗАГРУЗОЧНОГО ПОДДОНА В СБОРЕ III-38
УСТАНОВКА ЗАГРУЗОЧНОГО ПОДДОНА В СБОРЕ III-39
СБОРКА СЧЕТВЕРЕННОГО ПОДДОНА III-40
ПОДКЛЮЧЕНИЕ СИСТЕМЫ ТРАНСПОРТИРОВКИ К БУНКЕРУ III-41
УСТАНОВКА ШНЕКА III-44
ПОДКЛЮЧЕНИЕ ШНЕКА III-45
КМП.ЗАП.ЧАСТ. Д/КОЛП.ДЕРЖ.ПОДШИПН. III-46
РЕГУЛИРОВКА ПОТОКА МОДЕЛИ 75 И 90 ..... III-46
УСТАНОВКА ВСТРЯХИВАТЕЛЯ – РЕГУЛИРОВКА ПОТОКА – МОДЕЛЬ 125 ..... III-47
УСТАНОВКА ОТВОДНЫХ ТРУБ III-48
РЕГУЛИРОВКА ТЕЛЕСКОПИЧЕСКОЙ ТРУБЫ III-49
УСТАНОВКА СИСТЕМЫ RETURN TANDEM (МОДЕЛИ 75 И 90) III-50
УСТАНОВКА СИСТЕМЫ TANDEM ДЛЯ ЛИНИИ (МОДЕЛИ 75 И 90) III-51
УСТАНОВКА СИСТЕМЫ TANDEM IN LINE (МОДЕЛИ 125) III-52
УМЕНЬШЕНИЕ ПРОИЗВОДИТЕЛЬНОСТИ III-52
РАСТЯГИВАНИЕ ШНЕКА (НАПРЯМУЮ ЧЕРЕЗ СИСТЕМУ TANDEM) III-54
УСТАНОВКА РЕЛЕ УРОВНЯ ВНУТРЕННЕГО НАКОПИТЕЛЯ III-55
УСТАНОВКА РЕЛЕ УРОВНЯ ОТВОДНОЙ ТРУБЫ III-55
УСТАНОВКА ДАТЧИКА НА РОВНОЙ ПОВЕРХНОСТИ III-56
УСТАНОВКА ДАТЧИКА НА ОТВОДНОЙ ТРУБЕ III-56

УСТАНОВКА РЕЛЕ УРОВНЯ ОТВОДНОЙ ТРУБЫ НА ЛИНИИ
С ДОПОЛНИТЕЛЬНЫМ ПОДДОНОМ III-57
ЗАДЕРЖКА ПО ВРЕМЕНИ III-58
ЭЛЕКТРИЧЕСТВО .... БУДЬТЕ ОСТОРОЖНЫ! III-58
СИМВОЛЬНЫЕ ОБОЗНАЧЕНИЯ ЭЛЕКТРИЧЕСКИХ ДЕТАЛЕЙ III-59
СХЕМА ПОДКЛЮЧЕНИЯ ДЛЯ 1X230 ..... III-60
СХЕМА ПОДКЛЮЧЕНИЯ ДЛЯ 3X230 ..... III-61
СХЕМА ПОДКЛЮЧЕНИЯ ДЛЯ 3X400 ..... III-62
МОНТАЖНАЯ СХЕМА СИСТЕМЫ ПОДАЧИ КОРМА CDS III-63
МОНТАЖНАЯ СХЕМА АВТОМАТИЧЕСКОГО ВЫПУСКНОГО ОТВЕРСТИЯ I-64
FLEX-AUGER MIX: III-65
ОБЩИЙ ПЛАН СИСТЕМЫ “OVERHEAD” III-69
FLEX-AUGER “OVERHEAD” III-70
СБОРКА III-71
СБОРКА III-74
ЗАЩИТА МОТОРА III-76
МАКСИМАЛЬНАЯ ДЛИНА КАБЕЛЕЙ МОТОРОВ III-77

РАСЧЕТНЫЙ СРОК СЛУЖБЫ И ХРАНЕНИЕ ОБОРУДОВАНИЯ ROXELL.

Системы кормления для птицеводства и свиноводства производства Roxell имеют срок службы, в среднем, 15 лет. Это зависит от местных условий, таких как климат, размер фермы, условия хранения оборудования, проведенный монтаж, условия эксплуатации оборудования, своевременного проведения сервисных работ, чистящие средства, качество воды, качество кормов.

Срок службы отдельных частей, в зависимости от применения и функционального назначения, различен:

- компоненты пластиковой кормушки имеют срок службы от 15 до 20 лет,
- металлические части, такие как шнек, приемные поддоны и металлические трубы имеют срок службы от 15 до 20 лет,
- лебедки, шкивы и ролики для подвеса имеют срок службы 15 лет,
- пластиковые трубы имеют срок службы 15 лет,
- электрические и электронные компоненты, такие как моторы, переключатели, сенсоры и реле имеют срок службы 15 лет,
- ниппели и клапаны для системы поения имеют срок службы 10 лет,
- металлические тросы и пружины имеют срок службы 10 лет
- комплектующие, такие как резиновые соединения клапанов, фильтры, подшипники имеют срок службы от 2 до 5 лет

Срок службы, упомянутый выше, может отличаться и не отменяет срок гарантийного периода, как это указано в «Общих сроках и условиях продажи».

Все части оборудования при хранении должны быть защищены от погодных условий, так как это описано в Руководстве по сборке и эксплуатации в Общей информации, разделе 7 “Хранение”. Пластиковые компоненты могут храниться максимально в течении 1 года от даты отгрузки до даты монтажа оборудования. Металлические компоненты могут храниться максимально 2 месяца.

Электрическое и электронное оборудование должно храниться только в сухих закрытых помещениях при температуре не ниже +5 °C и не выше +50 °C, влажность воздуха <90%, без образования конденсата.

Остальное оборудование должно храниться только в сухих закрытых помещениях при

температуре не ниже +0 °C и не выше +50 °C, влажность воздуха <90%, без образования

конденсата.

Если оборудование не монтируется сразу после его поставки, то необходимо тщательно обеспечить его хранение в защищеном месте. Временное хранение оборудования должно быть организовано таким образом, чтобы в период хранения оборудование не подвергалось воздействию пыли, влаги, ультрафиолетового излучения и при оптимальном температурном режиме.

В случае нарушения правил хранения производитель не несёт ответственность за возникшие повреждения и оборудование не подпадает под гарантию.

DISCLAIMER; ОТКАЗОТОТВЕТСТВЕННОСТИ. Исходная официальная версия настоящего руководства опубликована компанией ROXELL bvba на английском языке. Компания Roxell не проверяет и не подтверждает последующие изменения, которые вносятся в настоящее руководство какими-либо третьими лицами. Данные изменения включают без ограничения перевод на другие языки и добавления или сокращения исходного содержимого. Компания Roxell не несет ответственность за какие-либо повреждения, травмы, претензии по гарантийным обязательствам либо иные претензии, связанные с подобными изменениями, в той мере, насколько подобные изменения приводят к искажению содержания официальной англоязычной версии настоящего руководства, опубликованной компанией Roxell. Чтобы получить новейшие сведения по установке и эксплуатации данного изделия, обратитесь в центр обслуживания клиентов и/или отдел технической поддержки компании Roxell. В случае обнаружения неточностей в содержании настоящего руководства, незамедлительно сообщите об этом в компанию Roxell в письменной форме по адресу: ROXELL bvba - Industrielaan 13, 9990 Maldegem - Belgium

ОБЩАЯ ИНФОРМАЦИЯ

ПОЛЬЗОВАТЕЛЬ, ОТВЕТСТВЕННОЕ ЛИЦО И РАБОЧИЙ ПЕРСОНАЛ ДОЛЖНЫ ПРОЧЕСТЬ НАСТОЯЩИЕ ИНСТРУКЦИИ И ПОНЯТЬ ИХ.

1. СОБЛЮДАТЬ ПРАВОВЫЕ НОРМЫ И СООТВЕТСТВУЮЩИЕ ПРАВИЛА!

Это относится, помимо прочего, и к европейским директивам, перенесенным во внутреннее законодательство страны и законы, и правилам техники безопасности, применяемым в стране пользователя.

Во время сборки, эксплуатации и обслуживания установки необходимо соблюдать соответствующие правовые нормы и технические правила.

2. ИСПОЛЬЗОВАНИЕ ПО НАЗНАЧЕНИЮ

Установка разработана исключительно для интенсивной эксплуатации в животноводстве и построена в соответствии с применимыми правилами высокого качества изготовления. Поэтому избыточная нагрузка на продукт запрещается. Использование в других целях считается применением не по назначению. В этом случае производитель не несет ответственности за возможные повреждения. Вся ответственность возлагается на плечи пользователя.

3. ИСПОЛЬЗОВАИЕ НЕ ПО НАЗНАЧЕНИЮ

За любое использование не по назначению, описанному в соответствующем пункте 2, ответственность несет конечный пользователь.

4. ОБЯЗАТЕЛЬСТВА

Гарантия (в т.ч. расширенная гарантия), не действует, если имело место любое из перечисленных ниже обстоятельств: невыполнение приемочного контроля Изделий, неправильное обращение, транспортировка, модификация или ремонт, авария, использование не по назначению или ненадлежащая эксплуатация; неправильная сборка, монтаж, подключение или техническое обслуживание (с учетом актуальных руководств компании Roxell по сборке, монтажу, подключению и техническому обслуживанию); форс-мажор; неосторожность, отсутствие надлежащего надзора или обслуживания со стороны Заказчика; естественный износ; использование моющих и дезинфицирующих средств, не разрешенных актуальными руководствами компании Roxell по эксплуатации и техническому обслуживанию; использование моющих и дезинфицирующих средств с нарушением инструкций, полученных от поставщиков; или использование Изделий во взрывоопасной среде.

Гарантия (в т.ч. расширенная гарантия) не действует в случае, если причиной возникновения дефекта являются материалы или вспомогательные принадлежности, поставляемые Заказчиком, или оказанные им услуги, либо вмешательство какого-либо лица или организации, не имеющих необходимых полномочий или квалификации для проведения таких вмешательств. Кроме того, Гарантия (в т.ч. расширенная гарантия) действует только в том случае, если Изделия используются в животноводческих помещениях и если все части или компоненты Изделий поставлены компанией Roxell.

Компания Roxell не несет ответственности за любые убытки, возникшие по причине неправильной эксплуатации, сборки, монтажа, подключения или технического обслуживания Изделий. В связи с этим Заказчик прямо признает, что (i) любая эксплуатация, сборка, установка, подключение или техническое обслуживание должны осуществляться в соответствии с актуальными руководствами компании Roxell по эксплуатации, сборке, установке, подключению или техническому обслуживанию и (ii) электроустановки, к которым подключаются Изделия, должны изготавливаться в соответствии с применимым местным законодательством об электроустановках. Кроме того, Изделия должны проходить механические и электрические испытания, проводимые в соответствии с современными методиками и применимым местным законодательством.

5. КВАЛИФИКАЦИЯ ПЕРСОНАЛА

ПОЛЬЗОВАТЕЛЬ:

Человек, пользующийся продукцией или управляющий ею, должен уметь читать инструкции по эксплуатации и полностью их понимать. Он должен обладать знаниями о работе и устройстве установки.

ТЕХНИЧЕСКИ КВАЛИФИЦИРОВАННЫЙ СОТРУДНИК:

Эксперт, способный собрать и обслуживать установку **(механически/электрически)**, устранять неисправности. Имея техническое образование и опыт, обладает достаточными знаниями для оценки действий, прогнозирования потенциальных опасностей и исправления опасных ситуаций.

6. ИНФОРМАЦИЯ ОБ ОСТАТОЧНЫХ РИСКАХ — ИСПОЛЬЗУЮТСЯ ПРЕДУПРЕДИТЕЛЬНЫЕ ЗНАКИ

Существуют три уровня опасности, на которые указывают сигнальные слова

*** DANGER (ОПАСНО)**

*** WARNING (ОСТОРОЖНО)**

*** CAUTION (ВНИМАНИЕ)**

Здесь перечислены причины и источники грозящих опасностей, а также последствия несоблюдения предупреждений!

 **ОПАСНО**	Слово **DANGER** (опасно) указывает на грозящую опасность, которая может привести к серьезному или даже фатальному несчастному случаю, если не принять мер предосторожности.
 **ОСТОРОЖНО**	Слово **WARNING** (осторожно) указывает на грозящую опасность, которая может привести к серьезному несчастному случаю или повреждению продукта, если не принять мер предосторожности.
 **ВНИМАНИЕ**	Слово **CAUTION** (внимание) указывает на опасные ситуации, которые могут привести к небольшому вреду для здоровья или материальным повреждениям, если не принять мер предосторожности.
	Данный символ указывает на дополнительную информацию.
 разрешено  не разрешено	

7. ХРАНЕНИЕ

Разобранные детали следует хранить в помещении или в месте, защищенном от влаги.

8. ПЕРЕВОЗКА

Транспортировку компонентов оборудования осуществлять вилочным погрузчиком с учетом местных условий и норм и правил.

К управлению вилочным погрузчиком допускается водитель, обладающей необходимой квалификацией.

Во время подъемных работ необходимо постоянно контролировать центр тяжести груза.

9. ДЕМОНТАЖ

Вывод установки и ее компонентов из эксплуатации выполняется в соответствии с действующим на тот момент природоохранным законодательством страны или местными законами. Все рабочие изделия и запасные части должны храниться и утилизироваться в соответствии с природоохранными нормами.

Информация о природоохранном законодательстве для клиентов в Европейском союзе



Согласно европейской директиве 2002/96/EC, оборудование, обозначенное данным символом на изделии или упаковке, не должно утилизироваться вместе с несортированным бытовым мусором. Этот символ указывает на то, что продукт должен утилизироваться отдельно. Вы сами несете ответственность за его уничтожение вместе с электрическим и электронным оборудованием через соответствующие каналы утилизации, организованные государственными или местными органами власти. Правильная утилизация и переработка этого оборудования позволяет избежать отрицательного воздействия на окружающую среду и здоровье людей. Дополнительную информацию по утилизации старого оборудования можно узнать в органах местного самоуправления или в службе утилизации отходов.

Информация об устранении отходов — электрические и электронные материалы для компаний

1. В Европейском союзе

Если вы использовали продукт в коммерческих целях и хотите его утилизировать, обратитесь в компанию Roxell за информацией о возврате продукта. Возможно, вам придется оплатить утилизационный сбор за возврат и переработку. Небольшие продукты (и небольшие партии продуктов) могут быть переданы местным агентствам по сбору.

2. В других странах за пределами Европейского союза

Если вы хотите утилизировать данный продукт, обратитесь к местным властям за информацией о порядке утилизации.

10. УРОВЕНЬ ШУМНОСТИ

Уровень шумности установки во время работы не превышает 70 Дб (A) (=70dB (A)).

11. БЛОКИРОВКА И ОПЛОМБИРОВАНИЕ ОБОРУДОВАНИЯ – МЕТОД БЛОКИРОВКИ. ОБЩИЕ УКАЗАНИЯ

- Каждый сотрудник должен иметь маркировочные этикетки; удаление маркировочных этикеток другими сотрудниками запрещено.
- Проинформируйте о выполнении соответствующих работ.
- Найдите все источники электрической, гидравлический, пневматической энергии.
- Выключите их.
- Блокировка и опломбировка.
- Проверьте, выключены ли источники энергии.
- Снимите оставшееся напряжение.

12. ПОЛЬЗУЙТЕСЬ СРЕДСТВАМИ ИНДИВИДУАЛЬНОЙ ЗАЩИТЫ.

13. ТРЕБОВАНИЯ К ОСВЕЩЕННОСТИ

- Минимальная освещенность во время эксплуатации, технического обслуживания и монтажа должна быть 200 лк.
- На случай отказа электропитания оборудование должно комплектоваться переносным аварийным светильником.

14. ЭЛЕКТРООБОРУДОВАНИЕ, ПАНЕЛИ УПРАВЛЕНИЯ, КОМПОНЕНТЫ, БЛОКИ ПРИВОДА

- В месте установки панелей управления необходимо **не менее 70 см** свободного пространства.
- **Не открывайте панели управления.** Ключ от панели управления должен находиться у ответственного лица.
- Необходимо принять все необходимые меры по защите панелей управления от **мышей, крыс, хищных животных**
- В случае повреждения (выхода из строя) электрооборудования, панели управления или блока привода необходимо **НЕЗАМЕДЛИТЕЛЬНО** остановить систему!
- **ЗАПРЕЩАЕТСЯ распылять воду или другие жидкости на электрооборудование**, панели управления, компоненты и блоки привода!
- **ЗАПРЕЩАЕТСЯ** накрывать материалом электрооборудование, панели управления, компоненты и блоки привода.

ЧАСТЬ I

ИНСТРУКЦИИ ДЛЯ ПОЛЬЗОВАТЕЛЯ

ОБЩИЕ ПРАВИЛА ТЕХНИКИ БЕЗОПАСНОСТИ

Flex Auger Nr. : 031...
Transportsysteem voor droogvoeder van dieren

ВАЖНО



ОПАСНО

ВНИМАТЕЛЬНО ПРОЧТИТЕ НИЖЕПРИВЕДЕННЫЕ ИНСТРУКЦИИ ПЕРЕД НАЧАЛОМ ЭКСПЛУАТАЦИИ СИСТЕМЫ

1. Перед началом выполнения каких-либо **работ по ремонту** или **техническому обслуживанию, всегда отключайте подачу электропитания** к системам кормления и транспортировки.
2. При проведении работ обязательно пользоваться личным защитным оборудованием (перчатки, пылезащитные маски).
3. Система кормления **запускается автоматически**.
   никогда не работайте вручную в опасных зонах (загрузочные поддоны для корма, приводы или выпускные отверстия в трубах) пока вы **полностью не выключите** систему транспортировки и не обеспечите того, чтобы никто не мог ее включить без вашего ведома.
4. Никогда не разрешайте посторонним лицам входить в здание в Ваше отсутствие.
5. Если шнек заклинило: **немедленно выключите** систему.
6. Внимательно прочтите примечание (Часть I) и строго следуйте инструкциям. При необходимости обратитесь к уполномоченному монтажнику компании Roxell. Шнек, находящийся **под напряжением**, может **нанести очень серьезные травмы**, когда будет освобожден.
7. Регулярно проверяйте места соединения коленчатых патрубков и труб. При необходимости затяните.
8. Необходимо следить за тем, чтобы крышка (решетка) бункера или крышка бункера на 100 кг плотно закрывалась.
9. Следует следить за тем, чтобы блок управления (лоток) и/или переносной короб двигателя были плотно закрыты.



Этот символ будет использован для привлечения Вашего внимания к материалам, которые имеют **ОГРОМНОЕ ЗНАЧЕНИЕ** для Вашей **БЕЗОПАСНОСТИ**. Он обозначает: **ВНИМАНИЕ** – следуйте правилам техники безопасности: отключите электропитание – перечитайте правила техники безопасности. Вкратце: **БУДЬТЕ ОСТОРОЖНЫ. ИГНОРИРОВАНИЕ** этих инструкций может привести к получению **СЕРЬЕЗНЫХ ТРАВМ** или даже **ГИБЕЛИГИБЕЛИ**.

РУКОВОДСТВО ДЛЯ ОПЕРАТОРА

ОПЕРАЦИИ, ОБОЗНАЧЕННЫЕ СЕРЫМ ФОНОМ, ДОЛЖНЫ ВЫПОЛНЯТЬСЯ ТЕХНИЧЕСКИ ПОДГОТОВЛЕННЫМ ЛИЦОМ.

1. **Запрещается запускать систему Flex-Auger без корма. Работа транспортёра Flex-Auger без корма значительно сокращает срок службы всей системы.**
2. Если система работает с комбикормом, необходимо полностью открыть заслонку. При транспортировке муки необходимо использовать встряхиватель, при транспортировке гранул необходимо использовать направляющие гранул.
3. Выключатель уровня расположен внизу последнего кормового жёлоба или хоппера. В последнем загоне должно быть достаточное количество животных: они должны полностью опорожнять желоб, чтобы обеспечить постоянное поступление свежего корма.
4. Ограничитель на анкере поддона регулирует поток корма в шнеке. Запуск новой системы следует производить, когда ограничитель находится в минимальном положении. До регулировки потока корма система должна проработать некоторое время. Минимальный поток корма достигается при перемещении ограничителя в максимально удаленное от анкера положение. В системе Flex-Auger с ДОПОЛНИТЕЛЬНЫМ ПОДДОНОМ вторая часть должна перемещать больше корма, чем первая часть. Отрегулируйте ограничитель по мере необходимости.
5. Если система Flex-Auger работает с двумя бункерами: опорожняйте бункеры последовательно. Запрещается производить отбор корма из обоих бункеров одновременно. Когда один из бункеров опорожнится, необходимо извлечь встряхиватель (если он используется).
6. Максимальное время эксплуатации, в день: 4 часа (система без коленчатых патрубков) / 2 часа (система с коленчатыми патрубками). При транспортировке корма для несушек или другого корма, который отличается от промышленных кормов для птицы или свиней, максимальное время работы значительно сокращается.
7. **ИСПОЛЬЗОВАНИЕ ЗАДВИЖКА ДЛЯ КЛАПАНА**

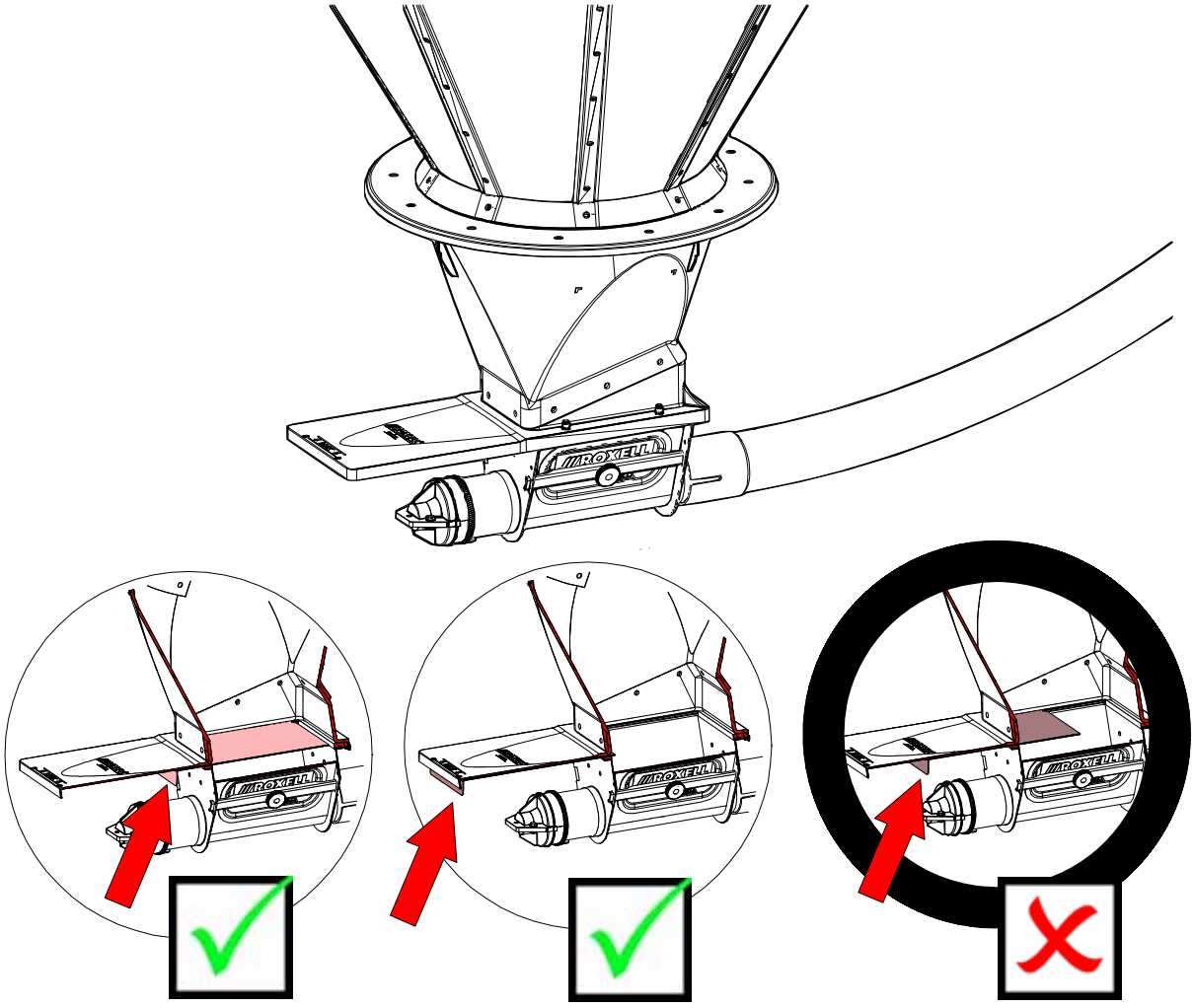

ВНИМАНИЕ: Обратитесь в компанию ROXELL для получения профессиональных рекомендаций, если используете следующие корма:

ССМ (Смесь кукурузы и кукурузных листьев) – Корм, смешанный с ССМ - Соя – Соя в кусках – Влажный корм.

Без явного разрешения использовать эти корма все наши гарантийные обязательства утратят силу, и претензии не будут рассматриваться.

Также обратитесь в компанию Roxell, если Вы хотите использовать сильно измельченные корма, такие как корм для кур, и т. д.

ИНСТРУКЦИИ ПО ОБСЛУЖИВАНИЮ

ОПАСНО — **Выключите главный переключатель в первую очередь. Используйте средства индивидуальной защиты.**	Один раз в квартал	Один раз за полгода	Ежегодное обслуживание
ОПЕРАЦИИ, ОБОЗНАЧЕННЫЕ СЕРЫМ ФОНОМ, ДОЛЖНЫ ВЫПОЛНЯТЬСЯ ТЕХНИЧЕСКИ ПОДГОТОВЛЕННЫМ ЛИЦОМ.			
1. Блок питания			
- Удалите пыль из вентилятора			**X**
- Убедитесь в отсутствии возможных повреждений на электропроводке.			**X**
2. Подвеска			
- Проверьте подвеску труб и двигателей	**X**		
3. Датчики / выключатели			
- Проверьте работу предохранительного выключателя		**X**	
- Проверьте электропроводку			**X**
4. Линии			
- Проверяйте винты и болты в системе после первого месяца работы и после каждой партии корма. Затягивайте по мере необходимости.	**X**		
- Трубы не должны провисать.	**X**		
- Если система не будет использоваться долгое время, удалите из нее весь корм.			

ПОИСК И УСТРАНЕНИЕ НЕИСПРАВНОСТЕЙ



ОПАСНО

Выключите главный переключатель в первую очередь. Используйте средства индивидуальной защиты.

ОПЕРАЦИИ, ОБОЗНАЧЕННЫЕ СЕРЫМ ФОНОМ, ДОЛЖНЫ ВЫПОЛНЯТЬСЯ ТЕХНИЧЕСКИ ПОДГОТОВЛЕННЫМ ЛИЦОМ.

ПРОБЛЕМА	ПРИЧИНА	РЕКОМЕНДУЕМЫЕ ДЕЙСТВИЯ
1.Транспортёр не работает.	Отсутствует напряжение.	Проверьте предохранители и/или автоматические выключатели. Проверьте выключатели и токовводы в цеху. Исправьте по мере необходимости.
	Неисправно реле уровня.	Проверьте правильную установку реле уровня. Проверьте возможное сводообразование корма в блоке управления. Проверьте реле уровня и замените его при необходимости.
	Неисправен аварийный выключатель в блоке управления.	**Отключите питание перед разбором блока управления.**Проверьте работу аварийного выключателя. Замените по мере необходимости.
	Неисправен двигатель.	Замените двигатель.
2.После непродолжительной работы происходит перегрузка двигателя.	Двигатель не подходит.	Проверьте мощность двигателя. Замените двигатель при необходимости.
	Слишком низкое напряжение (двигатель работает очень медленно и перегревается).	Проверьте ток, подведённый к двигателю. Используйте провода установленного диаметра для подключения.
	Посторонний предмет в шнеке. Двигатель работает, затем глохнет.	ВНИМАНИЕ! Осторожно отсоедините шнек и вытащите его из труб. Извлеките предмет. Очистите шнек и трубы. Проверьте содержание жира в корме, влажность и т. д.
	Обратный ход двигателя (двигатель работает, затем глохнет: корм не транспортируется).	Отключите питание. Поменяйте провода. Вал двигателя в задней части двигателя должен вращаться по часовой стрелке. Проверьте шнек на наличие повреждений.
	Двигатель перегревается.	Замените двигатель.
ПРИМЕЧАНИЕ. Запрещается устанавливать тепловую защиту выше значения, указанного на этикетке двигателя!		
3.Двигатель работает, но шнек не вращается.	Сломался болт или износился комплект винтов вала двигателя.	Замените болт или комплект винтов. См. Инструкции.
4.Шнек проделывает отверстия в прямых трубах.	Шнек перекручен или плохо припаян.	См. Инструкции.
5.Изнашиваются колена.	Шнек слишком короткий или слишком длинный.	Отрегулируйте длину шнека. Установите дополнительный поддон при необходимости.
6.Шнек движется с перебоями.	Подшипник поддона заклинило, или он износился.	Замените подшипник.
	Шнек слишком длинный.	Укоротите шнек. Закройте все отверстия. Извлеките подшипник и анкер. Отсоедините шнек. Включите систему на некоторое время. Отрежьте шнек в задней части поддона. Установите заново.
	Плохая подвеска труб или слишком большое количество колен.	Плохая подвеска труб или слишком большое количество колен.
	Перекрученный и/или плохо припаянный шнек царапает трубы.	См. сведения о пайке шнека.
7.Транспортная система постоянно совершает короткий цикл.	- Переключатель уровня не установлен в необходимом месте внутреннего накопителя на 100 кг. - Датчик в трубе.	- Отрегулируйте положение переключателя уровня - Используйте датчик VC11 или VC12 при необходимости.
8.Сводообразование корма в дополнительном поддоне.	Недостаточное количество корма падает из последнего отверстия перед дополнительным поддоном.	Обеспечьте, чтобы корм полностью попадал в поддон.
		См. Инструкции.
9.Вторая часть (за дополнительным поддоном) не запускается.	Неисправно реле уровня первой части.	Проверьте работу реле уровня. Замените по мере необходимости.

МОНТАЖНАЯ СХЕМА АВТОМАТИЧЕСКОГО ВЫПУСКНОГО ОТВЕРСТИЯ

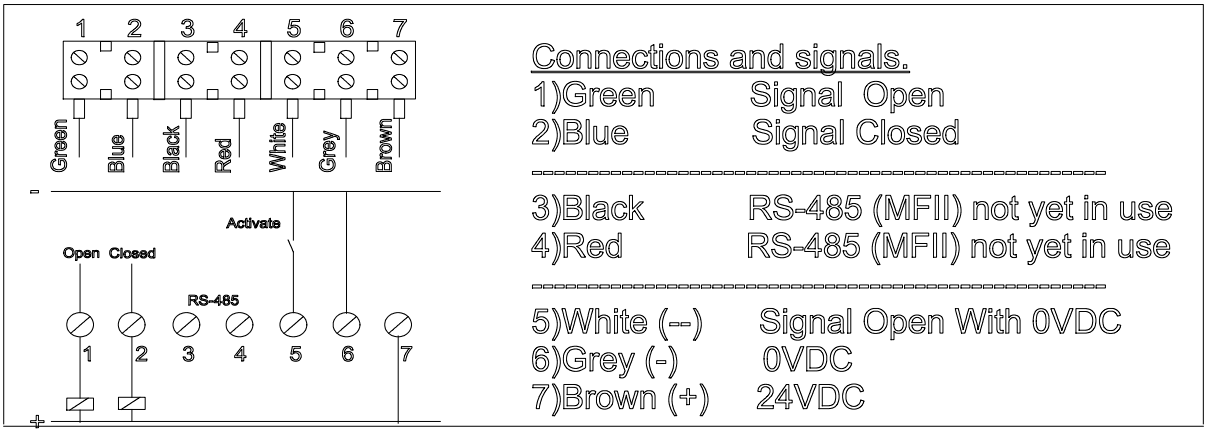

Сигнал ОТКРЫТО/ЗАКРЫТО поступает от цифрового входа или реле.

Оба сигнала (ОТКРЫТО и ЗАКРЫТО), поступающие от автоматической капельницы, можно подключить к реле 24 В постоянного тока.

В приложении MFII можно напрямую подключить обратную связь к устройству IDM (контроллеру базы данных).

Сигналы светодиодных индикаторов

24 В постоянного тока+Закрыто Синий

Двигатель ОТКРЫТО Синий, мигает

Аварийный сигнал двигателя Красный

Калибровка двигателя Зеленый

При блокировке двигателя индикатор загорается красным

Снимите отвод.

Извлеките застрявший корм.

Отключите подачу постоянного тока 24 В.

Включите подачу постоянного тока 24 В.

Автоматически начнется калибровка.

Индикатор загорится синим.

Технические характеристики

Напряжение	24 VDC± 20%
Сила тока при работе двигателя в режиме ожидания	20 mA
Сила тока при работе двигателя во время открытия/закрытия	150 mA
Сила тока при работе двигателя в аварийном режиме	400 mA
Выходной сигнал реле 24 В постоянного тока	100 mA
Максимальная длина кабеля	200 M
Максимальная длина кабеля	0.5mm^2 max.100 M
Максимальная длина кабеля	0.75mm^2 max. 200 M

Примечание.

После прерывания напряжения в положении ОТКРЫТО в течение 15 секунд двигатель не запрашивает подводимый ток, поэтому сохраняется положение ОТКРЫТО (15.секунд)



ОПАСНО

АВТОМАТИЧЕСКОЕ ВЫПУСКНОЕ ОТВЕРСТИЕ РАБОТАЕТ АВТОМАТИЧЕСКИ. ЗАПРЕЩАЕТСЯ ПРИКАСАТЬСЯ РУКАМИ К ВЫПУСКНОМУ ОТВЕРСТИЮ ИЛИ ОТВЕРСТИЮ ДЛЯ КАПЕЛЬНИЦЫ ДО ПОЛНОГО ОТКЛЮЧЕНИЯ ЭЛЕКТРОПИТАНИЯ.

ВНИМАНИЕ! Необходимо проконсультироваться в компании Roxell, если предполагается использовать следующие виды корма: CCM (смесь из кукурузных початков). Корм в смеси с CCM. Соя. Соевая масса. Влажный корм.

В случае отсутствия явного разрешения, любые гарантии являются недействительными и претензии не принимаются.

Рекомендуется обратиться в компанию Roxell в случае использования абразивных кормов, например корма для несушек и т. д.

FLEX-AUGER MIX: КАЛИБРОВКА СИСТЕМЫ

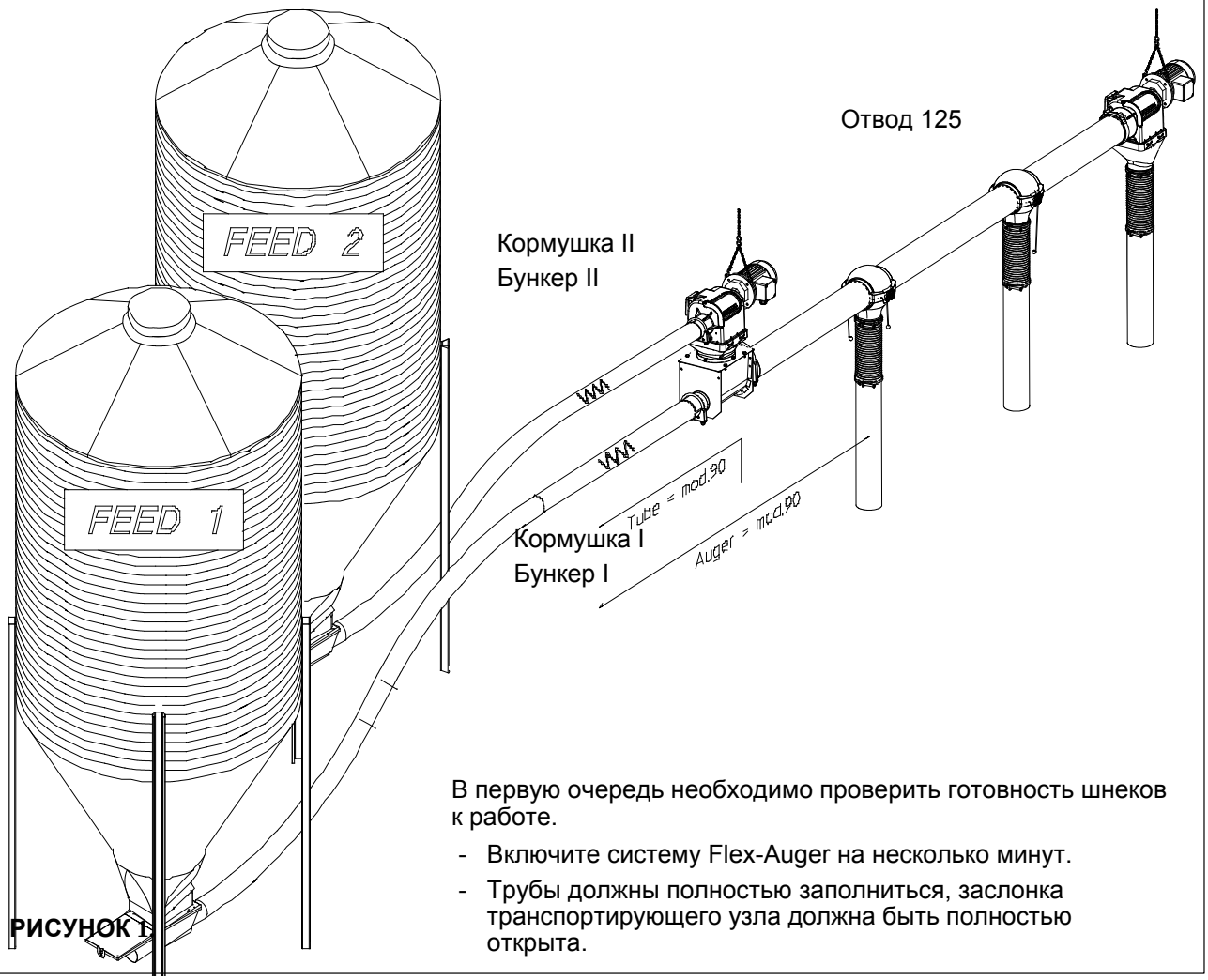

РИСУНОК 1

В первую очередь необходимо проверить готовность шнеков к работе.

- Включите систему Flex-Auger на несколько минут.
- Трубы должны полностью заполниться, заслонка транспортирующего узла должна быть полностью открыта.

1. ПРОИЗВОДИТЕЛЬНОСТЬ СИСТЕМЫ FLEX-AUGER I

- Откройте отверстие, следующее за точкой смешения.
- Поставьте мешок или тачку под капельницей данного отверстия.
- Переведите переключатель системы Flex-Auger в положение I.

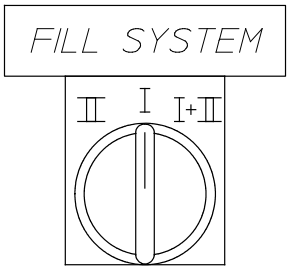

- Запустите систему Flex-Auger I на 20 секунд и взвесьте корм в мешке или в тачке (= «X» кг).
- Производительность системы Flex-Auger I = X кг x 180 = .. кг/час.

ПОВТОРИТЕ 2 ПРЕДЫДУЩИХ ШАГА, ЧТОБЫ ПРОВЕРИТЬ ПЕРВЫЙ РЕЗУЛЬТАТ ИЗМЕРЕНИЯ.

2. ПРОИЗВОДИТЕЛЬНОСТЬ СИСТЕМЫ FLEX-AUGER II В ЗАВИСИМОСТИ ОТ ЧАСТОТЫ

- Извлеките серый отвод системы FlexAuger II из загрузочного поддона для корма системы FlexAuger Mix.
- Используйте отводную трубу, чтобы направить поток корма в мешок или тачку.

- Переведите переключатель частоты в положение 2 (= 20 Гц).

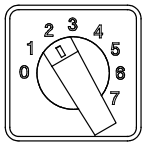

= 20Hz.

- Установите переключатель системы Flex-Auger в положение II и запустите систему Flex-Auger II на 20 секунд.

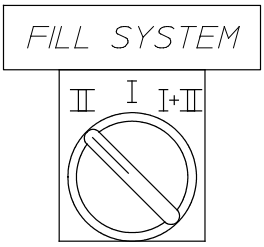

- Взвесьте корм в мешке или в тачке (= «Xa» кг).
- Производительность системы Flex-Auger II с частотой 20 Гц = Xa кг x 180 = .. кг/час.
- ПОВТОРИТЕ 2 ПРЕДЫДУЩИХ ШАГА, ЧТОБЫ ПРОВЕРИТЬ ПЕРВЫЙ РЕЗУЛЬТАТ ИЗМЕРЕНИЯ.
- Выполните ту же процедуру, устанавливая переключатель частоты в положение 4 (40 Гц = «Xb» кг) и 6 (60 Гц = «Xc» кг).
- Производительность системы Flex-Auger II с частотой 40 Гц = Xb кг x 180 = .. кг/час.
- Производительность системы Flex-Auger II с частотой 60 Гц = Xc кг x 180 = .. кг/час.

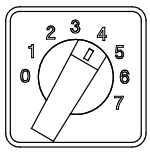

= 40Hz.

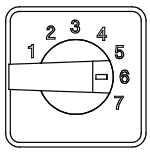

= 60Hz.

- Производительность FA II - 60 Гц
- Производительность FA II - 40 Гц
- Производительность FA II - 20 Гц

Занесите результаты трех измерений в пустой график, полученный вместе с панелью управления.

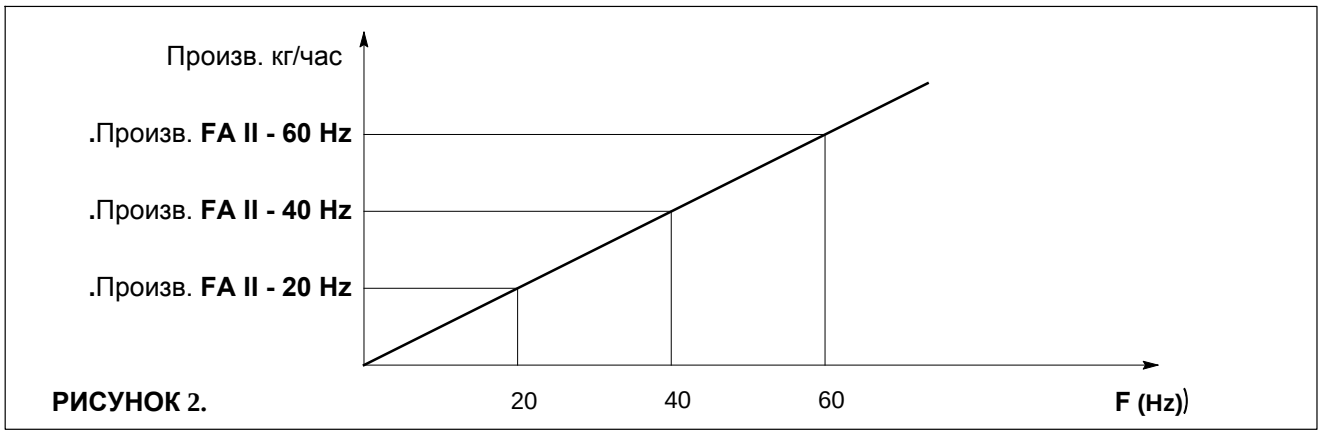

РИСУНОК 2.

3. ОПРЕДЕЛЕНИЕ ТРЕБУЕМОГО ПРОЦЕНТНОГО ОТНОШЕНИЯ/ПРОИЗВОДИТЕЛЬНОСТИ

Положение 0 = ОСТАНОВ
Положение 1 = % = производительность II – p1
Положение 2 = % = производительность II – p2
Положение 3 = % = производительность II – p3
Положение 4 = % = производительность II – p4
Положение 5 = % = производительность II – p5
Положение 6 = % = производительность II – p6
Положение 7 = % = производительность II – p7

Формула : Произв. $II = \frac{X(\%) \times Cap\ I}{100 - X(\%)}$

Пример:

Положение 1 = 5 %

Производительность I = 2500 кг/час

Произв.**II - p1 =** $\frac{5 \text{ x } 2500}{100 - 5}$ **= 131kg/**час(кг)

4. ОПРЕДЕЛЕНИЕ ПРАВИЛЬНОЙ ЧАСТОТЫ

Используйте график производительности FA II для определения частоты.

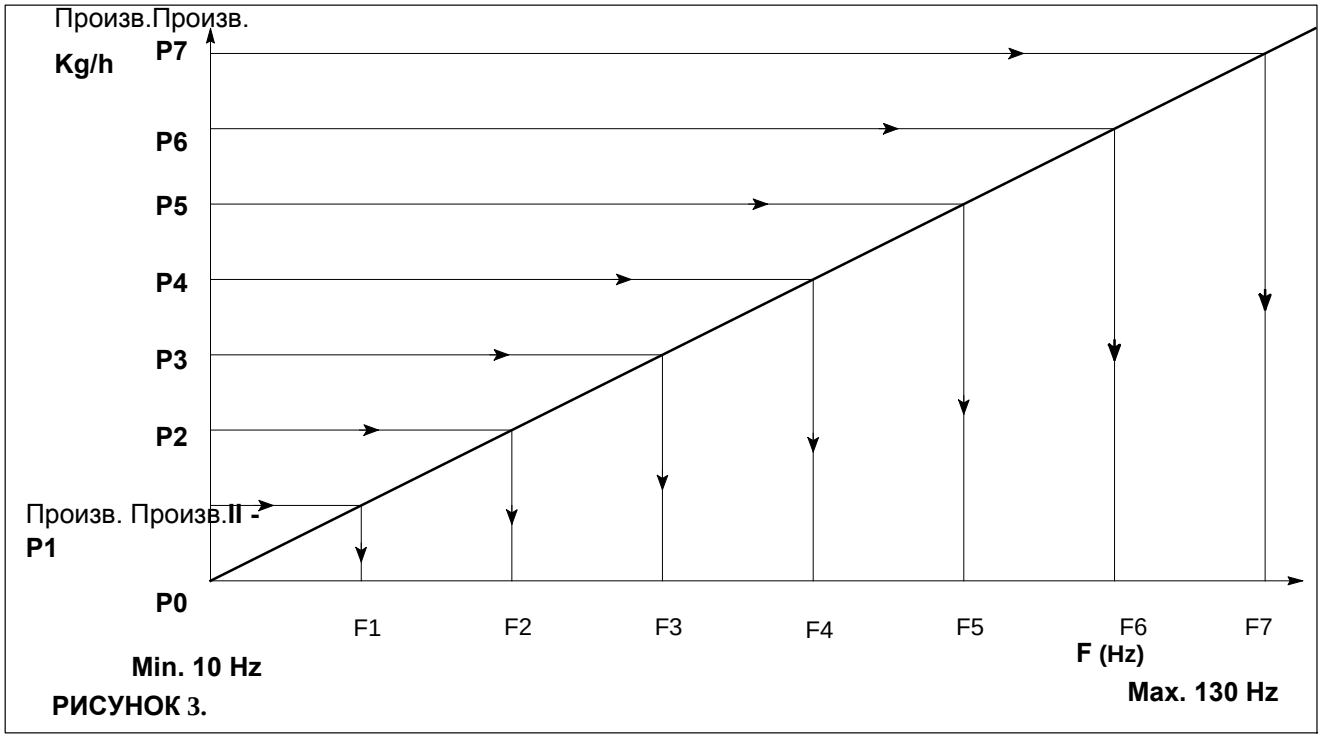

РИСУНОК 3.

5. ПРОГРАММИРОВАНИЕ РЕГУЛЯТОРА ЧАСТОТЫ

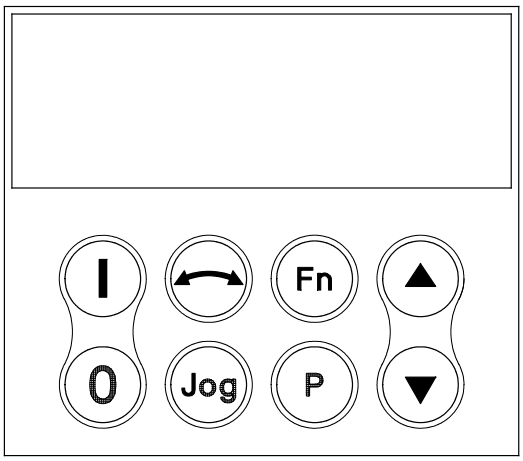

Необходимо запрограммировать следующие параметры:

P1001 = F1

P1002 = F2

P1003 = F3

P1004 = F4

P1005 = F5

P1006 = F6

P1007 = F7

Нажмите кнопку P.

Перейдите к параметру P1001 с Δ помощью кнопки со стрелкой вверх.

Нажмите кнопку P.

Измените значение с помощью кнопок со стрелками вверх и вниз (значение = частота, например 12 Гц).

Нажмите кнопку P, чтобы подтвердить значение.

Перейдите к параметру P1002 с помощью кнопки со стрелкой вверх.

Повторите перечисленные выше действия.

Такую же процедуру необходимо выполнить для параметров P1003, P1004, P1006 и P1007.

После P1007 выполняется переход к параметру P000 с помощью клавиши со стрелкой вниз.

Нажмите кнопку P, чтобы выйти из программы.

БЕЗ СМЕШИВАНИЯ

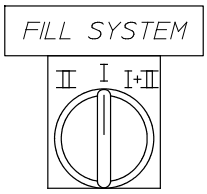

СО СМЕШИВАНИЕМ

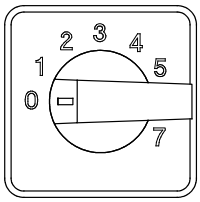

+

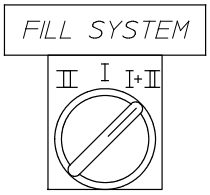

ВЫБОР БУНКЕРА.

1. Если 1 бункер используется для корма I (с минимальным датчиком) :

Система останавливается после опорожнения бункера.

Переключатель бункеров должен постоянно находится в положении I.

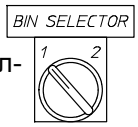

2. При использовании 2 бункеров с минимальным датчиком корма I.

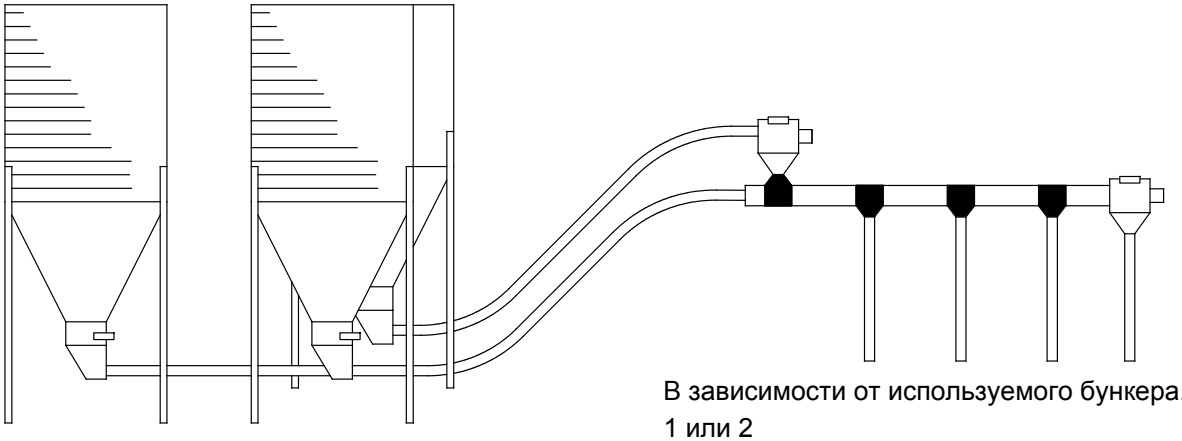

В зависимости от используемого бункера. 1 или 2

Система останавливается после опорожнения бункера.

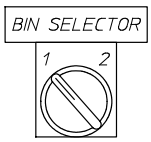

3. Если минимальный датчик корма I в бункере(–ах) не используется.

Переключатель бункеров выключен.
ВНИМАНИЕ! Если бункер пуст, система продолжит работу со 100 % корма II.

РИСУНОК 4.

ЧАСТЬ II

КОМПОНЕНТЫ

4. ПО БЕЗВРЕДНОМУ ДЛЯ ОКРУЖАЮЩЕЙ СРЕДЫ ПРОЕКТИРОВАНИЮ

Компания Roxell соблюдает Постановления Комиссии (EU) No. 4/2014 от 6 Января 2014, изменяющие Постановление (EC) No 640/2009, исполняя Директиву 2005/32/EC (Европейский стандарт IEC 60034) Евроейского Парламента и Совета в отношении требований к экологическому дизайну электрических моторов.

5. ОБЩЕНИЕ

При обращении по поводу деталей или запасных частей указывайте соответствующий номер детали (не название).

ОБЩИЙ ВИД

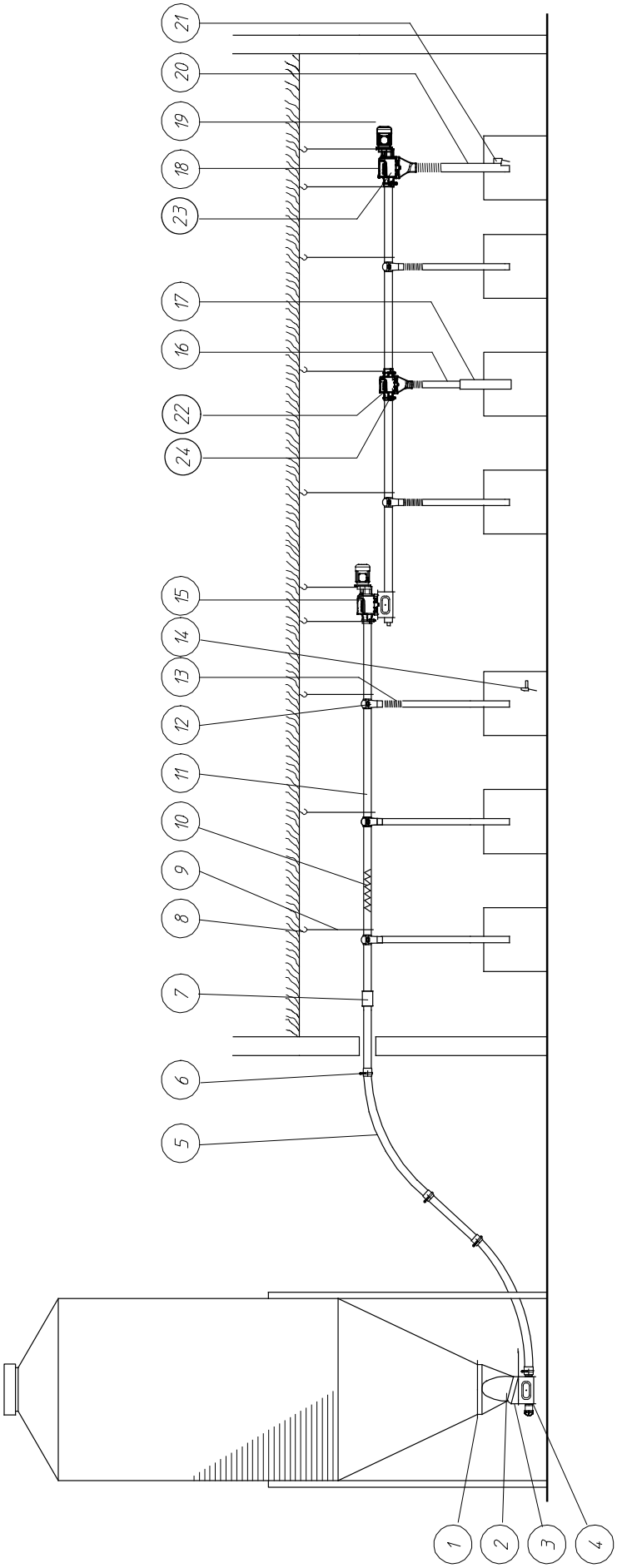

РИСУНОК 1.

НОМЕРА КОМПОНЕНТОВ

КОД	название	НОМЕРА				стр
		Mod. 55	Mod. 75	Mod. 90	Mod. 125	
1	УНИВЕРСАЛЬНАЯ ПОДГОНОЧНАЯ ГОРЛОВИНА	03102001	03102001	03102001	03102001	II-6
2	ВЕРХНЯЯ ВОРОНКА ПОЛИЭТИЛ.ЧЕРНЫЙ,15ГРАД.	03000577	03000577	03000577	03000577	II-42
	ЗАГРУЗОЧНАЯ ВОРОНКА СЧЕТВЕРЕННАЯ	03001243	03001243	03001243	03001243	
	ВЕРХНЯЯ ВОРОНКА 0°	03000579	03000579	03000579	03000579	II-42
	ЗАГРУЗОЧНАЯ ВОРОНКА СЧЕТВЕРЕННАЯ 0°	03102847	03102847	03102847	03102847	II-42
3	ПРОМЕЖУТОЧНАЯ ПЛАСТИНА- ПЭ-ЧЕРНАЯ	03000585	03000585	03000585	03000585	II-42
4	ЗАГРУЗОЧ. ВОРОНКА ДЛЯ КОРМА	03501335	03103850	03202629	03700531	II-22/26
	СДВОЕННЫЙ ПОДДОН В СБОРЕ	03501343	03103868	03202637	-	II-27/29
	ТАНДЕМ НА ЛИНИИ	-	03103876	03202645	03700580	II-33/35
	ОБРАТНЫЙ ТАНДЕМ ДЛЯ ЛИНИИ	-	03102969	03202009	03700572	II-36/II-34&37
5	КОЛЕНО NOVICOR, 45ГРАД.	03300977	03100542	03200326	03700051	II-6
	КОЛЕНО ИЗ ЗАКАЛЕННОЙ СТ.,45ГРАД.	-	-	03200433	03700002	
	DENSICOR КОЛЕНО 45ГРАД-Ф127 ММ R2200	-	-	-	03701116	II-6
	КОЛЕНО ИЗ ЗАКАЛЕН.СТ.45ГРАД.Ф127ММ R2200	-	-	-	03701124	II-6
6	ХОМУТ ТРУБНЫЙ В СБОРЕ	03600392	-	03200029	03700077	II-6
	ТРУБНЫЙ ХОМУТ	-	03100658	03200250	-	
	ХОМУТ ШЛАНГА Ф131 - 139ММ	-	-	-	03701196	II-6
*7	ПЕРЕХОДНИК ТРУБНЫЙ	03300274	03100583	03200383	03700382	II-6
8	ВИНТОВОЙ КРЮК ДЛИНОЙ=90ММ	05000872	05000872	05000872	05000872	
	ВИНТОВОЙ КРЮК 160 ММ	05000237	05000237	05000237	05000237	
9	ЦЕПЬ ДЛЯ ПОДВЕСА	05000021	05000021	05000021	05000021	
10	ШНЕК	03300571	03100187	03200409	03700085	
	ШНЕК FA 90 - HD	-	-	03200128	-	
	ШНЕК - FA 125 - ШАГ 85	-	-	-	03701188	II-6
11	ТРУБА NOVICOR, ДЛИНА 3 М	03300084	03100559	03200300	03700069	II-6
	ТРУБА МЕТАЛЛИЧЕСКАЯ, ДЛИНА 3 М	-	-	03200102	03700200	
	ТРУБА DENSICOR - Ø127 ДЛИНА - 3 М	-	-	-	03701108	II-6
12	ВЫПУСК С ЗАПОРНЫМ КОЛЬЦОМ	II-43	II-43	II-43	II-44	II-43/44
13	ГИБКАЯ ТРУБА В СБОРЕ, Ф 70 ММ	05000047	05000047	-	-	II-6
	ГИБКАЯ ТРУБА В СБОРЕ, Ф 85 ММ	-	-	03100633	03100633	
	ГИБКАЯ ТРУБА Ф 110 ММ	-	-	-	03700143	II-6
	ПЕРЕХОДНИК Ф 103 - 85 ММ	-	-	-	00703074	II-6
14	УРОВНЕВЫЙ ВЫКЛЮЧАТЕЛЬ ДЛЯ ВОРОНКИ	03100864	03100864	03100864	03100864	II-50
15	ПЕРЕХОДНОЙ БЛОК FA 55	03501350	03103884	03202652	03701092	II-14/II-20
16	ПЛАСТИК. САМОТЕЧ.ТРУБА, Ф70ММ, ДЛ.2,5М	05000054	05000054	-	-	II-6
	ПЛАСТИК.САМОТЕЧ.ТРУБА Ф 85 ММ, ДЛ.2,5 М	-	-	03100625	03100625	
17	ТЕЛЕСКОПИЧЕСКАЯ САМОТЕЧ.ТРУБА	03100435	03100435	-	-	II-44
18	БЛОК УПРАВЛЕНИЯ	03501236	03103256	03202496	03701211	II-8/13
19	МОТОР-РЕДУКТОР	II- 7				
20	ПЛАСТИК.САМОТЕЧ.ТРУБА Ф 85 ММ, ДЛ.2,5 М	03100625	03100625	03100625	03100625	II-6
21	УРОВНЕВ.ВЫКЛЮЧАТЕЛЬ НА САМОТЕЧНОЙ ТРУБЕ	03101102	03101102	03101102	03101102	II-51
	УРОВ.ВЫКЛЮЧ.НА САМОТЕЧ.ТРУБЕ,ЗАДЕРЖ.ВКЛ	03100872	03100872	03100872	03100872	
22	АВТОМАТИЧЕСКИЙ ВЫПУСК	04906954	04906962	04906913	04909364	II-55
23	ВЫПУСК 105 ММ МЕТАЛ.	-	-	-	03700622	II-2
23	СБРОС ДЛЯ ВЫПУСКНОЙ ТРУБЫ Ф110	-	-	-	13702988	II-2
24	ТРУБНЫЙ ХОМУТ	13000021	03900065	04901658	-	II-6
*	ОПЦИЯ					

ОБЩИЙ ПЛАН СИСТЕМЫ CDS

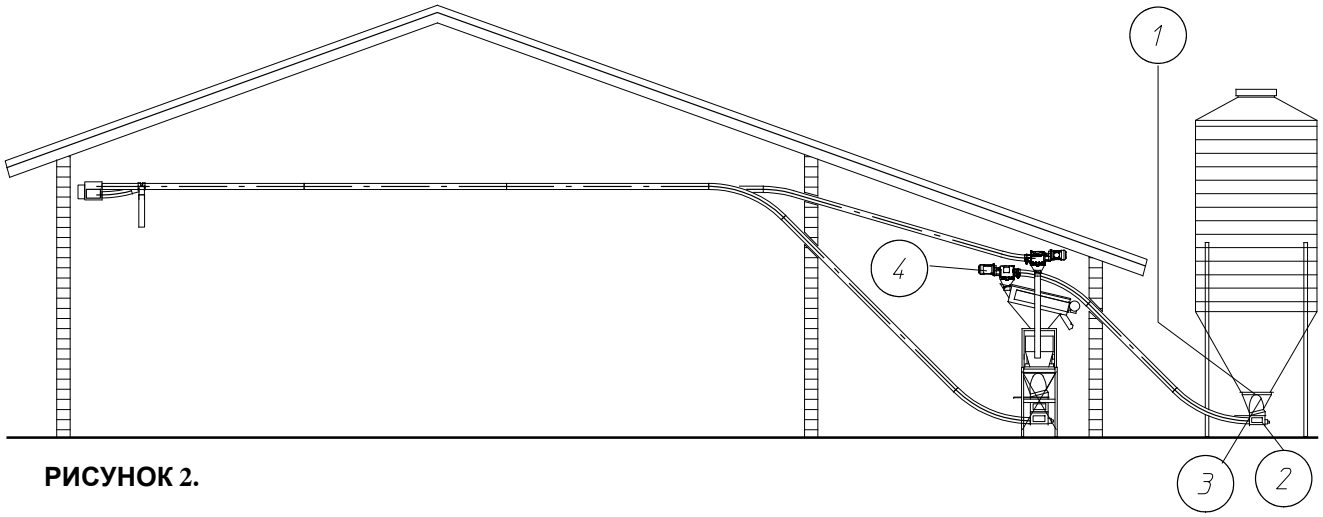

РИСУНОК 2.

ОБЩИЙ ПЛАН СИСТЕМЫ CDS : СТАНДАРТНОЕ - FA 75/90/125

БРОЙЛЕРЫ ✓ **КУР-НЕСУШЕК** ✗

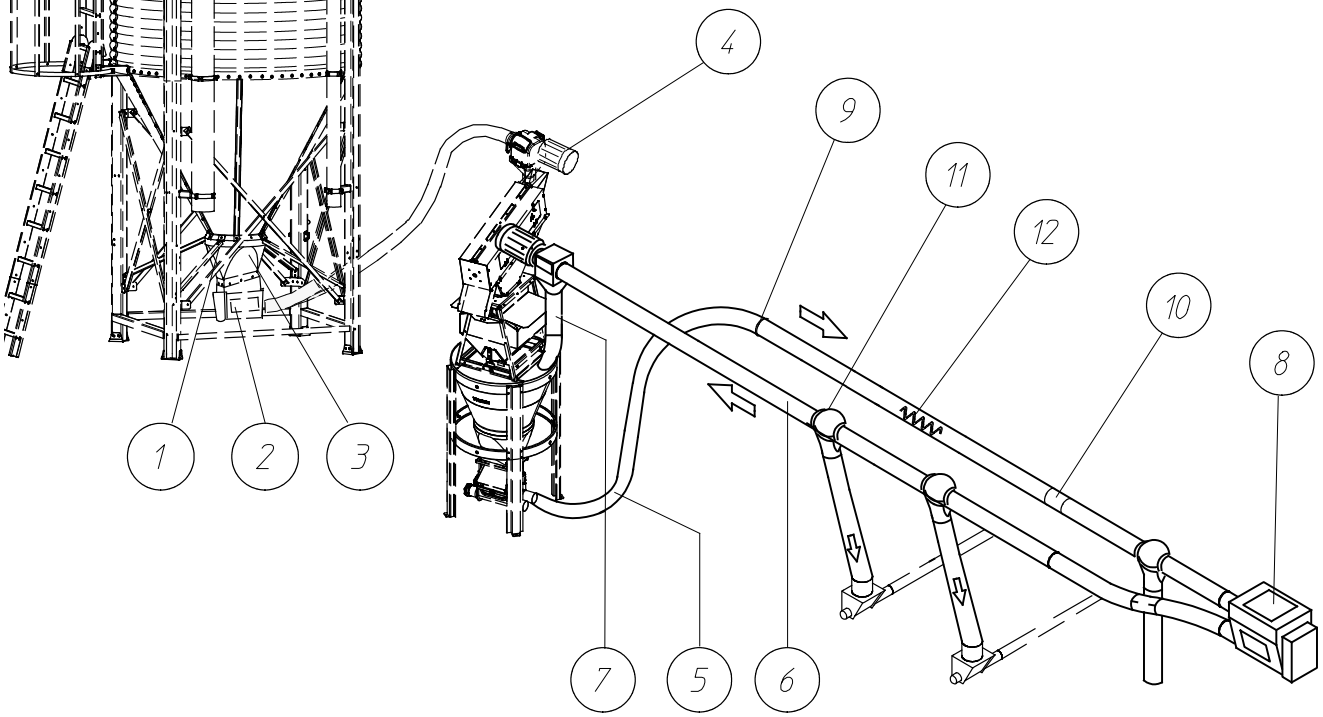

РИСУНОК 3.

ОБЩИЙ ПЛАН СИСТЕМЫ CDS : КЛЕТКИ ДЛЯ БРОЙЛЕРОВ - FA 90/125

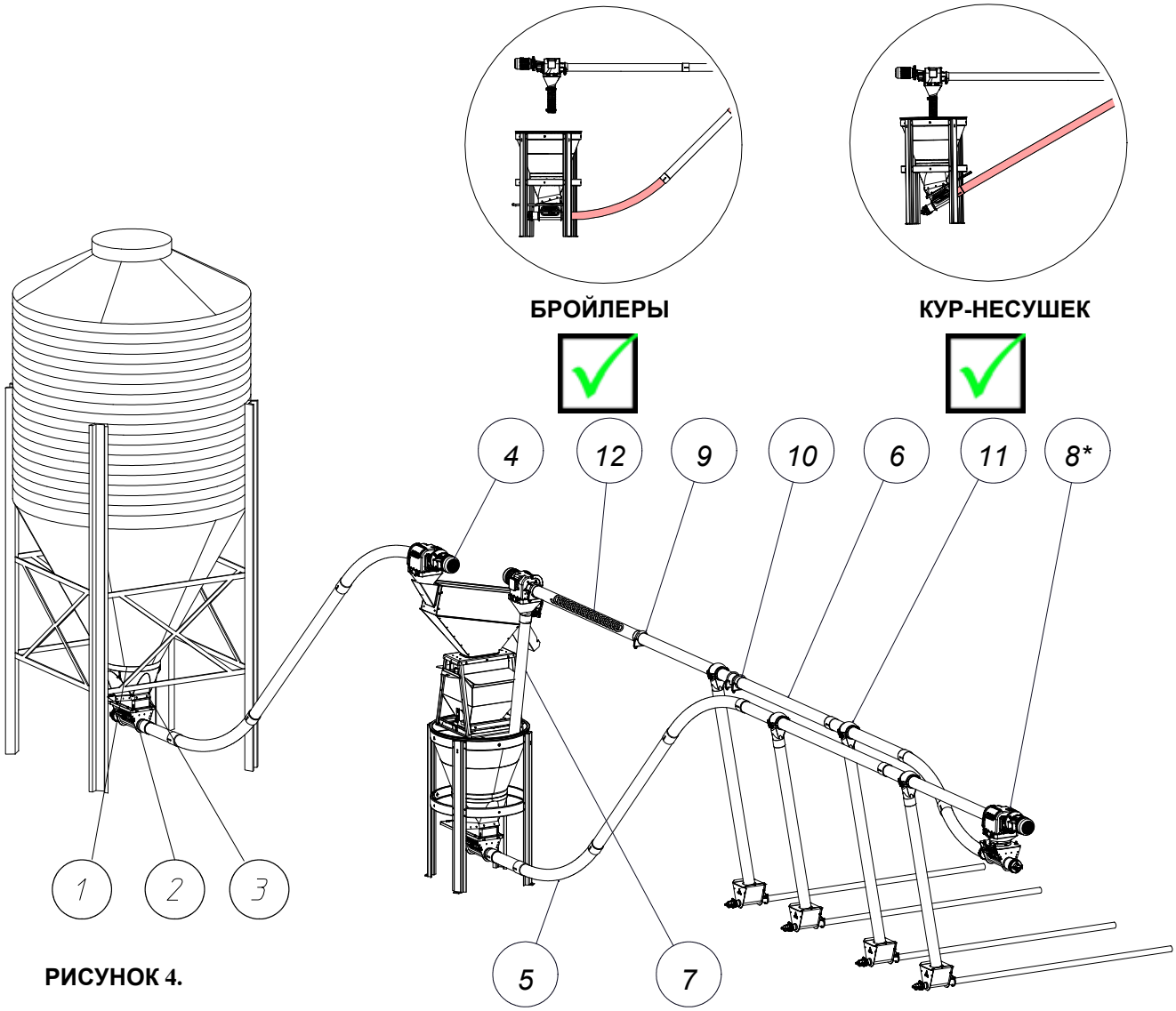

РИСУНОК 4.

НОМЕРА КОМПОНЕНТОВ

КОД	ОПИСАНИЕ	НОМЕРА		
		Mod. 75	Mod. 90	Mod. 125
1	УНИВЕРСАЛЬНАЯ ПОДГОНОЧНАЯ ГОРЛОВИНА	03102001	03102001	03102001
2	ПРИЕМНАЯ ВОРОНКА В СБОРЕ	03103850	03202629	03700531
3	ВЕРХНЯЯ ВОРОНКА 15ГРАД,ПОЛИЭТИЛ.,ЧЕРНАЯ	03000577	03000577	03000577
4	МОТОР-РЕДУКТОР		II-7	
5	КОЛЕНО NOVICOR, 45ГРАД.	03100542	03200326	03700051
	КОЛЕНО ИЗ ЗАКАЛЕННОЙ СТ.,45ГРАД.	-	03200433	03700002
6	ТРУБА NOVICOR ДЛИНА=3 М	03100559	03200300	03700069
	ТРУБА МЕТАЛЛИЧЕСКАЯ, ДЛИНА 3 М	-	03200102	03700200
	ТРУБА DENSICOR - Ø127 ДЛИНА - 3 М	-	-	03701108
	ПЛАСТИК.САМОТЕЧ.ТРУБА Ф 85 ММ, ДЛ.2,5 М	-	03100625	03100625
8	ПЕРЕХОДНОЙ БЛОК	03102977	03202025	-
8*	ПЕРЕХОДНОЙ БЛОК	03103884	03202652	03701092
9	ТРУБНЫЙ ХОМУТ В СБОРЕ	-	03200029	03700077
	ХОМУТ ШЛАНГА Ф131 - 139ММ	03100658	03200250	03701196
10	ПЕРЕХОДНИК ТРУБНЫЙ	-	03200169	03700382
	ПЕРЕХОДНИК ТРУБНЫЙ,	03100583	03200383	03700382
11	ВЫПУСК С ЗАПОРНЫМ КОЛЬЦОМ	II-43	II-43	II-44
12	ШНЕК	03100187	03200409	03700085

ДЕТАЛИ ПОДВЕСКИ

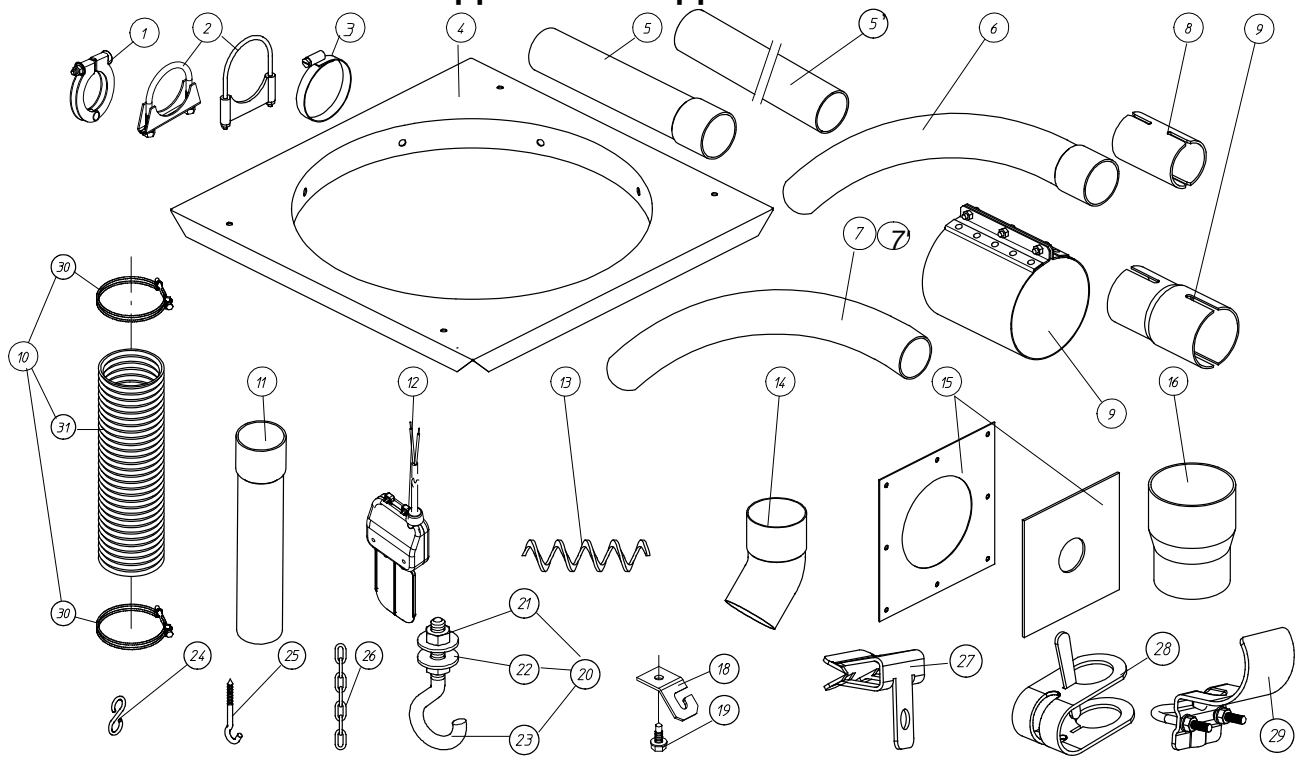

код	название	номер	код	название	номер
1	ТРУБНЫЙ ХОМУТ В СБОРЕ Ф 63 М	03600392	11	ПЛАСТИК. САМОТЕЧ.ТРУБА, Ф70ММ, ДЛ.2,5М	05000054
2	ТРУБНЫЙ ХОМУТ В СБОРЕ, Ф95	03200029		ПЛАСТИК.САМОТЕЧ.ТРУБА Ф 85 ММ, ДЛ.2,5 М	03100625
	ТРУБНЫЙ ХОМУТ Ф 140 ММ	03700077		ПЛАСТИК.САМОТЕЧ.ТРУБА ДЛ.5,0 М,Ф110 ММ	03700135
	ТРУБНЫЙ ХОМУТ	03900065	12	ВЫКЛЮЧАТЕЛЬ УРОВНЯ В СБОРЕ	13104500
	ХОМУТ ШЛАНГА Ф131 - 139ММ	03701196	13	ШНЕК FA 55	03300571
	ТРУБНЫЙ ХОМУТ Ф 60	13000021		ШНЕК FA 75	03100187
3	ХОМУТ ШЛАНГА Ф70-90	03100658		ШНЕК FA 90	03200409
	ХОМУТ ШЛАНГА Ф 80-100 ММ	03200250		ШНЕК FA 90 - HD	03200128
	ХОМУТ ШЛАНГА Ф 89 Х20 ММ	04901658		ШНЕК FA 125	03700085
4	УНИВЕРСАЛЬНАЯ ПОДГОНОЧНАЯ ГОРЛОВИНА	03102001		ШНЕК - FA 125 - ШАГ 85	03701188
5	ТРУБА NOVICOR ДЛИНА=3 М - Ф56 ММ	03300084	14	КОЛЕНО ПВХ 45ГРАД., Ф70 ММ	03100294
	ТРУБА NOVICOR ДЛИНА=3 М - Ф75 ММ	03100559	15	САЛЬНИК С РАМКОЙ	03600277
	ТРУБА NOVICOR ДЛИНА=3 М - Ф89 ММ	03200300		РЕЗИНОВАЯ ПРОКЛАДКА С УПЛОТНИТ. КОЛЬЦОМ	03100849
	ТРУБА МЕТАЛЛИЧЕСКАЯ, ДЛИНА 3 М	03200102		САЛЬНИК С РАМКОЙ	03200474
	ТРУБА NOVICOR ДЛИНА=3М - Ф127 ММ	03700069		САЛЬНИК С УПЛОТНИТЕЛЬНЫМ КОЛЬЦОМ	03700184
	ТРУБА DENSICOR ДЛИНА=3М - Ф127ММ	03701108	16	ПЕРЕХОДНИК Ф 104.5 - 85 ММ	00703074
5'	ТРУБА МЕТАЛЛИЧ, ДЛИНА 3 М, Ф 127 ММ	03700200	18	ПОДВЕСНАЯ ПЛИТА	00103069
	ТРУБА Ф 32 Х 1.2- 2.9М	03103066	19	ВИНТ-САМОРЕЗ 6.3 Х 25	00103077
	ТРУБА 3.05 М БЕЗ ОТВЕРСТИЙ	00102269	20	ПОДВЕСНОЙ КРЮК М 6 Х 60	05000302
	МЕТАЛ. ТРУБА Ф 56 ММ ДЛИНА= 3000 ММ	04801346	21	ГАЙКА М6 - DIN 934	20100210
6	КОЛЕНО NOVICOR, 45ГРАД. , Ф 56 ММ	03300977	22	ПОДКЛАДНАЯ ШАЙБА 6.4Х18Х1.5-DIN 9021	20100756
	КОЛЕНО NOVICOR, 45ГРАД. - Ф 75 ММ	03100542	23	ВИНТОВОЙ КРЮК М6 Х 60	20103156
	КОЛЕНО NOVICOR, 45ГРАД.- Ф 90 ММ	03200326	24	"S"-КРЮК	05000013
	КОЛЕНО NOVICOR 45ГРАД., Ф 125 ММ	03700051	25	ВИНТОВОЙ КРЮК ДЛИНОЙ=90ММ	05000872
	DENSICOR КОЛЕНО 45ГРАД-Ф127 ММ	03701116		ВИНТОВОЙ КРЮК 160 ММ	05000237
7	КОЛЕНО МЕТАЛЛ. 45ГРАД., Ф 70 ММ	03800273	26	ЦЕПЬ ДЛЯ ПОДВЕСА	05000021
	КОЛЕНО ИЗ ЗАКАЛЕННОЙ СТ.,45ГРАД.-Ф90ММ	03200433	27	ЗАЖИМЫ ТИПА 4Н58	20104220
	КОЛЕНО ИЗ ЗАКАЛЕННОЙ СТ.,45ГРАД.-Ф125ММ	03700002	28	КМП ДЕТАЛЕЙ ПОДСТАВКИ НИЖНЕЙ 1"-1"	04800587
	КОЛЕНО ИЗ ЗАКАЛЕН.СТ.45ГРАД.Ф127ММ R2200	03701124		КМП ДЕТАЛЕЙ ПОДСТАВКИ НИЖНЕЙ 1"-3/4"	04800595
7'	ПОЛИЭТИЛЕНОВОЕ КОЛЕНО 45ГРАД. Ф90 ММ	03202718	29	КМП ДЕТАЛЕЙ ПОДСТАВКИ ВЕРХНЕЙ 1"-1"	04800603
	ПОЛИЭТИЛЕНОВОЕ КОЛЕНО 45ГРАД. Ф125ММ	03700877		КМП ДЕТАЛЕЙ ПОДСТАВКИ ВЕРХНЕЙ 1"-3/4"	04800611
*8	ПЕРЕХОДНИК ТРУБНЫЙ, Ф 56 ММ	03300274	30	ГИБКИЙ ЗАЖИМ Ф 93	13103346
	ПЕРЕХОДНИК ДЛЯ ТРУБЫ Ф 75 ММ	03100583		ГИБКИЙ ЗАЖИМ Ф 120	13700489
	ПЕРЕХОДНИК ТРУБНЫЙ, Ф90ММ	03200383	31	ГИБКАЯ ТРУБА	15000227
	ПЕРЕХОДНИК ТРУБНЫЙ	03200169		ГИБКАЯ ТРУБА Ф 85	13103353
*9	ПЕРЕХОДНИК, Ф 70 - 75 ММ	03101946		ГИБКАЯ ТРУБА Ф 110	13700471
	КОМПЛЕКТ ПЕРЕХОДНИКОВ ДЛЯ ТРУБ	03700382	*	опция	
10	ГИБКАЯ ТРУБА В СБОРЕ, Ф 70 ММ	05000047			
	ГИБКАЯ ТРУБА В СБОРЕ, Ф 85 ММ	03100633			
	ГИБКАЯ ТРУБА Ф 110 ММ	03700143			

БЛОК ПИТАНИЯ

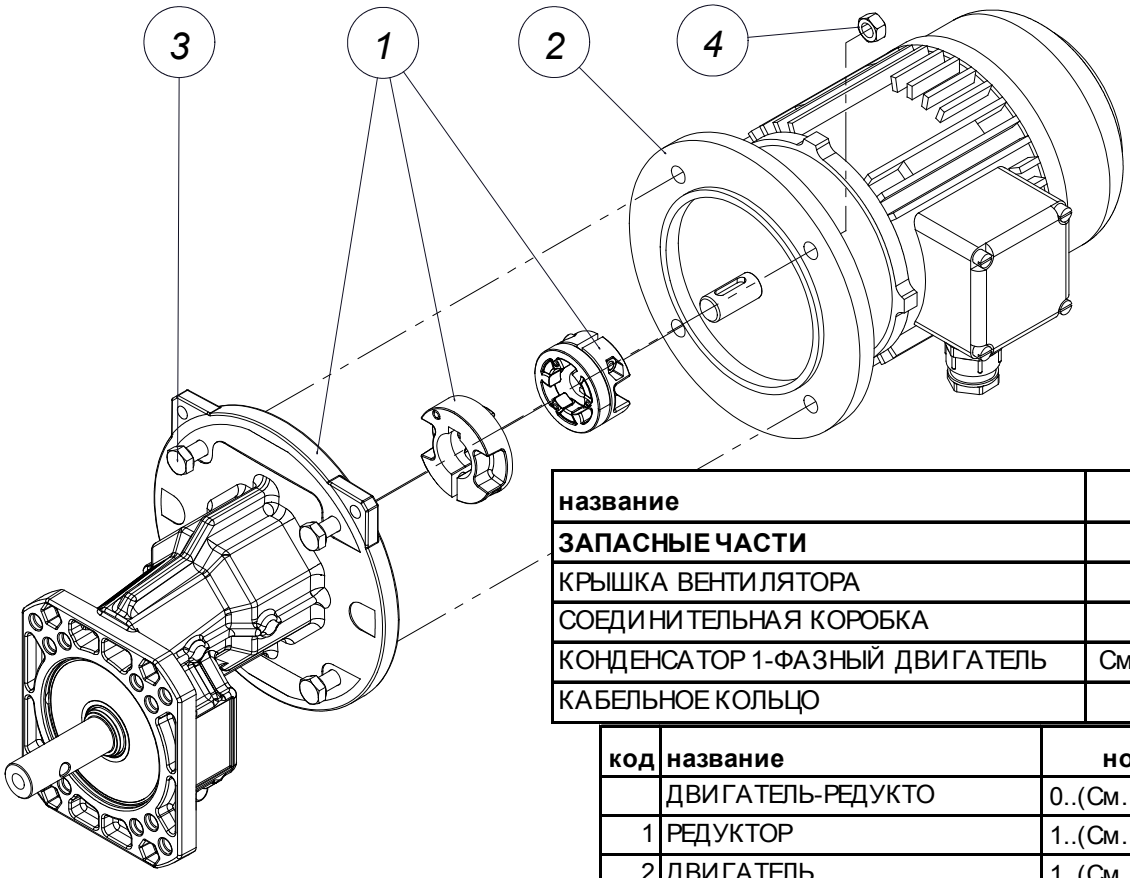

название	номер
ЗАПАСНЫЕ ЧАСТИ	по запросу
КРЫШКА ВЕНТИЛЯТОРА	по запросу
СОЕДИНИТЕЛЬНАЯ КОРОБКА	по запросу
КОНДЕНСАТОР 1-ФАЗНЫЙ ДВИГАТЕЛЬ	См. Таблицу II-74
КАБЕЛЬНОЕ КОЛЬЦО	по запросу

код	название	номер	кол.
	ДВИГАТЕЛЬ-РЕДУКТО	0..(См. Таблицу)	1
1	РЕДУКТОР	1..(См. Таблицу)	1
2	ДВИГАТЕЛЬ	1..(См. Таблицу)	1
3	БОЛТ M8X30-DIN 933-8.8	20100244	4
4	ГАЙКА M8- DIN 934	20200028	4

FA	✓	✓	✓	✓	✓	✓	✓	✓	✓	✓
CDS	✗	✓	✓	✓	✓	✗	✗	✓	✓	✗

Система	FA-55	FA-75	FA-75/90	FA-90	FA-90	FA-90 HD	FA-90	FA-125	FA-125	FA-125
Редуктор со шпоночным пазом	10106441	13105176	13106505						13702923	
Редуктор с F-обр. муфтой, сталь				13204132	13203633	13203633	13203641	13702939	13701636	
Редуктор с F-обр. муфтой, аллюм.	10111821	13109820	13109828		13204148	13204156	13204164		13702972	13702980
Тип комплекта эластичной муфты (CS 71-80-90)	**CS71 13204180**	**CS71 13204180**	**CS71 13204180**	**CS71 13204180**	**CS80 13204196**	**CS90 13204204**	**CS90 13204204**	**CS71 13204180**	**CS80 13204196**	**CS90 13204204**
Вал мотора	**Ø14**	**Ø14**	**Ø14**	**Ø14**	**Ø19**	**Ø24**	**Ø24**	**Ø14**	**Ø19**	**Ø24**
Передаточное число	3.867	7.875	3.867	9.524	2.944	2.944	2.55	12.844	4.75	3.6
Число оборотов ведомого вала	350	175	350	150	450	450	550	100	290	390
Размер конструкции	71	71	71	71	80	90	90	71	80	90
Частота эл.мотора 50 Гц (об/мин)	1500	1500	1500	1500	1500	1500	1500	1500	1500	1500
Частота эл.мотора 60 Гц (об/мин)	1800	1800	1800	1800	1800	1800	1800	1800	1800	1800
Объем подачи, кг	520	600	1.300/2.400	1200	3.100	3.100	3.900	1800	5.400	10.000
Макс. Время Работы	2 H/day	2 H/day	2 H/day	4 H/day	2 H/day	2 H/day	2 H/day	4 H/day	2 H/day	4 H/day
3x230/400 В, 50 Гц IE1	**00107092**	**03104262**	**03104310**	**03202710**	**03202734**	**03202798**	**03202862**	**03700869**	**03700885**	**03701020**
Электромотор IE1	10106482 (0,37kW)	10106482 (0,37kW)	13106687 (0,74kW)	10106482 (0,37kW)	13203385 (1,1kW)	14800742 (1,5kW)	14800742 (1,5kW)	11901196 (0,55kW)	13203385 (1,1kW)	14800742 (1,5kW)
3x230/400 В, 50 Гц в соответствии с IE					**03202742**	**03202806**	**03202870**		**03700893**	**03701028**
Электромотор в соответствии с IE					13204212 (1,1kW IE)	14802946 (1,5kW IE)	14802946 (1,5kW IE)		13204212 (1,1kW IE)	14802946 (1,5kW IE)
3x200/346 В, 50 Гц	**00107100**	**03104270**	**03104318**	**03202926**	**03202750**	**03202814**	**03202878**	**03700950**	**03700901**	**03701036**
Электромотор	10104487 (0,37kW)	10104487 (0,37kW)	13106158 (0,75kW)	10104487 (0,37kW)	11024247 (1,1kW)	14801443 (1,5kW)	14801443 (1,5kW)	11901436 (0,55kW)	11024247 (1,1kW)	14801443 (1,5kW)
1x230 В, 50 Гц	**00107108**	**03104278**	**03104326**	**03202934**	**03202758**	**03202822**	**03202886**	**03700958**	**03700909**	**03701044**
Электромотор	10106656 (0,37kW)	10106656 (0,37kW)	13106661 (0,75kW)	10106656 (0,37kW)	13203351 (1,3kW)	14800841 (1,5kW)	14800841 (1,5kW)		13203351 (1,3kW)	14800841 (1,5kW)
3x220-230/380-400 В, 60 Гц	**00107116**	**03104286**	**03104334**	**03202942**	**03202766**	**03202830**	**03202894**	**03700966**	**03700918**	**03701052**
Электромотор	19910249 (0,45kW)	19910249 (0,45kW)	13106216 (0,9kW)	19910249 (0,45kW)	19916030 (1,3kW)	14801450 (1,8kW)	14801450 (1,8kW)	11901444 (0,66kW)	19916030 (1,32kW)	14801450 (1,8kW)
3x200/346 В, 60 Гц	**00107124**	**03104294**	**03104342**	**03202950**	**03202774**	**03202838**	**03202902**	**03700972**	**03700926**	**03701060**
Электромотор	13105234 (0,45kW)	13105234 (0,45kW)	13106166 (0,9kW)	13105234 (0,45kW)	13203369 (1,3kW)	14801476 (1,8kW)	14801476 (1,8kW)		13203369 (1,32kW)	14801476 (1,8kW)
3x254/440 В, 60 Гц	**00107132**	**03104298**	**03104350**	**03202958**	**03202782**	**03202846**	**03202910**	**03700980**	**03700934**	**03701068**
Электромотор	19913078 (0,45kW)	19913078 (0,45kW)	13106240 (0,9kW)	19913078 (0,45kW)	13203377 (1,3kW)	14801468 (1,8kW)	14801468 (1,8kW)		13203377 (1,32kW)	14801468 (1,8kW)
1x220 В, 60 Гц	**00107140**	**03104302**	**03104358**	**03202966**	**03202790**	**03202854**	**03202918**	**03700988**	**03700942**	**03701076**
Электромотор	10110187 (0,55kW)	10110187 (0,55kW)	13108618 (0,9kW)	10110187 (0,55kW)	13203419 (1,3kW)	14802227 (1,8kW)	14802227 (1,8kW)		13203419 (1,32kW)	14802227 (1,8kW)

БЛОК УПРАВЛЕНИЯ FA 55 - 03501236

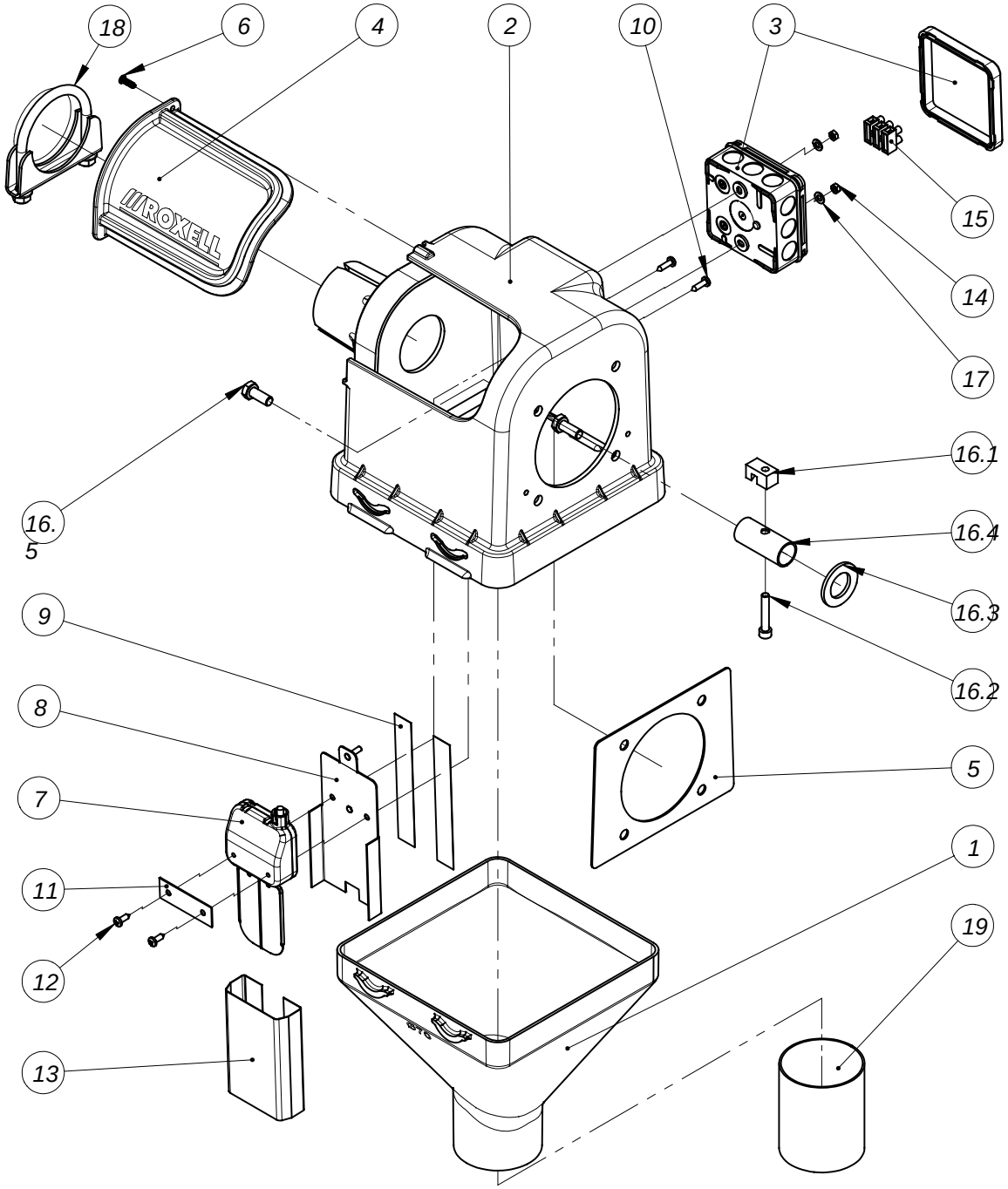

код	название	номер	кол.	код	название	номер	кол.
1	СБРОС ДЛЯ ВЫПУСКНОЙ ТРУБЫ Ф70	13502174	1	13	МЕМБРАНА ВЫКЛЮЧАТЕЛЯ МИНИМУМА	10203115	1
2	КОРПУС - БЛОК УПРАВЛЕНИЯ Ф56	13502166	1	14	ГАЙКА М4	20100681	2
3	ПОРТАТИВНЫЙ ЯЩИК IPW AX4-IP55	15009814	1	15	ХОД ЗАЖИМА (3/6E)	10103109	1
4	ОКНО	13000500	1	16	КМП КРЕПЕЖА CU FA 55	13502208	1
5	ПЛАСТИНА УСИЛЕНИЯ Ф 56-75-90-ДВИГАТЕЛЬ	13109046	1	16.1	БЛОК ПРИВОДА	10100782	1
6	САМОНАРЕЗАЮЩИЙ ВИНТ 4X12-A2	12502043	1	16.2	ВИНТ M6X35 DIN 912	20102158	1
7	АВАРИЙНЫЙ ПЕРЕКЛЮЧАТЕЛЬ В СБОРЕ	13104567	1	16.3	ОЦИНКОВАННАЯ ШАЙБА Ф39X23X3 DIN125 A	20103842	1
8	ПЛАСТИНКА ПЕРЕКЛЮЧАТЕЛЯ С ПРИЖИМ.ВИНТОМ	13109533	1	16.4	ТРУБА ПРИВОДА	13500434	1
9	КЛЕЙКАЯ ЛЕНТА 19X0.23-2-СТОРОННЯЯ	30800726	2	16.5	БОЛТ M8X20-DIN 933-8.8	20200150	4
10	ВИНТ 4.2 X 16- DIN 7981	20102331	2	17	ПОДКЛАДНАЯ ШАЙБА 5,3X10X1-DIN 125-A2	20102315	2
11	РЕЙКА СОЕДИНЕНИЯ ПЕРЕКЛЮЧАТЕЛЯ	13105259	1	18	ХОМУТ ТРУБНЫЙ В СБОРЕ, Ф 67 ММ	03501293	1
12	ВИНТ 8 X 1/2"	20100525	2	19	ВПУСКНАЯ ТРУБА СПУСКА Ф 70 ММ	13000534	1

БЛОК УПР.FA 55 БЕЗ АВАР.ВЫКЛЮЧАТЕЛЯ FA 55 - 03501244

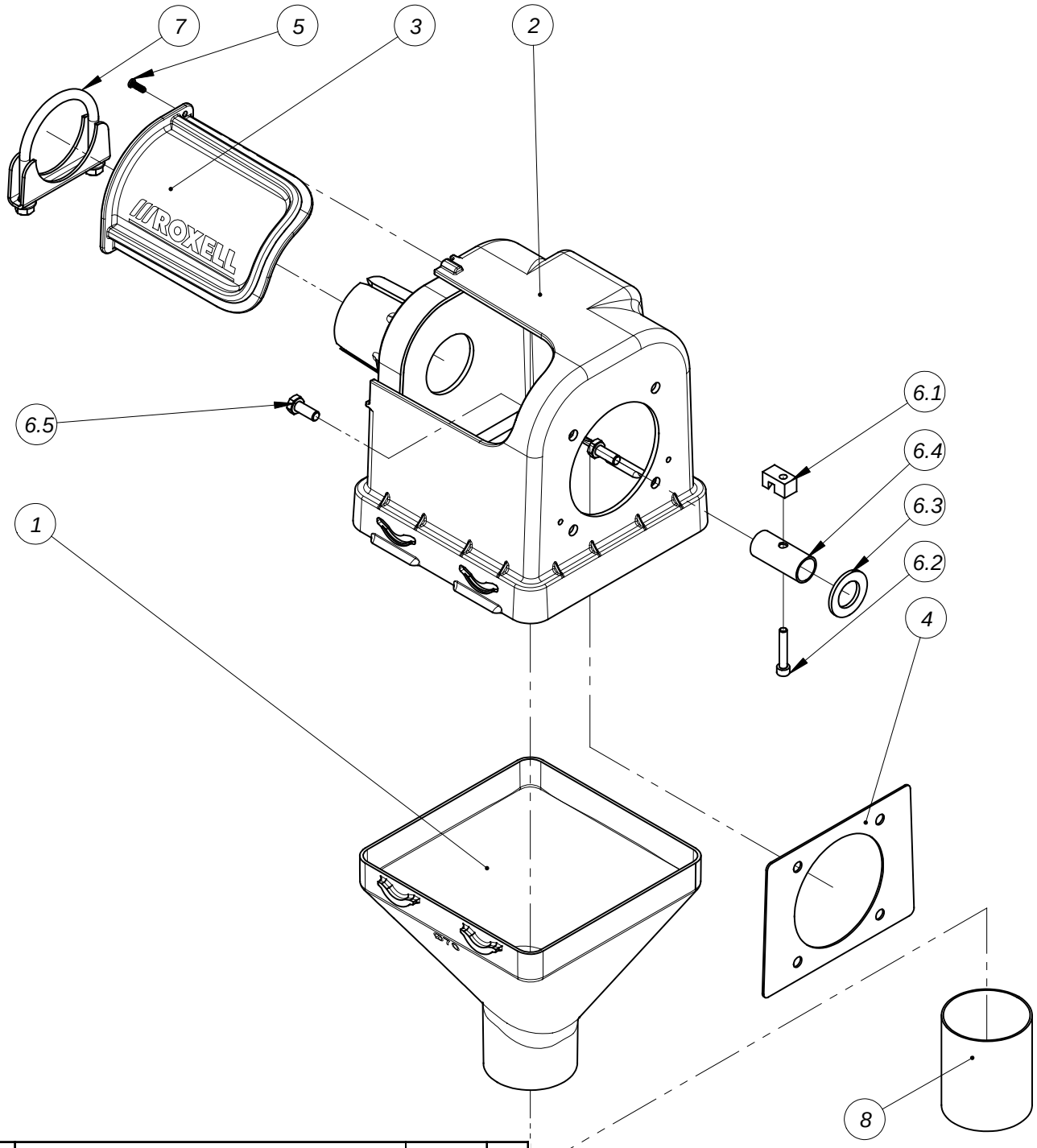

код	название	номер	кол.
1	СБРОС ДЛЯ ВЫПУСКНОЙ ТРУБЫ Ф70	13502174	1
2	КОРПУС - БЛОК УПРАВЛЕНИЯ Ф56	13502166	1
3	ОКНО	13000500	1
4	ПЛАСТИНА УСИЛЕНИЯ Ф 56-75-90-ДВИГАТЕЛЬ	13109046	1
5	САМОНАРЕЗАЮЩИЙ ВИНТ 4X12-A2	12502043	1
6	КМП КРЕПЕЖ А CU FA 55	13502208	1
6.1	БЛОК ПРИВОДА	10100782	1
6.2	ВИНТ M6X35 DIN 912	20102158	1
6.3	ОЦИНКОВАННАЯ ШАЙБА Ф39X23X3 DIN125 A	20103842	1
6.4	ТРУБА ПРИВОДА	13500434	1
6.5	БОЛТ M8X20-DIN 933-8.8	20200150	4
7	ХОМУТ ТРУБНЫЙ В СБОРЕ, Ф 67 ММ	03501293	1
8	ВПУСКНАЯ ТРУБА СПУСКА Ф 70 ММ	13000534	1

БЛОК УПРАВЛЕНИЯ FA 75 - 03103256

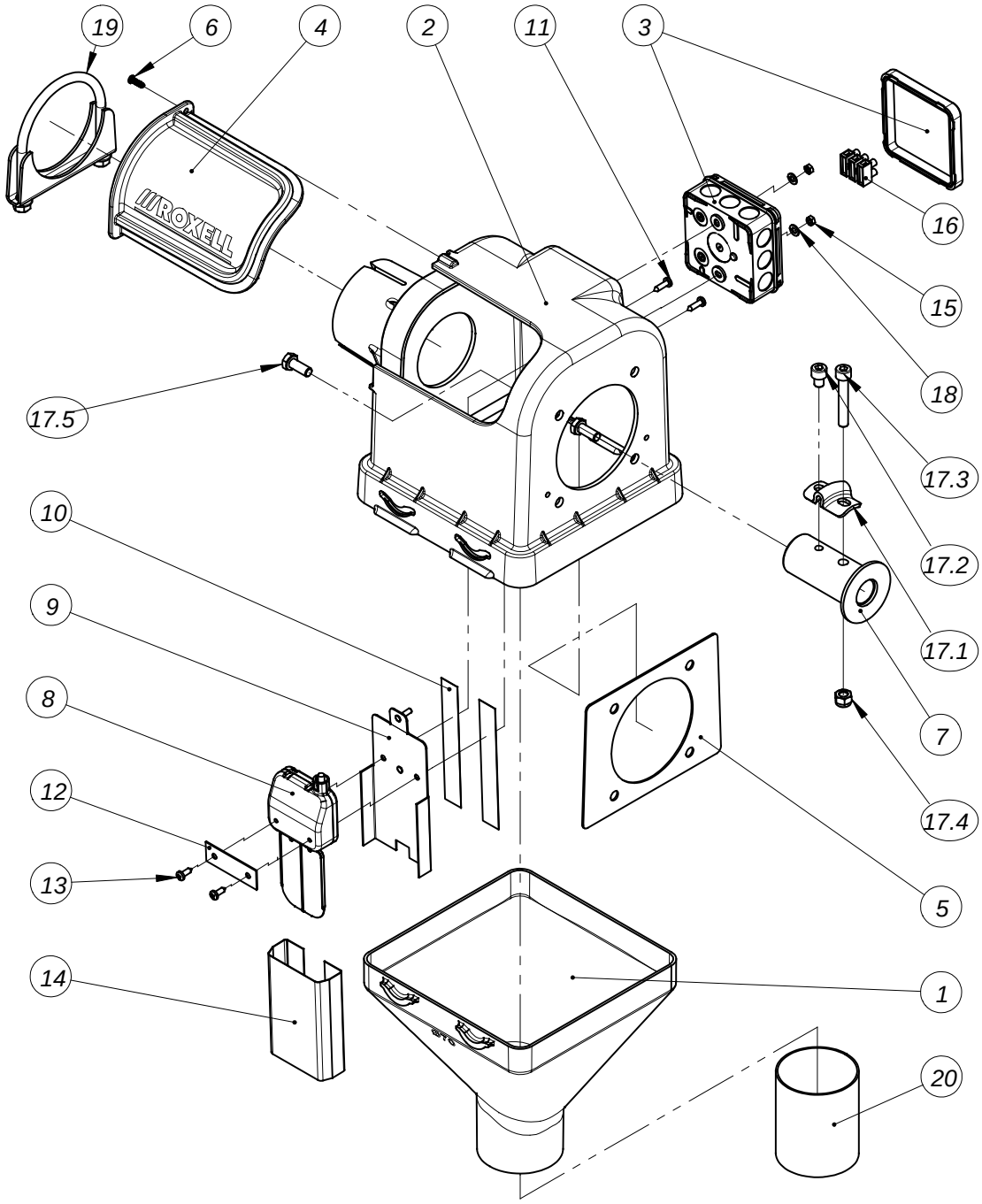

код	название	номер	кол.	код	название	номер	кол.
1	СБРОС ДЛЯ ВЫПУСКНОЙ ТРУБЫ Ф70	13502174	1	13	ВИНТ 8 X 1/2"	20100525	2
2	КОРПУС БЛОКА УПРАВЛЕНИЯ Ф 75	13109038	1	14	МЕМБРАНА ВЫКЛЮЧАТЕЛЯ МИНИМУМА	10203115	1
3	ПОРТАТИВНЫЙ ЯЩИК IPW AX4-IP55	15009814	1	15	ГАЙКА M4	20100681	1
4	ОКНО	13000500	1	16	ХОД ЗАЖИМА (3/6E)	10103109	2
5	ПЛАСТИНА УСИЛЕНИЯ Ф 56-75-90-ДВИГАТЕЛЬ	13109046	1	17	КОМПЛЕКТ КРЕПЕЖА CU FA 75	13109558	1
6	САМОНАРЕЗАЮЩИЙ ВИНТ 4X12-A2	12502043	1	17.1	АНКЕРНЫЙ ЗАЖИМ	13104575	1
7	СВАРНОЙ ПРИВОД	13105200	1	17.2	ВИНТ С ГОЛОВ.ПОД ТОРЦ.КЛЮЧ M8X10-DIN912	20102778	1
8	АВАРИЙНЫЙ ПЕРЕКЛЮЧАТЕЛЬ В СБОРЕ	13104567	1	17.3	ВИНТ С ГОЛОВ.ПОД ТОРЦ.КЛЮЧ M8X50-DIN912	20102786	1
9	ПЛАСТИНКА ПЕРЕКЛЮЧАТЕЛЯ С ПРИЖИМ.ВИНТОМ	13109533	1	17.4	КОЛПАЧКОВАЯ ГАЙКА M8- DIN 985	20100418	1
10	КЛЕЙКАЯ ЛЕНТА 19X0.23-2-СТОРОННЯЯ	30800726	2	17.5	БОЛТ M8X20-DIN 933-8.8	20200150	4
11	ВИНТ 4.2 X 16- DIN 7981	20102331	2	18	ПОДКЛАДНАЯ ШАЙБА 5,3X10X1-DIN 125-A2	20102315	2
12	РЕЙКА СОЕДИНЕНИЯ ПЕРЕКЛЮЧАТЕЛЯ	13105259	1	19	ХОМУТ ТРУБНЫЙ В СБОРЕ, Ф 86 ММ	03103306	1
				20	ВПУСКНАЯ ТРУБА СПУСКА Ф 70 ММ	13000534	1

БЛОК УПРАВЛЕНИЯ FA 90 F/FA75 - 03202553

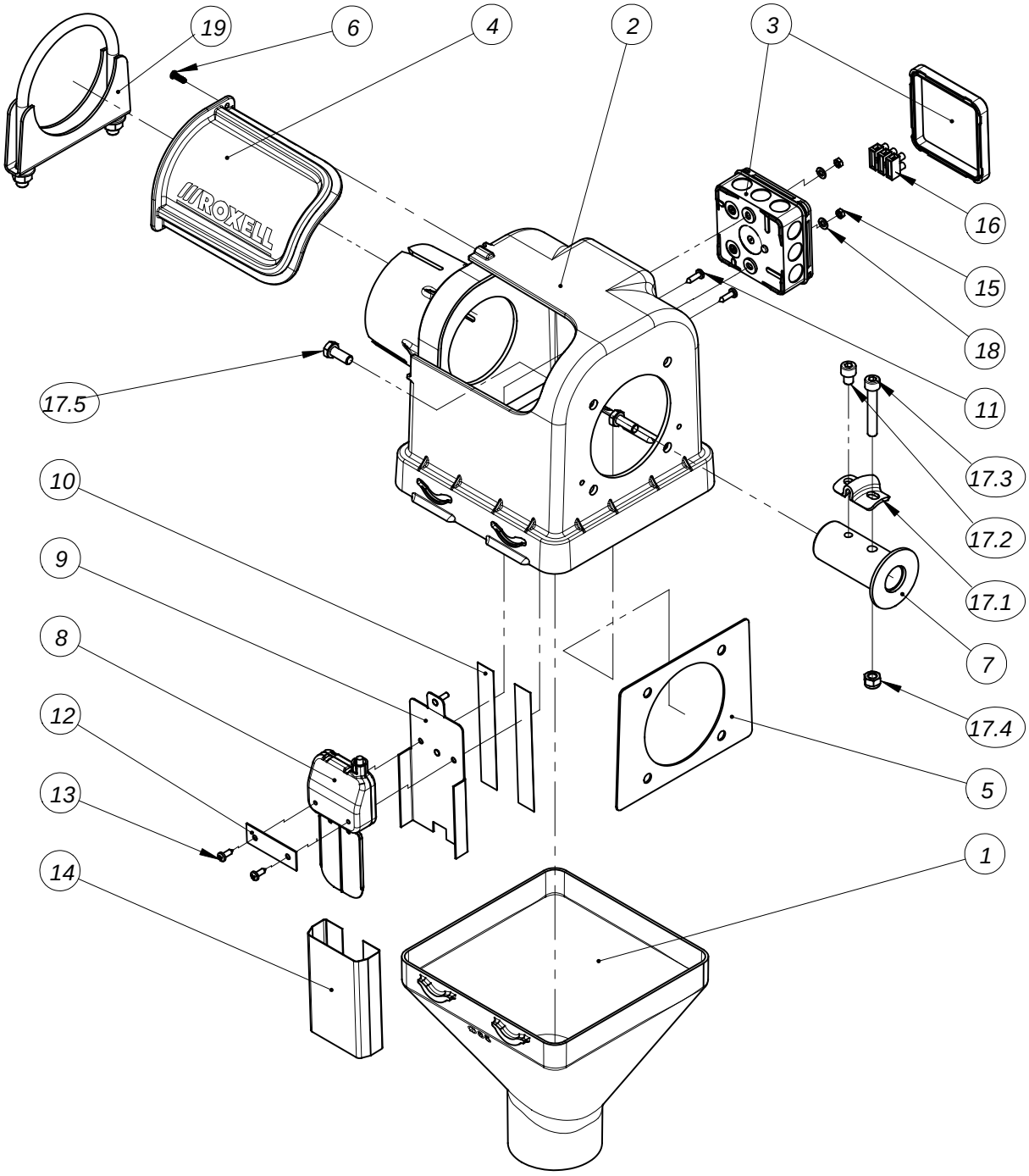

код	название	номер	кол.	код	название	номер	кол.
1	СБРОС ДЛЯ ВЫПУСКНОЙ ТРУБЫ Ф85	13203815	1	13	ВИНТ 8 X 1/2"	20100525	2
2	КОРПУС - БЛОК УПРАВЛЕНИЯ Ф 89	13203807	1	14	МЕМБРАНА ВЫКЛЮЧАТЕЛЯ МИНИМУМА	10203115	1
3	ПОРТАТИВНЫЙ ЯЩИК IPW AX4-IP55	15009814	1	15	ГАЙКА М4	20100681	2
4	ОКНО	13000500	1	16	ХОД ЗАЖИМА (3/6E)	10103109	1
5	ПЛАСТИНА УСИЛЕНИЯ Ф 56-75-90-ДВИГАТЕЛЬ	13109046	1	17	КОМПЛЕКТ КРЕПЕЖА CU FA 75	13109558	1
6	САМОНАРЕЗАЮЩИЙ ВИНТ 4X12-A2	12502043	1	17.1	АНКЕРНЫЙ ЗАЖИМ	13104575	1
7	СВАРНОЙ ПРИВОД	13105200	1	17.2	ВИНТ С ГОЛОВ.ПОД ТОРЦ.КЛЮЧ M8X10-DIN912	20102778	1
8	АВАРИЙНЫЙ ПЕРЕКЛЮЧАТЕЛЬ В СБОРЕ	13104567	1	17.3	ВИНТ С ГОЛОВ.ПОД ТОРЦ.КЛЮЧ M8X50-DIN912	20102786	1
9	ПЛАСТИНКА ПЕРЕКЛЮЧАТЕЛЯ С ПРИЖИМ.ВИНТОМ	13109533	1	17.4	КОЛПАЧКОВАЯ ГАЙКА M8- DIN 985	20100418	1
10	КЛЕЙКАЯ ЛЕНТА 19X0.23-2-СТОРОННЯЯ	30800726	2	17.5	БОЛТ M8X20-DIN 933-8.8	20200150	4
11	ВИНТ 4.2 X 16- DIN 7981	20102331	2	18	ПОДКЛАДНАЯ ШАЙБА 5,3X10X1-DIN 125-A2	20102315	2
12	РЕЙКА СОЕДИНЕНИЯ ПЕРЕКЛЮЧАТЕЛЯ	13105259	1	19	ХОМУТ ТРУБНЫЙ В СБОРЕ, Ф 100 ММ	03202561	1

БЛОК УПРАВЛЕНИЯ FA 90 - 03202496

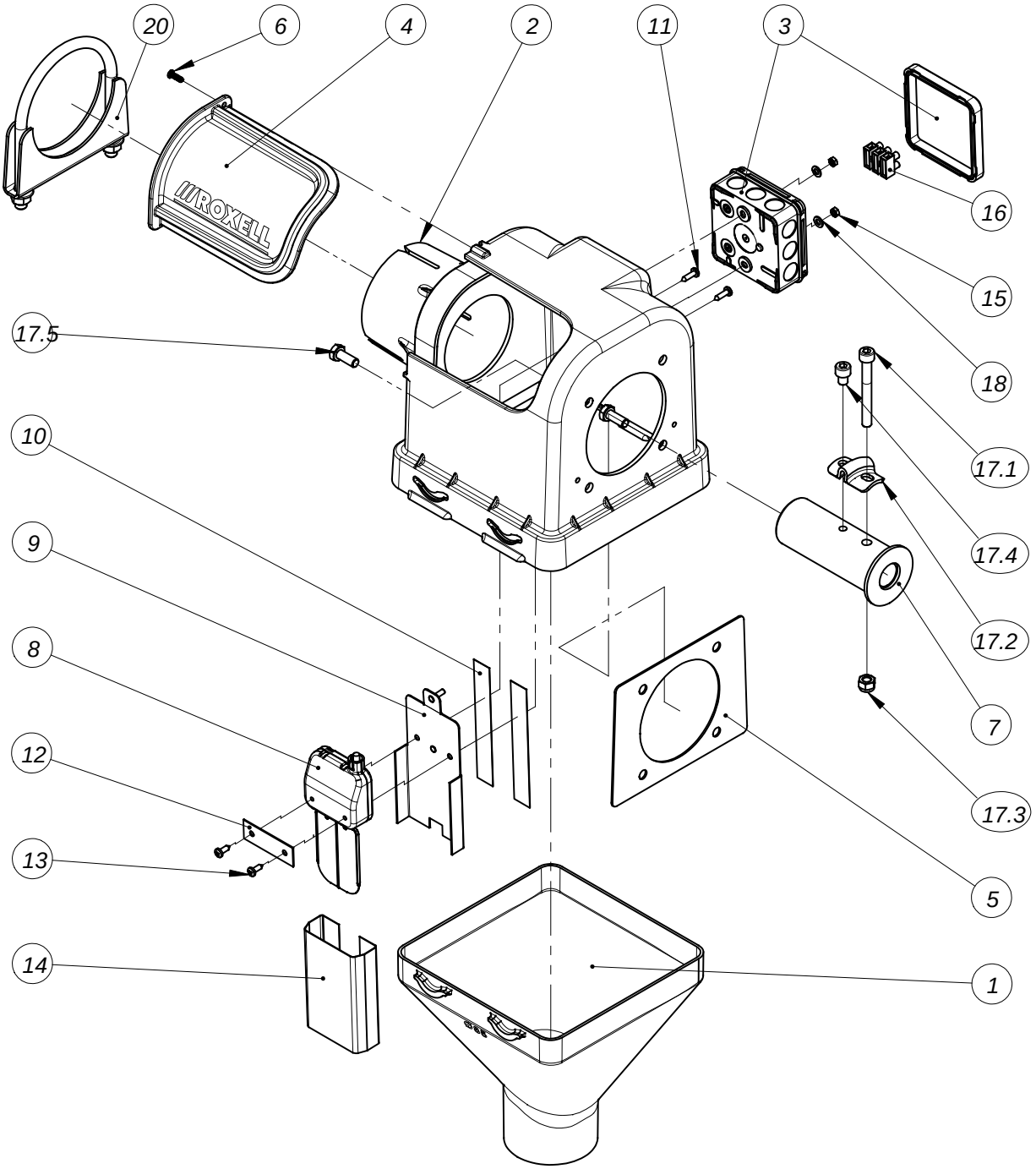

код	название	номер	кол.	код	название	номер	кол.
1	СБРОС ДЛЯ ВЫПУСКНОЙ ТРУБЫ Ф85	13203815	1	13	ВИНТ 8 X 1/2"	20100525	2
2	КОРПУС - БЛОК УПРАВЛЕНИЯ Ф 89	13203807	1	14	МЕМБРАНА ВЫКЛЮЧАТЕЛЯ МИНИМУМА	10203115	1
3	ПОРТАТИВНЫЙ ЯЩИК IPW AX4-IP55	15009814	1	15	ГАЙКА M4	20100681	2
4	ОКНО	13000500	1	16	ХОД ЗАЖИМА (3/6E)	10103109	1
5	ПЛАСТИНА УСИЛЕНИЯ Ф 56-75-90-ДВИГАТЕЛЬ	13109046	1	17	КМП КРЕПЕЖА CU FA90	13203849	1
6	САМОНАРЕЗАЮЩИЙ ВИНТ 4X12-A2	12502043	1	17.1	ВИНТ С ГОЛОВ.ПОД ТОРЦ.КЛЮЧ M8X70-DIN912	20101986	1
7	СВАРНОЙ ШКИВ	13201561	1	17.2	АНКЕРНЫЙ ЗАЖИМ	13104575	1
8	АВАРИЙНЫЙ ПЕРЕКЛЮЧАТЕЛЬ В СБОРЕ	13104567	1	17.3	КОЛПАЧКОВАЯ ГАЙКА M8- DIN 985	20100418	1
9	ПЛАСТИНКА ПЕРЕКЛЮЧАТЕЛЯ С ПРИЖИМ.ВИНТОМ	13109533	1	17.4	ВИНТ С ГОЛОВ.ПОД ТОРЦ.КЛЮЧ M8X10-DIN912	20102778	1
10	КЛЕЙКАЯ ЛЕНТА 19X0.23-2-СТОРОННЯЯ	30800726	2	17.5	БОЛТ M8X20-DIN 933-8.8	20200150	4
11	ВИНТ 4.2 X 16- DIN 7981	20102331	2	18	ПОДКЛАДНАЯ ШАЙБА 5,3X10X1-DIN 125-A2	20102315	2
12	РЕЙКА СОЕДИНЕНИЯ ПЕРЕКЛЮЧАТЕЛЯ	13105259	1	20	ХОМУТ ТРУБНЫЙ В СБОРЕ, Ф 100 ММ	03202561	1

БЛОК УПР. FA 125 - 03701084

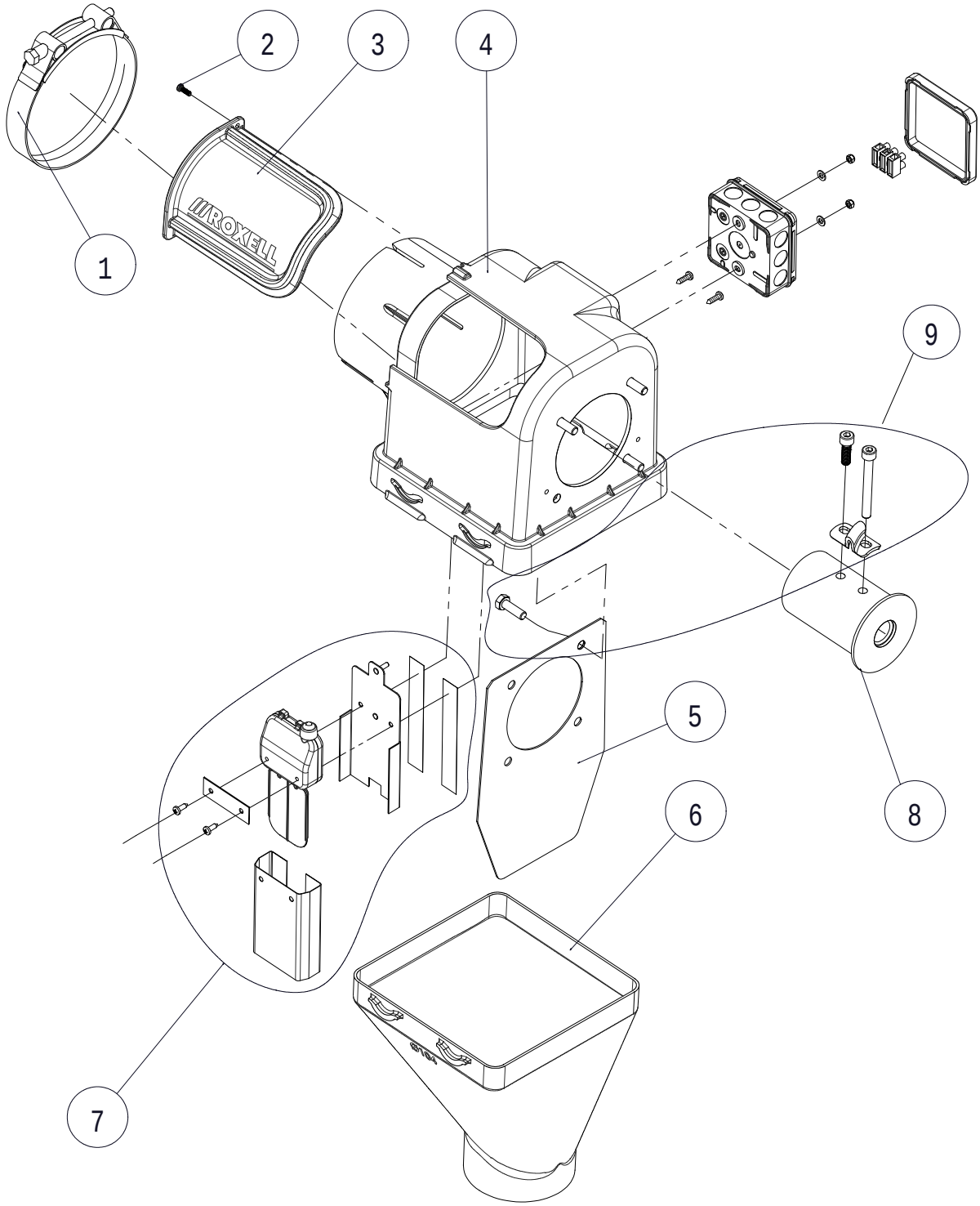

код	название	номер
1	ХОМУТ ШЛАНГА Ф131 - 139ММ	03701196
2	САМОНАРЕЗАЮЩИЙ ВИНТ 4X12-A2	12502043
3	ОКНО	13000500
4	КОРПУС - БЛОК УПРАВЛЕНИЯ Ф125	13702996
5	УСИЛИТЕЛЬНАЯ ПЛАСТИНА Ф 125 МОТОР	13703004
6	СБРОС ДЛЯ ВЫПУСКНОЙ ТРУБЫ Ф110	13702988
7	АВАРИЙНЫЙ ПЕРЕКЛЮЧАТЕЛЬ В СБОРЕ	13000757
8	ПРИВОДНАЯ ДЕТАЛЬ	13700349
9	КОМПЛЕКТ КРЕПЕЖА CU FA 125	13703180

РЕРЕХОДНОЙ БЛОК FA 55 - 03501350

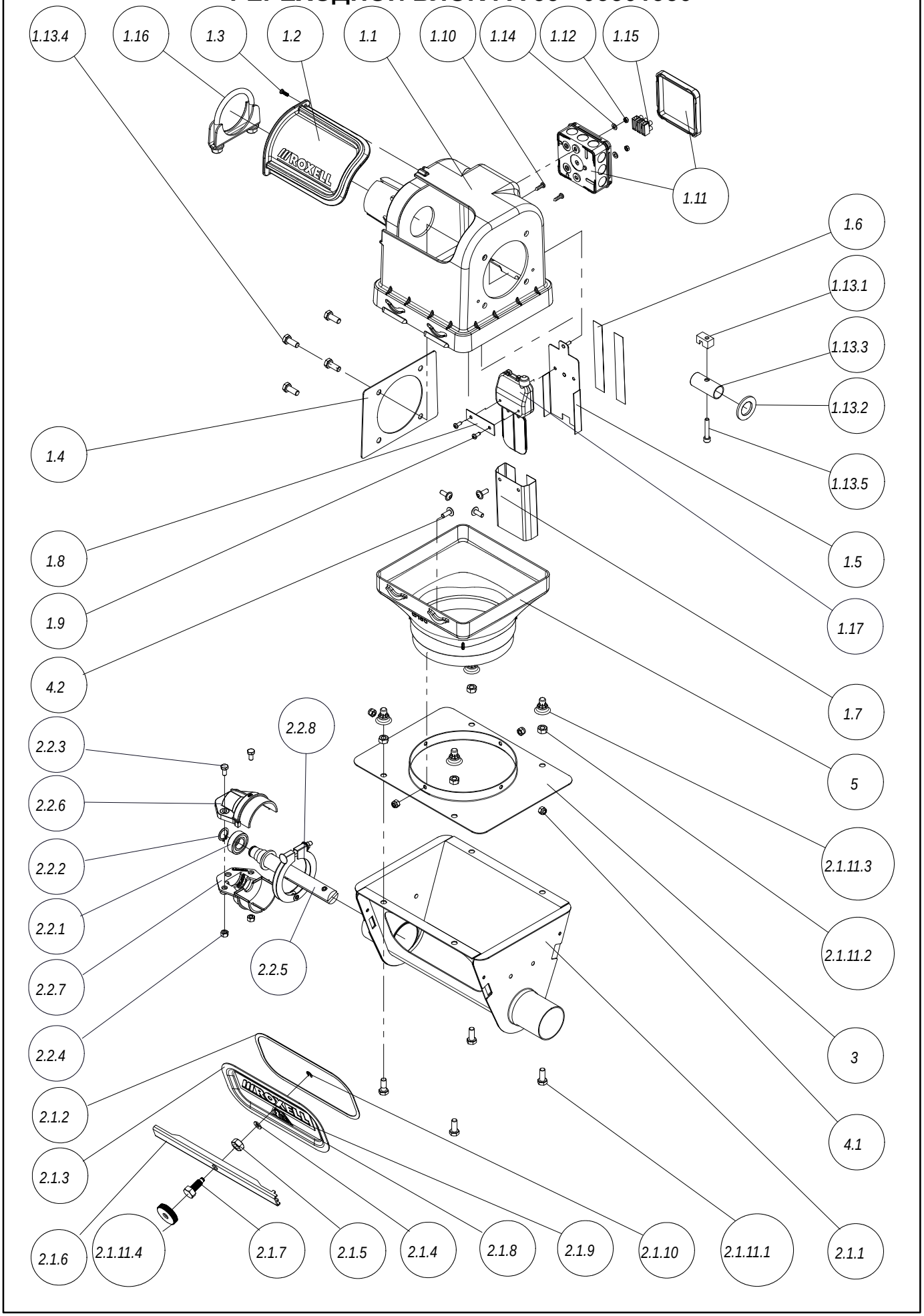

РЕРЕХОДНОЙ БЛОК FA 55 - 03501350

код	название	номер	кол.
1	БЛОК УПРАВЛЕНИЯ FA55 БЕЗ ВЫПУСКА	13502182	1
1.1	КОРПУС - БЛОК УПРАВЛЕНИЯ Ф56	13502166	1
1.2	ОКНО	13000500	1
1.3	САМОНАРЕЗАЮЩИЙ ВИНТ 4X12-A2	12502043	1
1.4	ПЛАСТИНА УСИЛЕНИЯ Ф 56-75-90-ДВИГАТЕЛЬ	13109046	1
1.5	ПЛАСТИНКА ПЕРЕКЛЮЧАТЕЛЯ С ПРИЖИМ.ВИНТОМ	13109533	1
1.6	КЛЕЙКАЯ ЛЕНТА 19X0.23-2-СТОРОННЯЯ	30800726	2
1.7	МЕМБРАНА ВЫКЛЮЧАТЕЛЯ МИНИМУМА	10203115	1
1.8	РЕЙКА СОЕДИНЕНИЯ ПЕРЕКЛЮЧАТЕЛЯ	13105259	1
1.9	ВИНТ 8 X 1/2"	20100525	2
1.10	ВИНТ 4.2 X 16- DIN 7981	20102331	2
1.11	ПОРТАТИВНЫЙ ЯЩИК IPW AX4-IP55	15009814	1
1.12	ГАЙКА M4	20100681	2
1.13	КМП КРЕПЕЖА CU FA 55	13502208	1
1.13.1	БЛОК ПРИВОДА	10100782	1
1.13.2	ОЦИНКОВАННАЯ ШАЙБА Ф39X23X3 DIN125 A	20103842	1
1.13.3	ТРУБА ПРИВОДА	13500434	1
1.13.4	БОЛТ M8X20-DIN 933-8.8	20200150	4
1.13.5	ВИНТ M6X35 DIN 912	20102158	1
1.14	ПОДКЛАДНАЯ ШАЙБА 5,3X10X1-DIN 125-A2	20102315	2
1.15	ХОД ЗАЖИМА (3/6E)	10103109	1
1.16	ХОМУТ ТРУБНЫЙ В СБОРЕ, Ф 67 ММ	03501293	1
1.17	АВАРИЙНЫЙ ПЕРЕКЛЮЧАТЕЛЬ В СБОРЕ	13104567	1
2	ВОРОНКА FA55 В СБОРЕ Д/ВНЕШНЕЙ ВОРОНКИ	13502190	1
2.1	ЗАГРУЗ.ВОРОНКА И ЗАКРЫВ.ПЛАСТИНА	13502257	1
2.1.1	СВАРНОЙ КОРПУС ВОРОНКИ FA55	13501515	1
2.1.2	УПЛОТНЕНИЕ 15X2	30800874	1
2.1.3	ЗАКРЫВАЮЩАЯ ПАНЕЛЬ	13107776	1
2.1.4	ВОЛОКОННОЕ КОЛЬЦО	20104287	1
2.1.5	ГАЙКА M10-DIN 934	20100277	1
2.1.6	ЗАКРЫВАЮЩИЙ ПРОФИЛЬ	13107768	1
2.1.7	ЗАКРЫВАЮЩИЙ БОЛТ- ЛАТУННЫЙ МАЛЫЙ	13108154	1
2.1.8	ЯРЛЫК- ОПАСНОСТЬ ДЛЯ РУК	13106596	1
2.1.9	ЯРЛЫК ROXELL- 160 X 40	10101129	1
2.1.10	E-КОЛЬЦО Ф 5-DIN 6799-A2	20102018	1
2.1.11	КМП КРЕПЕЖА ДЛЯ РАСШИРИТЕЛЬНОЙ ВОРОНКИ	13000526	1
2.1.11.1	БОЛТ M8X20-DIN 933-8.8	20200150	4
2.1.11.2	ГАЙКА M8 DIN 934- SP.	20200119	4
2.1.11.3	РЕЗИНОВЫЙ КОЛПАЧОК M8	16103699	4
2.1.11.4	РУЧКА С НАКАТКОЙ	13107842	1
2.2	АНКЕР И ПОДШИПНИК В СБОРЕ FA55	13502307	1
2.2.1	ПОДШИПНИК 17X35X10- 6003 LLU	13201066	1
2.2.2.	СТОПОРНОЕ КОЛЬЦО Ф 17X1- DIN471	20101333	1
2.2.3	БОЛТ M6 X 10- DIN 933-8.8	20100160	2
2.2.4	КОЛПАЧКОВАЯ ГАЙКА M6- DIN 985	20100400	2
2.2.5	СВАРНОЙ ВАЛ	13502281	1
2.2.6	КОЛПАЧОК ДЕРЖАТ.ПОДШИПНИКА ВЕРХН.Ф56	13502265	1
2.2.7	КОЛПАЧОК ДЕРЖАТ.ПОДШИПНИКА НИЖНИЙ-Ф56	13502273	1
2.2.8	ХОМУТ ТРУБНЫЙ В СБОРЕ, Ф 63 ММ	13601661	1
3	РАСШИРИТЕЛЬНАЯ ПЛАСТИНА Ф 160 ГАЛЬВ.	13109525	1
4	HW КМП ДЛЯ РАСШИРЕНИЯ FA 360 ГРАД.	13000518	1
4.1	КОНТРГАЙКА M6-DIN 985-A2	20101960	4
4.2	ВИНТ С ОКРУГЛОЙ ГОЛОВКОЙ С FL.M6X16-A2	20109146	4
5	СПУСК Ф 160 ДЛЯ РАСШИРИТЕЛЬНОЙ ВОРОНКИ	13000492	1

ПЕРЕХОДНОЙ БЛОК FA 75 - 03103884

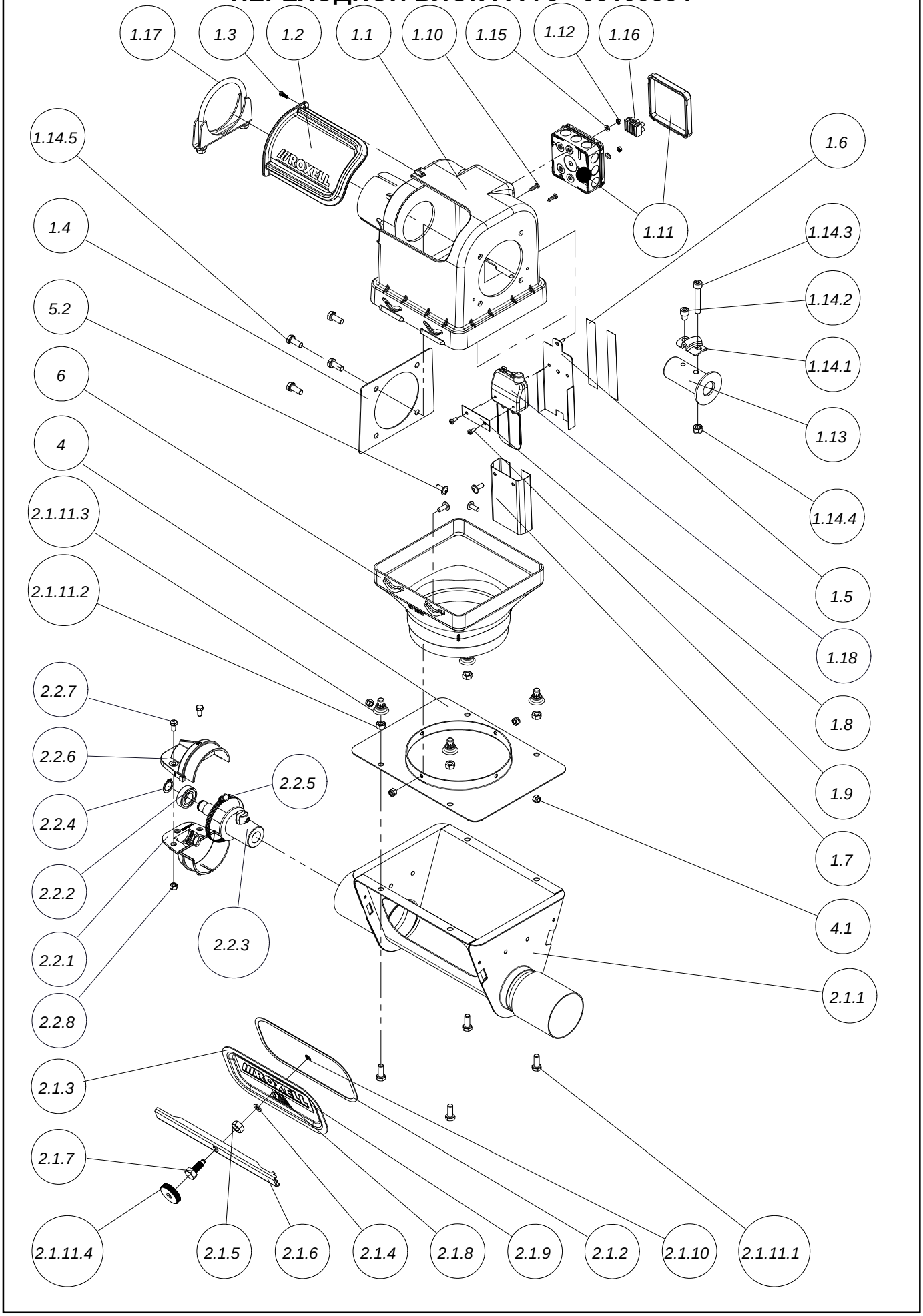

ПЕРЕХОДНОЙ БЛОК FA 75 - 03103884

код	название	номер	кол.
1	БЛОК УПРАВЛЕНИЯ FA90 БЕЗ ВЫПУСКА	13203823	1
1.1	КОРПУС - БЛОК УПРАВЛЕНИЯ Ф 89	13203807	1
1.2	ОКНО	13000500	1
1.3	САМОНАРЕЗАЮЩИЙ ВИНТ 4X12-A2	12502043	1
1.4	ПЛАСТИНА УСИЛЕНИЯ Ф 56-75-90-ДВИГАТЕЛЬ	13109046	1
1.5	ПЛАСТИНКА ПЕРЕКЛЮЧАТЕЛЯ С ПРИЖИМ.ВИНТОМ	13109533	1
1.6	КЛЕЙКАЯ ЛЕНТА 19X0.23-2-СТОРОННЯЯ	30800726	2
1.7	МЕМБРАНА ВЫКЛЮЧАТЕЛЯ МИНИМУМА	10203115	1
1.8	РЕЙКА СОЕДИНЕНИЯ ПЕРЕКЛЮЧАТЕЛЯ	13105259	1
1.9	ВИНТ 8 X 1/2"	20100525	2
1.10	ВИНТ 4.2 X 16- DIN 7981	20102331	2
1.11	ПОРТАТИВНЫЙ ЯЩИК IPW AX4-IP55	15009814	1
1.12	ГАЙКА M4	20100681	2
1.13	СВАРНОЙ ШКИВ	13201561	1
1.14	КМП КРЕПЕЖА CU FA90	13203849	1
1.14.1	ВИНТ С ГОЛОВ.ПОД ТОРЦ.КЛЮЧ M8X70-DIN912	20101986	1
1.14.2	АНКЕРНЫЙ ЗАЖИМ	13104575	1
1.14.3	КОЛПАЧКОВАЯ ГАЙКА M8- DIN 985	20100418	1
1.14.4	ВИНТ С ГОЛОВ.ПОД ТОРЦ.КЛЮЧ M8X10-DIN912	20102778	1
1.14.5	БОЛТ M8X20-DIN 933-8.8	20200150	4
1.15	ПОДКЛАДНАЯ ШАЙБА 5,3X10X1-DIN 125-A2	20102315	2
1.16	ХОД ЗАЖИМА (3/6E)	10103109	1
1.17	ХОМУТ ТРУБНЫЙ В СБОРЕ, Ф 100 ММ	03202561	1
1.18	АВАРИЙНЫЙ ПЕРЕКЛЮЧАТЕЛЬ В СБОРЕ	13104567	1
2	ВОРОНКА FA55 В СБОРЕ Д/ВНЕШНЕЙ ВОРОНКИ	13203831	1
2.1	ЗАГРУЗ.ВОРОНКА И ЗАКРЫВ.ПЛАСТИНА FA90	13204003	1
2.1.1	СВАРНОЙ КОРПУС ВОРОНКИ FA90	13202965	1
2.1.2	УПЛОТНЕНИЕ 15X2	30800874	1
2.1.3	ЗАКРЫВАЮЩАЯ ПАНЕЛЬ	13107776	1
2.1.4	ВОЛОКОННОЕ КОЛЬЦО	20104287	1
2.1.5	ГАЙКА M10-DIN 934	20100277	1
2.1.6	ЗАКРЫВАЮЩИЙ ПРОФИЛЬ	13107768	1
2.1.7	ЗАКРЫВАЮЩИЙ БОЛТ- ЛАТУННЫЙ МАЛЫЙ	13108154	1
2.1.8	ЯРЛЫК- ОПАСНОСТЬ ДЛЯ РУК	13106596	1
2.1.9	ЯРЛЫК ROXELL- 160 X 40	10101129	1
2.1.10	E-КОЛЬЦО Ф 5-DIN 6799-A2	20102018	1
2.1.11	КМП КРЕПЕЖА ДЛЯ РАСШИРИТЕЛЬНОЙ ВОРОНКИ	13000526	1
2.1.11.1	БОЛТ M8X20-DIN 933-8.8	20200150	4
2.1.11.2	ГАЙКА M8 DIN 934- SP.	20200119	4
2.1.11.3	РЕЗИНОВЫЙ КОЛПАЧОК M8	16103699	4
2.1.11.4	РУЧКА С НАКАТКОЙ	13107842	1
2.2	АНКЕР И ПОДШИПНИК В СБОРЕ FA90	13204037	1
2.2.1	КОЛПАЧКОВАЯ ГАЙКА M6- DIN 985	20100400	2
2.2.2	БОЛТ M6 X 10- DIN 933-8.8	20100160	2
2.2.3	СВАРНАЯ АНКЕРНАЯ ТРУБА Ф 44	13201850	1
2.2.4	КОЛПАЧОК ДЕРЖАТ.ПОДШИПНИКА ВЕРХН.Ф90	13203781	1
2.2.5	КОЛПАЧОК ДЕРЖАТ.ПОДШИПНИКА НИЖНИЙ-Ф90	13203799	1
2.2.6	ПОДШИПНИК 17X35X10- 6003 LLU	13201066	1
2.2.7	СТОПОРНОЕ КОЛЬЦО Ф 17X1- DIN471	20101333	1
2.2.8	ХОМУТ ШЛАНГА Ф 80-100 ММ	03200250	1
3	РАСШИРИТЕЛЬНАЯ ПЛАСТИНА Ф 160 ГАЛЬВ.	13109525	1
4	HW КМП ДЛЯ РАСШИРЕНИЯ FA 360 ГРАД.	13000518	1
4.1	КОНТРГАЙКА M6-DIN 985-A2	20101960	4
4.2	ВИНТ С ОКРУГЛОЙ ГОЛОВКОЙ С FL.M6X16-A2	20109146	4
5	СПУСК Ф 160 ДЛЯ РАСШИРИТЕЛЬНОЙ ВОРОНКИ	13000492	1

ПЕРЕХОДНОЙ БЛОК FA 90 - 03202652

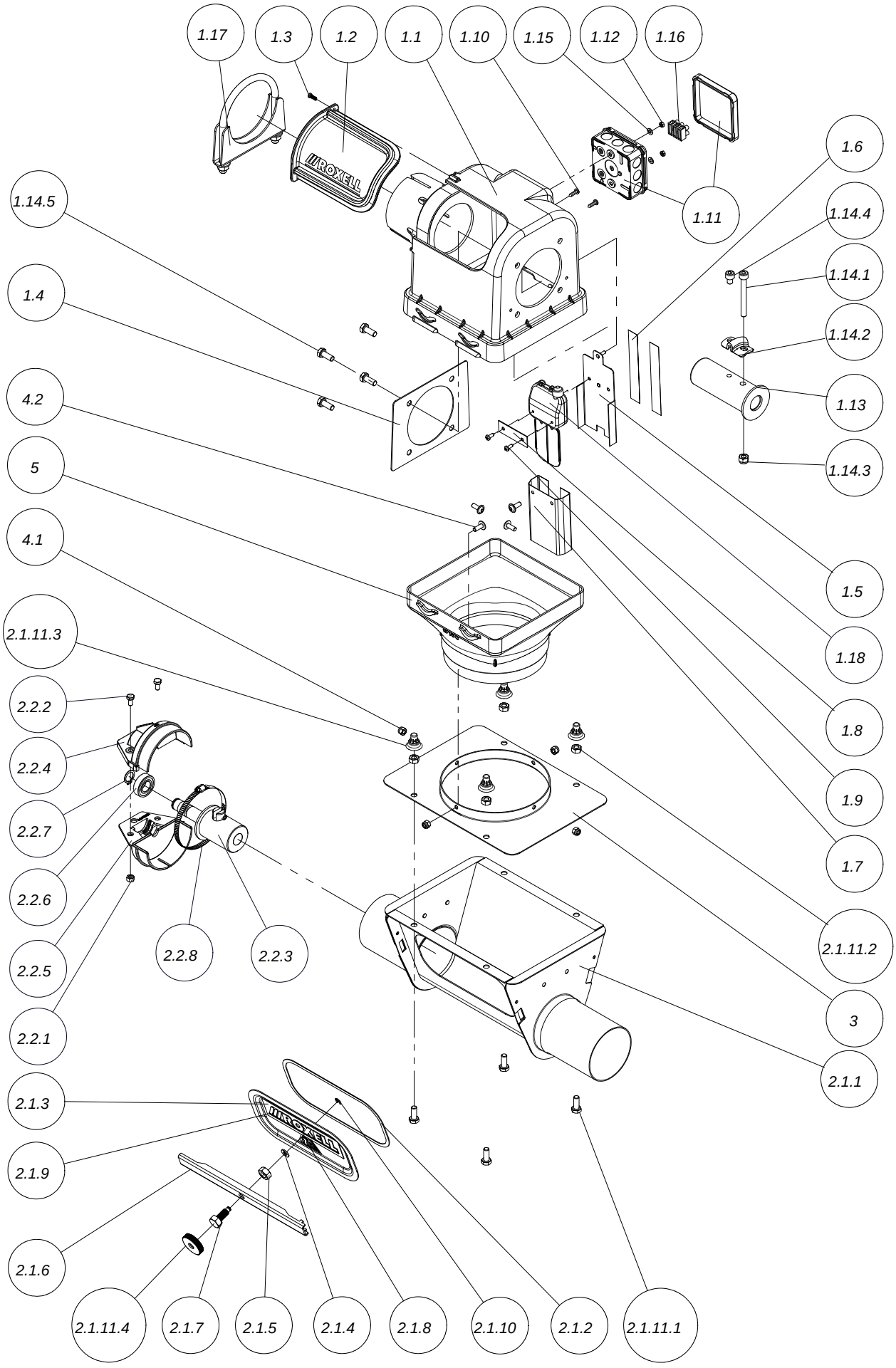

ПЕРЕХОДНОЙ БЛОК FA 90 - 03202652

код	название	номер	кол.
1	БЛОК УПРАВЛЕНИЯ FA90 БЕЗ ВЫПУСКА	13203823	1
1.1	КОРПУС - БЛОК УПРАВЛЕНИЯ Ф 89	13203807	1
1.2	ОКНО	13000500	1
1.3	САМОНАРЕЗАЮЩИЙ ВИНТ 4X12-A2	12502043	1
1.4	ПЛАСТИНА УСИЛЕНИЯ Ф 56-75-90-ДВИГАТЕЛЬ	13109046	1
1.5	ПЛАСТИНКА ПЕРЕКЛЮЧАТЕЛЯ С ПРИЖИМ.ВИНТОМ	13109533	1
1.6	КЛЕЙКАЯ ЛЕНТА 19X0.23-2-СТОРОННЯЯ	30800726	2
1.7	МЕМБРАНА ПЕРЕКЛЮЧАТЕЛЬ МИНИМУМА	10203115	1
1.8	РЕЙКА СОЕДИНЕНИЯ ПЕРЕКЛЮЧАТЕЛЯ	13105259	1
1.9	ВИНТ 8 X 1/2"	20100525	2
1.10	ВИНТ 4.2 X 16- DIN 7981 - A2	20102331	2
1.11	ПОРТАТИВНАЯКОРОБКА IPW AX4-IP55	15009814	1
1.12	ГАЙКА M4	20100681	2
1.13	СВАРНОЙ ШКИВ	13201561	1
1.14	КОМПЛЕКТ КРЕПЕЖА CU FA 90	13203849	1
1.14.1	ВИНТ С ГОЛОВ.ПОД ТОРЦ.КЛЮЧ M8X70-DIN912	20101986	1
1.14.2	АНКЕРНЫЙ ЗАЖИМ	13104575	1
1.14.3	КОНТРГАЙКА M8 - DIN 985	20100418	1
1.14.4	ВИНТ С ГОЛОВ.ПОД ТОРЦ.КЛЮЧ M8X10-DIN912	20102778	1
1.14.5	БОЛТ M8X20-DIN 933-8.8	20200150	4
1.15	ПОДКЛАДНАЯ ШАЙБА 5,3X10X1-DIN 125-A2	20102315	2
1.16	ХОД ЗАЖИМА (3/6E)	10103109	1
1.17	ТРУБНЫЙ ХОМУТ В СБОРЕ, Ф 100 ММ	03202561	1
1.18	АВАРИЙНЫЙ ПЕРЕКЛЮЧАТЕЛЬ В СБОРЕ	13104567	1
2	ВОРОНКА FA90 В СБОРЕ Д/ВНЕШНЕЙ ВОРОНКИ	13203963	1
2.1	ЗАГРУЗ.ВОРОНКА И ЗАКРЫВ.ПЛАСТИНА FA90	13204003	1
2.1.1	СВАРНОЙ КОРПУС ВОРОНКИ FA90	13202965	1
2.1.2	УПЛОТНЕНИЕ 15X2	30800874	1
2.1.3	ЗАКРЫВАЮЩАЯ ПАНЕЛЬ	13107776	1
2.1.4	ВОЛОКОННОЕ КОЛЬЦО	20104287	1
2.1.5	ГАЙКА M10-DIN 934	20100277	1
2.1.6	ЗАКРЫВАЮЩИЙ ПРОФИЛЬ	13107768	1
2.1.7	ЗАКРЫВАЮЩИЙ БОЛТ- ЛАТУННЫЙ МАЛЫЙ	13108154	1
2.1.8	ЯРЛЫК- ОПАСНОСТЬ ДЛЯ РУК	13106596	1
2.1.9	ЯРЛЫК ROXELL- 160 X 40	10101129	1
2.1.10	E-КОЛЬЦО Ф 5-DIN 6799-A2	20102018	1
2.1.11	КМП КРЕПЕЖА ДЛЯ РАСШИРИТЕЛЬНОЙ ВОРОНКИ	13000526	1
2.1.11.1	БОЛТ M8X20-DIN 933-8.8	20200150	4
2.1.11.2	ГАЙКА M8 DIN 934- SP.	20200119	4
2.1.11.3	РЕЗИНОВЫЙ КОЛПАЧОК M8	16103699	4
2.1.11.4	РУЧКА С НАКАТКОЙ	13107842	1
2.2	АНКЕР И ПОДШИПНИК В СБОРЕ FA90	13204037	1
2.2.1	КОНТРГАЙКА M6 - DIN 985	20100400	2
2.2.2	БОЛТ M6 X 12 - DIN 933-8.8	20100160	2
2.2.3	СВАРНАЯ АНКЕРНАЯ ТРУБА Ф 44	13201850	1
2.2.4	КОЛПАЧОК ДЕРЖАТ.ПОДШИПНИКА ВЕРХН.Ф90	13203781	1
2.2.5	КОЛПАЧОК ДЕРЖАТ.ПОДШИПНИКА НИЖНИЙ-Ф90	13203799	1
2.2.6	ПОДШИПНИК 17X35X10- 6003 LLU	13201066	1
2.2.7	СТОПОРНОЕ КОЛЬЦО Ф 17X1- DIN471	20101333	1
2.2.8	ХОМУТ ШЛАНГА Ф 80-100 ММ	03200250	1
3	РАСШИРИТЕЛЬНАЯ ПЛАСТИНА Ф 160 ГАЛЬВ.	13109525	1
4	HW КМП ДЛЯ РАСШИРЕНИЯ FA 360 ГРАД.	13000518	1
4.1	КОНТРГАЙКА M6-DIN 985-A2	20101960	4
4.2	ВИНТ С ОКРУГЛОЙ ГОЛОВКОЙ С FL.M6X16-A2	20109146	4
5	СПУСК Ф 160 ДЛЯ РАСШИРИТЕЛЬНОЙ ВОРОНКИ	13000492	1

ПЕРЕХОДНОЙ БЛОК FA 125 - 03701092

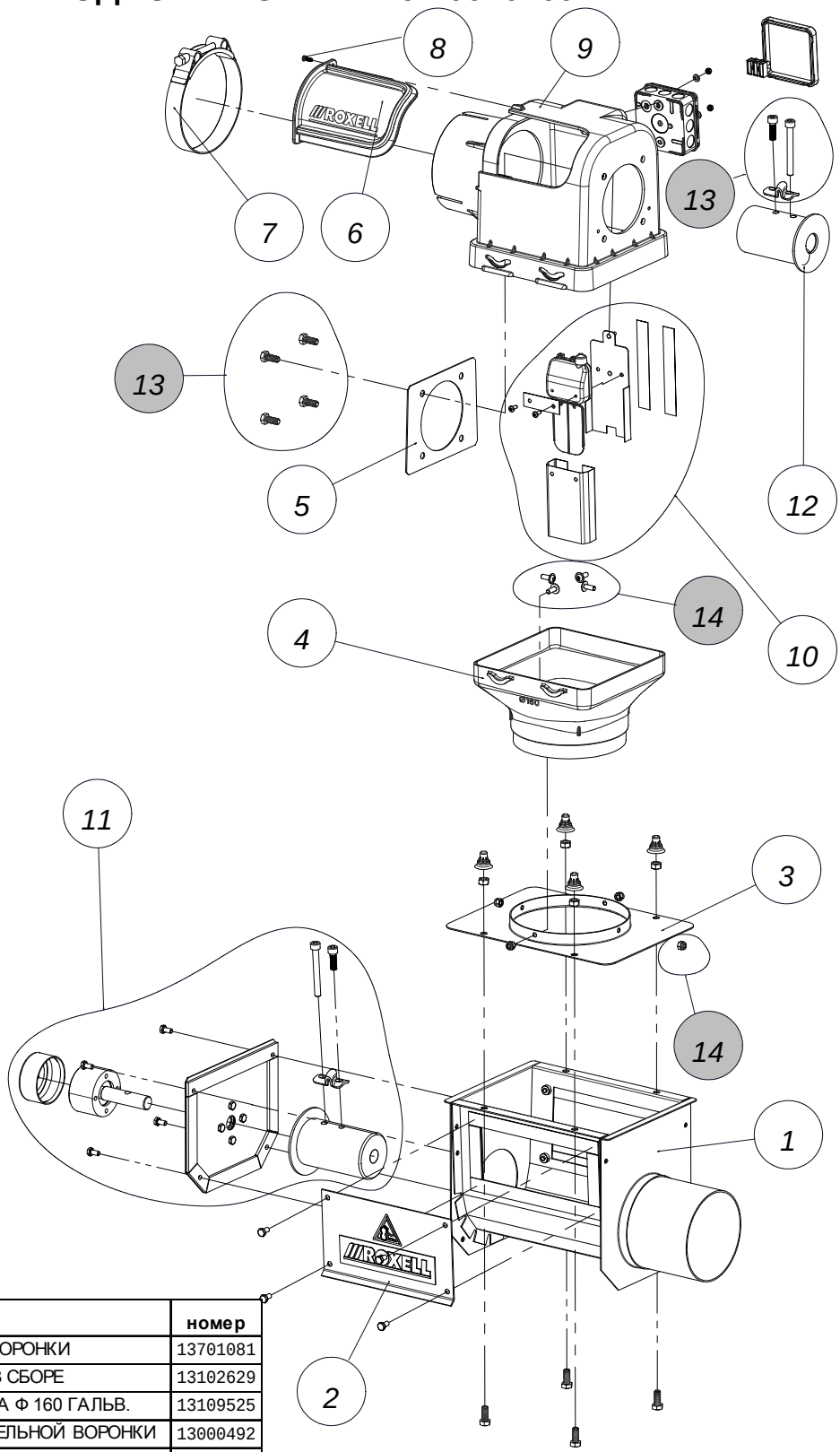

код	название	номер
1	СВАРНАЯ ДЕТАЛЬ КОРПУСА ВОРОНКИ	13701081
2	ЗАКРЫВАЮЩАЯ ПЛАСТИНА В СБОРЕ	13102629
3	РАСШИРИТЕЛЬНАЯ ПЛАСТИНА Ф 160 ГАЛЬВ.	13109525
4	СПУСК Ф 160 ДЛЯ РАСШИРИТЕЛЬНОЙ ВОРОНКИ	13000492
5	ПЛАСТИНА УСИЛЕНИЯ Ф 56-75-90-ДВИГАТЕЛЬ	13109046
6	ОКНО	13000500
7	ХОМУТ ШЛАНГА Ф131 - 139ММ	03701196
8	САМОНАРЕЗАЮЩИЙ ВИНТ 4X12-A2	12502043
9	КОРПУС - БЛОК УПРАВЛЕНИЯ Ф125	13702996
10	АВАРИЙНЫЙ ПЕРЕКЛЮЧАТЕЛЬ В СБОРЕ	13000757
11	АНКЕР И ПОДШИПНИК В СБОРЕ FA125	13701016
12	ПРИВОДНАЯ ДЕТАЛЬ	13700349
13	КОМПЛЕКТ КРЕПЕЖА CU FA 125	13703180
14	HW КМП ДЛЯ РАСШИРЕНИЯ FA 360 ГРАД.	13000518

ВСТРЯХИВАТЕЛЬ - 03000007

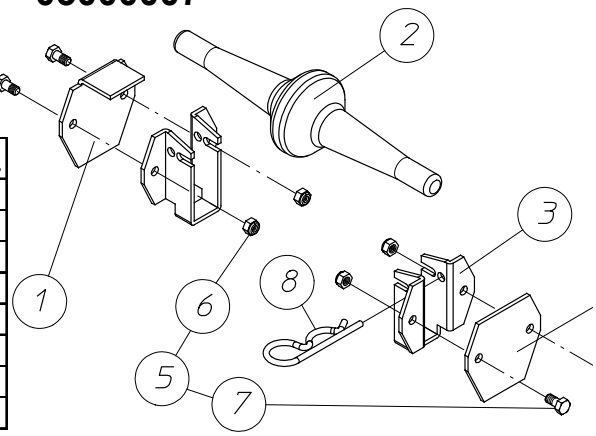

код	название	номер	кол.
1	ФИКСАТОР ВСТРЯХИВАТЕЛЯ ЗАБЛОКИРОВАННЫЙ	13107990	1
2	ВСТРЯХИВАТЕЛЬ	13107966	1
3	ДЕРЖАТЕЛЬ ВСТРЯХИВАТЕЛЯ	13107974	2
4	ФИКСАТОР ВСТРЯХИВАТЕЛЯ	13107982	1
5	КМП КРЕПЕЖА	13108014	1
6	КОЛПАЧКОВАЯ ГАЙКА M6- DIN 985	20100400	4
7	БОЛТ M6 X 10- DIN 933-8.8	20100160	4
8	РАЗВОДНОЙ ШПЛИНТ Ф4	20103933	1

НАПРАВЛЯЮЩАЯ ДЛЯ ГРАНУЛ FA 75-FA 55 - 03101425

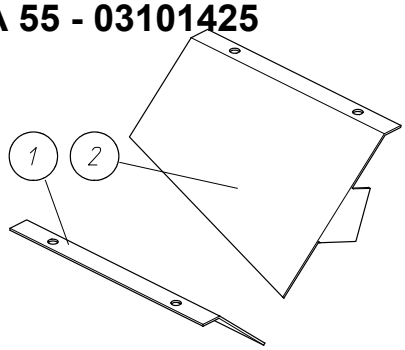

код	название	номер	кол.
1	НАПРАВЛЯЮЩАЯ ДЛЯ ГРАНУЛ FA75- ПРАВАЯ	13102470	1
2	НАПРАВЛЯЮЩАЯ ДЛЯ ГРАНУЛ ЛЕВАЯ	13104716	1

НАПРАВЛЯЮЩАЯ ДЛЯ ГРАНУЛ FA 90 - 03200854

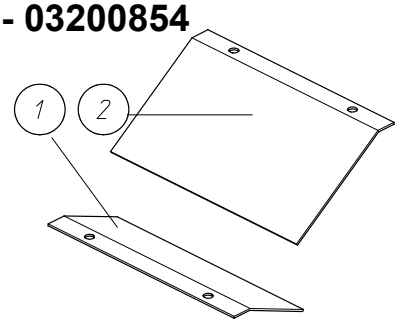

код	название	номер
1	НАПРАВЛЯЮЩАЯ ДЛЯ ГРАНУЛ FA90- ПРАВАЯ	13200670
2	НАПРАВЛЯЮЩАЯ ДЛЯ ГРАНУЛ FA90- ЛЕВАЯ	13200688

ДВОЙНАЯ НАПРАВЛЯЮЩАЯ ДЛЯ ГРАНУЛ - 03102910

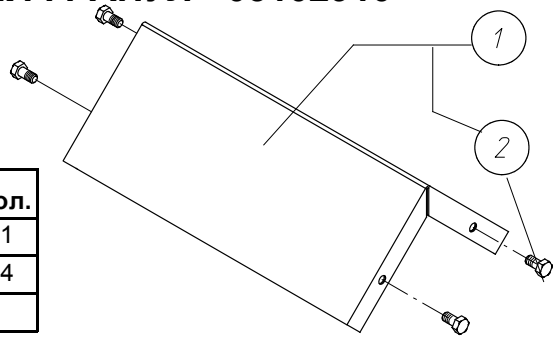

код	название	номер	кол.
1	ДВОЙНАЯ НАПРАВЛЯЮЩАЯ ДЛЯ ГРАНУЛ	03102910	1
*2	БОЛТ M6 X 10- DIN 933-8.8	20100160	4
*	ВКЛЮЧЕН В НО. 1		

НАПРАВЛЯЮЩАЯ ДЛЯ ГРАНУЛ FA 125 - 03700564

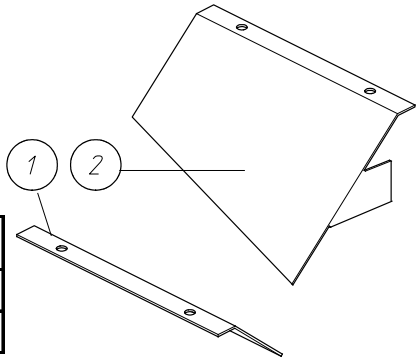

код	название	номер	кол.
1	НАПРАВЛЯЮЩАЯ ДЛЯ ГРАНУЛ ЛЕВАЯ	13700083	1
2	НАПРАВЛЯЮЩАЯ ДЛЯ ГРАНУЛ FA75- ПРАВАЯ	13102470	1

КМП ЗАКРЫВАЮЩЕЙ ПАНЕЛИ ВОРОНКИ - 13000146

код	название	номер	кол.
1	ЗАКРЫВАЮЩАЯ ПАНЕЛЬ	13107776	1
2	УПЛОТНЕНИЕ 15X2	30800874	1
3	ВОЛОКОННОЕ КОЛЬЦО	20104287	1
4	ГАЙКА M10-DIN 934	20100277	1
5	ЗАКРЫВАЮЩИЙ ПРОФИЛЬ	13107768	1
6	ЗАКРЫВАЮЩИЙ БОЛТ- ЛАТУННЫЙ МАЛЫЙ	13108154	1
7	ЯРЛЫК- ОПАСНОСТЬ ДЛЯ РУК	13106596	1
8	ЯРЛЫК ROXELL- 160 X 40	10101129	1
9	Е-КОЛЬЦО Ф 5-DIN 6799-A2	20102018	1
10	РУЧКА С НАКАТКОЙ	13107842	1

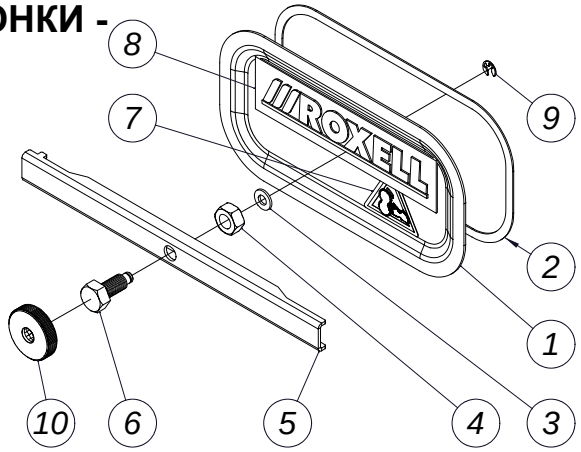

ЗАGРУЗОЧ. ВОРОНКА ДЛЯ КОРМА FA 55 - 03501335

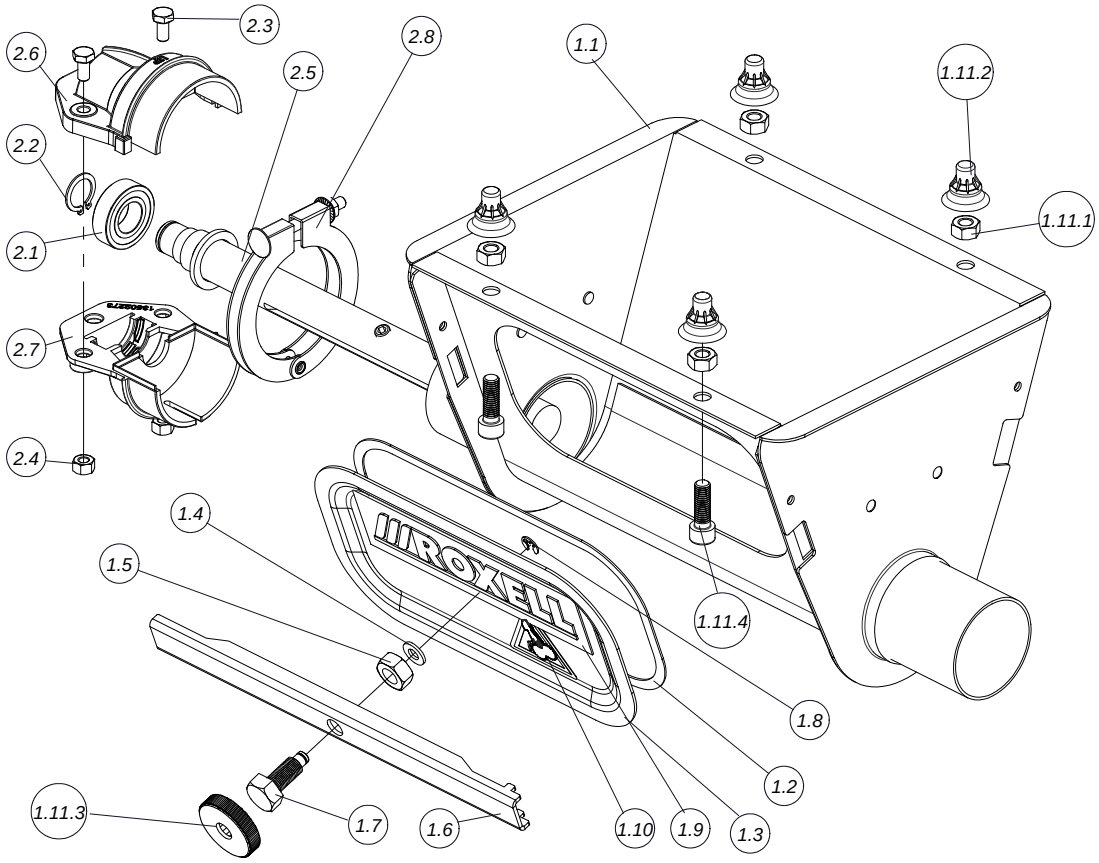

код	название	номер	кол.	код	название	номер	кол.
1	ЗАГРУЗОЧНАЯ ВОРОНКА И ЗАКРЫВ. ПЛАСТИНА	13501630	1	1.11	КМП КРЕПЕЖА	13108055	1
1.1	СВАРНОЙ КОРПУС ВОРОНКИ FA55	13501515	1	1.11.1	ГАЙКА M8 DIN 934- SP.	20200119	4
1.2	УПЛОТНЕНИЕ 15X2	30800874	1	1.11.2	РЕЗИНОВЫЙ КОЛПАЧОК M8	16103699	4
1.3	ЗАКРЫВАЮЩАЯ ПАНЕЛЬ	13107776	1	1.11.3	РУЧКА С НАКАТКОЙ	13107842	1
1.4	ВОЛОКОННОЕ КОЛЬЦО	20104287	1	1.11.4	ВИНТ С ГОЛОВ.ПОД ТОРЦ.КЛЮЧ M8X25-DIN912	20101978	4
1.5	ГАЙКА M10-DIN 934	20100277	1	2	АНКЕР И ПОДШИПНИК В СБОРЕ FA 55	13502299	1
1.6	ЗАКРЫВАЮЩИЙ ПРОФИЛЬ	13107768	1	2.1	ПОДШИПНИК 17X35X10- 6003 LLU	13201066	1
1.7	ЗАКРЫВАЮЩИЙ БОЛТ- ЛАТУННЫЙ МАЛЫЙ	13108154	1	2.2	СТОПОРНОЕ КОЛЬЦО Ф 17X1- DIN471	20101333	1
1.8	Е-КОЛЬЦО Ф 5-DIN 6799-A2	20102018	1	2.3	БОЛТ M6 X 10- DIN 933-8.8	20100160	2
1.9	ЯРЛЫК ROXELL- 160 X 40	10101129	1	2.4	КОЛПАЧКОВАЯ ГАЙКА M6- DIN 985	20100400	2
1.10	ЯРЛЫК- ОПАСНОСТЬ ДЛЯ РУК	13106596	1	2.5	ВАЛ FA55 СВАРНОЙ Ф 22 ДЛИНА=274ММ	13502331	1
				2.6	КОЛПАЧОК ДЕРЖ АТ.ПОДШИПНИКА ВЕРХН.Ф56	13502265	1
				2.7	КОЛПАЧОК ДЕРЖ АТ.ПОДШИПНИКА НИЖ НИЙ-Ф56	13502273	1
				2.8	ХОМУТ ТРУБНЫЙ В СБОРЕ, Ф 63 ММ	13601661	1

ЗАGРУЗОЧНАЯ ВОРОНКА ДЛЯ КОРМА FA 75 - 03103850

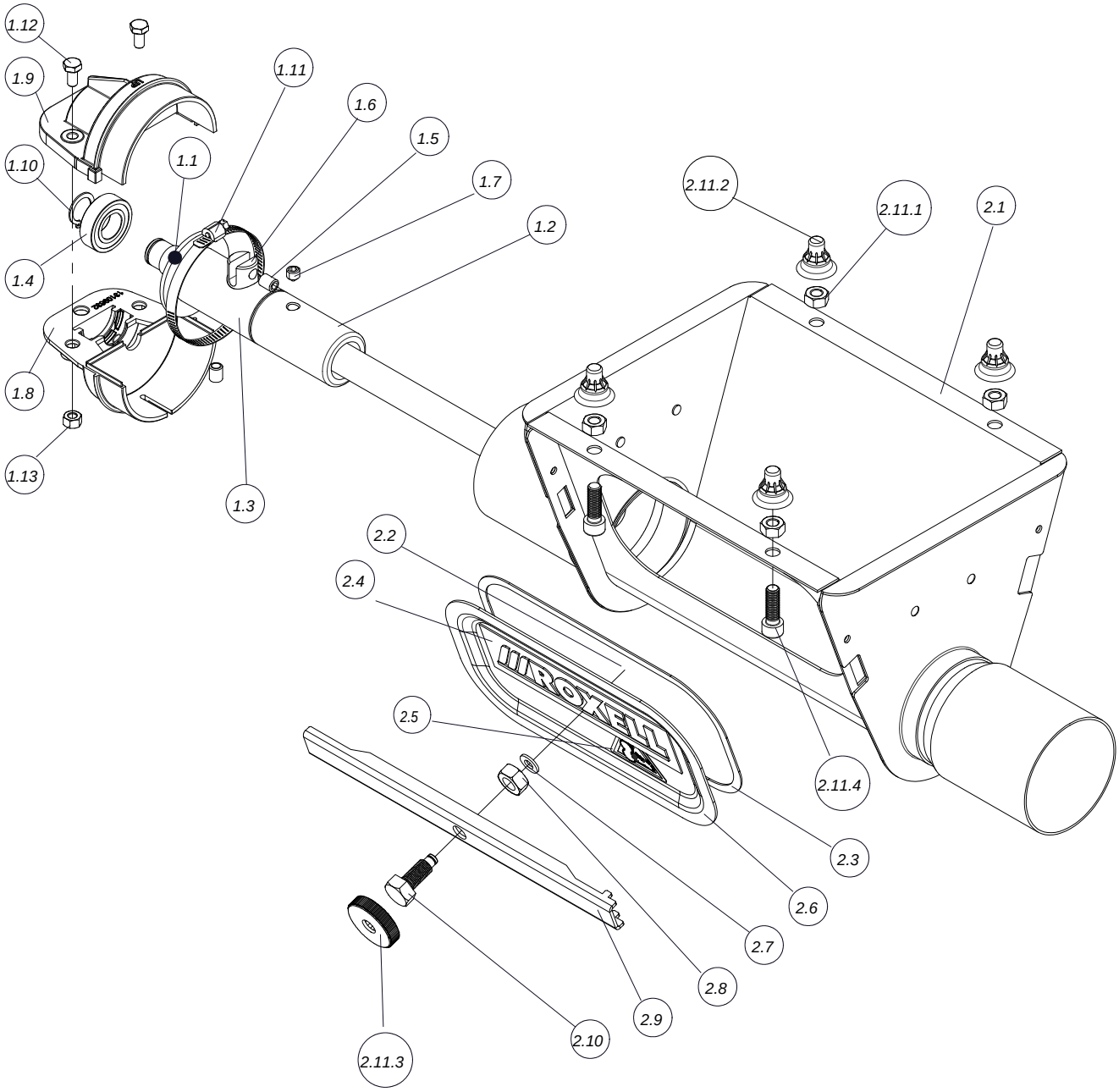

код	название	номер	кол.	код	название	номер	кол.
1	АНКЕР И ПОДШИПНИК В СБОРЕ FA75	13109681	1	2	ЗАГРУЗОЧНАЯ ВОРОНКА И ЗАКРЫВ. ПЛАСТИНА	13108022	1
1.1	АНКЕР ПОДШИПНИКА ВАЛА FA75-90	13109731	1	2.1	СВАРНОЙ КОРПУС ВОРОНКИ FA 75	13108030	1
1.2	ОГРАНИЧИТЕЛЬ Ф 36	13105838	1	2.2	Е-КОЛЬЦО Ф 5-DIN 6799-A2	20102018	1
1.3	СВАРНАЯ АНКЕРНАЯ ТРУБА Ф 36	13105853	1	2.3	УПЛОТНЕНИЕ 15X2	30800874	1
1.4	ПОДШИПНИК 17X35X10- 6003 LLU	13201066	1	2.4	ЯРЛЫК ROXELL- 160 X 40	10101129	1
1.5	РЕГУЛИРОВОЧНЫЙ ВИНТ M8 X 10- DIN 916	20100434	2	2.5	ЯРЛЫК- ОПАСНОСТЬ ДЛЯ РУК	13106596	1
1.6	ПАЛЕЦ ЗАЖИМА	13100482	1	2.6	ЗАКРЫВАЮЩАЯ ПАНЕЛЬ	13107776	1
1.7	КМП ВИНТОВ M8X8-DIN 916	20101697	1	2.7	ВОЛОКОННОЕ КОЛЬЦО	20104287	1
1.8	КОЛПАЧОК ДЕРЖ АТ.ПОДШИПНИКА НИЖ НИЙ-Ф75	13109632	1	2.8	ГАЙКА M10-DIN 934	20100277	1
1.9	КОЛПАЧОК ДЕРЖ АТ.ПОДШИПНИКА ВЕРХН.Ф75	13109624	1	2.9	ЗАКРЫВАЮЩИЙ ПРОФИЛЬ	13107768	1
1.10	СТОПОРНОЕ КОЛЬЦО Ф 17X1- DIN471	20101333	1	2.10	ЗАКРЫВАЮЩИЙ БОЛТ- ЛАТУННЫЙ МАЛЫЙ	13108154	1
1.11	ХОМУТ ШЛАНГА Ф70-90	03100658	1	2.11	КМП КРЕПЕЖ А	13108055	1
1.12	БОЛТ M6 X 10- DIN 933-8.8	20100160	2	2.11.1	ГАЙКА M8 DIN 934- SP.	20200119	4
1.13	КОЛПАЧКОВАЯ ГАЙКА M6- DIN 985	20100400	2	2.11.2	РЕЗИНОВЫЙ КОЛПАЧОК M8	16103699	4
				2.11.3	РУЧКА С НАКАТКОЙ	13107842	1
				2.11.4	ВИНТ С ГОЛОВ.ПОД ТОРЦ.КЛЮЧ M8X25-DIN912	20101978	4

ЗАGРУЗОЧНАЯ ВОРОНКА ДЛЯ КОРМА FA 90 - 03202629

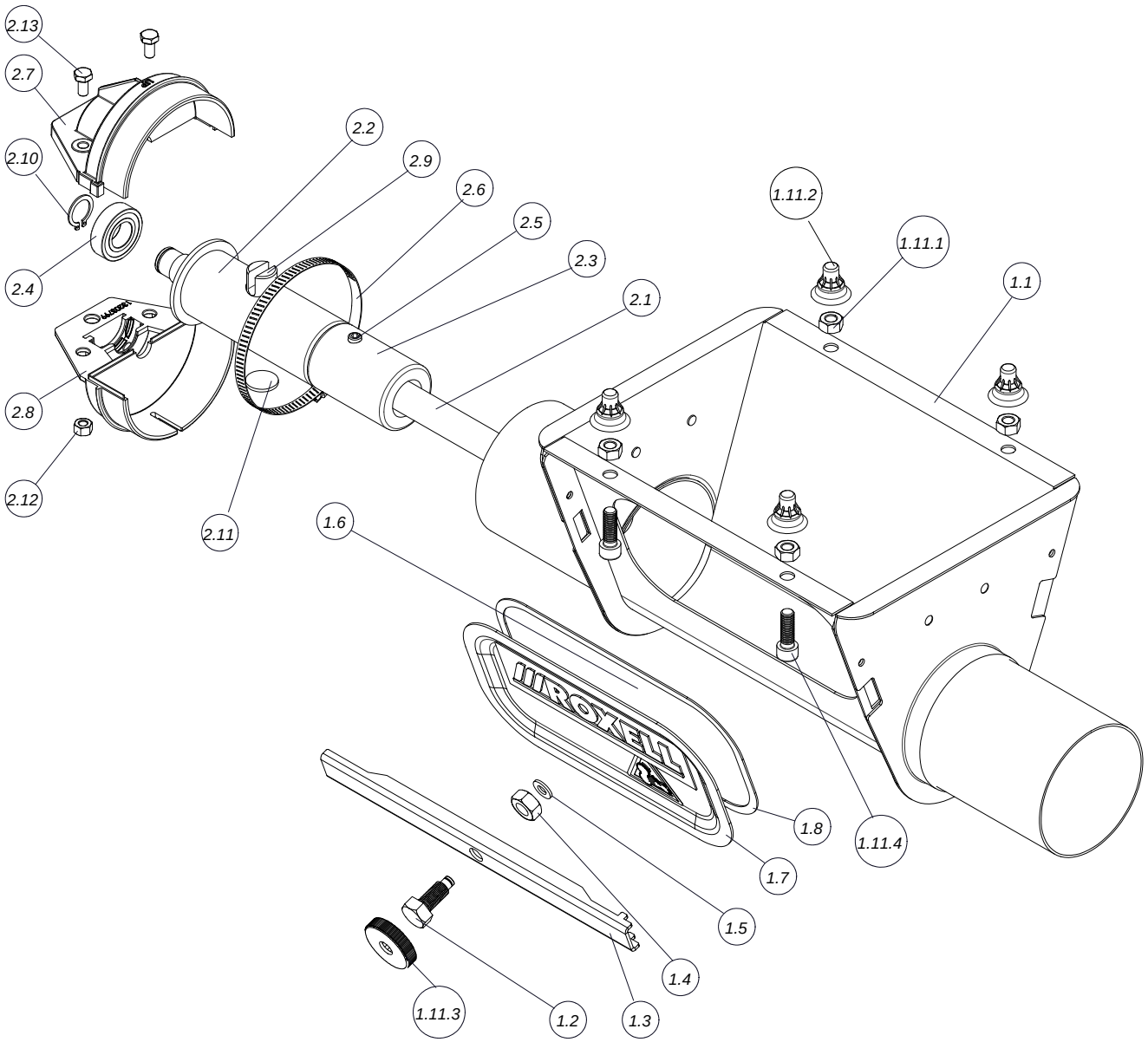

код	название	номер	кол.	код	название	номер	кол.
1	ЗАГРУЗОЧ.ВОРОНКА И ЗАКРЫВ.ПЛАСТИНА FA90	13202957	1	2	АНКЕР И ПОДШИПНИК В СБОРЕ FA90	13204011	1
1.1	СВАРНОЙ КОРПУС ВОРОНКИ FA90	13202965	1	2.1	АНКЕР ПОДШИПНИКА ВАЛА FA75-90	13109731	1
1.2	ЗАКРЫВАЮЩИЙ БОЛТ- ЛАТУННЫЙ МАЛЫЙ	13108154	1	2.2	СВАРНАЯ АНКЕРНАЯ ТРУБА Ф 44	13201769	1
1.3	ЗАКРЫВАЮЩИЙ ПРОФИЛЬ	13107768	1	2.3	ОГРАНИЧИТЕЛЬ Ф 44	13201744	1
1.4	ГАЙКА M10-DIN 934	20100277	1	2.4	ПОДШИПНИК 17X35X10- 6003 LLU	13201066	1
1.5	ВОЛОКОННОЕ КОЛЬЦО	20104287	1	2.5	РЕГУЛИРОВОЧНЫЙ ВИНТ M8 X 10- DIN 916	20100434	3
1.6	Е-КОЛЬЦО Ф 5-DIN 6799-A2	20102018	1	2.6	ХОМУТ ШЛАНГА Ф 80-100 ММ	03200250	1
1.7	ЗАКРЫВАЮЩАЯ ПАНЕЛЬ	13107776	1	2.7	КОЛПАЧОК ДЕРЖАТ.ПОДШИПНИКА ВЕРХН.Ф90	13203781	1
1.8	УПЛОТНЕНИЕ 15X2	30800874	1	2.8	КОЛПАЧОК ДЕРЖАТ.ПОДШИПНИКА НИЖНИЙ-Ф90	13203799	1
1.9	ЯРЛЫК ROXELL- 160 X 40	10101129	1	2.9	ПАЛЕЦ ЗАЖИМА	13100482	1
1.10	ЯРЛЫК- ОПАСНОСТЬ ДЛЯ РУК	13106596	1	2.10	СТОПОРНОЕ КОЛЬЦО Ф 17X1- DIN471	20101333	1
1.11	КМП КРЕПЕЖА	13108055	1	2.11	РАСПОРКА	13200134	2
1.11.1	ГАЙКА M8 DIN 934- SP.	20200119	4	2.12	КОЛПАЧКОВАЯ ГАЙКА M6- DIN 985	20100400	2
1.11.2	РЕЗИНОВЫЙ КОЛПАЧОК M8	16103699	4	2.13	БОЛТ M6 X 10- DIN 933-8.8	20100160	2
1.11.3	РУЧКА С НАКАТКОЙ	13107842	1				
1.11.4	ВИНТ С ГОЛОВ.ПОД ТОРЦ.КЛЮЧ M8X25-DIN912	20101978	4				

ЗАГРУЗОЧНАЯ ВОРОНКА Ф90 ДЛЯ ШНЕКА 75 ∅ 90F/FA75 - 03202694

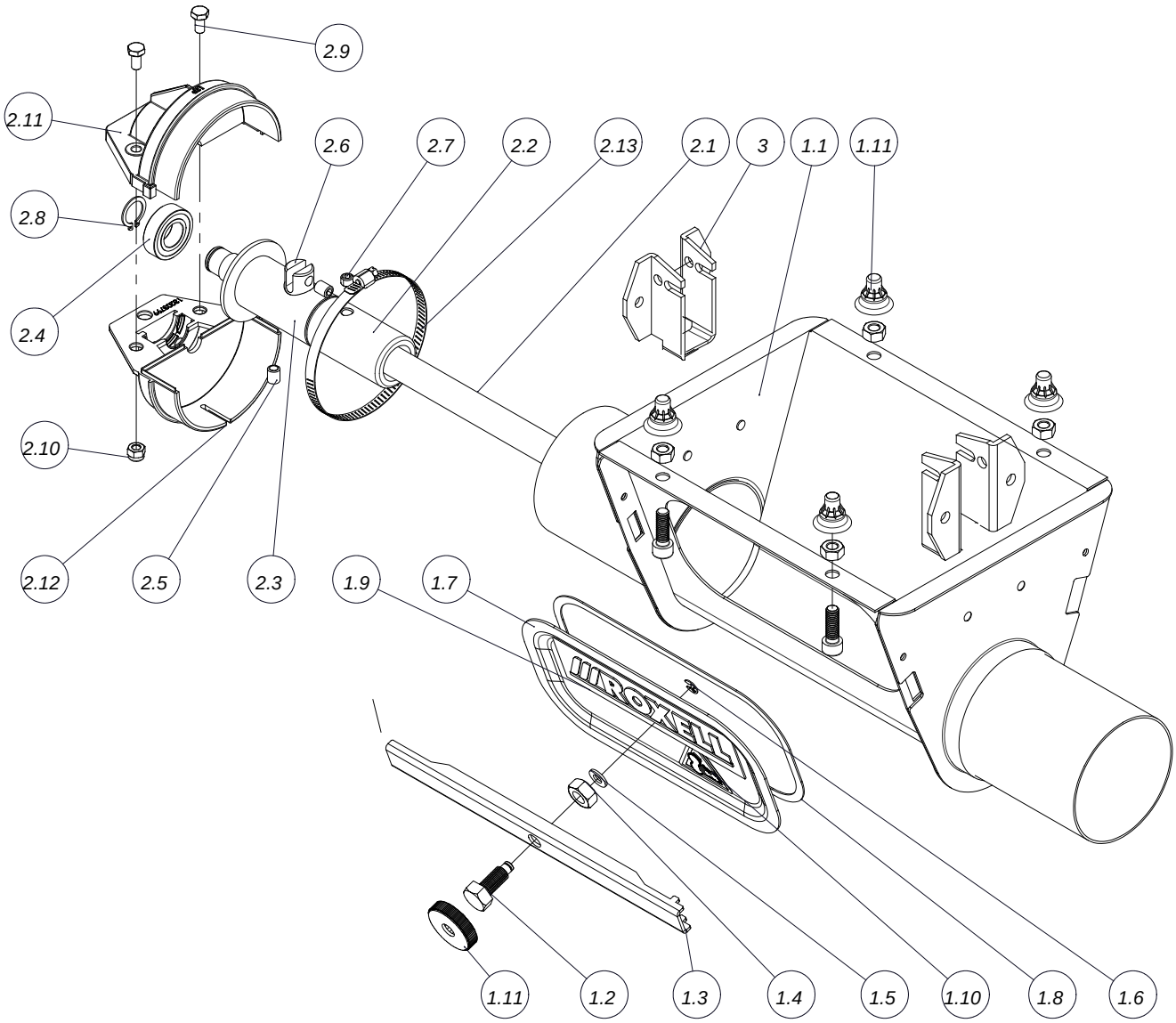

код	название	номер	кол.	код	название	номер	кол.
1	ЗАГРУЗОЧ.ВОРОНКА И ЗАКРЫВ.ПЛАСТИНА FA90	13202957	1	2	АНКЕР И ПОДШИПНИК В СБОРЕ FA 90-75	13204029	1
1.1	СВАРНОЙ КОРПУС ВОРОНКИ FA90	13202965	1	2.1	АНКЕР ПОДШИПНИКА ВАЛА FA75-90	13109731	1
1.2	ЗАКРЫВАЮЩИЙ БОЛТ- ЛАТУННЫЙ МАЛЫЙ	13108154	1	2.2	ОГРАНИЧИТЕЛЬ Ф 36	13105838	1
1.3	ЗАКРЫВАЮЩИЙ ПРОФИЛЬ	13107768	1	2.3	СВАРНАЯ АНКЕРНАЯ ТРУБА Ф 36	13105853	1
1.4	ГАЙКА M10-DIN 934	20100277	1	2.4	ПОДШИПНИК 17X35X10- 6003 LLU	13201066	1
1.5	ВОЛОКОННОЕ КОЛЬЦО	20104287	1	2.5	КМП ВИНТОВ M8 X 10- DIN 916	20100434	2
1.6	E-КОЛЬЦО Ф 5-DIN 6799-A2	20102018	1	2.6	ПАЛЕЦ ЗАЖИМА	13100482	1
1.7	ЗАКРЫВАЮЩАЯ ПАНЕЛЬ	13107776	1	2.7	КМП ВИНТОВ M8X8-DIN 916	20101697	1
1.8	УПЛОТНЕНИЕ 15X2	30800874	1	2.8	СТОПОРНОЕ КОЛЬЦО Ф 17X1- DIN471	20101333	1
1.9	ЯРЛЫК ROXELL- 160 X 40	10101129	1	2.9	БОЛТ M6 X 10 - DIN 933-8.8	20100160	2
1.10	ЯРЛЫК- ОПАСНОСТЬ ДЛЯ РУК	13106596	1	2.10	КОНТРГАЙКА M6 - DIN 985	20100400	2
1.11	КОМПЛЕКТ КРЕПЕЖА	13108055	1	2.11	КОЛПАЧОК ДЕРЖАТ.ПОДШИПНИКА ВЕРХН.Ф90	13203781	1
				2.12	КОЛПАЧОК ДЕРЖАТ.ПОДШИПНИКА НИЖНИЙ-Ф90	13203799	1
				2.13	ХОМУТ ШЛАНГА Ф 80-100 ММ	03200250	1
				3	ДЕРЖАТЕЛЬ ВСТРЯХИВАТЕЛЯ	13109844	2

ПРИЕМНАЯ ВОРОНКА FA 125 В СБОРЕ FA 125 - 03700531

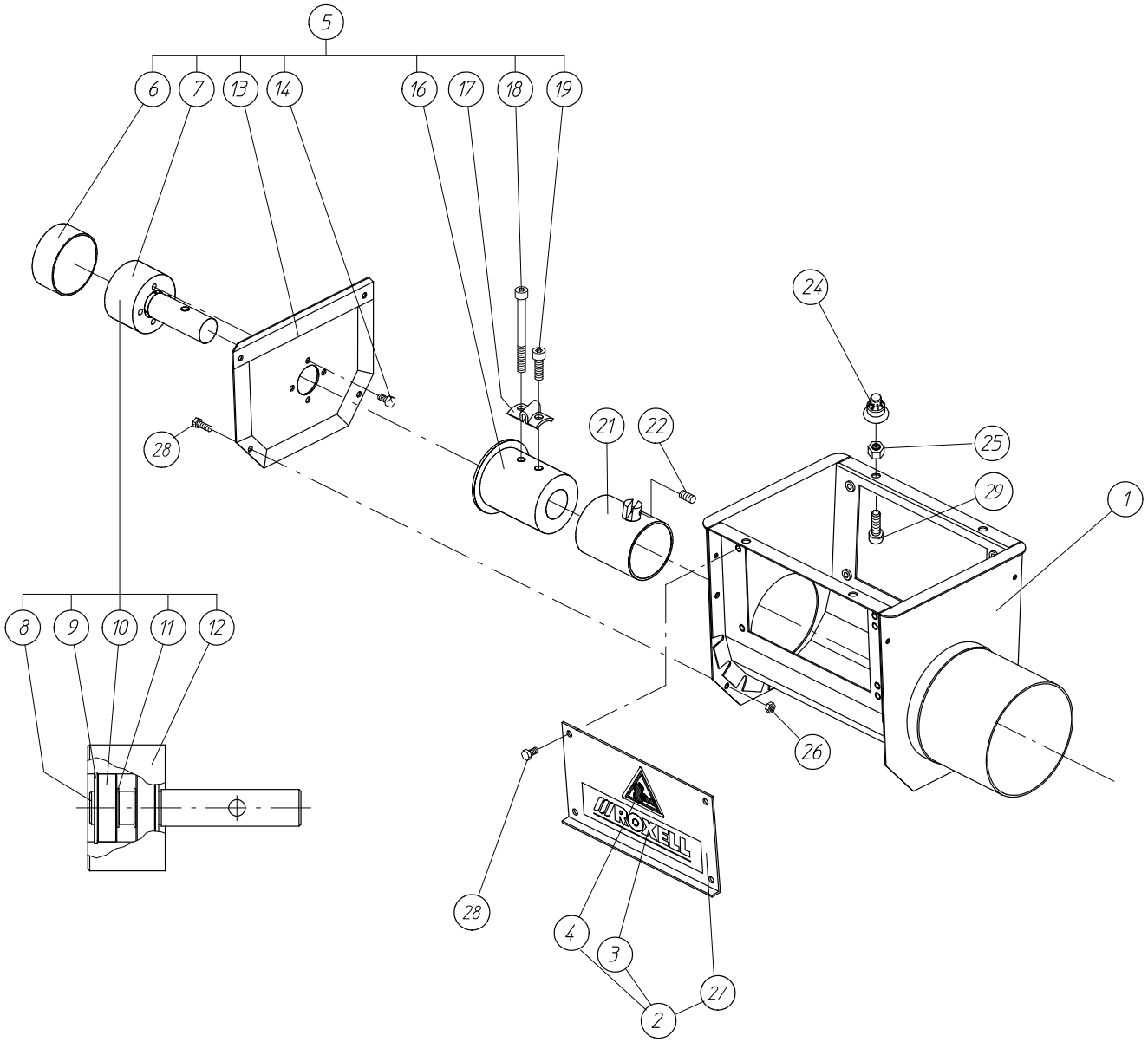

код	название	номер	кол.	код	название	номер	кол.
1	СВАРНАЯ ДЕТАЛЬ КОРПУСА ВОРОНКИ	13701081	1	14	БОЛТ M6 X 10- DIN 933-8.8	20100160	4
2	ЗАКРЫВАЮЩАЯ ПЛАСТИНА В СБОРЕ	13102629	2	16	АНКЕР СВАРНОЙ FA 125	13700984	1
3	ЯРЛЫК ROXELL- 160 X 40	10101129	2	17	АНКЕРНЫЙ ЗАЖИМ	13104575	1
4	ЯРЛЫК- ОПАСНОСТЬ ДЛЯ РУК	13106596	2	18	ВИНТ С ГОЛОВ.ПОД ТОРЦ.КЛЮЧ M8X70-DIN912	20101986	1
5	АНКЕР И ПОДШИПНИК В СБОРЕ FA125	13701016	1	19	ВИНТ С ГОЛОВ.ПОД ТОРЦ.КЛЮЧ M8X25-DIN912	20101978	1
6	КЕПКА Ф 63.5	13701131	1	21	ОГРАНИЧИТЕЛЬ МОЩНОСТИ	13701263	1
7	ЗАДАЮЩ.МЕХ-М ПЕРЕД.ПЛАСТИНЫ В СБ. FA125	13701115	1	22	РЕГУЛИРОВОЧНЫЙ ВИНТ M8 X 10- DIN 916	20100434	1
8	ПРИВОДНОЙ ВАЛ	13701107	1	*24	РЕЗИНОВЫЙ КОЛПАЧОК M8	16103699	4
9	СТОПОРНОЕ КОЛЬЦО Ф 35X1.5-DIN 472	20101325	2	*25	ГАЙКА M8 DIN 934- SP.	20200119	4
10	ПОДШИПНИК 17X35X10- 6003 LLU	13201066	2	*26	КОЛПАЧКОВАЯ ГАЙКА M6- DIN 985	20100400	4
11	СТОПОРНОЕ КОЛЬЦО Ф 17X1- DIN471	20101333	2	27	ЗАКРЫВАЮЩАЯ ПЛАСТИНА	13102496	2
12	ДЕРЖАТЕЛЬ ПОДШИПНИКА	10300416	1	*28	БОЛТ M6 X 10- DIN 933-8.8	20100160	12
13	ФЛАНЕЦ С ПРОКЛАДКОЙ	13701289	1	*29	ВИНТ С ГОЛОВ.ПОД ТОРЦ.КЛЮЧ M8X25-DIN912	20101978	4
				*	КМП КРЕПЕЖА	13701156	1

ДВОИН.ЗАГРУЗ.ВОРОНКА FA 55 В СБОРЕ FA 55 - 03501343

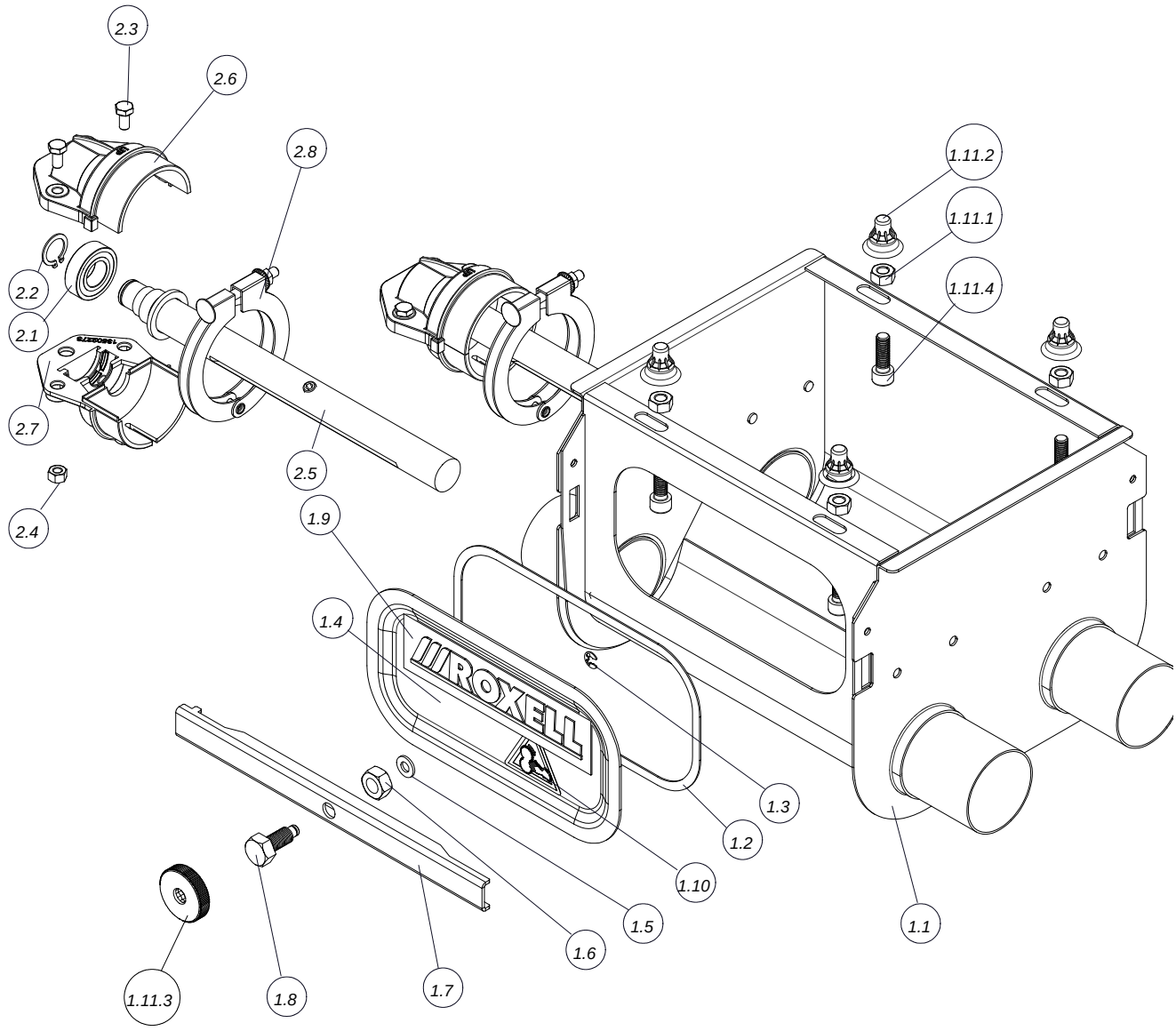

код	название	номер	кол.	код	название	номер	кол.
1	ДВОЙН.ЗАГР.ВОРОНКА И КОНЦ.ПЛАСТИНА FA55	13501655	1	1.11	КМП КРЕПЕЖА	13108055	1
1.1	ДВОЙНАЯ ВОРОНКА СВАРНАЯ FA55	13501663	1	1.11.1	ГАЙКА M8 DIN 934- SP.	20200119	4
1.2	УПЛОТНЕНИЕ 15X2	30800874	1	1.11.2	РЕЗИНОВЫЙ КОЛПАЧОК M8	16103699	4
1.3	E-КОЛЬЦО Ф 5-DIN 6799-A2	20102018	1	1.11.3	РУЧКА С НАКАТКОЙ	13107842	1
1.4	ЗАКРЫВАЮЩАЯ ПАНЕЛЬ	13107776	1	1.11.4	ВИНТ С ГОЛОВ.ПОД ТОРЦ.КЛЮЧ M8X25-DIN912	20101978	4
1.5	ВОЛОКОННОЕ КОЛЬЦО	20104287	1	2	АНКЕР И ПОДШИПНИК В СБОРЕ FA 55	13502299	2
1.6	ГАЙКА M10-DIN 934	20100277	1	2.1	ПОДШИПНИК 17X35X10- 6003 LLU	13201066	1
1.7	ЗАКРЫВАЮЩИЙ ПРОФИЛЬ	13107768	1	2.2	СТОПОРНОЕ КОЛЬЦО Ф 17X1- DIN471	20101333	1
1.8	ЗАКРЫВАЮЩИЙ БОЛТ- ЛАТУННЫЙ МАЛЫЙ	13108154	1	2.3	БОЛТ M6 X 10- DIN 933-8.8	20100160	2
1.9	ЯРЛЫК ROXELL- 160 X 40	10101129	1	2.4	КОЛПАЧКОВАЯ ГАЙКА M6- DIN 985	20100400	2
1.10	ЯРЛЫК- ОПАСНОСТЬ ДЛЯ РУК	13106596	1	2.5	ВАЛ FA55 СВАРНОЙ Ф 22 ДЛИНА=274ММ	13502331	1
				2.6	КОЛПАЧОК ДЕРЖ АТ.ПОДШИПНИКА ВЕРХН.Ф56	13502265	1
				2.7	КОЛПАЧОК ДЕРЖ АТ.ПОДШИПНИКА НИЖНИЙ-Ф56	13502273	1
				2.8	ХОМУТ ТРУБНЫЙ В СБОРЕ, Ф 63 ММ	13601661	1

ДВОЙНАЯ ЗАGРУЗОЧНАЯ ВОРОНКА FA 75 - 03103868

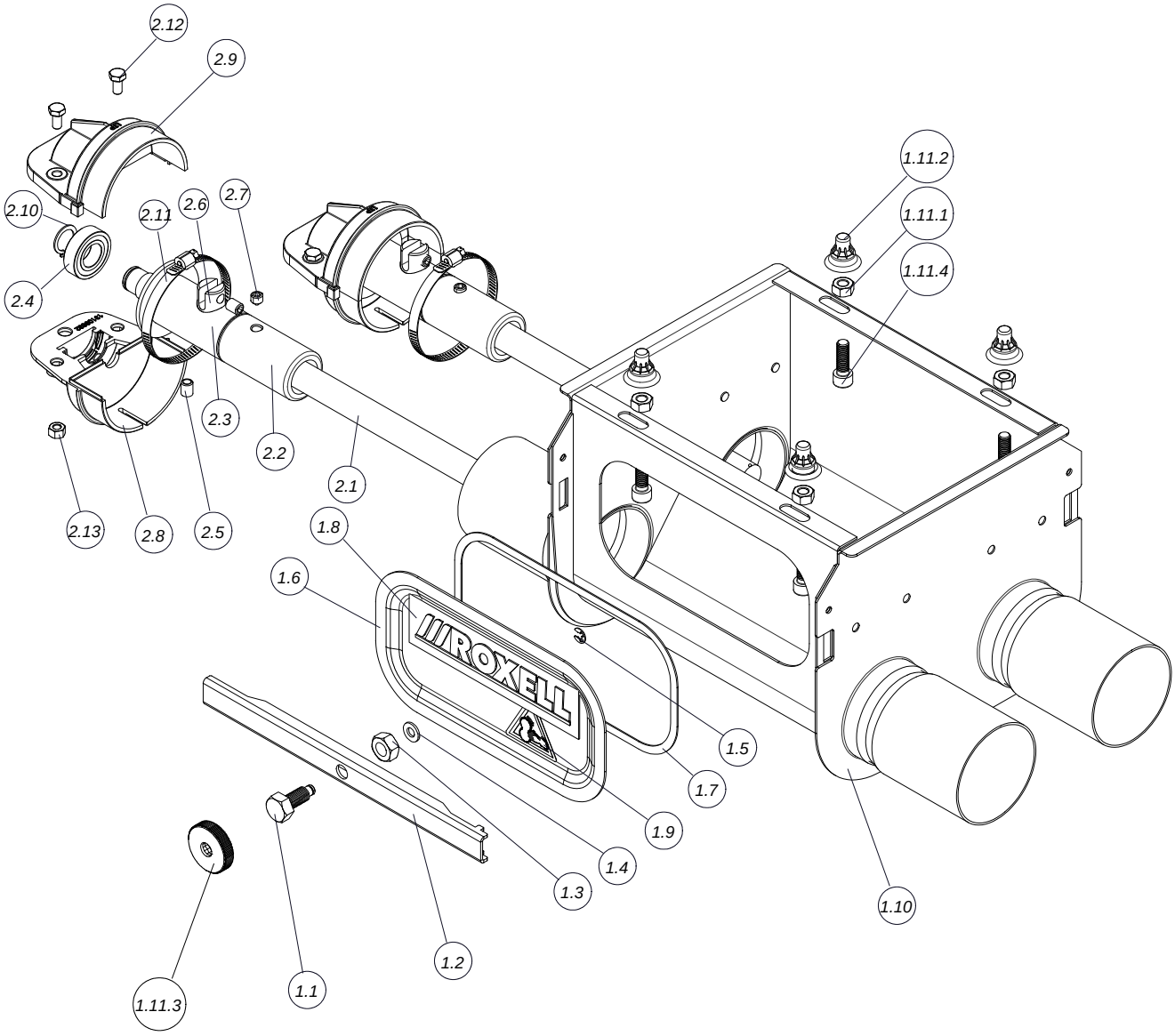

код	название	номер	кол.	код	название	номер	кол.
1	ДВОЙН.ЗАГР.ВОРОНКА И ЗАКРЫВ.ПЛАСТ. FA75	13108071	1	2	АНКЕР И ПОДШИПНИК В СБОРЕ FA75	13109681	2
1.1	ЗАКРЫВАЮЩИЙ БОЛТ- ЛАТУННЫЙ МАЛЫЙ	13108154	1	2.1	АНКЕР ПОДШИПНИКА ВАЛА FA75-90	13109731	1
1.2	ЗАКРЫВАЮЩИЙ ПРОФИЛЬ	13107768	1	2.2	ОГРАНИЧИТЕЛЬ Ф 36	13105838	1
1.3	ГАЙКА M10-DIN 934	20100277	1	2.3	СВАРНАЯ АНКЕРНАЯ ТРУБА Ф 36	13105853	1
1.4	ВОЛОКОННОЕ КОЛЬЦО	20104287	1	2.4	ПОДШИПНИК 17X35X10- 6003 LLU	13201066	1
1.5	Е-КОЛЬЦО Ф 5-DIN 6799-A2	20102018	1	2.5	РЕГУЛИРОВОЧНЫЙ ВИНТ M8 X 10- DIN 916	20100434	2
1.6	ЗАКРЫВАЮЩАЯ ПАНЕЛЬ	13107776	1	2.6	ПАЛЕЦ ЗАЖИМА	13100482	1
1.7	УПЛОТНЕНИЕ 15X2	30800874	1	2.7	КМП ВИНТОВ M8X8-DIN 916	20101697	1
1.8	ЯРЛЫК ROXELL- 160 X 40	10101129	1	2.8	КОЛПАЧОК ДЕРЖАТ.ПОДШИПНИКА НИЖНИЙ-Ф75	13109632	1
1.9	ЯРЛЫК- ОПАСНОСТЬ ДЛЯ РУК	13106596	1	2.9	КОЛПАЧОК ДЕРЖАТ.ПОДШИПНИКА ВЕРХН.Ф75	13109624	1
1.10	ДВОЙНАЯ СВАРНАЯ ВОРОНКА FA 75	13108063	1	2.10	СТОПОРНОЕ КОЛЬЦО Ф 17X1- DIN471	20101333	1
1.11	КМП КРЕПЕЖА	13108055	1	2.11	ХОМУТ ШЛАНГА Ф70-90	03100658	1
1.11.1	ГАЙКА M8 DIN 934- SP.	20200119	4	2.12	БОЛТ M6 X 10- DIN 933-8.8	20100160	2
1.11.2	РЕЗИНОВЫЙ КОЛПАЧОК M8	16103699	4	2.13	КОЛПАЧКОВАЯ ГАЙКА M6- DIN 985	20100400	2
1.11.3	РУЧКА С НАКАТКОЙ	13107842	1				
1.11.4	ВИНТ С ГОЛОВ.ПОД ТОРЦ.КЛЮЧ M8X25-DIN912	20101978	4				

ДВОЙНАЯ ЗАGРУЗОЧНАЯ ВОРОНКА FA 90 - 03202637

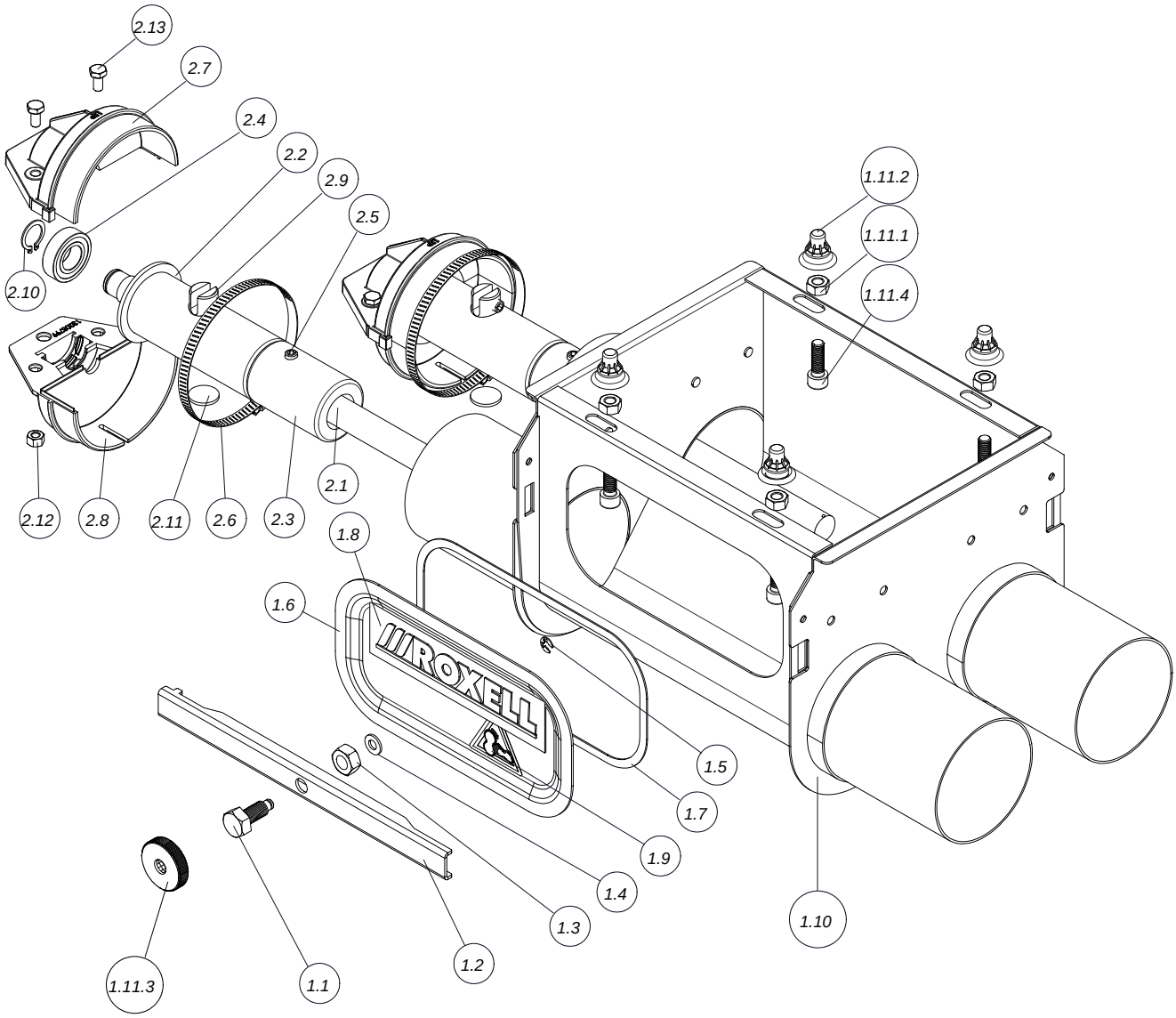

код	название	номер	кол.	код	название	номер	кол.
1	ДВОЙН.ЗАГРУЗ.ВОРОНКА И КОНЦ.ПЛАСТ.FA90	13203005	1	2	АНКЕР И ПОДШИПНИК В СБОРЕ FA90	13204011	2
1.1	ЗАКРЫВАЮЩИЙ БОЛТ- ЛАТУННЫЙ МАЛЫЙ	13108154	1	2.1	АНКЕР ПОДШИПНИКА ВАЛА FA75-90	13109731	1
1.2	ЗАКРЫВАЮЩИЙ ПРОФИЛЬ	13107768	1	2.2	СВАРНАЯ АНКЕРНАЯ ТРУБА Ф 44	13201769	1
1.3	ГАЙКА M10-DIN 934	20100277	1	2.3	ОГРАНИЧИТЕЛЬ Ф 44	13201744	1
1.4	ВОЛОКОННОЕ КОЛЬЦО	20104287	1	2.4	ПОДШИПНИК 17X35X10- 6003 LLU	13201066	1
1.5	E-КОЛЬЦО Ф 5-DIN 6799-A2	20102018	1	2.5	РЕГУЛИРОВОЧНЫЙ ВИНТ M8 X 10- DIN 916	20100434	3
1.6	ЗАКРЫВАЮЩАЯ ПАНЕЛЬ	13107776	1	2.6	ХОМУТ ШЛАНГА Ф 80-100 ММ	03200250	1
1.7	УПЛОТНЕНИЕ 15X2	30800874	1	2.7	КОЛПАЧОК ДЕРЖАТ.ПОДШИПНИКА ВЕРХН.Ф90	13203781	1
1.8	ЯРЛЫК ROXELL- 160 X 40	10101129	1	2.8	КОЛПАЧОК ДЕРЖАТ.ПОДШИПНИКА НИЖНИЙ-Ф90	13203799	1
1.9	ЯРЛЫК- ОПАСНОСТЬ ДЛЯ РУК	13106596	1	2.9	ПАЛЕЦ ЗАЖИМА	13100482	1
1.10	ДВОЙНАЯ СВАРНАЯ ВОРОНКА FA 75FA90	13203013	1	2.10	СТОПОРНОЕ КОЛЬЦО Ф 17X1- DIN471	20101333	1
1.11	КМП КРЕПЕЖА	13108055	1	2.11	РАСПОРКА	13200134	2
1.11.1	ГАЙКА M8 DIN 934- SP.	20200119	4	2.12	КОЛПАЧКОВАЯ ГАЙКА M6- DIN 985	20100400	2
1.11.2	РЕЗИНОВЫЙ КОЛПАЧОК M8	16103699	4	2.13	БОЛТ M6 X 10- DIN 933-8.8	20100160	2
1.11.3	РУЧКА С НАКАТКОЙ	13107842	1				
1.11.4	ВИНТ С ГОЛОВ.ПОД ТОРЦ.КЛЮЧ M8X25-DIN912	20101978	4				

ДВОЙН. ЗАГРУЗ.ВОРОНКА В СБОРЕ FA 90-FA75 - 03000569

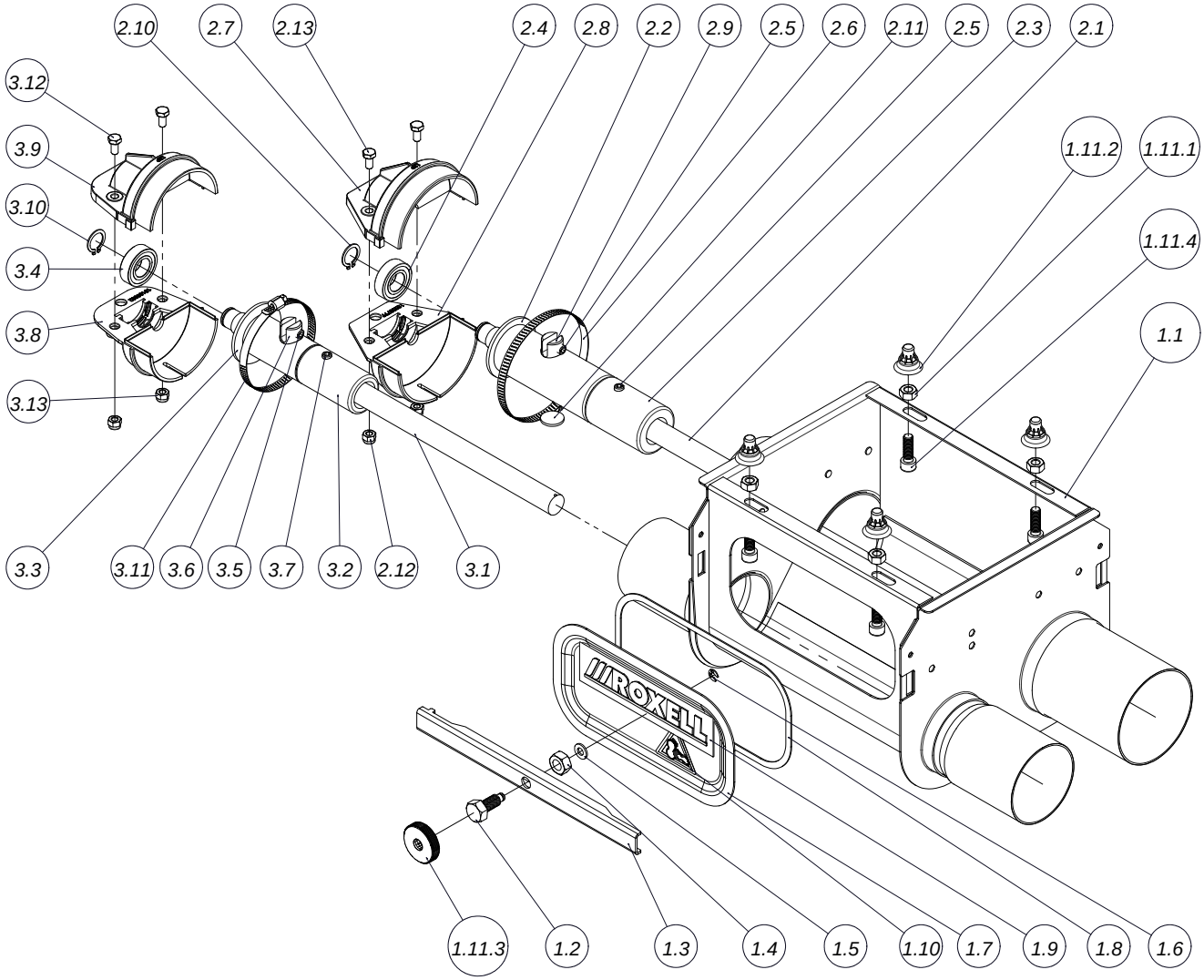

код	название	номер	кол.	код	название	номер	кол.
1	ДВОЙН.ЗАГР.ВОРОН.&ЗАКР.ПЛАСТ.FA90- FA75	13000948	1	2.10	СТОПОРНОЕ КОЛЬЦО Ф 17X1- DIN471	20101333	1
1.1	ДВОЙНАЯ СВАРНАЯ ВОРОНКА FA90-FA75	13000823	1	2.11	РАСПОРКА	13200134	1
1.2	ЗАКРЫВАЮЩИЙ БОЛТ- ЛАТУННЫЙ МАЛЫЙ	13108154	1	2.12	КОЛПАЧКОВАЯ ГАЙКА M6- DIN 985	20100400	1
1.3	ЗАКРЫВАЮЩИЙ ПРОФИЛЬ	13107768	1	2.13	БОЛТ M6 X 10- DIN 933-8.8	20100160	1
1.4	ГАЙКА M10-DIN 934	20100277	1	3	АНКЕР И ПОДШИПНИК В СБОРЕ FA75	13109681	1
1.5	ВОЛОКОННОЕ КОЛЬЦО	20104287	1	3.1	АНКЕР ПОДШИПНИКА ВАЛА FA75-90	13109731	1
1.6	Е-КОЛЬЦО Ф 5-DIN 6799-A2	20102018	1	3.2	ОГРАНИЧИТЕЛЬ Ф 36	13105838	1
1.7	ЗАКРЫВАЮЩАЯ ПАНЕЛЬ	13107776	1	3.3	СВАРНАЯ АНКЕРНАЯ ТРУБА Ф 36	13105853	1
1.8	УПЛОТНЕНИЕ 15X2	30800874	1	3.4	ПОДШИПНИК 17X35X10- 6003 LLU	13201066	1
1.9	ЯРЛЫК ROXELL- 160 X 40	10101129	1	3.5	РЕГУЛИРОВОЧНЫЙ ВИНТ M8 X 10- DIN 916	20100434	1
1.10	ЯРЛЫК- ОПАСНОСТЬ ДЛЯ РУК	13106596	1	3.6	ПАЛЕЦ ЗАЖИМА	13100482	1
1.11	КМП КРЕПЕЖА	13108055	1	3.7	КМП ВИНТОВ M8X8-DIN 916	20101697	1
1.11.1	ГАЙКА M8 DIN 934- SP.	20200119	4	3.8	КОЛПАЧОК ДЕРЖ АТ.ПОДШИПНИКА НИЖНИЙ-Ф75	13109632	4
1.11.2	РЕЗИНОВЫЙ КОЛПАЧОК M8	16103699	4	3.9	КОЛПАЧОК ДЕРЖ АТ.ПОДШИПНИКА ВЕРХН.Ф75	13109624	4
1.11.3	РУЧКА С НАКАТКОЙ	13107842	1	3.10	СТОПОРНОЕ КОЛЬЦО Ф 17X1- DIN471	20101333	1
1.11.4	ВИНТ С ГОЛОВ.ПОД ТОРЦ.КЛЮЧ M8X25-DIN912	20101978	4	3.11	ХОМУТ ШЛАНГА Ф70-90	03100658	4
2	АНКЕР И ПОДШИПНИК В СБОРЕ FA90	13204011	1	3.12	БОЛТ M6 X 10- DIN 933-8.8	20100160	1
2.1	АНКЕР ПОДШИПНИКА ВАЛА FA75-90	13109731	1	3.13	КОЛПАЧКОВАЯ ГАЙКА M6- DIN 985	20100400	1
2.2	СВАРНАЯ АНКЕРНАЯ ТРУБА Ф 44	13201769	1				
2.3	ОГРАНИЧИТЕЛЬ Ф 44	13201744	1				
2.4	ПОДШИПНИК 17X35X10- 6003 LLU	13201066	1				
2.5	РЕГУЛИРОВОЧНЫЙ ВИНТ M8 X 10- DIN 916	20100434	3				
2.6	ХОМУТ ШЛАНГА Ф 80-100 ММ	03200250	1				
2.7	КОЛПАЧОК ДЕРЖ АТ.ПОДШИПНИКА ВЕРХН.Ф90	13203781	1				
2.8	КОЛПАЧОК ДЕРЖ АТ.ПОДШИПНИКА НИЖНИЙ-Ф90	13203799	1				
2.9	ПАЛЕЦ ЗАЖИМА	13100482	1				

ДВОЙН. ЗАГРУЗ.ВОРОНКА В СБОРЕ FA 90-FA55 - 03000593

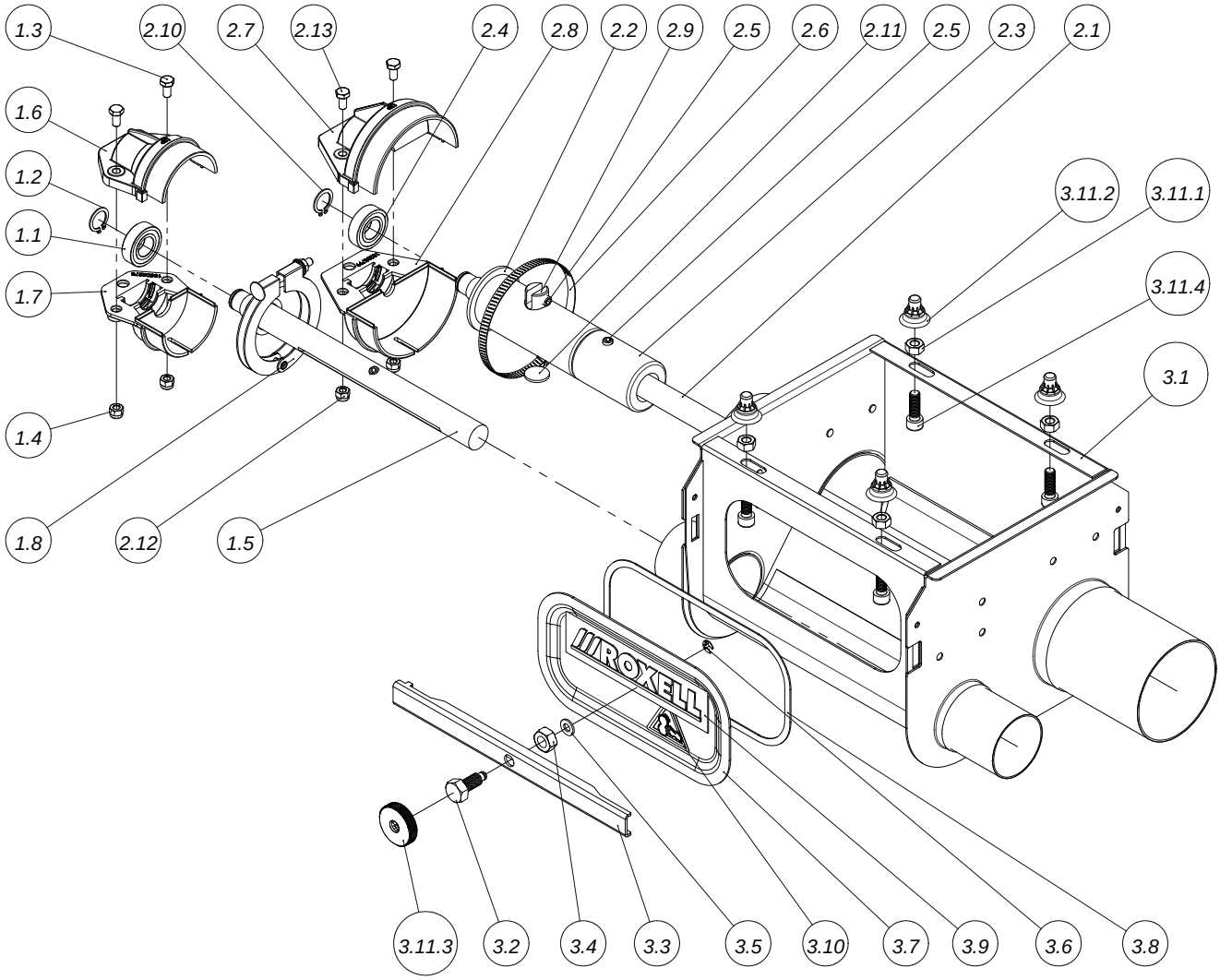

код	название	номер	кол.	код	название	номер	кол.
1	АНКЕР И ПОДШИПНИК В СБОРЕ FA 55	13502299	1	2.10	СТОПОРНОЕ КОЛЬЦО Ф 17Х1- DIN471	20101333	1
1.1	ПОДШИПНИК 17Х35Х10- 6003 LLU	13201066	1	2.11	РАСПОРКА	13200134	2
1.2	СТОПОРНОЕ КОЛЬЦО Ф 17Х1- DIN471	20101333	1	2.12	КОЛПАЧКОВАЯ ГАЙКА М6- DIN 985	20100400	2
1.3	БОЛТ М6 Х 10- DIN 933-8.8	20100160	2	2.13	БОЛТ М6 Х 10- DIN 933-8.8	20100160	2
1.4	КОЛПАЧКОВАЯ ГАЙКА М6- DIN 985	20100400	2	3	ДВОЙН.ЗАГР.ВОРОН.&ЗАКР..ПЛАСТ. FA90-FA55	13000963	1
1.5	ВАЛ FA55 СВАРНОЙ Ф 22 ДЛИНА=274ММ	13502331	1	3.1	ДВОЙНАЯ СВАРНАЯ ВОРОНКА FA90-FA55	13000930	1
1.6	КОЛПАЧОК ДЕРЖАТ.ПОДШИПНИКА ВЕРХН.Ф56	13502265	1	3.2	ЗАКРЫВАЮЩИЙ БОЛТ- ЛАТУННЫЙ МАЛЫЙ	13108154	1
1.7	КОЛПАЧОК ДЕРЖАТ.ПОДШИПНИКА НИЖНИЙ-Ф56	13502273	1	3.3	ЗАКРЫВАЮЩИЙ ПРОФИЛЬ	13107768	1
1.8	ХОМУТ ТРУБНЫЙ В СБОРЕ, Ф 63 ММ	13601661	1	3.4	ГАЙКА М10-DIN 934	20100277	1
2	АНКЕР И ПОДШИПНИК В СБОРЕ FA90	13204011	1	3.5	ВОЛОКОННОЕ КОЛЬЦО	20104287	1
2.1	АНКЕР ПОДШИПНИКА ВАЛА FA75-90	13109731	1	3.6	Е-КОЛЬЦО Ф 5-DIN 6799-A2	20102018	1
2.2	СВАРНАЯ АНКЕРНАЯ ТРУБА Ф 44	13201769	1	3.7	ЗАКРЫВАЮЩАЯ ПАНЕЛЬ	13107776	1
2.3	ОГРАНИЧИТЕЛЬ Ф 44	13201744	1	3.8	УПЛОТНЕНИЕ 15Х2	30800874	1
2.4	ПОДШИПНИК 17Х35Х10- 6003 LLU	13201066	1	3.9	ЯРЛЫК ROXELL- 160 Х 40	10101129	1
2.5	РЕГУЛИРОВОЧНЫЙ ВИНТ М8 Х 10- DIN 916	20100434	3	3.10	ЯРЛЫК- ОПАСНОСТЬ ДЛЯ РУК	13106596	1
2.6	ХОМУТ ШЛАНГА Ф 80-100 ММ	03200250	1	3.11	КМП КРЕПЕЖА	13108055	1
2.7	КОЛПАЧОК ДЕРЖАТ.ПОДШИПНИКА ВЕРХН.Ф90	13203781	1	3.11.1	ГАЙКА М8 DIN 934- SP.	20200119	4
2.8	КОЛПАЧОК ДЕРЖАТ.ПОДШИПНИКА НИЖНИЙ-Ф90	13203799	1	3.11.2	РЕЗИНОВЫЙ КОЛПАЧОК М8	16103699	4
2.9	ПАЛЕЦ ЗАЖИМА	13100482	1	3.11.3	РУЧКА С НАКАТКОЙ	13107842	1
				3.11.4	ВИНТ С ГОЛОВ.ПОД ТОРЦ.КЛЮЧ М8Х25-DIN912	20101978	4

ДВОЙН. ЗАГРУЗ.ВОРОНКА В СБОРЕ FA 75-FA55 - 03000882

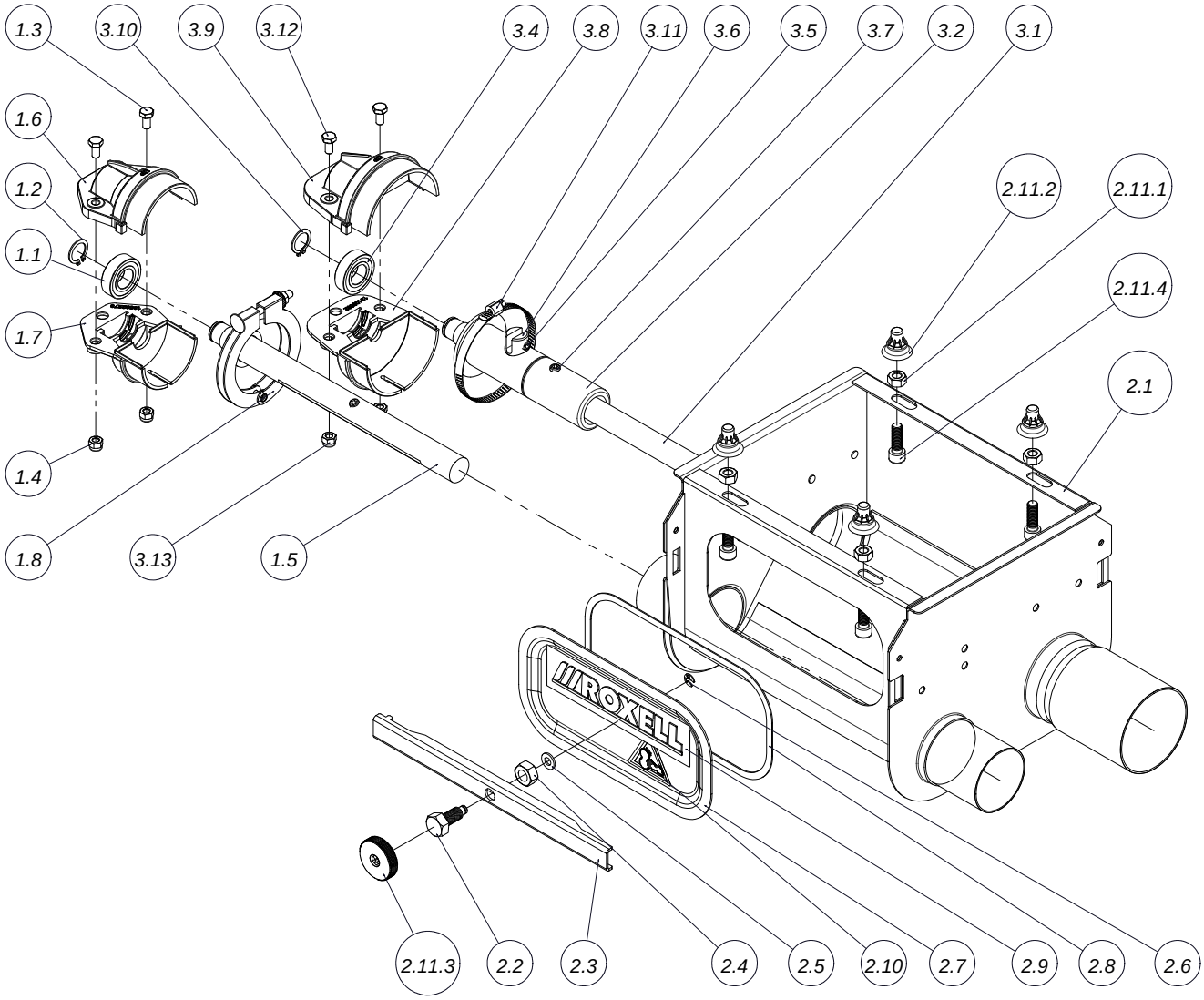

код	название	номер	кол.	код	название	номер	кол.
1	АНКЕР И ПОДШИПНИК В СБОРЕ FA 55	13502299	1	2.9	ЯРЛЫК ROXELL- 160 X 40	10101129	1
1.1	ПОДШИПНИК 17X35X10- 6003 LLU	13201066	1	2.10	ЯРЛЫК- ОПАСНОСТЬ ДЛЯ РУК	13106596	1
1.2	СТОПОРНОЕ КОЛЬЦО Ф 17X1- DIN471	20101333	1	2.11	КМП КРЕПЕЖА	13108055	1
1.3	БОЛТ M6 X 10- DIN 933-8.8	20100160	2	2.11.1	ГАЙКА M8 DIN 934- SP.	20200119	4
1.4	КОЛПАЧКОВАЯ ГАЙКА M6- DIN 985	20100400	2	2.11.2	РЕЗИНОВЫЙ КОЛПАЧОК M8	16103699	4
1.5	ВАЛ FA55 СВАРНОЙ Ф 22 ДЛИНА=274ММ	13502331	1	2.11.3	РУЧКА С НАКАТКОЙ	13107842	1
1.6	КОЛПАЧОК ДЕРЖ АТ.ПОДШИПНИКА ВЕРХН.Ф56	13502265	1	2.11.4	ВИНТ С ГОЛОВ.ПОД ТОРЦ.КЛЮЧ M8X25-DIN912	20101978	4
1.7	КОЛПАЧОК ДЕРЖ АТ.ПОДШИПНИКА НИЖ НИЙ-Ф56	13502273	1	3	АНКЕР И ПОДШИПНИК В СБОРЕ FA75	13109681	1
1.8	ХОМУТ ТРУБНЫЙ В СБОРЕ, Ф 63 ММ	13601661	1	3.1	АНКЕР ПОДШИПНИКА ВАЛА FA75-90	13109731	1
2	ДВ.ЗАГР.ВОРОНКА И ЗАКР.ПЛАСТ.FA75-FA55	13000955	1	3.2	ОГРАНИЧИТЕЛЬ Ф 36	13105838	1
2.1	ДВОЙНАЯ СВАРНАЯ ВОРОНКА FA 75-FA55	13000922	1	3.3	СВАРНАЯ АНКЕРНАЯ ТРУБА Ф 36	13105853	1
2.2	ЗАКРЫВАЮЩИЙ БОЛТ- ЛАТУННЫЙ МАЛЫЙ	13108154	1	3.4	ПОДШИПНИК 17X35X10- 6003 LLU	13201066	1
2.3	ЗАКРЫВАЮЩИЙ ПРОФИЛЬ	13107768	1	3.5	РЕГУЛИРОВОЧНЫЙ ВИНТ M8 X 10- DIN 916	20100434	2
2.4	ГАЙКА M10-DIN 934	20100277	1	3.6	ПАЛЕЦ ЗАЖ ИМА	13100482	1
2.5	ВОЛОКОННОЕ КОЛЬЦО	20104287	1	3.7	КМП ВИНТОВ M8X8-DIN 916	20101697	1
2.6	E-КОЛЬЦО Ф 5-DIN 6799-A2	20102018	1	3.8	КОЛПАЧОК ДЕРЖ АТ.ПОДШИПНИКА НИЖ НИЙ-Ф75	13109632	1
2.7	ЗАКРЫВАЮЩАЯ ПАНЕЛЬ	13107776	1	3.9	КОЛПАЧОК ДЕРЖ АТ.ПОДШИПНИКА ВЕРХН.Ф75	13109624	1
2.8	УПЛОТНЕНИЕ 15X2	30800874	1	3.10	СТОПОРНОЕ КОЛЬЦО Ф 17X1- DIN471	20101333	1
				3.11	ХОМУТ ШЛАНГА Ф70-90	03100658	1
				3.12	БОЛТ M6 X 10- DIN 933-8.8	20100160	2

ТАНДЕМ НА ЛИНИИ FA 75 - 03103876

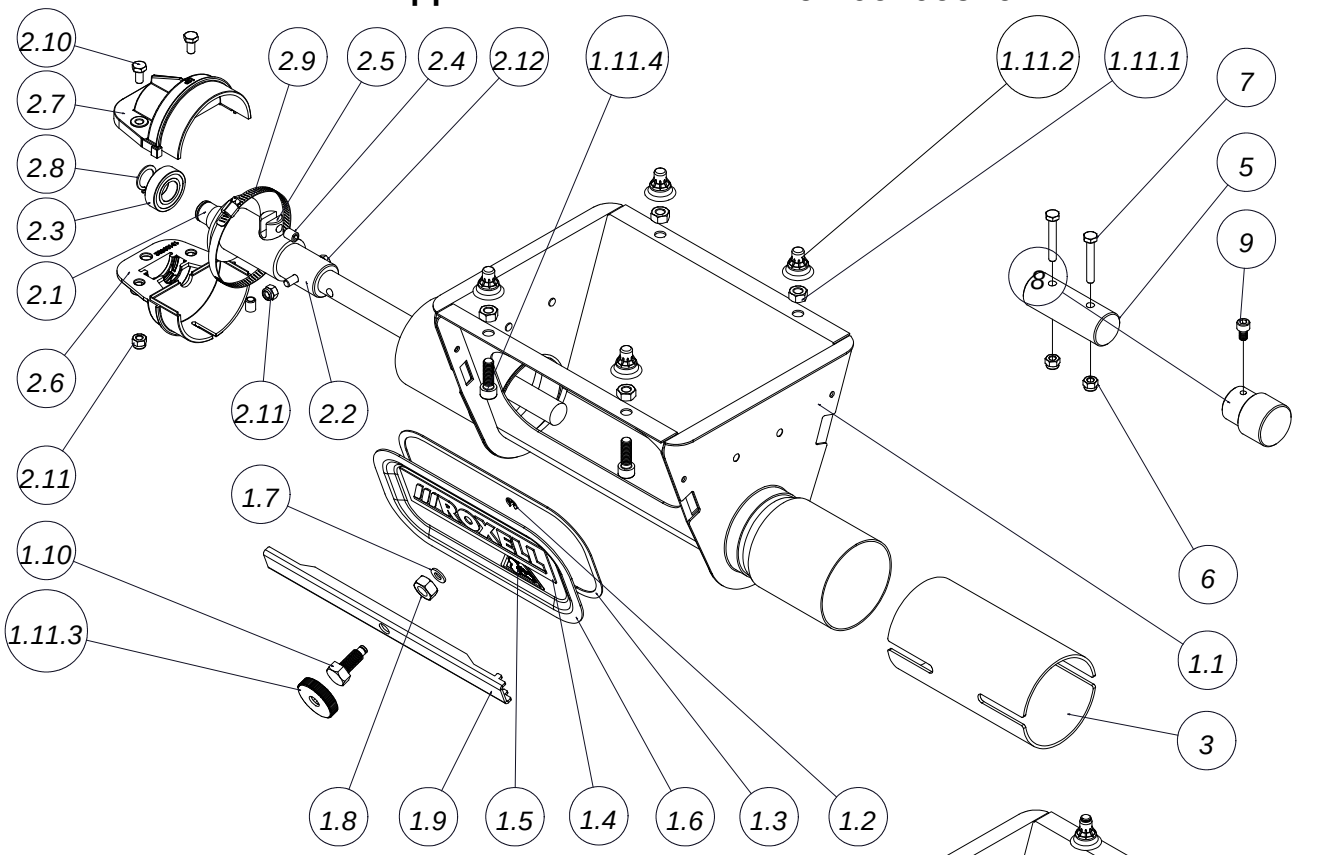

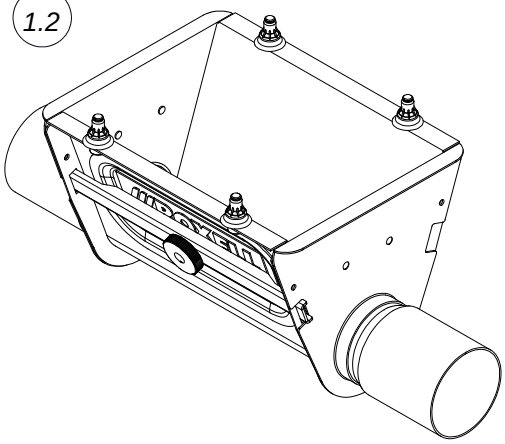

код	название	номер	кол.
1	ЗАГРУЗОЧНАЯ ВОРОНКА И ЗАКРЫВ. ПЛАСТИНА	13108022	2
1.1	СВАРНОЙ КОРПУС ВОРОНКИ FA 75	13108030	1
1.2	Е-КОЛЬЦО Ф 5-DIN 6799-A2	20102018	1
1.3	УПЛОТНЕНИЕ 15X2	30800874	1
1.4	ЯРЛЫК ROXELL- 160 X 40	10101129	1
1.5	ЯРЛЫК- ОПАСНОСТЬ ДЛЯ РУК	13106596	1
1.6	ЗАКРЫВАЮЩАЯ ПАНЕЛЬ	13107776	1
1.7	ВОЛОКОННОЕ КОЛЬЦО	20104287	1
1.8	ГАЙКА M10-DIN 934	20100277	1
1.9	ЗАКРЫВАЮЩИЙ ПРОФИЛЬ	13107768	1
1.1	ЗАКРЫВАЮЩИЙ БОЛТ- ЛАТУННЫЙ МАЛЫЙ	13108154	1
1.11	КМП КРЕПЕЖА	13108055	1
1.11.1	ГАЙКА M8 DIN 934- SP.	20200119	4
1.11.2	РЕЗИНОВЫЙ КОЛПАЧОК M8	16103699	4
1.11.3	РУЧКА С НАКАТКОЙ	13107842	1
1.11.4	ВИНТ С ГОЛОВ.ПОД ТОРЦ.КЛЮЧ M8X25-DIN912	20101978	4
2	АНКЕР И ПОДШИПНИК В СБОРЕ FA 75	13109796	1
2.1	АНКЕР ПОДШИПНИКА ВАЛА FA75-90	13109780	1
2.2	СВАРНАЯ АНКЕРНАЯ ТРУБА Ф36	13109788	1
2.3	ПОДШИПНИК 17X35X10- 6003 LLU	13201066	1
2.4	РЕГУЛИРОВОЧНЫЙ ВИНТ M8 X 10- DIN 916	20100434	2
2.5	ПАЛЕЦ ЗАЖИМА	13100482	1
2.6	КОЛПАЧОК ДЕРЖАТ.ПОДШИПНИКА НИЖНИЙ-Ф75	13109632	1
2.7	КОЛПАЧОК ДЕРЖАТ.ПОДШИПНИКА ВЕРХН.Ф75	13109624	1
2.8	СТОПОРНОЕ КОЛЬЦО Ф 17X1- DIN471	20101333	1
2.9	ХОМУТ ШЛАНГА Ф70-90	03100658	1
2.1	БОЛТ M6 X 10- DIN 933-8.8	20100160	2
2.11	КОЛПАЧКОВАЯ ГАЙКА M6- DIN 985	20100400	3
2.12	БОЛТ M6 X 40- DIN 931-8.8	20100558	1
3	ПЕРЕХОДНИК ДЛЯ ТРУБЫ Ф 75 ММ	03100583	1
5	ТРУБНАЯ МУФТА Ф32X1.2ММ	13109812	1
6	КОЛПАЧКОВАЯ ГАЙКА M6- DIN 985	20100400	2
7	БОЛТ M6 X 40- DIN 931-8.8	20100558	2
8	НАПРАВЛЯЮЩАЯ ДЕТАЛЬ Д/ОГРАН.ТРУБКИ FA75	13109160	1
9	ВИНТ С ГОЛОВ.ПОД ТОРЦ.КЛЮЧ M6X10-DIN912	20101713	1

ТАНДЕМ В ЛИНИИFA 90 - 03202645

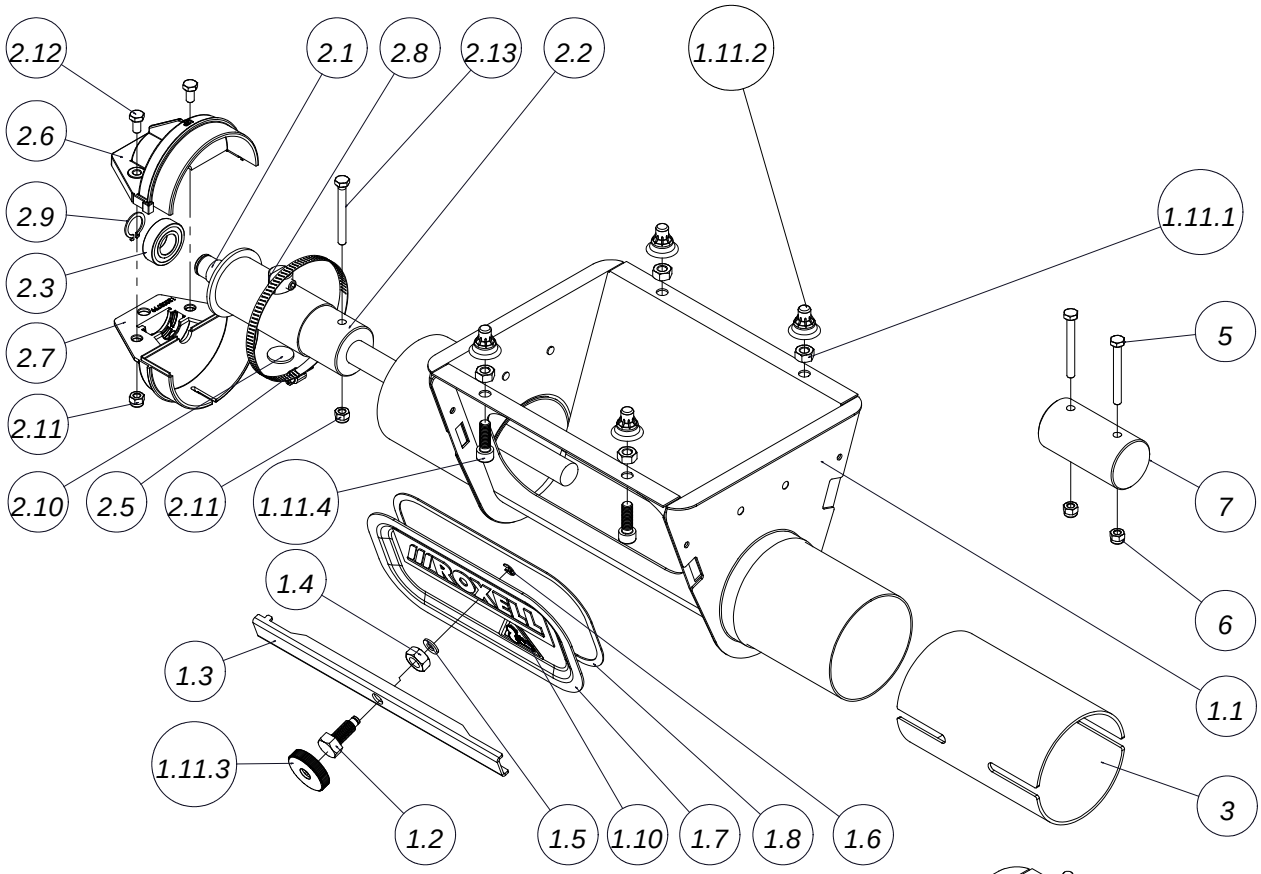

код	название	номер	кол.
1	ЗАГРУЗОЧ.ВОРОНКА И ЗАКРЫВ.ПЛАСТИНА FA90	13202957	2
1.1	СВАРНОЙ КОРПУС ВОРОНКИ FA90	13202965	1
1.2	ЗАКРЫВАЮЩИЙ БОЛТ- ЛАТУННЫЙ МАЛЫЙ	13108154	1
1.3	ЗАКРЫВАЮЩИЙ ПРОФИЛЬ	13107768	1
1.4	ГАЙКА M10-DIN 934	20100277	1
1.5	ВОЛОКОННОЕ КОЛЬЦО	20104287	1
1.6	Е-КОЛЬЦО Ф 5-DIN 6799-A2	20102018	1
1.7	ЗАКРЫВАЮЩАЯ ПАНЕЛЬ	13107776	1
1.8	УПЛОТНЕНИЕ 15X2	30800874	1
1.9	ЯРЛЫК ROXELL- 160 X 40	10101129	1
1.1	ЯРЛЫК- ОПАСНОСТЬ ДЛЯ РУК	13106596	1
1.11	КМП КРЕПЕЖА	13108055	1
1.11.1	ГАЙКА M8 DIN 934- SP.	20200119	4
1.11.2	РЕЗИНОВЫЙ КОЛПАЧОК M8	16103699	4
1.11.3	РУЧКА С НАКАТКОЙ	13107842	1
1.11.4	ВИНТ С ГОЛОВ.ПОД ТОРЦ.КЛЮЧ M8X25-DIN912	20101978	4
4	АНКЕР И ПОДШИПНИК В СБОРЕ FA 75	13204092	1
2.1	АНКЕР ПОДШИПНИКА ВАЛА FA75-90	13109780	1
2.2	СВАРНАЯ АНКЕРНАЯ ТРУБА Ф44	13204100	1
2.3	ПОДШИПНИК 17X35X10- 6003 LLU	13201066	1
2.4	РЕГУЛИРОВОЧНЫЙ ВИНТ M8 X 10- DIN 916	20100434	2
2.5	ХОМУТ ШЛАНГА Ф 80-100 ММ	03200250	1
2.6	КОЛПАЧОК ДЕРЖ.АТ.ПОДШИПНИКА ВЕРХН.Ф90	13203781	1
2.7	КОЛПАЧОК ДЕРЖ.АТ.ПОДШИПНИКА НИЖНИЙ-Ф90	13203799	1
2.8	ПАЛЕЦ ЗАЖИМА	13100482	1
2.9	СТОПОРНОЕ КОЛЬЦО Ф 17X1- DIN471	20101333	1
2.1	РАСПОРКА	13200134	2
2.11	КОЛПАЧКОВАЯ ГАЙКА M6- DIN 985	20100400	3
2.12	БОЛТ M6 X 10- DIN 933-8.8	20100160	2
2.13	БОЛТ M6X55 DIN 931-ГАЛЬВ.	20101309	1
3	ПЕРЕХОДНИК ТРУБНЫЙ, Ф90ММ	03200383	1
5	БОЛТ M6X55 DIN 931-ГАЛЬВ.	20101309	2
6	КОЛПАЧКОВАЯ ГАЙКА M6- DIN 985	20100400	2
7	ТРУБНАЯ МУФТА Ф44.5X1ММ	13204116	1

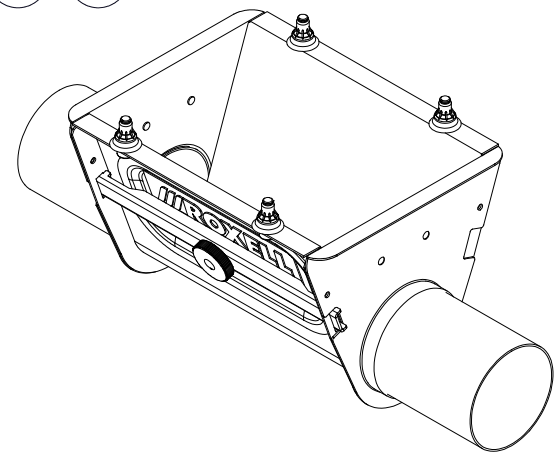

ТАНДЕМ В ЛИНИИ FA125 - 03700580

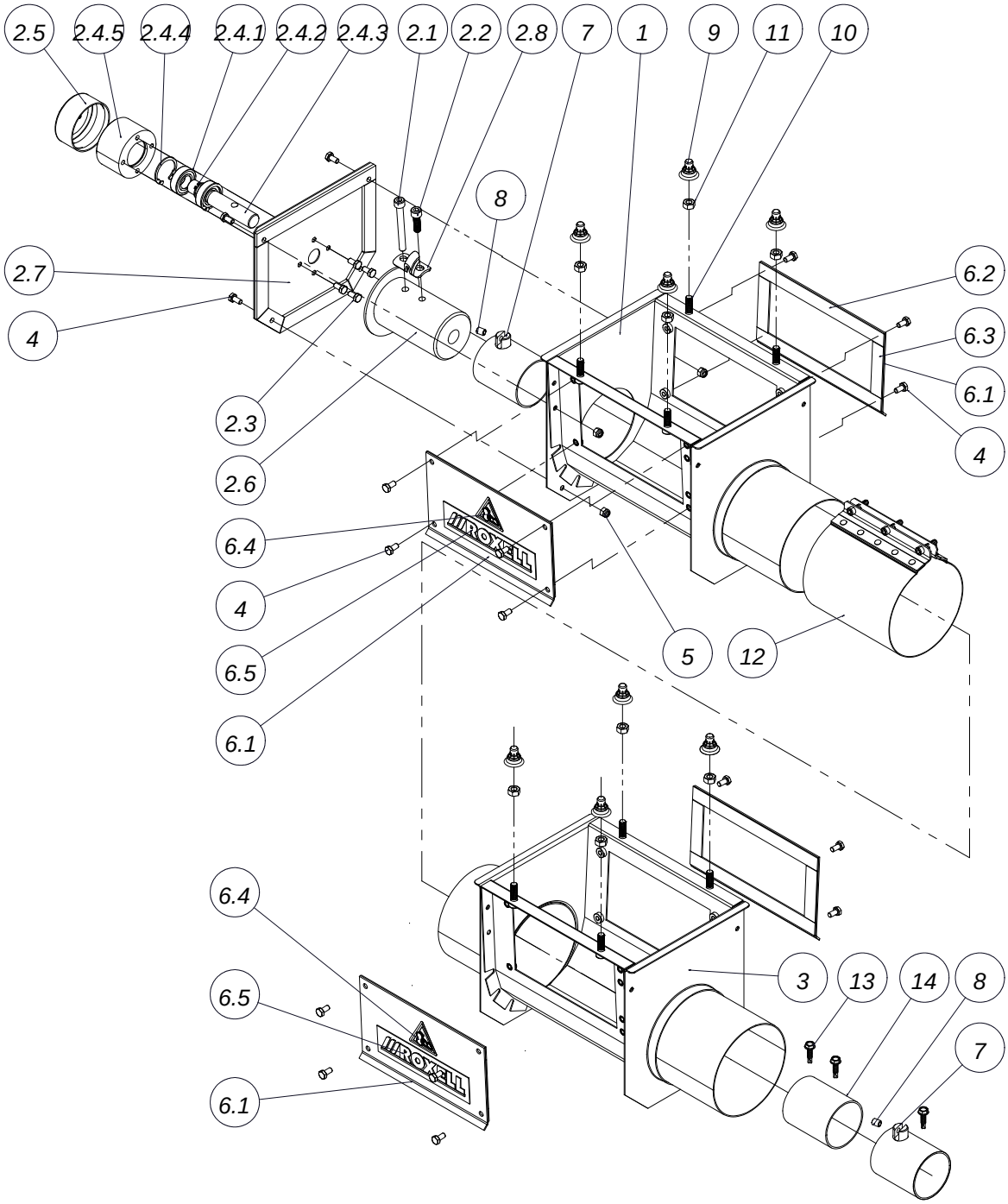

код	название	номер	кол.	код	название	номер	кол.
1	СВАРНАЯ ДЕТАЛЬ КОРПУСА ВОРОНКИ	13701081	1	2.8	АНКЕРНЫЙ ЗАЖИМ	13104575	1
2	АНКЕР И ПОДШИПНИК В СБОРЕ FA125	13701016	1	3	СВАРНАЯ ДЕТАЛЬ КОРПУСА ВОРОНКИ	13701339	1
2.1	ВИНТ С ГОЛОВ.ПОД ТОРЦ.КЛЮЧ M8X70-DIN912	20101986	1	4	БОЛТ M6 X 10- DIN 933-8.8	20100160	20
2.2	ВИНТ С ГОЛОВ.ПОД ТОРЦ.КЛЮЧ M8X25-DIN912	20101978	1	5	КОЛПАЧКОВАЯ ГАЙКА M6- DIN 985	20100400	4
2.3	БОЛТ M6 X 10- DIN 933-8.8	20100160	4	6	ЗАКРЫВАЮЩАЯ ПЛАСТИНА В СБОРЕ	13102629	4
2.4	ЗАДАЮЩ.МЕХ-М ПЕРЕД.ПЛАСТИНЫ В СБ. FA125	13701115	1	6.4	ЯРЛЫК- ОПАСНОСТЬ ДЛЯ РУК	13106596	1
2.4.1	ПОДШИПНИК 17X35X10- 6003 LLU	13201066	2	6.5	ЯРЛЫК ROXELL- 160 X 40	10101129	1
2.4.2	СТОПОРНОЕ КОЛЬЦО Ф 17X1- DIN471	20101333	2	7	ОГРАНИЧИТЕЛЬ МОЩНОСТИ	13701263	2
2.4.3	ПРИВОДНОЙ ВАЛ	13701107	1	8	РЕГУЛИРОВОЧНЫЙ ВИНТ M8 X 10- DIN 916	20100434	2
2.4.4	СТОПОРНОЕ КОЛЬЦО Ф 35X1.5-DIN 472	20101325	2	9	РЕЗИНОВЫЙ КОЛПАЧОК M8	16103699	8
2.4.5	ДЕРЖАТЕЛЬ ПОДШИПНИКА	10300416	1	10	ВИНТ С ГОЛОВ.ПОД ТОРЦ.КЛЮЧ M8X25-DIN912	20101978	8
2.5	КЕПКА Ф 63.5	13701131	1	11	ГАЙКА M8 DIN 934- SP.	20200119	8
2.6	АНКЕР СВАРНОЙ FA 125	13700984	1	12	КОМПЛЕКТ ПЕРЕХОДНИКОВ ДЛЯ ТРУБ	03700382	1
2.7	ФЛАНЕЦ С ПРОКЛАДКОЙ	13701289	1	13	ВИНТ-САМОРЕЗ 6,3 X 25	00103077	4
				14	СОЕД. ТРУБКА Д/ОГРАНИЧ.РУБКИ FA125	13701644	1

ОБРАТНЫЙ ТАНДЕМ FA 75 - 03102969

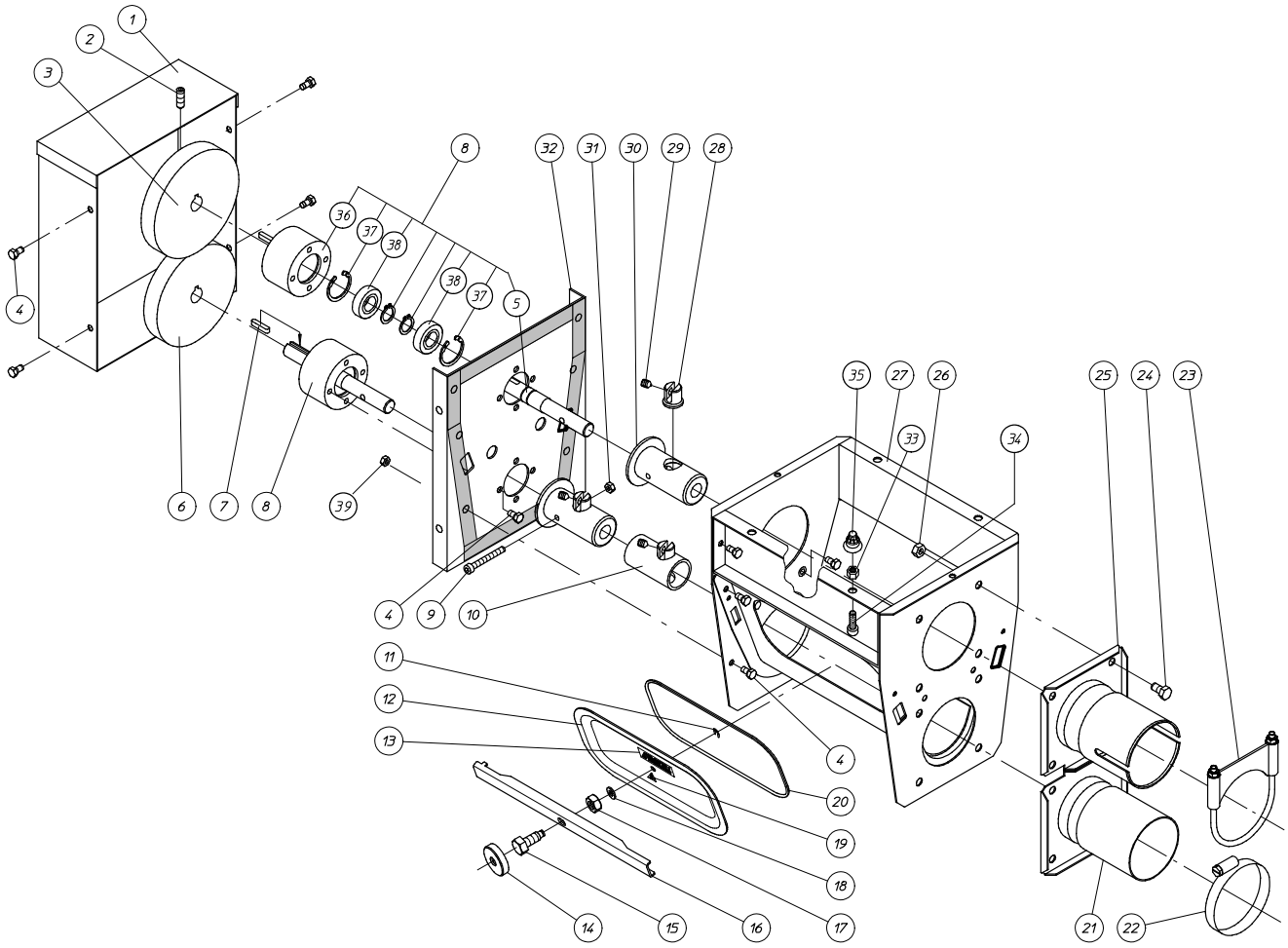

код	название	номер	кол.	код	название	номер	кол.
1	ПРЕДОХРАНИТЕЛЬНАЯ КОРОБКА	13108089	1	21	АНКЕР ТРУБЫ СВАРНОЙ В СБОРЕ	13108337	1
2	КМП ВИНТОВ M8X25-DIN 916	20101580	2	22	ХОМУТ ШЛАНГА Ф70-90	03100658	1
3	ЗУБЧАТОЕ КОЛЕСО (ПОЛИАМИД)	10300432	1	23	ТРУБНЫЙ ХОМУТ	03900065	1
4	БОЛТ M6 X 10- DIN 933-8.8	20100160	20	24	БОЛТ M8X16-DIN 933-8.8	20100228	8
5	ПРИВОДНОЙ ВАЛ	13201033	2	25	АНКЕР ТРУБЫ СВАРНОЙ В СБОРЕ	13108352	1
6	ЗУБЧАТОЕ КОЛЕСО ИЗ СТАЛИ	10300440	1	26	ГАЙКА M8- DIN 934	20200028	8
7	КВАДРАТНАЯ ШПОНКА- 5 X 25	13102942	2	27	КОРПУС ТАНДЕМНОЙ ВОРОНКИ СВАРН. FA75	13108287	1
8	ЛИЦЕВАЯ ПАНЕЛЬ	10300424	2	28	ПАЛЕЦ ЗАЖИМА	13100482	2
9	ВИНТ M6X45- A2	20108445	2	29	РЕГУЛИРОВОЧНЫЙ ВИНТ M8 X 10- DIN 916	20100434	3
10	ОГРАНИЧИТЕЛЬ МОЩНОСТИ	13107636	1	30	ПРИВОД СВАРНОЙ FA	13104237	2
11	E-КОЛЬЦО Ф 5-DIN 6799-A2	20102018	1	31	КОНТРГАЙКА M6-DIN 985-A2	20101960	2
12	ЗАКРЫВАЮЩАЯ ПАНЕЛЬ	13107776	1	32	КМП ФЛАНЦЕВ С ПРОКЛАДКОЙ	13108311	1
13	ЯРЛЫК ROXELL- 160 X 40	10101129	1	*33	ГАЙКА M8 DIN 934- SP.	20200119	4
*14	РУЧКА С НАКАТКОЙ	13107842	1	*34	ВИНТ С ГОЛОВ.ПОД ТОРЦ.КЛЮЧ M8X25-DIN912	20101978	4
15	ЗАКРЫВАЮЩИЙ БОЛТ- ЛАТУННЫЙ МАЛЫЙ	13108154	1	*35	РЕЗИНОВЫЙ КОЛПАЧОК M8	16103699	4
16	ЗАКРЫВАЮЩИЙ ПРОФИЛЬ	13107768	1	36	ДЕРЖАТЕЛЬ ПОДШИПНИКА	10300416	2
17	ГАЙКА M10-DIN 934	20100277	1	37	СТОПОРНОЕ КОЛЬЦО Ф 35X1.5-DIN 472	20101325	4
18	ВОЛОКОННОЕ КОЛЬЦО	20104287	1	38	ПОДШИПНИК 17X35X10- 6003 LLU	13201066	4
19	ЯРЛЫК- ОПАСНОСТЬ ДЛЯ РУК	13106596	1	39	ГАЙКА M6- DIN 934	20100210	6
20	УПЛОТНЕНИЕ 15X2	30800874	1	*	КМП КРЕПЕЖА	13108055	1

ОБРАТНЫЙ ТАНДЕМ FA 90 - 03202009

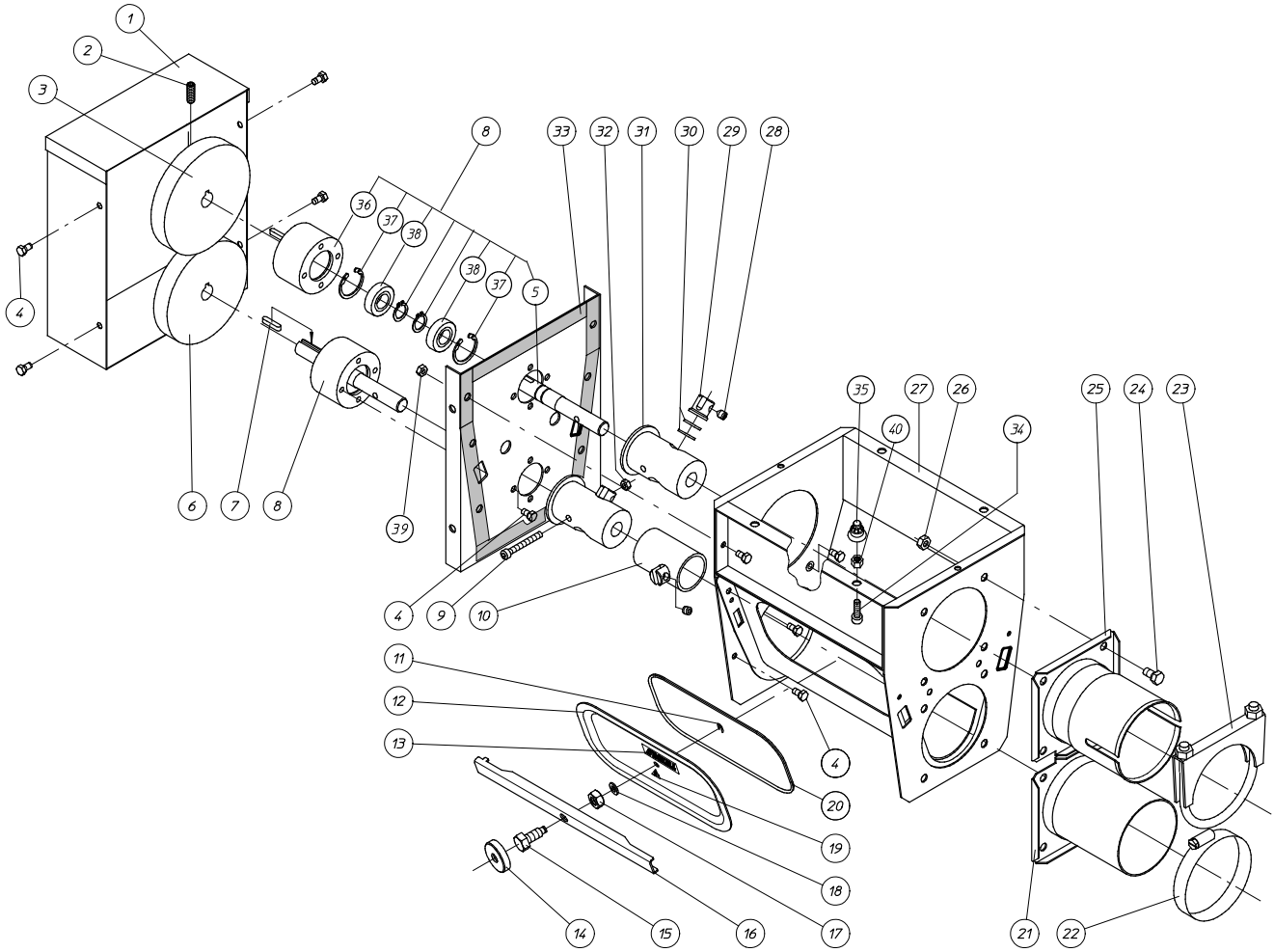

код	название	номер	кол.	код	название	номер	кол.
1	ПРЕДОХРАНИТЕЛЬНАЯ КОРОБКА	13108089	1	21	ДЕТАЛЬ ВЫПУСКА	13203112	1
2	КМП ВИНТОВ M8X25-DIN 916	20101580	2	22	ХОМУТ ШЛАНГА Ф 80-100 ММ	03200250	1
3	ЗУБЧАТОЕ КОЛЕСО (ПОЛИАМИД)	10300432	1	23	ХОМУТ ТРУБНЫЙ В СБОРЕ И95	03200029	1
4	БОЛТ M6 X 10- DIN 933-8.8	20100160	20	24	БОЛТ M8X16-DIN 933-8.8	20100228	8
5	ПРИВОДНОЙ ВАЛ	13201033	2	25	АНКЕР ТРУБЫ СВАРНОЙ В СБОРЕ	13203104	1
6	ЗУБЧАТОЕ КОЛЕСО ИЗ СТАЛИ	10300440	1	26	ГАЙКА M8- DIN 934	20200028	8
7	КВАДРАТНАЯ ШПОНКА- 5 X 25	13102942	2	27	КОРПУС ТАНДЕМНОЙ ВОРОНКИ СВАРН. FA90	13203096	1
8	ЛИЦЕВАЯ ПАНЕЛЬ	10300424	2	28	РЕГУЛИРОВОЧНЫЙ ВИНТ M8 X 10- DIN 916	20100434	3
9	ВИНТ С ГОЛОВ.ПОД ТОРЦ.КЛЮЧ M6X55-A2	20108437	2	29	ПАЛЕЦ ЗАЖИМА	13100482	2
10	ОГРАНИЧИТЕЛЬ МОЩНОСТИ	13202809	1	30	РАСПОРКА	13200134	4
11	Е-КОЛЬЦО Ф 5-DIN 6799-A2	20102018	1	31	ПРИВОДНАЯ ДЕТАЛЬ	10300473	2
12	ЗАКРЫВАЮЩАЯ ПАНЕЛЬ	13107776	1	32	КОНТРГАЙКА M6-DIN 985-A2	20101960	2
13	ЯРЛЫК ROXELL- 160 X 40	10101129	1	33	ФЛАНЕЦ В СБОРЕ С ПРОКЛАДКОЙ	13108170	1
*14	РУЧКА С НАКАТКОЙ	13107842	1	*34	ВИНТ С ГОЛОВ.ПОД ТОРЦ.КЛЮЧ M8X25-DIN912	20101978	4
15	ЗАКРЫВАЮЩИЙ БОЛТ- ЛАТУННЫЙ МАЛЫЙ	13108154	1	*35	РЕЗИНОВЫЙ КОЛПАЧОК M8	16103699	4
16	ЗАКРЫВАЮЩИЙ ПРОФИЛЬ	13107768	1	36	ДЕРЖАТЕЛЬ ПОДШИПНИКА	10300416	2
17	ГАЙКА M10-DIN 934	20100277	1	37	СТОПОРНОЕ КОЛЬЦО Ф 35X1.5-DIN 472	20101325	4
18	ВОЛОКОННОЕ КОЛЬЦО	20104287	1	38	ПОДШИПНИК 17X35X10- 6003 LLU	13201066	4
19	ЯРЛЫК- ОПАСНОСТЬ ДЛЯ РУК	13106596	1	39	ГАЙКА M6- DIN 934	20100210	6
20	УПЛОТНЕНИЕ 15X2	30800874	1	*40	ГАЙКА M8 DIN 934- SP.	20200119	4

ВОЗВРАТНЫЙ БЛОК ДЛЯ CDS MODEL FA 75 - 03102977

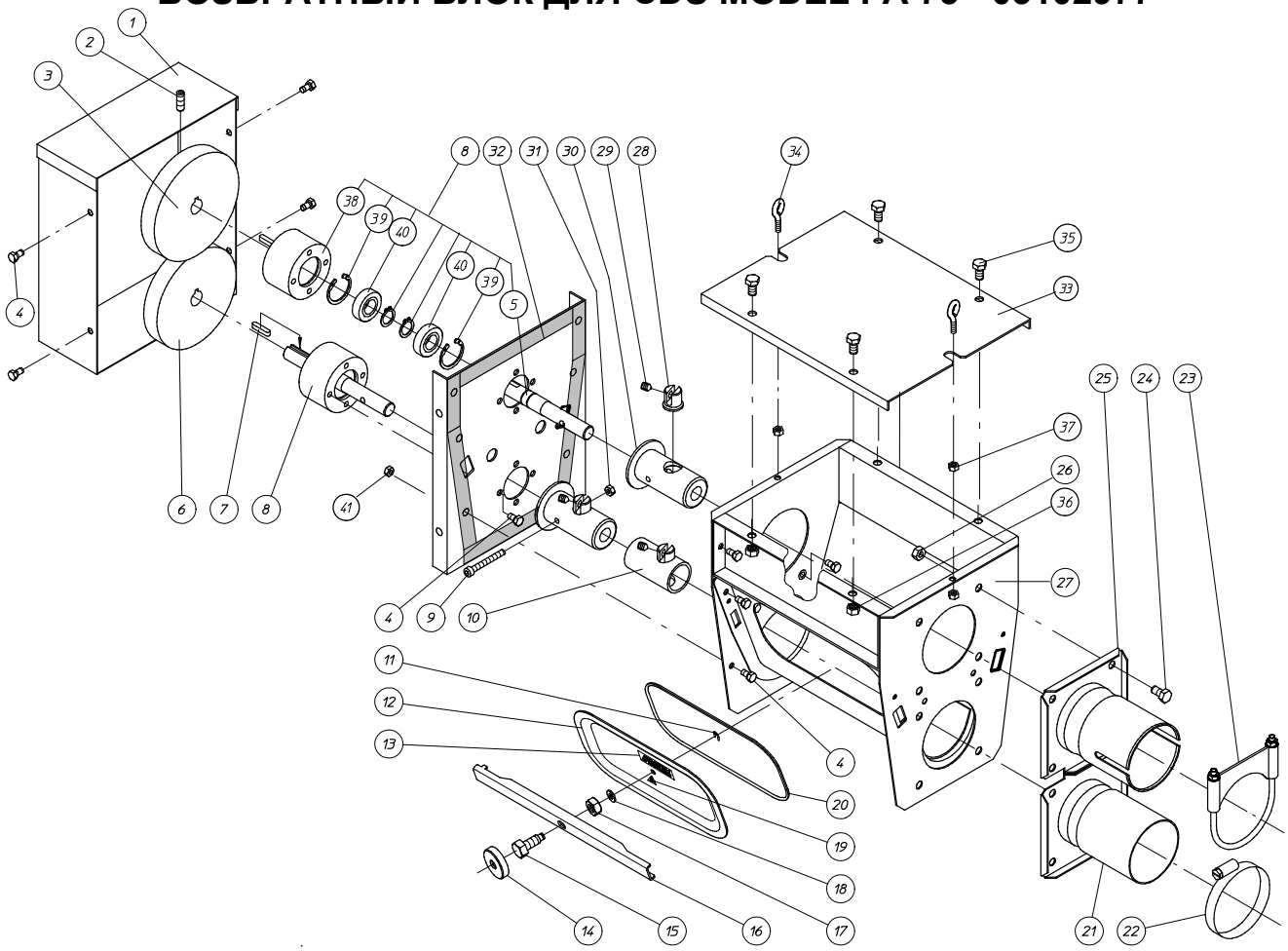

код	название	номер	кол.	код	название	номер	кол.
1	ПРЕДОХРАНИТЕЛЬНАЯ КОРОБКА	13108089	1	22	ХОМУТ ШЛАНГА Ф70-90	03100658	1
2	КМП ВИНТОВ M8X25-DIN 916	20101580	2	23	ТРУБНЫЙ ХОМУТ	03900065	1
3	ЗУБЧАТОЕ КОЛЕСО (ПОЛИАМИД)	10300432	1	24	БОЛТ M8X16-DIN 933-8.8	20100228	8
4	БОЛТ M6 X 10- DIN 933-8.8	20100160	20	25	АНКЕР ТРУБЫ СВАРНОЙ В СБОРЕ	13108352	1
5	ПРИВОДНОЙ ВАЛ	13201033	2	26	ГАЙКА M8- DIN 934	20200028	8
6	ЗУБЧАТОЕ КОЛЕСО ИЗ СТАЛИ	10300440	1	27	КОРПУС ТАНДЕМНОЙ ВОРОНКИ СВАРН. FA75	13108287	1
7	КВАДРАТНАЯ ШПОНКА- 5 X 25	13102942	2	28	ПАЛЕЦ ЗАЖИМА	13100482	2
8	ЛИЦЕВАЯ ПАНЕЛЬ	10300424	2	29	РЕГУЛИРОВОЧНЫЙ ВИНТ M8 X 10- DIN 916	20100434	3
9	ВИНТ M6X45- A2	20108445	2	30	ПРИВОД СВАРНОЙ FA	13104237	2
10	ОГРАНИЧИТЕЛЬ МОЩНОСТИ	13107636	1	31	КОНТРГАЙКА M6-DIN 985-A2	20101960	2
11	Е-КОЛЬЦО Ф 5-DIN 6799-A2	20102018	1	32	КМП ФЛАНЦЕВ С ПРОКЛАДКОЙ	13108311	1
12	ЗАКРЫВАЮЩАЯ ПАНЕЛЬ	13107776	1	33	КОНЦЕВАЯ ПЛАСТИНА ОБРАТНОЙ КОРОБКИ	13108410	1
13	ЯРЛЫК ROXELL- 160 X 40	10101129	1	*34	РЫМ-БОЛТ M6X20	20100772	2
*14	РУЧКА С НАКАТКОЙ	13107842	1	*35	БОЛТ M8X16-DIN 933-8.8	20100228	4
15	ЗАКРЫВАЮЩИЙ БОЛТ- ЛАТУННЫЙ МАЛЫЙ	13108154	1	*36	ГАЙКА M8 DIN 934- SP.	20200119	4
16	ЗАКРЫВАЮЩИЙ ПРОФИЛЬ	13107768	1	*37	ГАЙКА M6- DIN 934	20100210	4
17	ГАЙКА M10-DIN 934	20100277	1	38	ДЕРЖАТЕЛЬ ПОДШИПНИКА	10300416	2
18	ВОЛОКОННОЕ КОЛЬЦО	20104287	1	39	СТОПОРНОЕ КОЛЬЦО Ф 35X1.5-DIN 472	20101325	4
19	ЯРЛЫК- ОПАСНОСТЬ ДЛЯ РУК	13106596	1	40	ПОДШИПНИК 17X35X10- 6003 LLU	13201066	4
20	УПЛОТНЕНИЕ 15X2	30800874	1	41	ГАЙКА M6- DIN 934	20100210	6
21	АНКЕР ТРУБЫ СВАРНОЙ В СБОРЕ	13108337	1	*	КМП КРЕПЕЖА	13108436	1

ВОЗВРАТНЫЙ БЛОК ДЛЯ CDS FA 90 - 03202025

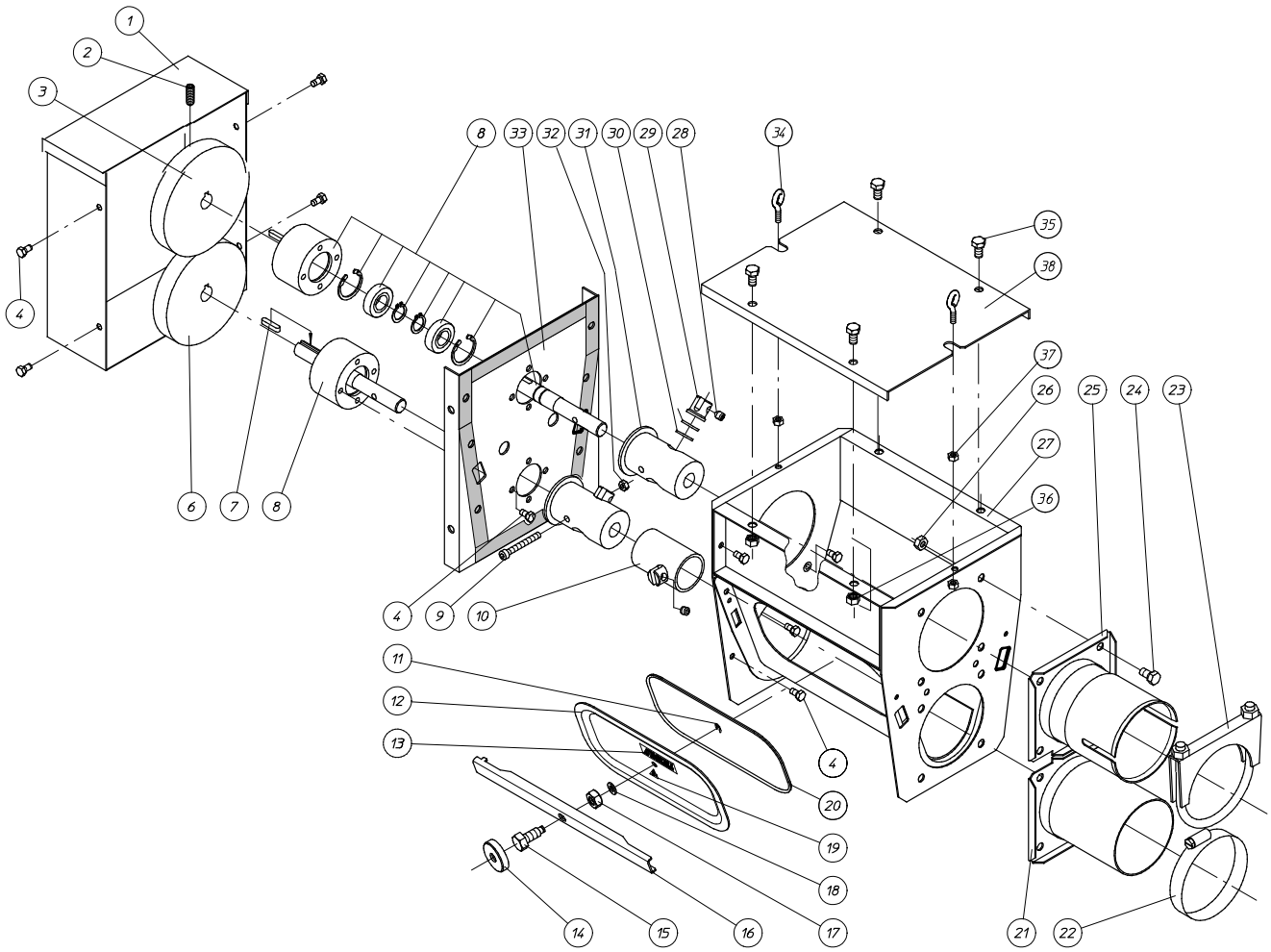

код	название	номер	кол.	код	название	номер	кол.
1	ПРЕДОХРАНИТЕЛЬНАЯ КОРОБКА	13108089	1	23	ХОМУТ ТРУБНЫЙ В СБОРЕ И95	03200029	1
2	КМП ВИНТОВ M8X25-DIN 916	20101580	2	24	БОЛТ M8X16-DIN 933-8.8	20100228	8
3	ЗУБЧАТОЕ КОЛЕСО (ПОЛИАМИД)	10300432	1	25	АНКЕР ТРУБЫ СВАРНОЙ В СБОРЕ	13203104	1
4	БОЛТ M6 X 10- DIN 933-8.8	20100160	20	26	ГАЙКА M8- DIN 934	20200028	8
5	ПРИВОДНОЙ ВАЛ	13201033	2	27	КОРПУС ТАНДЕМНОЙ ВОРОНКИ СВАРН. FA90	13203096	1
6	ЗУБЧАТОЕ КОЛЕСО ИЗ СТАЛИ	10300440	1	28	РЕГУЛИРОВОЧНЫЙ ВИНТ M8 X 10- DIN 916	20100434	3
7	КВАДРАТНАЯ ШПОНКА- 5 X 25	13102942	2	29	ПАЛЕЦ ЗАЖИМА	13100482	2
8	ЛИЦЕВАЯ ПАНЕЛЬ	10300424	2	30	РАСПОРКА	13200134	4
9	ВИНТ С ГОЛОВ.ПОД ТОРЦ.КЛЮЧ M6X55-A2	20108437	2	31	ПРИВОДНАЯ ДЕТАЛЬ	10300473	2
10	ОГРАНИЧИТЕЛЬ МОЩНОСТИ	13202809	1	32	КОНТРГАЙКА M6-DIN 985-A2	20101960	2
11	E-КОЛЬЦО Ф 5-DIN 6799-A2	20102018	1	33	ФЛАНЕЦ В СБОРЕ С ПРОКЛАДКОЙ	13108170	1
12	ЗАКРЫВАЮЩАЯ ПАНЕЛЬ	13107776	1	*34	РЫМ-БОЛТ M6X20	20100772	2
13	ЯРЛЫК ROXELL- 160 X 40	10101129	1	*35	БОЛТ M8X16-DIN 933-8.8	20100228	4
*14	РУЧКА С НАКАТКОЙ	13107842	1	*36	ГАЙКА M8 DIN 934- SP.	20200119	4
15	ЗАКРЫВАЮЩИЙ БОЛТ- ЛАТУННЫЙ МАЛЫЙ	13108154	1	*37	ГАЙКА M6- DIN 934	20100210	4
16	ЗАКРЫВАЮЩИЙ ПРОФИЛЬ	13107768	1	38	КОНЦЕВАЯ ПЛАСТИНА ОБРАТНОЙ КОРОБКИ	13108410	1
17	ГАЙКА M10-DIN 934	20100277	1	39	ДЕРЖАТЕЛЬ ПОДШИПНИКА	10300416	2
18	ВОЛОКОННОЕ КОЛЬЦО	20104287	1	40	СТОПОРНОЕ КОЛЬЦО Ф 35X1.5-DIN 472	20101325	4
19	ЯРЛЫК- ОПАСНОСТЬ ДЛЯ РУК	13106596	1	41	ПОДШИПНИК 17X35X10- 6003 LLU	13201066	4
20	УПЛОТНЕНИЕ 15X2	30800874	1	42	ГАЙКА M6- DIN 934	20100210	6
21	ДЕТАЛЬ ВЫПУСКА	13203112	1	*	КМП КРЕПЕЖА	13108436	1
22	ХОМУТ ШЛАНГА Ф 80-100 ММ	03200250	1				

ОБРАТНЫЙ ТАНДЕМ FA 125 FA 125 - 03700572

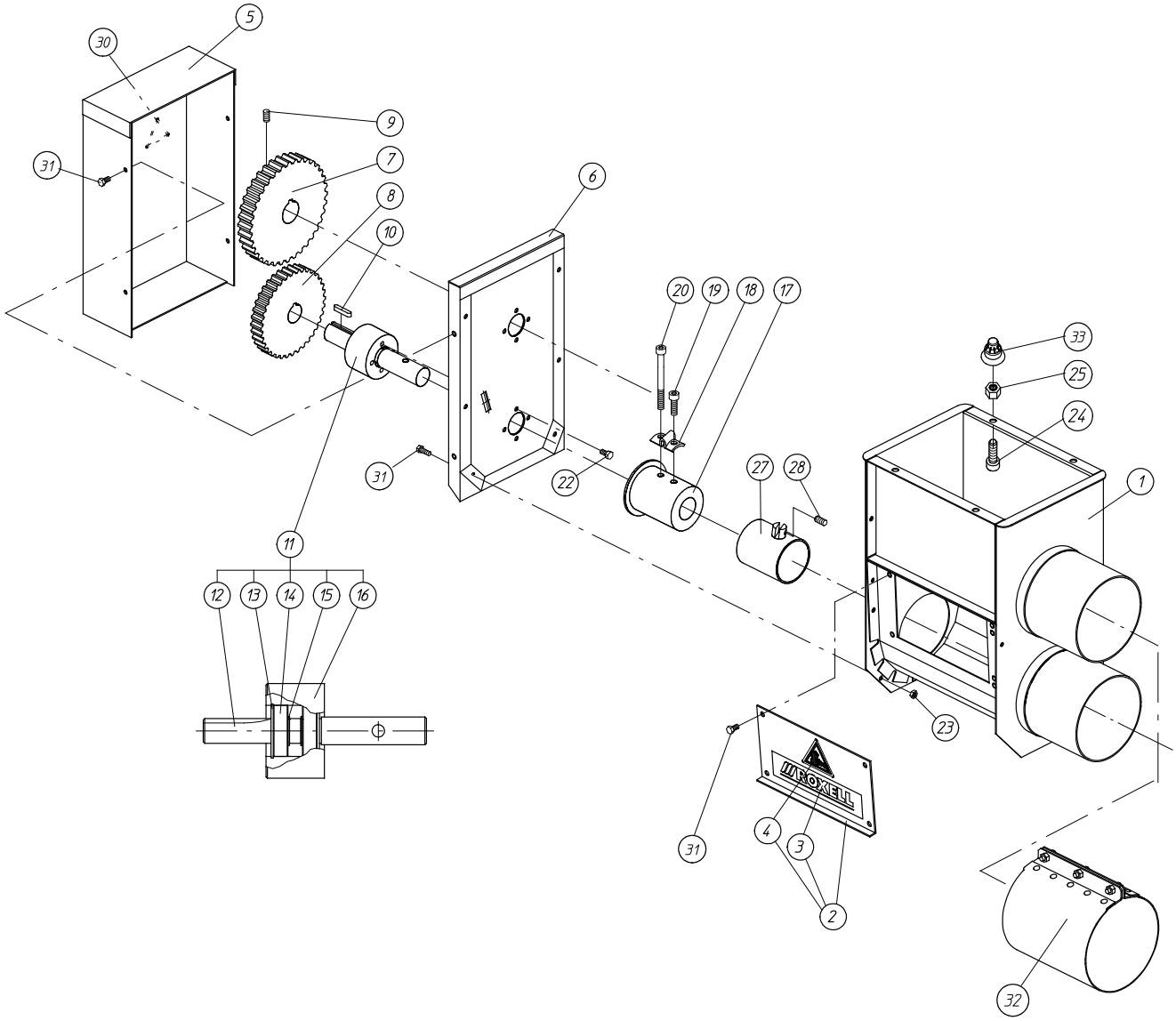

код	название	номер	кол.	код	название	номер	кол.
1	КОРПУС ТАНДЕМНОЙ ВОРОНКИ СВАРНОЙ	13701032	1	17	АНКЕР СВАРНОЙ FA 125	13700984	2
2	ЗАКРЫВАЮЩАЯ ПЛАСТИНА В СБОРЕ	13102629	2	18	АНКЕРНЫЙ ЗАЖИМ	13104575	2
3	ЯРЛЫК ROXELL- 160 X 40	10101129	2	19	ВИНТ С ГОЛОВ.ПОД ТОРЦ.КЛЮЧ M8X25-DIN912	20101978	2
4	ЯРЛЫК- ОПАСНОСТЬ ДЛЯ РУК	13106596	2	20	ВИНТ С ГОЛОВ.ПОД ТОРЦ.КЛЮЧ M8X70-DIN912	20101986	2
5	ПРЕДОХРАНИТЕЛЬНАЯ КОРОБКА	13106471	1	22	БОЛТ M6 X 10- DIN 933-8.8	20100160	8
6	КОМПЛЕКТ ФЛАНЦЕВ С ПРОКЛАДКОЙ	13701271	1	*23	КОЛПАЧКОВАЯ ГАЙКА M6- DIN 985	20100400	6
7	ЗУБЧАТОЕ КОЛЕСО ИЗ ПОЛИАМИДА-Z=78	13202122	1	*24	ВИНТ С ГОЛОВ.ПОД ТОРЦ.КЛЮЧ M8X25-DIN912	20101978	4
8	ЗУБЧАТОЕ КОЛЕСО- СТАЛЬНОЕ	13202130	1	*25	ГАЙКА M8 DIN 934- SP.	20200119	4
9	КМП ВИНТОВ M8X25-DIN 916	20101580	2	27	ОГРАНИЧИТЕЛЬ МОЩНОСТИ	13701263	1
10	КВАДРАТНАЯ ШПОНКА- 5 X 25	13102942	2	28	РЕГУЛИРОВОЧНЫЙ ВИНТ M8 X 10- DIN 916	20100434	1
11	ЗАДАЮЩ.МЕХ-М ПЕРЕД.ПЛАСТИНЫ В СБ. FA125	13700976	2	30	ЯРЛЫК- ОПАСНОСТЬ ДЛЯ РУК	13106596	1
12	ПРИВОДНОЙ ВАЛ	13701099	2	*31	БОЛТ M6 X 10- DIN 933-8.8	20100160	18
13	СТОПОРНОЕ КОЛЬЦО Ф 35X1.5-DIN 472	20101325	4	32	КОМПЛЕКТ ПЕРЕХОДНИКОВ ДЛЯ ТРУБ	03700382	1
14	ПОДШИПНИК 17X35X10- 6003 LLU	13201066	4	*33	РЕЗИНОВЫЙ КОЛПАЧОК M8	16103699	4
15	СТОПОРНОЕ КОЛЬЦО Ф 17X1- DIN471	20101333	4	*	КМП КРЕПЕЖА	13701164	1
16	ДЕРЖАТЕЛЬ ПОДШИПНИКА	10300416	2				

ВСТРЯХИВАТЕЛЬ ОБРАТНЫЙ- 03102951

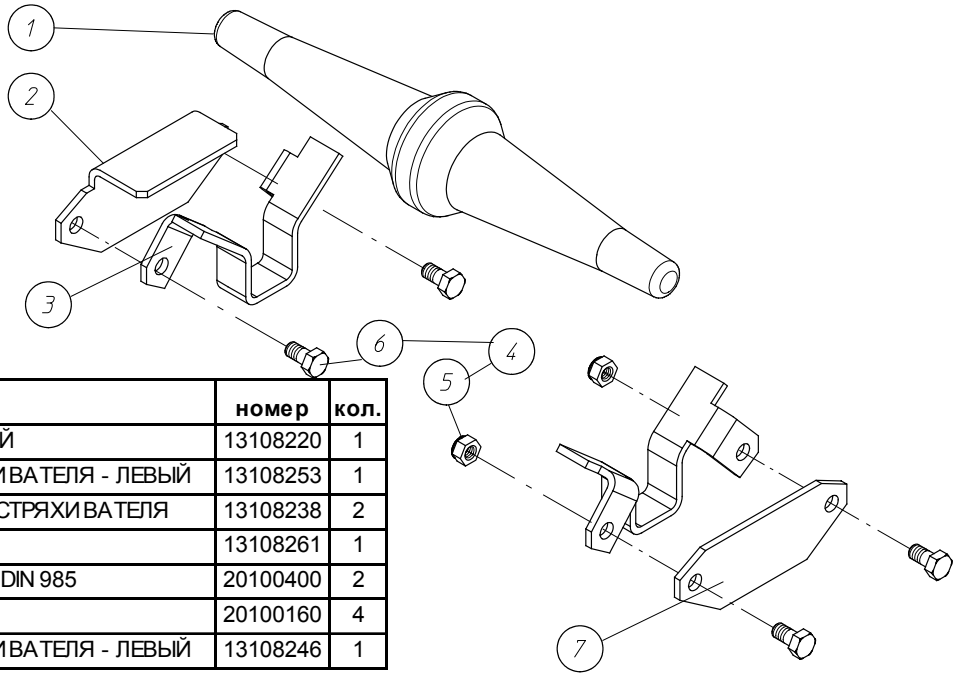

код	название	номер	кол.
1	ВСТРЯХИВАТЕЛЬ ОБРАТНЫЙ	13108220	1
2	ФИКСАТОР ОБРАТ.ВСТРЯХИВАТЕЛЯ - ЛЕВЫЙ	13108253	1
3	КРОНТШЕЙН ОБРАТНОГО ВСТРЯХИВАТЕЛЯ	13108238	2
4	КМП КРЕПЕЖА	13108261	1
5	КОЛПАЧКОВАЯ ГАЙКА M6- DIN 985	20100400	2
6	БОЛТ M6 X 10- DIN 933-8.8	20100160	4
7	ФИКСАТОР ОБРАТ.ВСТРЯХИВАТЕЛЯ - ЛЕВЫЙ	13108246	1

НАРРАВЛ-Я ДЛЯ GРАНУЛ ДЛЯ ОБРАТН.ТАНДЕМА- 03202470

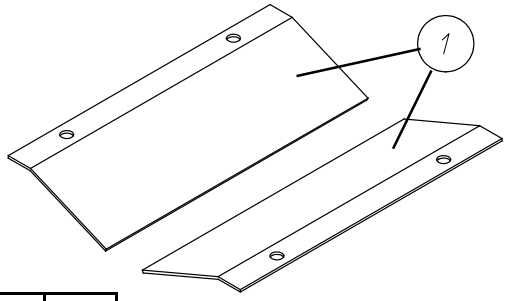

код	название	номер	кол.
1	НАПРАВЛЯЮЩАЯ ДЛЯ ГРАНУЛ FA90- ПРАВАЯ	13200670	2

ВСТРЯХИВАТЕЛЬ В СБОРЕ FA 125- 03700556

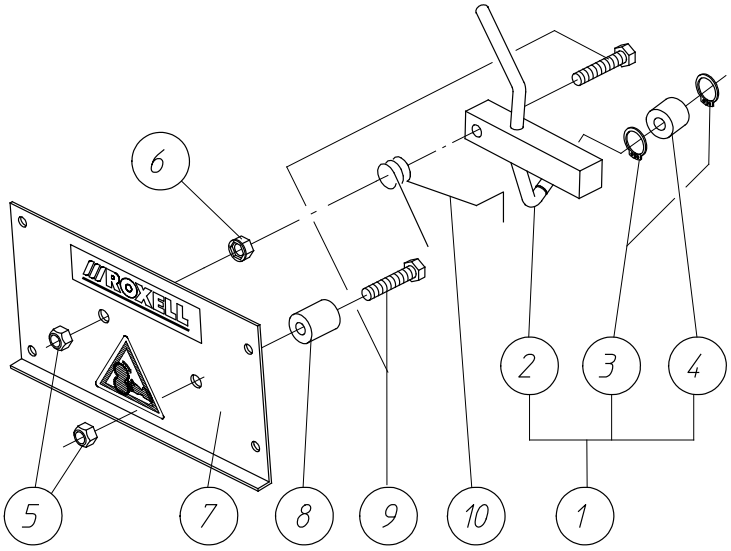

код	название	номер	кол.	код	название	номер	кол.
1	ВСТРЯХИВАТЕЛЬ В СБОРЕ- FA125	13701214	1	6	ГАЙКА С ЗУБЧАТЫМ ФЛАНЦЕМ-M8	20101044	1
2	ВСТРЯХИВАТЕЛЬ СВАРНОЙ FA 125	13701180	1	7	МОНТАЖНАЯ ПЛИТА ВСТРЯХИВАТЕЛЯ	13701230	1
3	СТОПОРНОЕ КОЛЬЦО Ф 8X0.8-DIN 471	20101507	2	8	ПРОМЕЖ УТ.ДЕТАЛЬ ДЛЯ ВСТРЯХИВАТЕЛЯ	13100334	1
4	ПРОМЕЖ УТ.ДЕТАЛЬ СПИРАЛИ	13100375	1	9	БОЛТ M8X40-DIN 933-8.88	20100251	2
5	КОЛПАЧКОВАЯ ГАЙКА M8- DIN 985	20100418	2	10	ПРУЖИНА СЖАТИЯ	13102421	1

- ВЕРХНЯЯ ВОРОНКА РОЛИЙТИЛ. ЧЕРНЫЙ,15GРАД. 03000577

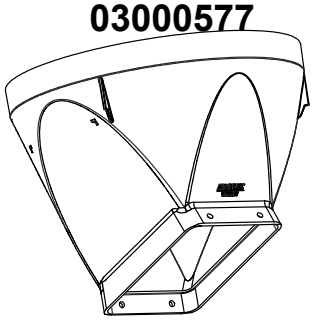

ЗАGРУЗОЧНАЯ ВОРОНКА СЧЕТВЕРЕННАЯ - 03001243

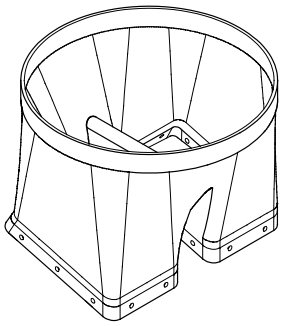

ВЕРХНЯЯ ВОРОНКА 0° - 03000579

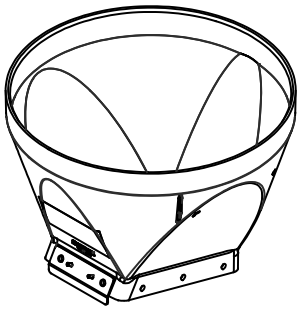

ЗАGРУЗОЧНАЯ ВОРОНКА СЧЕТВЕРЕННАЯ 0° - 03102847

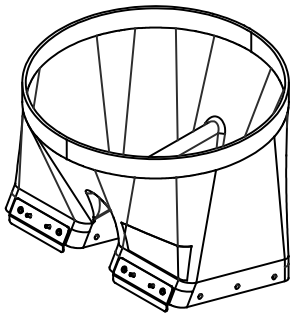

КРЫШКА В СБОРЕ ВЕРХНЕГО ВОРОНКИ - 03001195

код	название	номер	кол.
1	КРЫШКА Д/ВЕРХНЕГО ВОРОНКИ	13703012	1
2	КОЛЬЦО Д/КРЫШКА ВЕРХНЕГО ВОРОНКИ	13703020	1
3	БОЛТ M6 X 20- DIN 933- 8.8	20100186	2

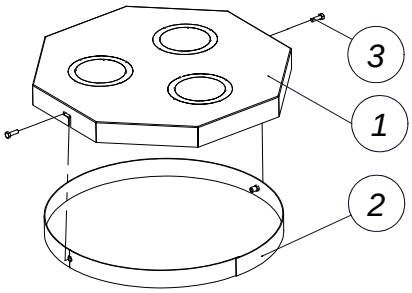

ПРОМЕЖУТОЧНАЯ ПЛАСТИНА- ПЭ-ЧЕРНАЯ - 03000585

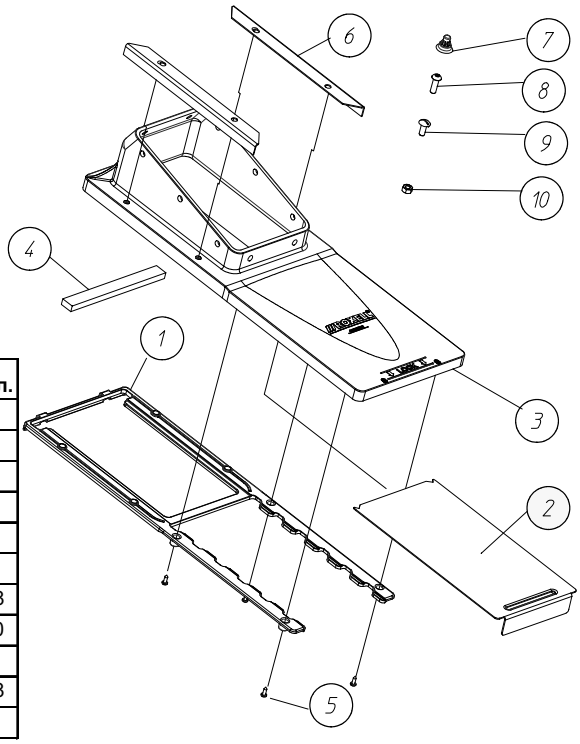

код	название	номер	кол.
1	УПЛОТНИТЕЛЬНАЯ ПЛАСТИНА	13000575	1
2	ЗАДВИЖКА ДЛЯ КЛАПАНА	13000583	1
3	ТРАНСПОРТИРУЮЩАЯ ПЛАСТИНА	13000567	1
4	ПРОКЛАДКА 20X10	30800064	1
5	ВИНТ Ф4.2X13-D7981-A2	20200267	4
*6	УСИЛИТЕЛЬНЫЙ ПРОФИЛЬ	13000591	2
*7	РЕЗИНОВЫЙ КОЛПАЧОК M8	16103699	18
*8	ВИНТ С ГОЛОВКОЙ ПОД ТОРЦЕВОЙ КЛЮЧ M8X25	20109708	10
*9	БОЛТ С ПОЛУКРУГЛОЙ ГОЛОВКОЙ M8X20-SP	20200176	8
*10	ГАЙКА M8 - PA6 ЧЕРНАЯ	20109781	18
*	КОМПЛЕКТ КРЕПЕЖА ДЛЯ ПРОФИЛЕЙ	13000971	1

ВЫПУСК С ЗАПОРНЫМ КОЛЬЦОМ МОДЕЛЬ MODEL 55

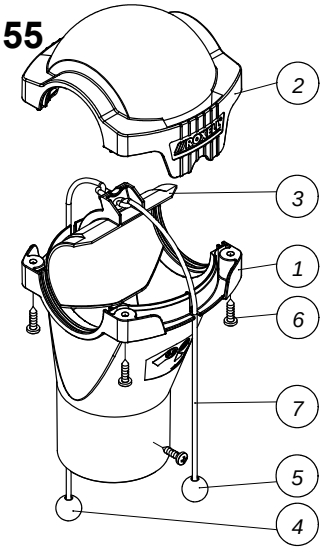

Key	Name	Part Nr.	Qt.
1	BOTTOM PIECE - OUTLET DIA56	03501319	1
2	TOP PIECE - OUTLET DIA56	03501301	1
3	CLOSING SLIDE - OUTLET DIA56	03501327	1
*4	INDICATOR BEAD RED	13201355	1
*5	INDICATOR BEAD GREEN	13201363	1
*6	PARCKER SCREW 4.2 X 16 - DIN 7981 - A2	20102331	6
*7	SLIDE ROPE	13103916	1
*	SLIDE ROPE + HARDWARE KIT	03000395	1

ВЫПУСК С ЗАПОРНЫМ КОЛЬЦОМ МОДЕЛЬ MODEL 75

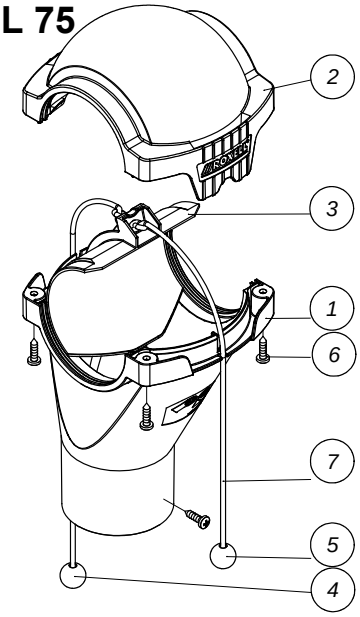

Key	Name	Part Nr.	Qt.
1	BOTTOM PIECE - OUTLET DIA75	03103363	1
2	TOP PIECE - OUTLET DIA75	03103330	1
3	CLOSING SLIDE - OUTLET DIA75	03103371	1
*4	INDICATOR BEAD RED	13201355	1
*5	INDICATOR BEAD GREEN	13201363	1
*6	PARCKER SCREW 4.2 X 16 - DIN 7981 - A2	20102331	6
*7	SLIDE ROPE	13103916	1
*	SLIDE ROPE + HARDWARE KIT	03000395	1

ВЫПУСК С ЗАПОРНЫМ КОЛЬЦОМ MODEL 90

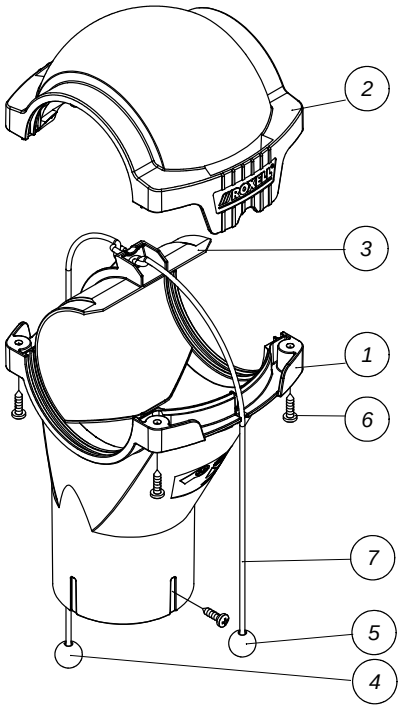

код	название	номер	кол.
1	НИЖНЯЯ ДЕТАЛЬ- ВЫПУСК, Ф 90	03202603	1
2	ВЕРХНЯЯ ДЕТАЛЬ- ВЫПУСК, Ф 90	03202595	1
3	ЗАКРЫВ.ЗАСЛОНКА- ВЫПУСК, Ф 90	03202611	1
*4	ШАРИК ИНДИКАТОРНЫЙ КРАСНЫЙ	13201355	1
*5	ШАРИК ИНДИКАТОРНЫЙ ЗЕЛЕНЫЙ	13201363	1
*6	ВИНТ 4.2 X 16- DIN 7981	20102331	6
*7	ШНУР	13103916	1
*	ШНУР + БОЛТЫ И ГАЙКИ	03000395	1

ВЫПУСК С ЗАПОРНЫМ КОЛЬЦОМ MODEL 125

код	название	номер	кол.
1	НИЖНЯЯ ДЕТАЛЬ - ВЫПУСК, Ф125	03701004	1
2	ВЕРХНЯЯ ДЕТАЛЬ - ВЫПУСК, Ф125	03700996	1
3	ЗАКРЫВАЮЩАЯ ЗАСЛОНКА - ВЫПУСК, Ф125	03701012	1
*4	ВИНТ 4.2 X 16- DIN 7981 - A2	20102331	4
*5	ШНУР	13103916	1
*6	ШАРИК ИНДИКАТОРНЫЙ КРАСНЫЙ	13201355	1
*7	ШАРИК ИНДИКАТОРНЫЙ ЗЕЛЕНЫЙ	13201363	1
*	ШНУР + БОЛТЫ И ГАЙКИ	03000395	1

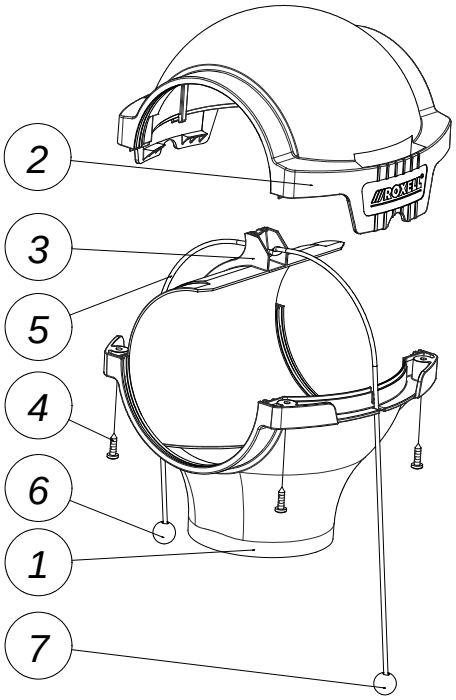

ТЕЛЕСКОПИЧЕСКАЯ САМОТЕЧ.ТРУБА - 03100435

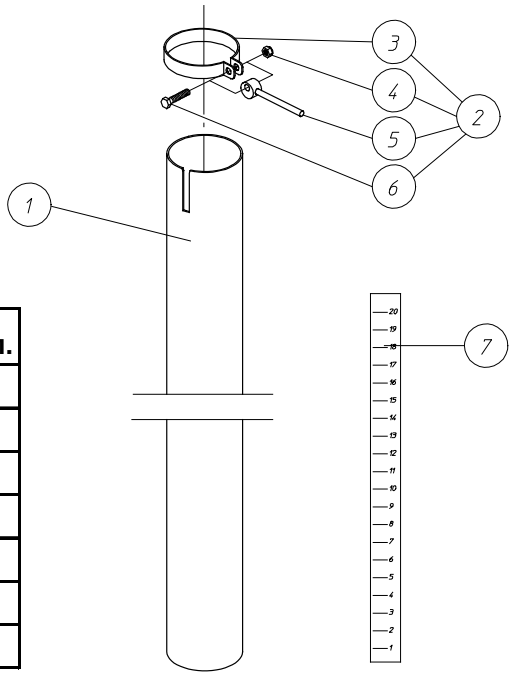

код	название	номер	кол.
1	ТРУБА ТЕЛЕСКОПИЧЕСКАЯ	13100029	1
2	ТРУБНЫЙ ХОМУТ	13103650	1
3	ХОМУТ Ф 75	10107563	1
4	КОЛПАЧКОВАЯ ГАЙКА M6- DIN 985	20100400.	1
5	ЭКСЦЕНТРИЧЕСКАЯ РУЧКА	13107933	1
6	БОЛТ M6 X 30- DIN 933- 8.8	20100194	1
7	НАКЛЕЙКА УРОВНЯ КОРМА	13104179	1

ЭКСЦЕНТР. ОТВОД В СБОРЕ-МОДУЛ.БЛОК УПР. - 04905402

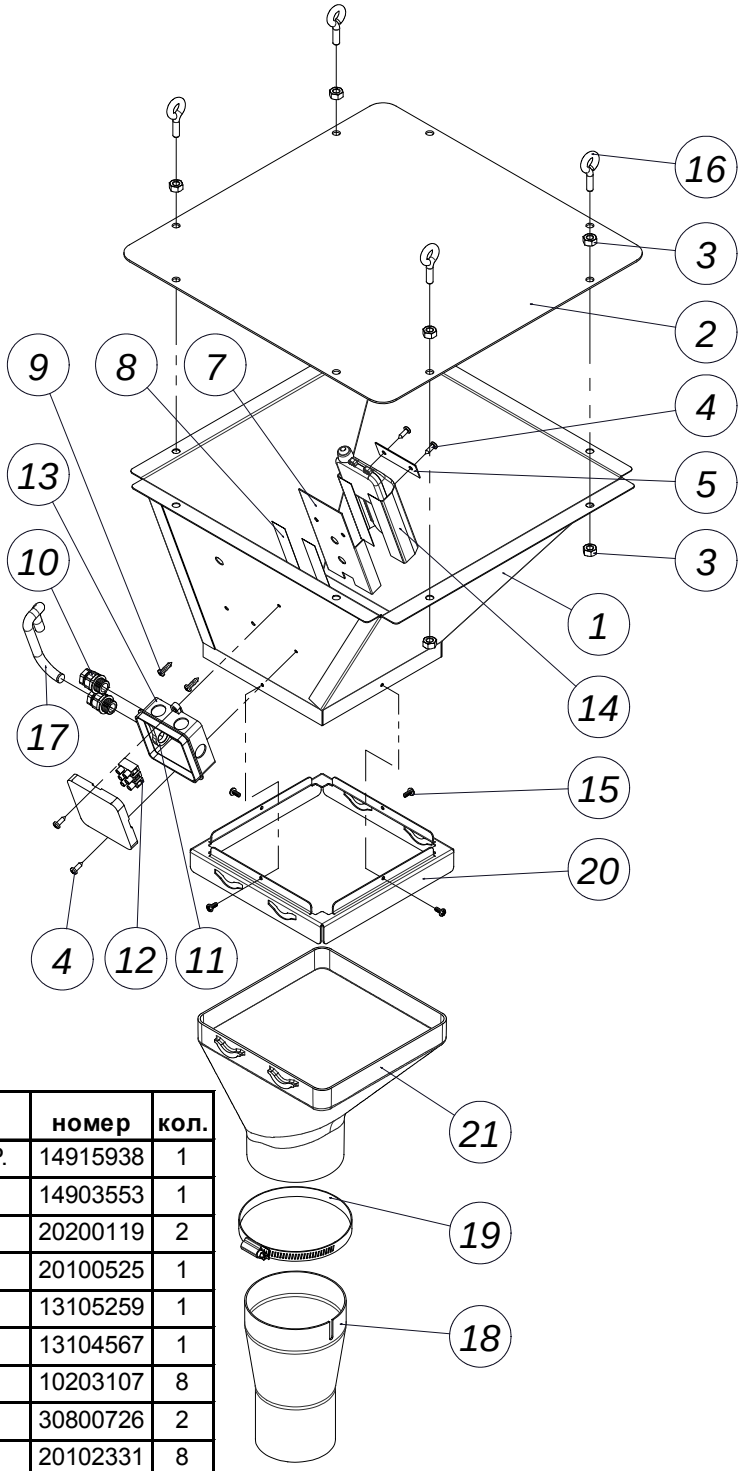

код	название	номер	кол.
1	ЭКСЦЕНТР. ОТВОД - МОДУЛЬНЫЙ БЛОК УПР.	14915938	1
2	КРЫШКА КОЖУХА	14903553	1
3	ГАЙКА M8 DIN 934- SP.	20200119	2
4	ВИНТ 8 X 1/2"	20100525	1
5	РЕЙКА СОЕДИНЕНИЯ ПЕРЕКЛЮЧАТЕЛЯ	13105259	1
6	АВАРИЙНЫЙ ПЕРЕКЛЮЧАТЕЛЬ В СБОРЕ	13104567	1
7	ОПОРА ПЕРЕКЛЮЧАТЕЛЯ	10203107	8
8	КЛЕЙКАЯ ЛЕНТА 19X0.23-2-СТОРОННЯЯ	30800726	2
9	ВИНТ 4.2 X 16- DIN 7981 - A2	20102331	8
10	КАБЕЛЬНОЕ КОЛЬЦО PG 9	15001472	4
11	КОЛЬЦЕВОЙ ДЕРЖАТЕЛЬ КАБЕЛЯ (2XPG9)	15010119	1
12	ХОД ЗАЖИМА (3/6E)	10103109	1
13	КОРОБКА OBO A8	15000037	1
14	МЕМБРАНА ПЕРЕКЛЮЧАТЕЛЬ МИНИМУМА	10203115	2
15	ВИНТ 4.2X9.5 DIN 7981FH	20103859	2
16	РЫМ-БОЛТ M8X20	20100715	2
17	ЗАЩИТА ШНУРА ПЕРЕКЛЮЧАТЕЛЯ	13104369	1
18	ПЕРЕХОДНИК Ф 104.5 - 85 ММ	00703074	1
19	ХОМУТ ШЛАНГА Ф 90 - 110 ММ	00105726	1
20	СОЕДИНИТЕЛЬНАЯ ПЛАСТИНА ДЛЯ ОПУСКА	14915110	1
21	СБРОС ДЛЯ ВЫПУСКНОЙ ТРУБЫ Ф110	13702988	1

РАСШИРЯЮЩИЙСЯ МОДУЛЬНЫЙ БЛОК УПР. - 04904249

FA 90

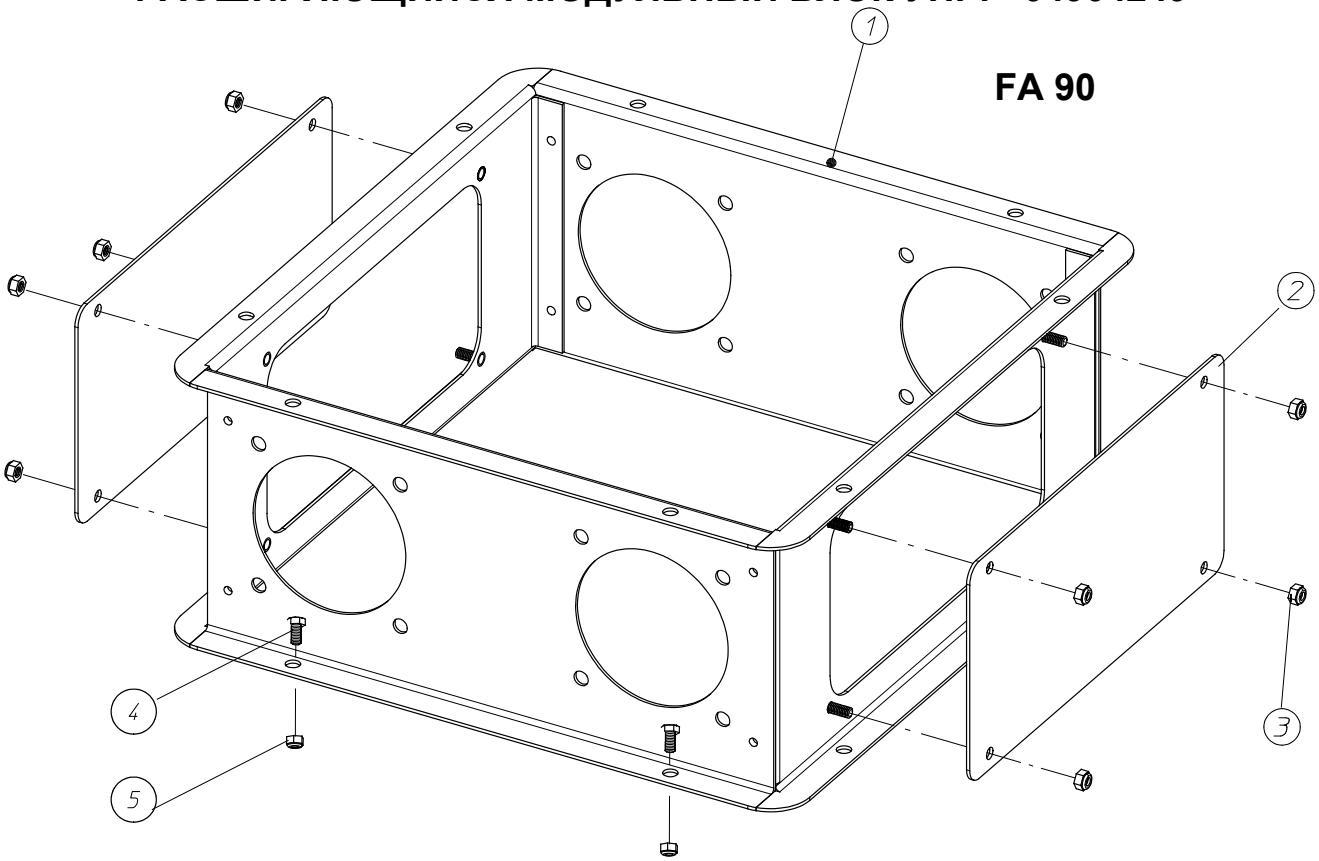

код	название	номер	кол.
1	МОД. БЛОК УПР. (РАСШИРЕНИЕ Д/2 FA)	14903702	1
2	ЗАКРЫВАЮЩАЯ ПЛАСТИНА Д/БЛОКА УПРАВЛЕНИЯ	14903546	2
3	КОНТРГАЙКА M6 - DIN 985	20100400	8
4	БОЛТ M8X16-DIN 933-8.8	20100228	8
5	КОНТРГАЙКА M8 - DIN 985	20100418	8

КМП ЗАКРЫВАЮЩ.ПАНЕЛИ Д/МОДУЛ.БЛОКА УПР. - 04904280

FA 90

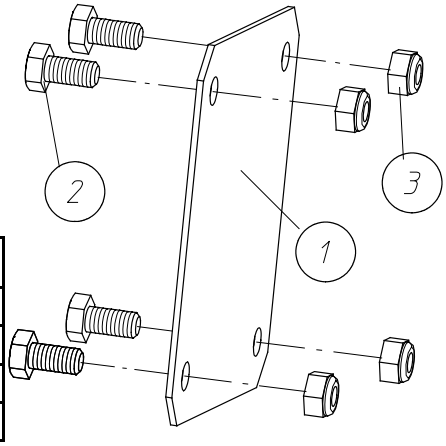

код	название	номер	кол.
1*	КМП ЗАКРЫВАЮЩ.ПАНЕЛИ Д/МОДУЛ.БЛОКА УПР.	04904280	8
2	БОЛТ M8X16-DIN 933-8.8	20100228	2
3*	КОЛПАЧКОВАЯ ГАЙКА M8- DIN 985	20100418	8
*	ВКЛЮЧЕНЫ В 1		

РАСШИРЯЮЩИЙСЯ МОДУЛЬНЫЙ БЛОК УПР. Ø125 - 04909238

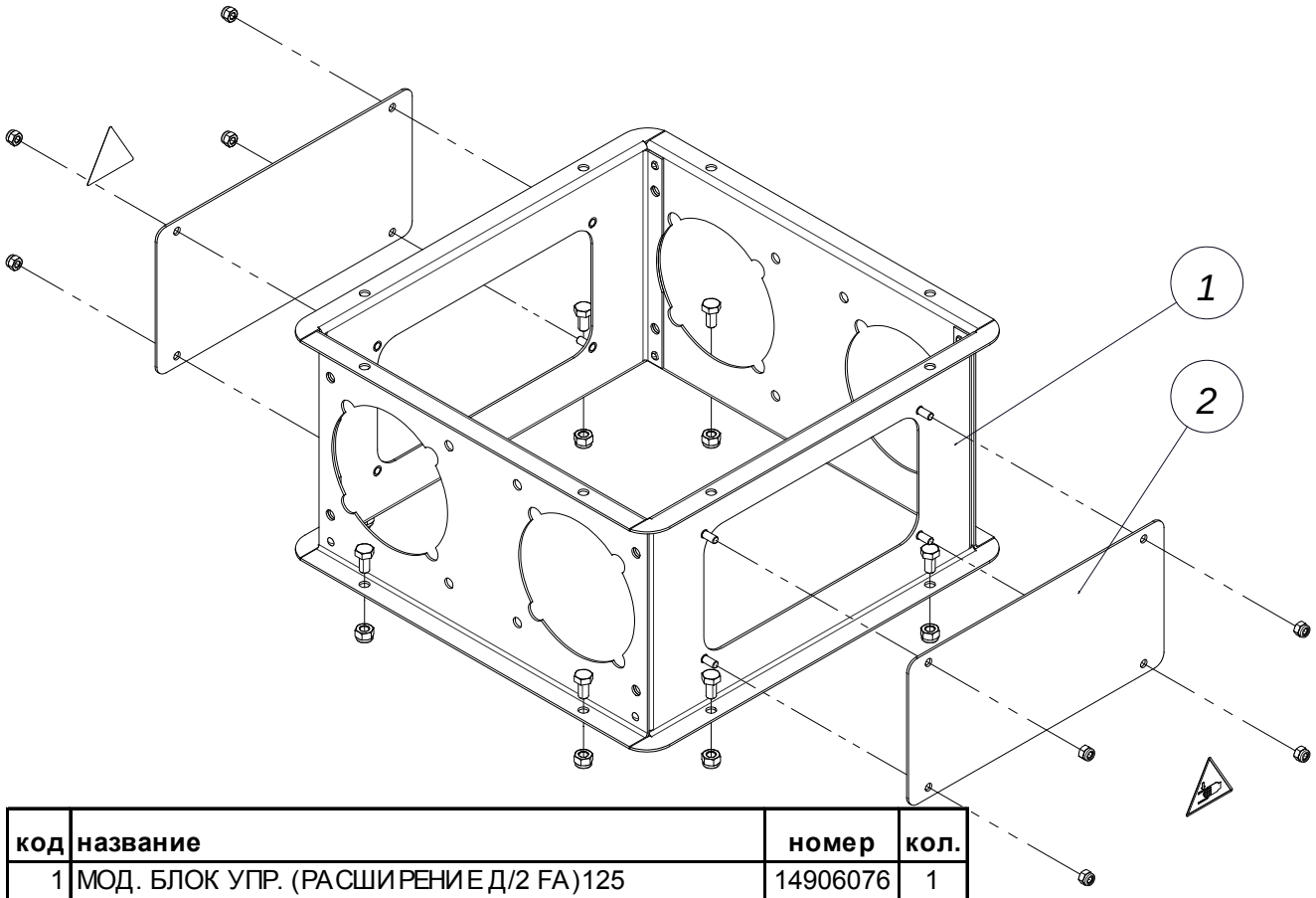

код	название	номер	кол.
1	МОД. БЛОК УПР. (РАСШИРЕНИЕ Д/2 FA)125	14906076	1
2	ЗАКРЫВАЮЩАЯ ПЛАСТИНА Д/БЛОКА УПРАВЛЕНИЯ	14903546	2

КМП ЗАКРЫВАЮЩ.ПАНЕЛИ Д/МОДУЛ.БЛОКА УПР. 125 - 04909600

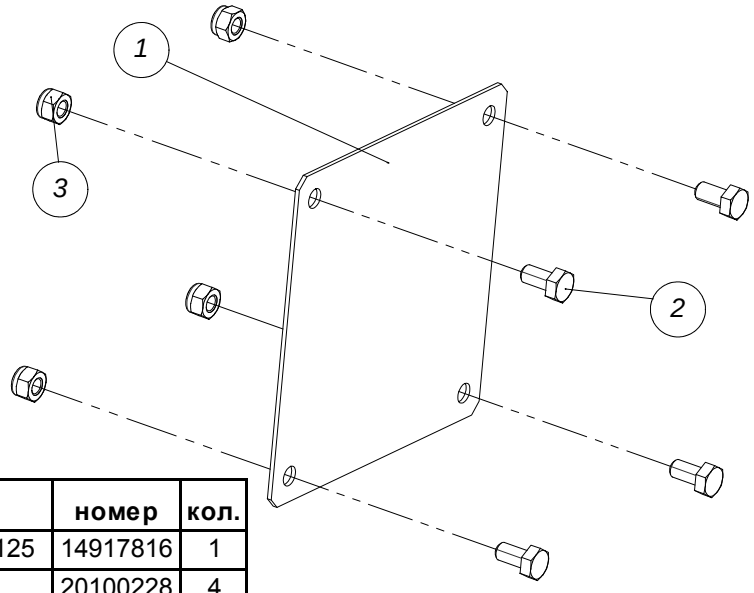

код	название	номер	кол.
1	ЗАКРЫВАЮЩАЯ ПЛАСТИНА Д/МОД. CU125	14917816	1
2	БОЛТ M8X16-DIN 933-8.8	20100228	4
3	КОНТРГАЙКА M8 - DIN 985	20100418	4

ВОРОНКА

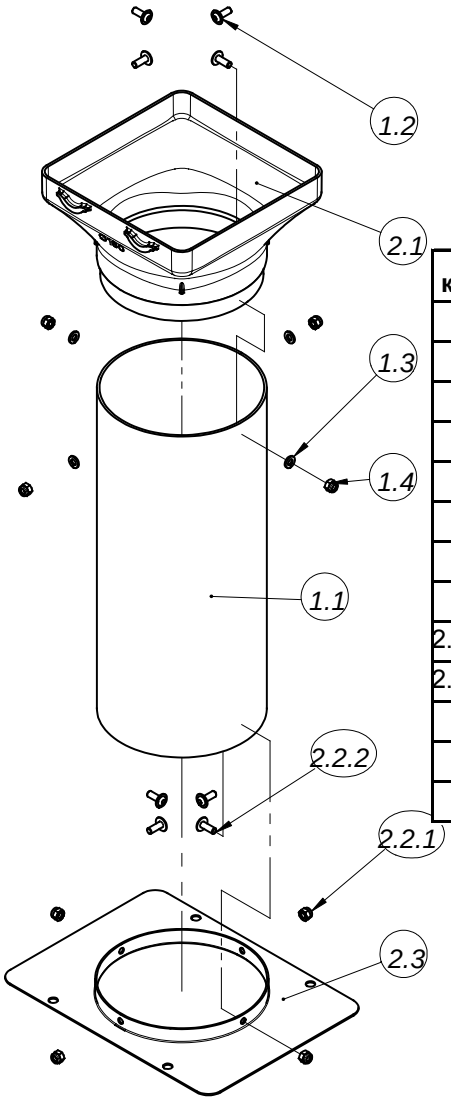

код	название	номер	кол.
1	ТРУБА НАКОПИТЕЛЯ	04801973	1
1.1	ТРУБА Ф 160X370	14802698	1
1.2	ВИНТ С ОКРУГЛОЙ ГОЛОВКОЙ С FL.M6X16-A2	20109146	4
1.3	ПОДКЛАДНАЯ ШАЙБФ6.4X12X1.6 - DIN125 - A2	20103081	4
1.4	КОНТРГАЙКА M6-DIN 985-A2	20101960	4
2	ВПУСКН. ДЕТ.DISCAFLEX НА360ГРАД.НЕРЖ.СТ	04801924	1
2.1	СПУСК Ф 160 ДЛЯ РАСШИРИТЕЛЬНОЙ ВОРОНКИ	13000492	1
2.2	HW КМП ДЛЯ РАСШИРЕНИЯ FA 360 ГРАД.	13000518	1
2.2.1	КОНТРГАЙКА M6-DIN 985-A2	20101960	4
2.2.2	ВИНТ С ОКРУГЛОЙ ГОЛОВКОЙ С FL.M6X16-A2	20109146	4
2.3	РАСШИРИТЕЛЬНАЯ ПЛАСТИНА Ф 160 ГАЛЬВ.	13109525	1
*	РАСШИРИТЕЛЬНАЯ ПЛАСТИНА Ф 160 НЕРЖ.СТ.	13109541	1
*	ОПЦИЯ		

КМП ДЛЯ ПОДСОЕД.МОДУЛЯ БЛОКА УПР.-FA55 FA55 - 04904736

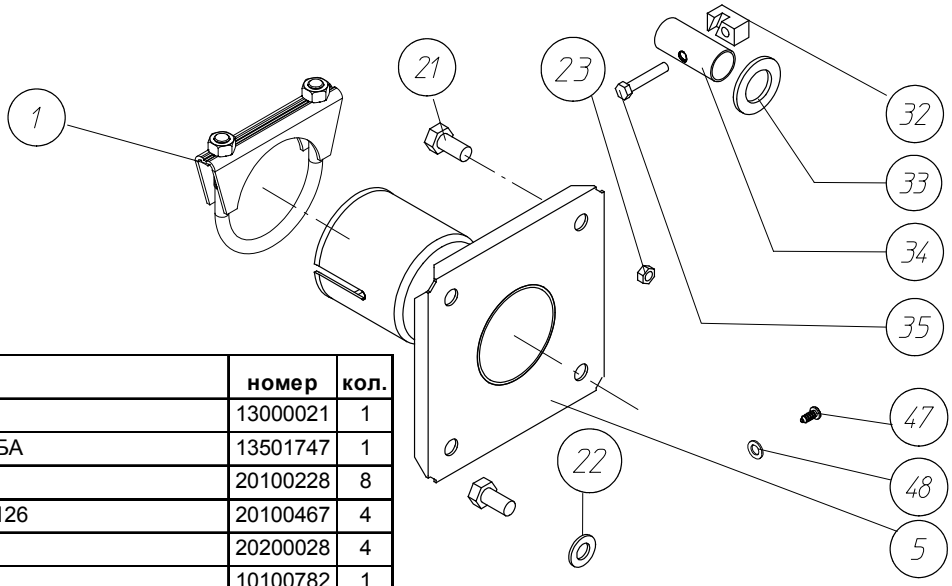

код	название	номер	кол.
1	ТРУБНЫЙ ХОМУТ Ф 60	13000021	1
5	СВАРНАЯ АНКЕРНАЯ ТРУБА	13501747	1
*21	БОЛТ M8X16-DIN 933-8.8	20100228	8
*22	ШАЙБА D.9XD.17X1.6-DIN126	20100467	4
*23	ГАЙКА M8- DIN 934	20200028	4
*32	БЛОК ПРИВОДА	10100782	1
*33	ОЦИНКОВАННАЯ ШАЙБА Ф39X23X3 DIN125 A	20103842	1
*34	ТРУБА ПРИВОДА	13500434	1
*35	ВИНТ M6X35 DIN 912	20102158	1
*47	ВИНТ 8 X 1/2"	20100525	4
*48	ШАЙБА 4.3X9X0.8	20100566	4
*	КМП КРЕПЕЖА	13501689	1

КМП ДЛЯ ПОДСОЕД.МОДУЛЯ БЛОКА УПР.- FA 75- 04904744

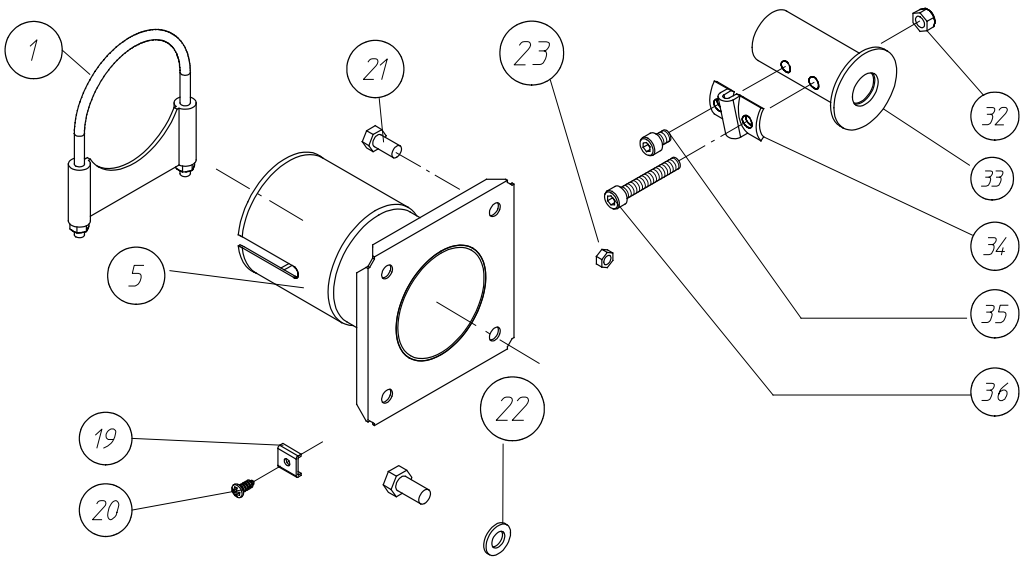

код	название	номер	кол.	код	название	номер	кол.
1	ТРУБНЫЙ ХОМУТ	03900065	1	*32	КОЛПАЧКОВАЯ ГАЙКА M8- DIN 985	20100418	1
5	ВЫПУСКНАЯ ДЕТАЛЬ	13107701	1	33	СВАРНОЙ ПРИВОД	13105200	1
*19	ЗАЖИМ ДУГИ	13103643	6	*34	АНКЕРНЫЙ ЗАЖИМ	13104575	1
*20	ВИНТ 8 X 1/2"	20100525	6	*35	ВИНТ С ГОЛОВ.ПОД ТОРЦ.КЛЮЧ M8X10-DIN912	20102778	1
*21	БОЛТ M8X16-DIN 933-8.8	20100228	8	*36	ВИНТ С ГОЛОВ.ПОД ТОРЦ.КЛЮЧ M8X50-DIN912	20102786	1
*22	ШАЙБА D.9XD.17X1.6-DIN126	20100467	4	*	КМП КРЕПЕЖА	13106612	1
*23	ГАЙКА M8- DIN 934	20200028	4				

КМП ДЛЯ ПОДСОЕД.МОДУЛЯ БЛОКА УПР.-FA 90- 04904751

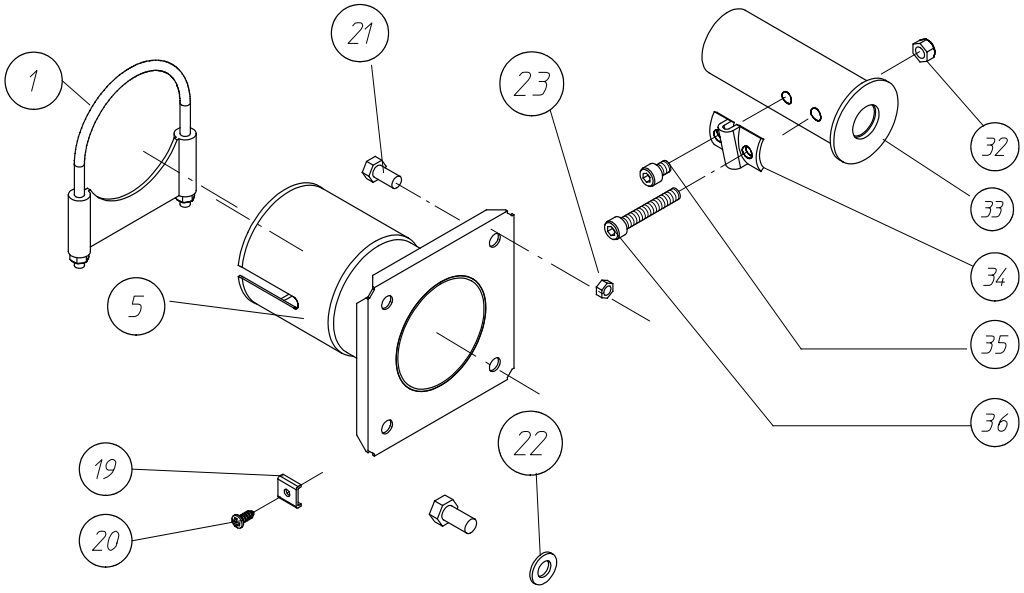

код	название	номер	кол.	код	название	номер	кол.
1	ТРУБНЫЙ ХОМУТ В СБОРЕ, Ф95	03200029	1	*32	КОЛПАЧКОВАЯ ГАЙКА M8- DIN 985	20100418	1
5	ДЕТАЛЬ ВЫПУСКА	13200308	1	33	СВАРНОЙ ШКИВ	13201561	1
*19	ЗАЖИМ ДУГИ	13103643	6	*34	АНКЕРНЫЙ ЗАЖИМ	13104575	1
*20	ВИНТ 8 X 1/2"	20100525	6	*35	ВИНТ С ГОЛОВ.ПОД ТОРЦ.КЛЮЧ M8X10-DIN912	20102778	1
*21	БОЛТ M8X16-DIN 933-8.8	20100228	8	*36	ВИНТ С ГОЛОВ.ПОД ТОРЦ.КЛЮЧ M8X50-DIN912	20102786	1
*22	ШАЙБА D.9XD.17X1.6-DIN126	20100467	4	*	КМП КРЕПЕЖА	13106612	1
*23	ГАЙКА M8- DIN 934	20200028	4				

КМП ДЛЯ ПОДСОЕД.МОДУЛЯ БЛОКА УПР.-FA 125- 04904759

код	название	номер
1	КОМПЛЕКТ ПЕРЕХОДНИКОВ ДЛЯ ТРУБ	03700382
2	СВАРНАЯ АНКЕРНАЯ ТРУБА	13701412
3	ПРИВОДНАЯ ДЕТАЛЬ	13700349
4	АНКЕРНЫЙ ЗАЖИМ	13104575
5	ВИНТ С ГОЛОВ.ПОД ТОРЦ.КЛЮЧ M8X25-DIN912	20101978
6	ВИНТ С ГОЛОВ.ПОД ТОРЦ.КЛЮЧ M8X70-DIN912	20101986

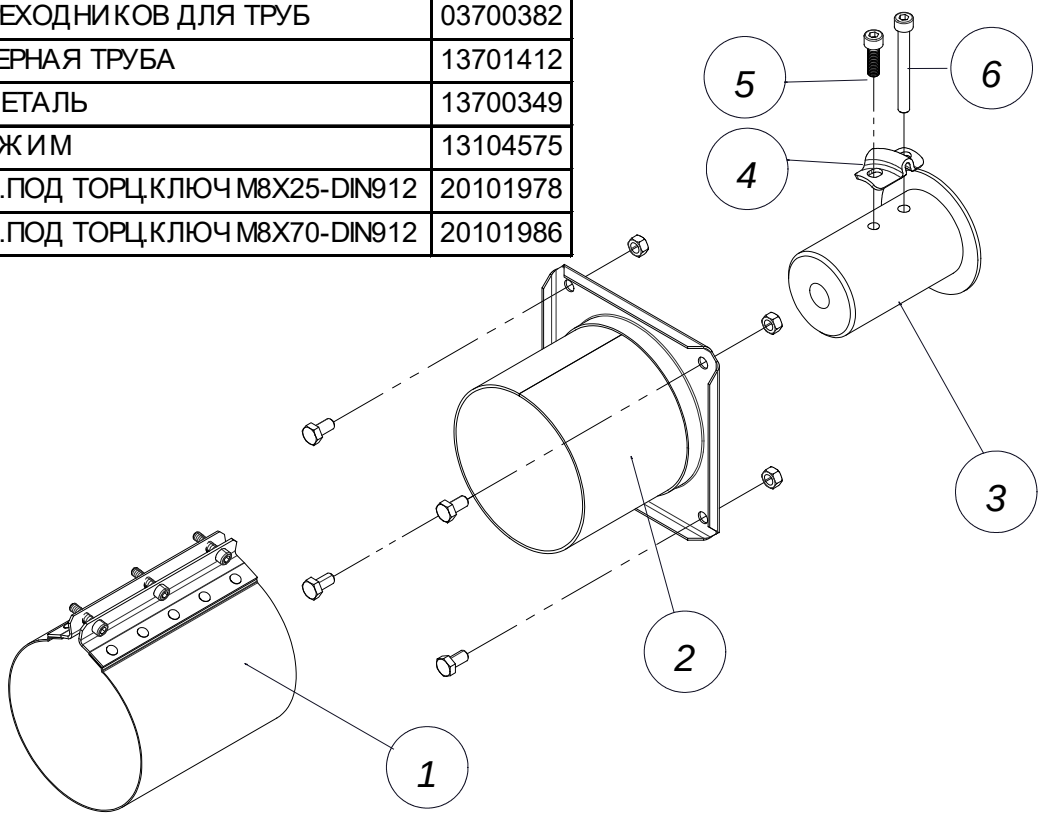

КМП ПОДКЛЮЧЕНИЯ/ДЕРЖАТЕЛЯ ДАТЧИКА - 03103074

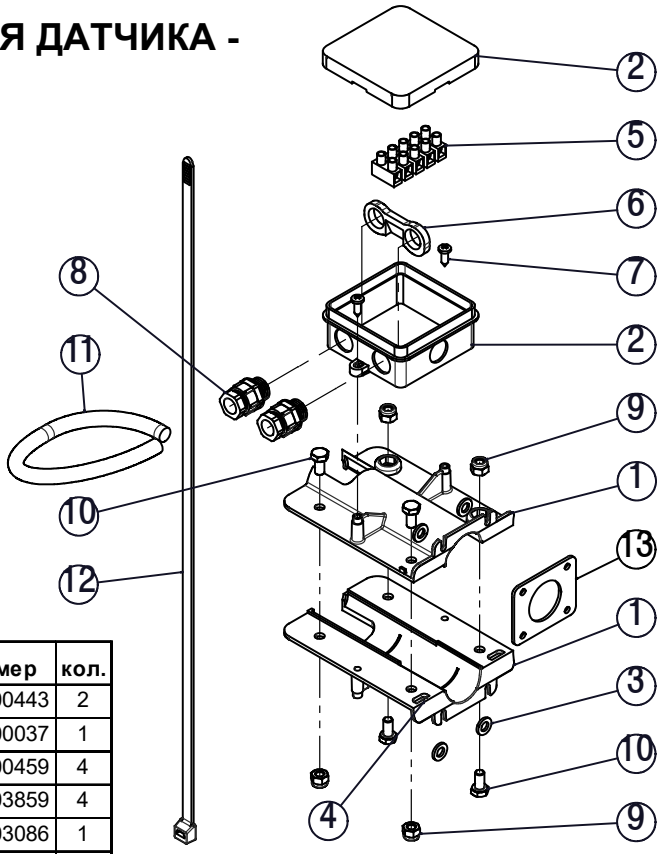

код	название	номер	кол.
1	ДЕРЖАТЕЛЬ ДАТЧИКА	13000443	2
2	КОРОБКА OBO A8	15000037	1
3	ПОДКЛАДНАЯ ШАЙБА Ф6.6X12X1.6-DIN126	20100459	4
4	ВИНТ 4.2X9.5 DIN 7981FH	20103859	4
5	ХОД ЗАЖИМА (5/6E)	13303086	1
6	КОЛЬЦЕВОЙ ДЕРЖАТЕЛЬ КАБЕЛЯ (2XPG9)	15010119	1
7	ВИНТ 8 X 1/2"	20100525	2
8	КАБЕЛЬНОЕ КОЛЬЦО PG 9	15001472	2
9	КОНТРГАЙКА M6-DIN 985-A2	20101960	4
10	БОЛТ M6X12-DIN 933-A2	20103883	4
11	МАНЖЕТА КАБЕЛЯ ДЛИНОЙ 220ММ	13109145	1
12	НАТЯЖНОЙ ЭЛЕМЕНТ ТРОСА	13105309	2
13	УПЛОТНИТЕЛЬНОЕ РЕЗИНОВОЕ ДЛЯ ДАТЧИК	13018174	1

SENSORS

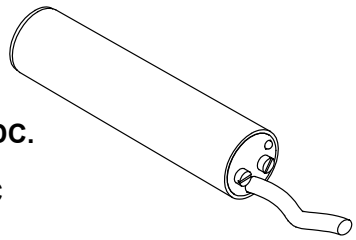

03104538 : SENSOR VC12 ДАТЧИК VC12 RTM24106821-1 24-230VAC/DC.

03104546 : SENSOR VC11 ДАТЧИК VC11 RTM24106820 24-230VAC/DC

УРОВНЕВЫЙ ВЫКЛЮЧАТЕЛЬ ДЛЯ ВОРОНКИ- 03100864

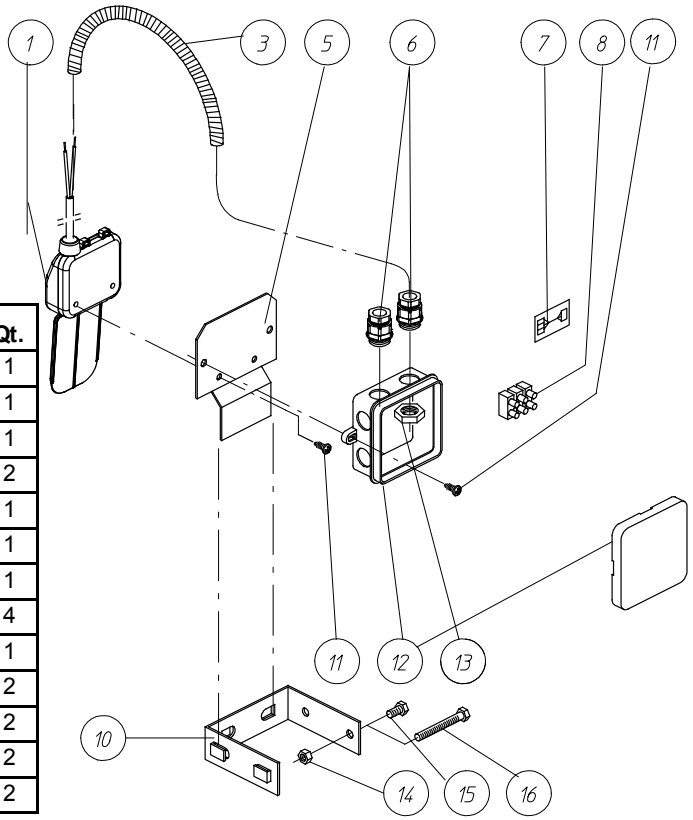

Key	Name	Part Nr.	Qt.
1	LEVEL SWITCH ASS'Y	13104500	1
3	SWITCH CORD GUARD	13104369	1
5	CONNECTION PLATE	13104401	1
6	CABLE RING PG 9	15001472	2
7	ELECTRICAL CONNECTION DECAL	13104534	1
8	CLAMP STROKE 27 20 6E/3	10103109	1
10	INSTALLATION BRACKET	13104419	1
11	PARCKER SCREW 8 X 1/2"	20100525	4
12	HANDY BOX OBO A8	15000037	1
13	CABLE RING NUT PG 9 poly. G.V.	10102978	2
14	NUT M6 - DIN 934	20100210	2
15	BOLT M6 X 12 - DIN 933-8.8	20100160	2
16	SCREW CHEESE HEAD M6X25 DIN84 - A2	20200283	2

РЕЛЕ УРОВНЯ ДЛЯ ТРУБЫ F 160 MM- 03000551

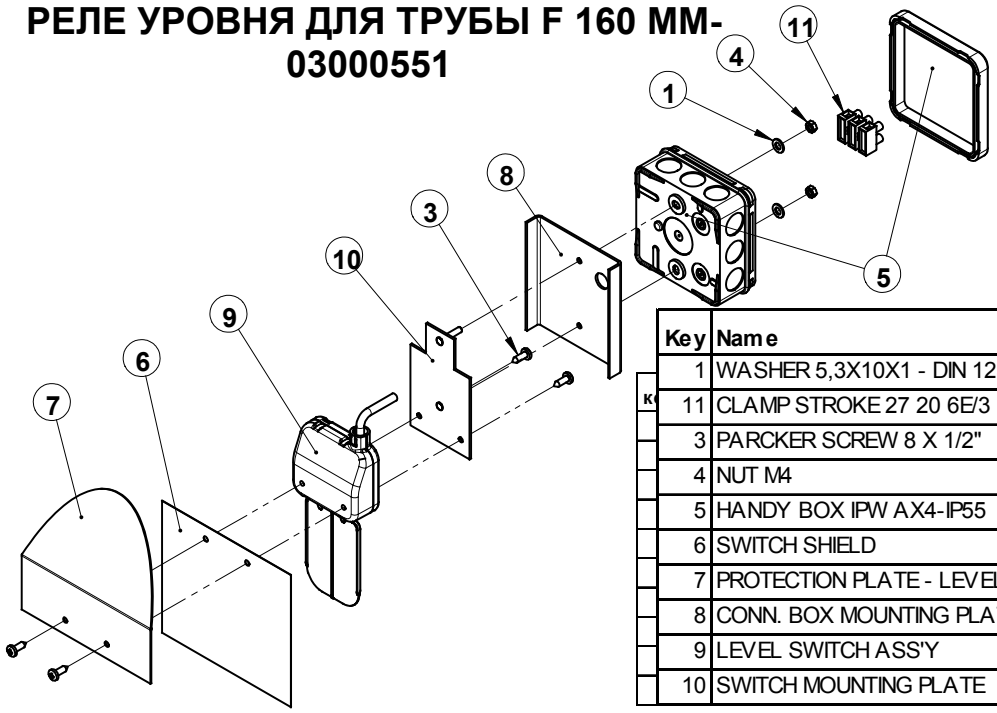

Key	Name	Part Nr.	Qt.
1	WASHER 5,3X10X1 - DIN 125 - A2	20102315	2
11	CLAMP STROKE 27 20 6E/3	10103109	1
3	PARCKER SCREW 8 X 1/2"	20100525	4
4	NUT M4	20100681	2
5	HANDY BOX IPW AX4-IP55	15009814	1
6	SWITCH SHIELD	14905863	1
7	PROTECTION PLATE - LEVEL SWITCH	14915177	1
8	CONN. BOX MOUNTING PLATE	14905897	1
9	LEVEL SWITCH ASS'Y	13104500	1
10	SWITCH MOUNTING PLATE	14905889	1

УРОВ.ВЫКЛЮЧ.НА САМОТЕЧ.-ТРУБЕ,ЗАДЕРЖ.ВКЛ - 03100872

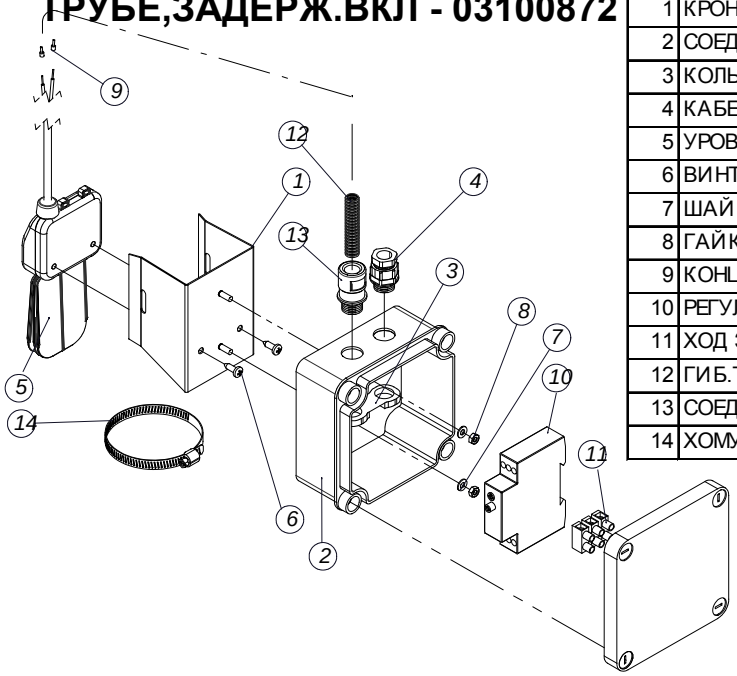

код	название	номер	кол.
1	КРОНШТЕЙН ОТВОДНОГО ПАТРУБКА	13109764	1
2	СОЕД.КОРОБКА ОТВОД. ТРУБА РЕЛЕ УРОВНЯ	14915839	1
3	КОЛЬЦЕВОЙ ДЕРЖАТЕЛЬ КАБЕЛЯ (2XPG9)	15010119	1
4	КАБЕЛЬНОЕ КОЛЬЦО PG 9	15001472	1
5	УРОВНЕВЫЙ ВЫКЛЮЧАТЕЛЬ	13104500	1
6	ВИНТ 8 X 1/2"	20100525	2
7	ШАЙБА 4.3X9X0.8	20100566	2
8	ГАЙКА M4	20100681	2
9	КОНЦЕВЫЕ МУФТЫ 1 КРАСНАЯ DZ5CE0105	15001233	4
10	РЕГУЛИРУЕМОЕ РЕЛЕ ВРЕМЕНИ (0.1S-100H)	13109756	1
11	ХОД ЗАЖИМА (3/6E)	10103109	1
12	ГИБ.ТРУБКА КОНТР.ПАНЕЛИ KIXOO/VITOO	15010556	1
13	СОЕДИНИТЕЛЬ ГИБКОЙ ТРУБКИ	15009319	1
14	ХОМУТ ШЛАНГА Ф70-90	03100658	1

УРОВНЕВ.ВЫКЛЮЧАТЕЛЬ НА САМОТЕЧНОЙ ТРУБЕ - 03101102

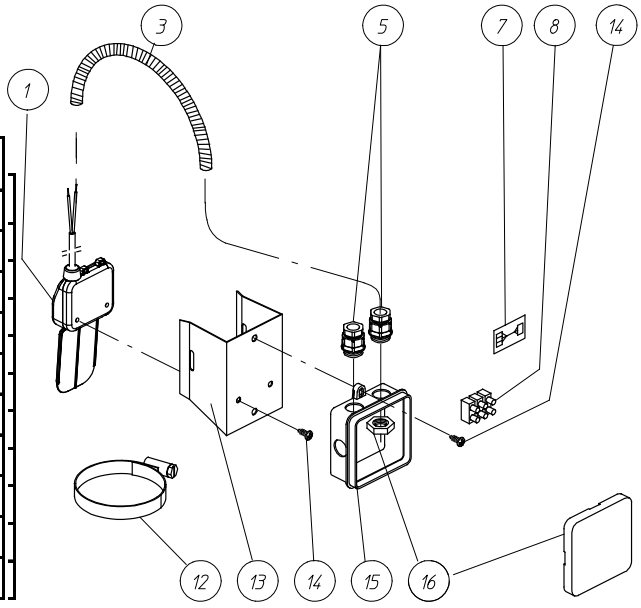

Key	Name	Part Nr.	Qt.
1	LEVEL SWITCH ASS'Y	13104500	1
3	SWITCH CORD GUARD	13104369	1
5	CABLE RING PG 9	15001472	2
7	ELECTRICAL CONNECTION DECAL	13104534	1
8	CLAMP STROKE 27 20 6E/3	10103109	1
12	HOSE CLAMP Ø70-90	03100658	1
13	DROP TUBE BRACKET	13104377	1
14	PARCKER SCREW 8 X 1/2"	20100525	4
15	HANDY BOX OBO A8	15000037	1
16	CABLE RING NUT PG 9 poly. G.V.	10102978	2

АВАРИЙНЫЙ РЕРЕКЛЮЧАТЕЛЬ В СБОРЕ - 13000757

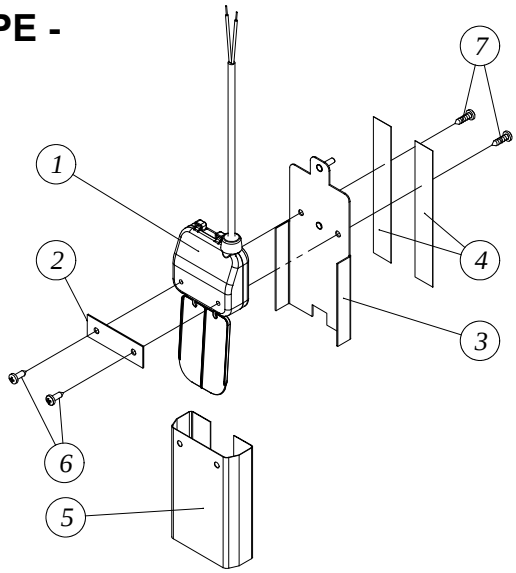

код	название	номер	кол.
1	АВАРИЙНЫЙ ПЕРЕКЛЮЧАТЕЛЬ В СБОРЕ	13104567	1
2	РЕЙКА СОЕДИНЕНИЯ ПЕРЕКЛЮЧАТЕЛЯ	13105259	1
3	ПЛАСТИНКА ПЕРЕКЛЮЧАТЕЛЯ С ПРИЖИМ.ВИНТОМ	13109533	1
4	КЛЕЙКАЯ ЛЕНТА 19X0.23-2-СТОРОННЯЯ	30800726	2
5	МЕМБРАНА ПЕРЕКЛЮЧАТЕЛЬ МИНИМУМА	10203115	1
6	ВИНТ 8 X 1/2"	20100525	2
7	ВИНТ 4.2 X 16- DIN 7981 - A2	20102331	2

БЛОК ЗАЩИТЫ МОТОРА

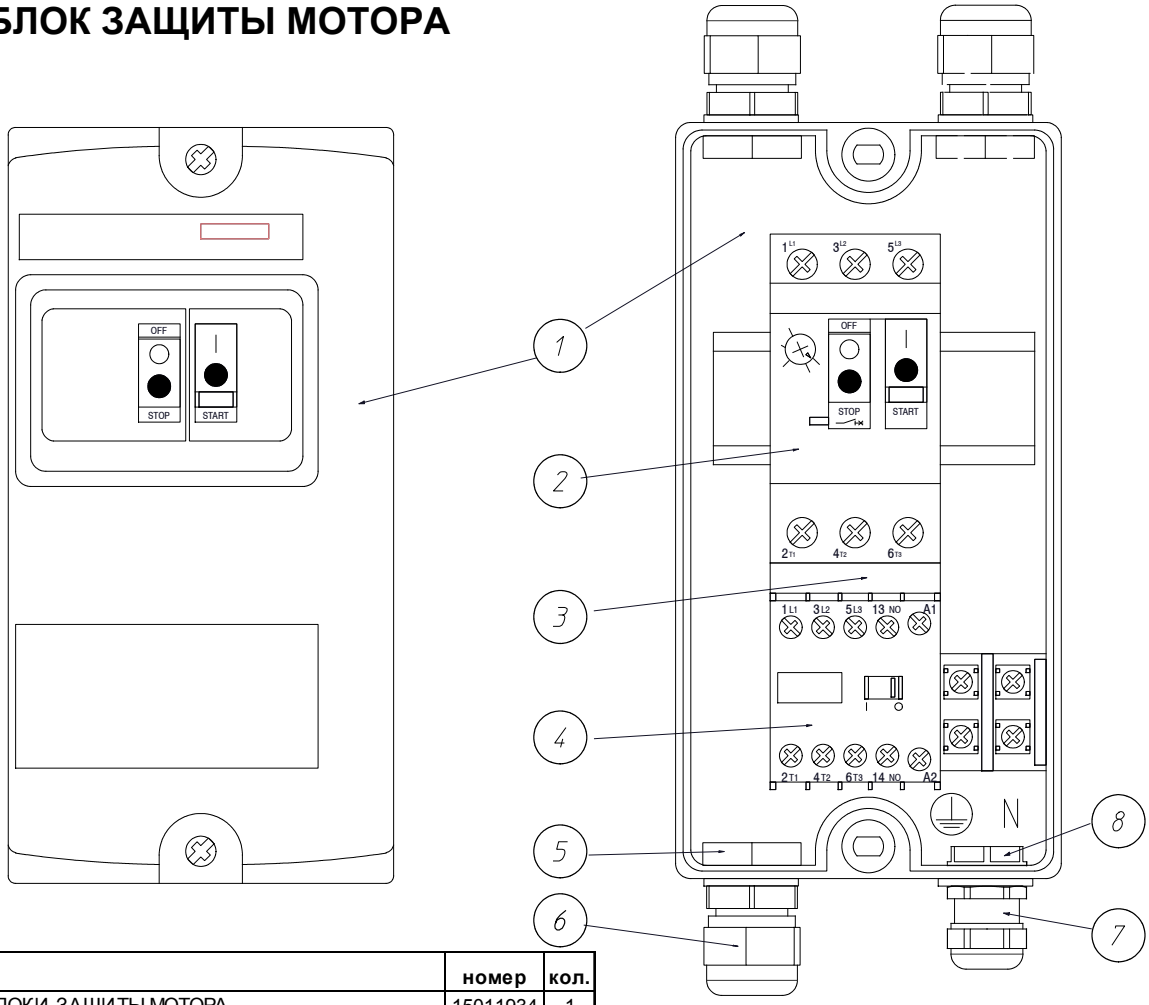

код	название	номер	кол.
1	КОРОБКА БЛОКИ ЗАЩИТЫ МОТОРА	15011934	1
2	КОНТАКТОР 3P+1NO 230VAC	15011926	1
3	МОНТАЖНЫЙ ЦОКОЛЬ GV2-AF01	15010291	1
4	ТЕПЛОВАЯ ЗАЩИТА МОТОРА : СМ : ЕСЛИ ИСПОЛЬЗУЕТСЯ	_	1
5	ГАЙКА КАБЕЛЬНОГО КОЛЬЦА M20	15010440	3
6	КАБЕЛЬНОЕ КОЛЬЦО V- TEC VM20 LGR	15010210	3
7	КАБЕЛЬНОЕ КОЛЬЦО M16	10111755	1
8	ГАЙКА КАБЕЛЬНОГО КОЛЬЦА M16	10111763	1

БЛОК ЗАЩИТЫ МОТОРА ИСПОЛЬЗУЮТСЯ ДЛЯ:				
ПАРАМЕТРЫ ДВИГАТЕЛЯ		НАПРЯЖЕНИЕ ПИТАНИЯ		
50Hz	60Hz	3- PH. 230V	3- PH. 400V	1- PH. 230V
0.18KW	0.22KW	05001233	05001225	05001241
0.25KW	0.30KW	05001233	05001225	05001241
0.37KW	0.44KW	05001241	05001233	05001249
0.55KW	0.66KW	05001249	05001241	05001249
0.74KW	0.90KW	05001249	05001241	05001257
1.10KW	1.32KW	05001257	05001249	05001265
1.25KW	1.50KW	05001257	05001249	05001265
1.50KW	1.80KW	05001265	05001249	05001265

	ТЕПЛОВАЯ ЗАЩИТА МОТОРА : ЕСЛИ ИСПОЛЬЗУЕТСЯ					
БЛОК ЗАЩИТЫ МОТОРА	05001225	05001233	05001241	05001249	05001257	05001265
ТЕПЛОВАЯ ЗАЩИТА МОТОРА	13600861	13900261	13600887	13900279	15004799	15006307
SCHNEIDER REF.	GV2- ME05	GV2- ME06	GV2- ME07	GV2- ME08	GV2- ME010	GV2- ME014
СИЛА ТОКА	0,63- 1.00A	1.00- 1,60A	1,60- 2,50A	2,50- 4.00A	4.00- 6.30A	6.00- 10.00A

(ДЛЯ 1 БЛОКА УПРАВЛЕНИЯ ДВИГАТЕЛЯ)

АВТОМАТИЧЕСКИЙ ВЫРУСК - Ø 56-24VDC(I) - 04906954

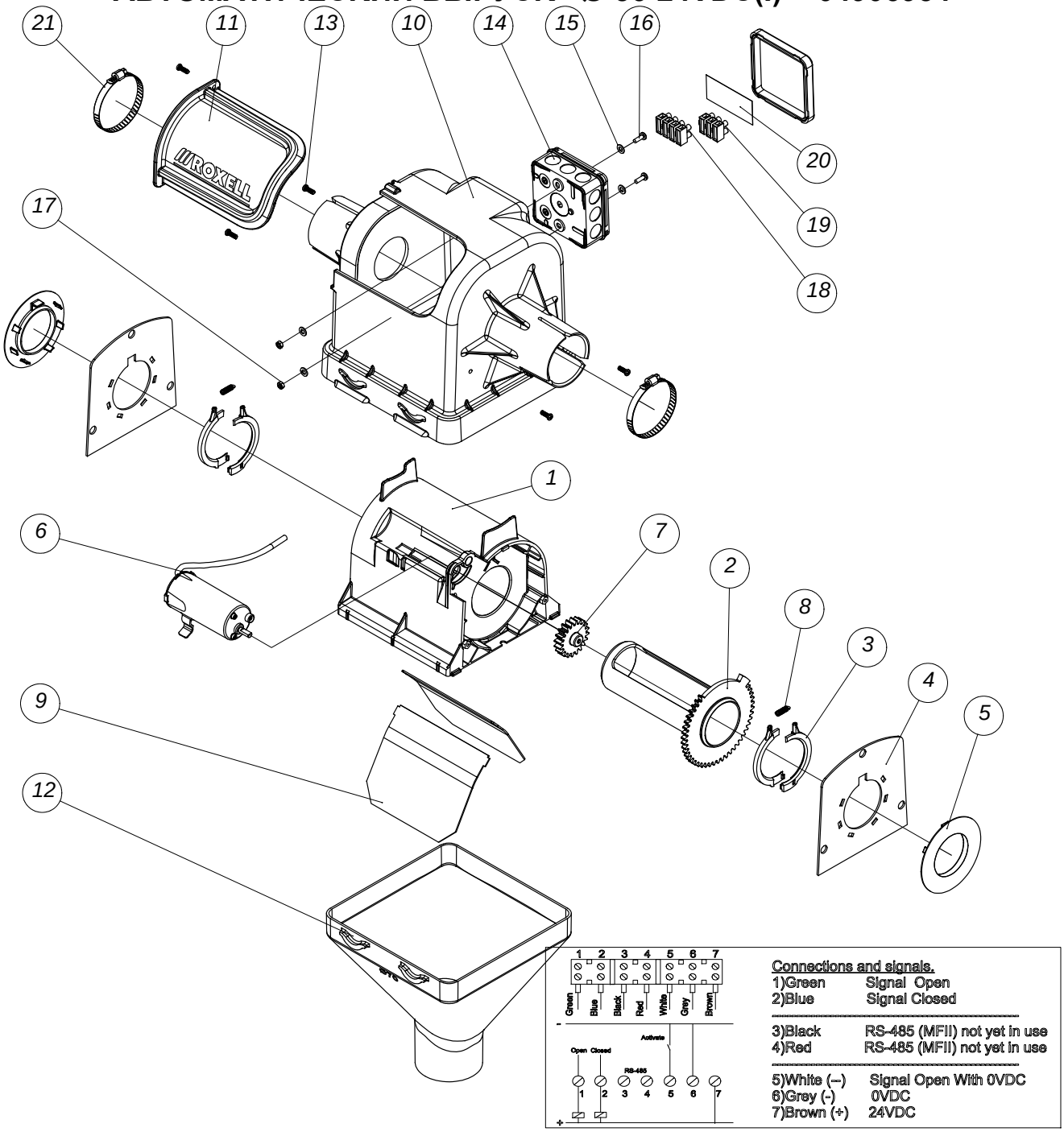

код	название	номер	кол.	код	название	номер	кол.
1	ВНУТРЕННИЙ КОРПУС Ф 56	14905566	1	12	СБРОС ДЛЯ ВЫПУСКНОЙ ТРУБЫ Ф70	13502174	1
2	ВЫПУСКНАЯ ТРУБА С ЗУБЧАТЫМ КОЛЕСОМ Ф56	14905533	1	13	САМОНАРЕЗАЮЩИЙ ВИНТ 4X12-A2	12502043	5
3	ГИБКОЕ СТОПОРНОЕ КОЛЬЦО Ф 56	14905509	4	14	ПОРТАТИВНЫЙ ЯЩИК IPW AX4-IP55	15009814	1
4	УСИЛИТЕЛЬНАЯ ПЛАСТИНА Ф 56	14915052	2	15	ПОДКЛАДНАЯ ШАЙБА 5,3X10X1-DIN 125-A2	20102315	4
5	ОПОРНОЕ КОЛЬЦО Ф 56	14915029	2	16	ВИНТ С ГОЛОВКОЙ M4X12 DIN7985Z-A2	20109567	2
6	ДВИГ-ЛЬ ДЛЯ АВТОМАТИЧЕСКОГО ВЫПУСКА (I)	04906715	1	17	ГАЙКА M4 DIN 934- A2	20102646	2
7	ЗВЕЗДОЧКА 2M 20T 20PA	14905459	1	18	ЗАЖИМ STROKE 6E/4	10110799	1
8	ПРУЖИНА Ф 5 X 20.2	14905624	2	19	ХОД ЗАЖИМА (3/6E)	10103109	1
9	ЗАКРЫВАЮЩАЯ ПЛАСТИНА Ф 56 1.5 ММ	14905673	2	20	СОЕДИНИТЕЛ. СХЕМА Д/ НОВОЙ ВЫПУСКИ	14905772	1
10	КОРПУС - АВТОВЫПУСК Ф 56	14905616	1	21	ТРУБНЫЙ ХОМУТ Ф 50/70 ММ	13600622	2
11	ОКНО	13000500	1				

АВТОМАТИЧЕСКИЙ ВЫРУСК - Ø75 - 24VDC(I) - 04906962

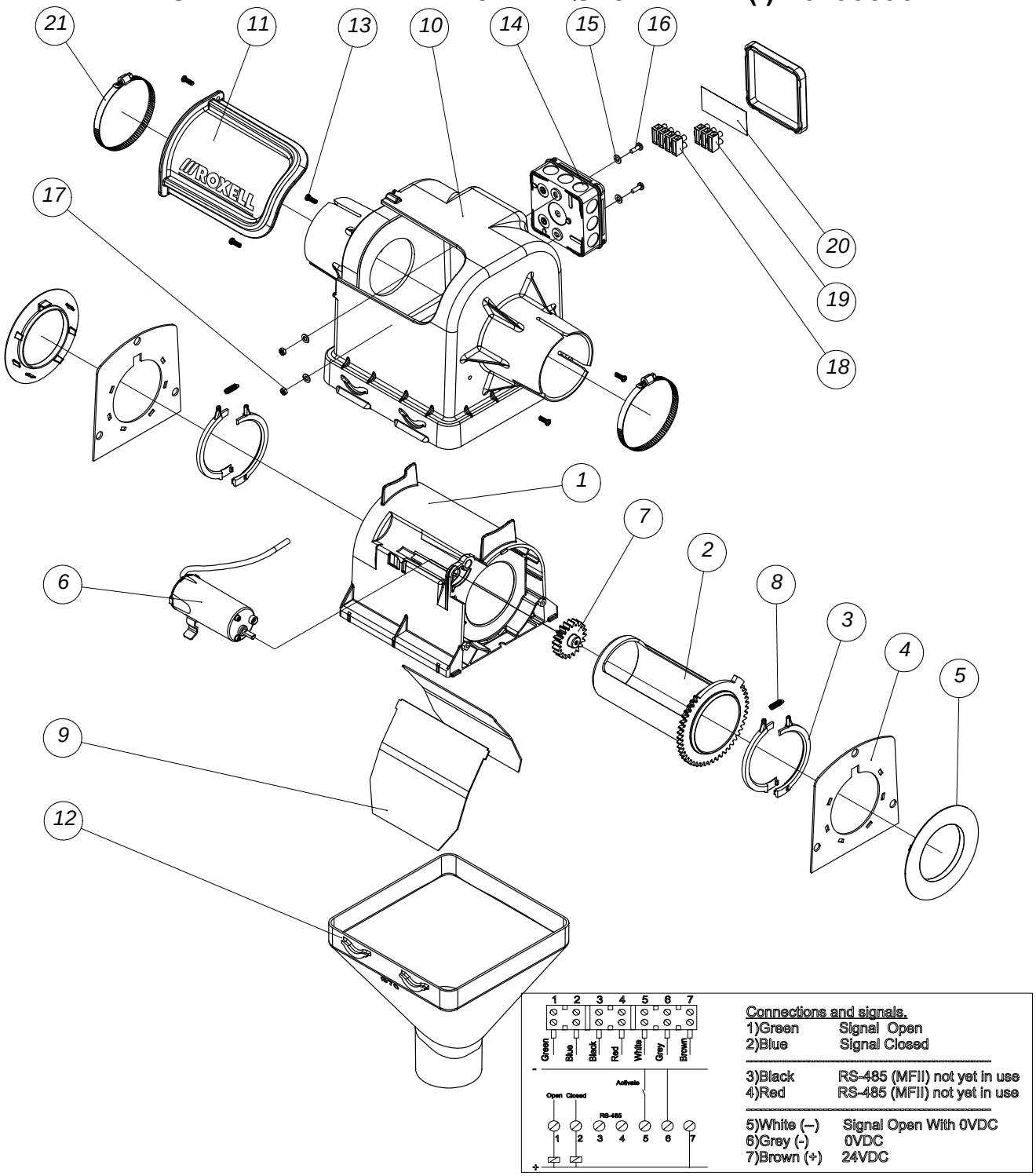

код	название	номер	кол.	код	название	номер	кол.
1	ВНУТРЕННИЙ КОРПУС Ф 75	14905574	1	12	СБРОС ДЛЯ ВЫПУСКНОЙ ТРУБЫ Ф70	13502174	1
2	ВЫПУСКНАЯТРУБА С ЗУБЧАТЫМ КОЛЕСОМ Ф75	14905541	1	13	САМОНАРЕЗАЮЩИЙ ВИНТ 4X12-A2	12502043	5
3	ГИБКОЕ СТОПОРНОЕ КОЛЬЦО Ф 75	14905517	4	14	ПОРТАТИВНЫЙ ЯЩИК IPW AX4-IP55	15009814	1
4	УСИЛИТЕЛЬНАЯ ПЛАСТИНА Ф 75	14915060	2	15	ПОДКЛАДНАЯ ШАЙБА 5,3X10X1-DIN 125-A2	20102315	4
5	ОПОРНОЕ КОЛЬЦО Ф 75	14915037	2	16	ВИНТ С ГОЛОВКОЙ M4X12 DIN7985Z-A2	20109567	2
6	ДВИГ-ЛЬ ДЛЯ АВТОМАТИЧЕСКОГО ВЫПУСКА (I)	04906715	1	17	ГАЙКА M4 DIN 934- A2	20102646	2
7	ЗВЕЗДОЧКА 2M 20T 20PA	14905459	1	18	ЗАЖИМ STROKE 6E/4	10110799	1
8	ПРУЖИНА Ф 5 X 20.2	14905624	2	19	ХОД ЗАЖИМА (3/6E)	10103109	1
9	ЗАКРЫВАЮЩАЯ ПЛАСТИНА Ф 90 1.0 ММ	14905681	2	20	СОЕДИНИТЕЛ. СХЕМА Д/ НОВОЙ ВЫПУСКИ	14905772	1
10	КОРПУС - АВТОВЫПУСК Ф 75	14905608	1	21	ХОМУТ ДЛЯ ШЛАНГА Ф 80-100 ММ	03200250	2
11	ОКНО	13000500	1				

АВТОМАТИЧЕСКИЙ ВЫРУСК - Ø89 - 24VDC(I) - 04906913

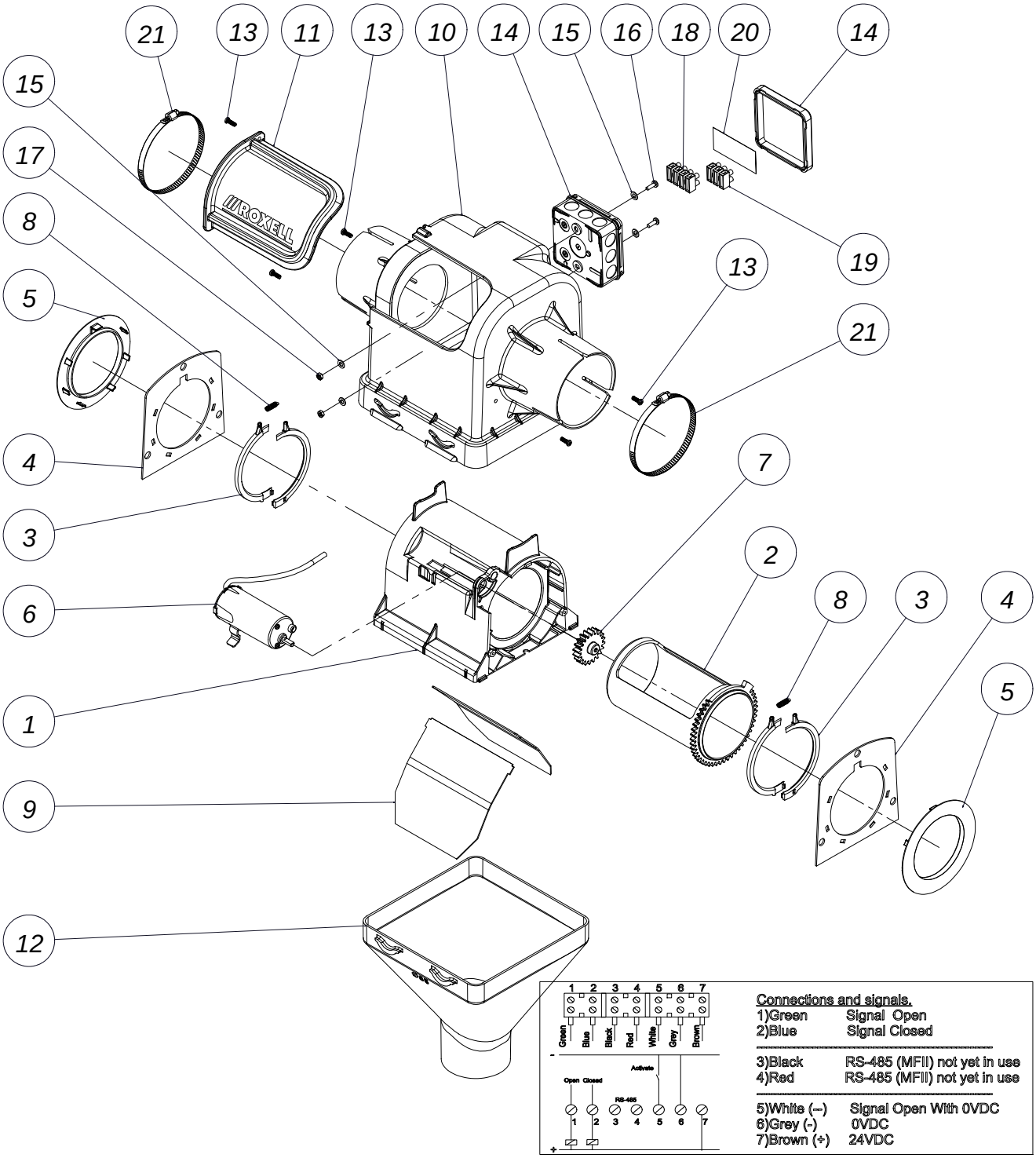

код	название	номер	кол.	код	название	номер	кол.
1	ВНУТРЕННИЙ КОРПУС Ф 89	14905582	1	12	СБРОС ДЛЯ ВЫПУСКНОЙ ТРУБЫ Ф85	13203815	1
2	ВЫПУСКНАЯ ТРУБА С ЗУБЧАТЫМ КОЛЕСОМ Ф89	14905558	1	13	САМОНАРЕЗАЮЩИЙ ВИНТ 4X12-A2	12502043	5
3	ГИБКОЕ СТОПОРНОЕ КОЛЬЦО Ф 89	14905525	4	14	ПОРТАТИВНЫЙ ЯЩИК IPW AX4-IP55	15009814	1
4	УСИЛИТЕЛЬНАЯ ПЛАСТИНА Ф 89	14914972	2	15	ПОДКЛАДНАЯ ШАЙБА 5,3X10X1-DIN 125-A2	20102315	4
5	ОПОРНОЕ КОЛЬЦО Ф 89 ММ	14914964	2	16	ВИНТ С ГОЛОВКОЙ M4X12 DIN7985Z-A2	20109567	2
6	ДВИГ-ЛЬ ДЛЯ АВТОМАТИЧЕСКОГО ВЫПУСКА (I)	04906715	1	17	ГАЙКА M4 DIN 934- A2	20102646	2
7	ЗВЕЗДОЧКА 2M 20T 20PA	14905459	1	18	ЗАЖИМ STROKE 6E/4	10110799	1
8	ПРУЖИНА Ф 5 X 20.2	14905624	2	19	ХОД ЗАЖИМА (3/6E)	10103109	1
9	ЗАКРЫВАЮЩАЯ ПЛАСТИНА Ф 90 1.0 ММ	14905681	2	20	СОЕДИНИТЕЛ. СХЕМА Д/ НОВОЙ ВЫПУСКИ	14905772	1
10	КОРПУС-АВТОМАТ.ВЫПУСКНОЕ ОТВЕРСТИЕ Ф89	14905590	1	21	ХОМУТ ДЛЯ ШЛАНГА Ф 80-100 ММ	03200250	1
11	ОКНО	13000500	1				

АВТОМАТИЧЕСКИЙ ВЫРУСК - Ø 125-24VDC(I) - 04909364

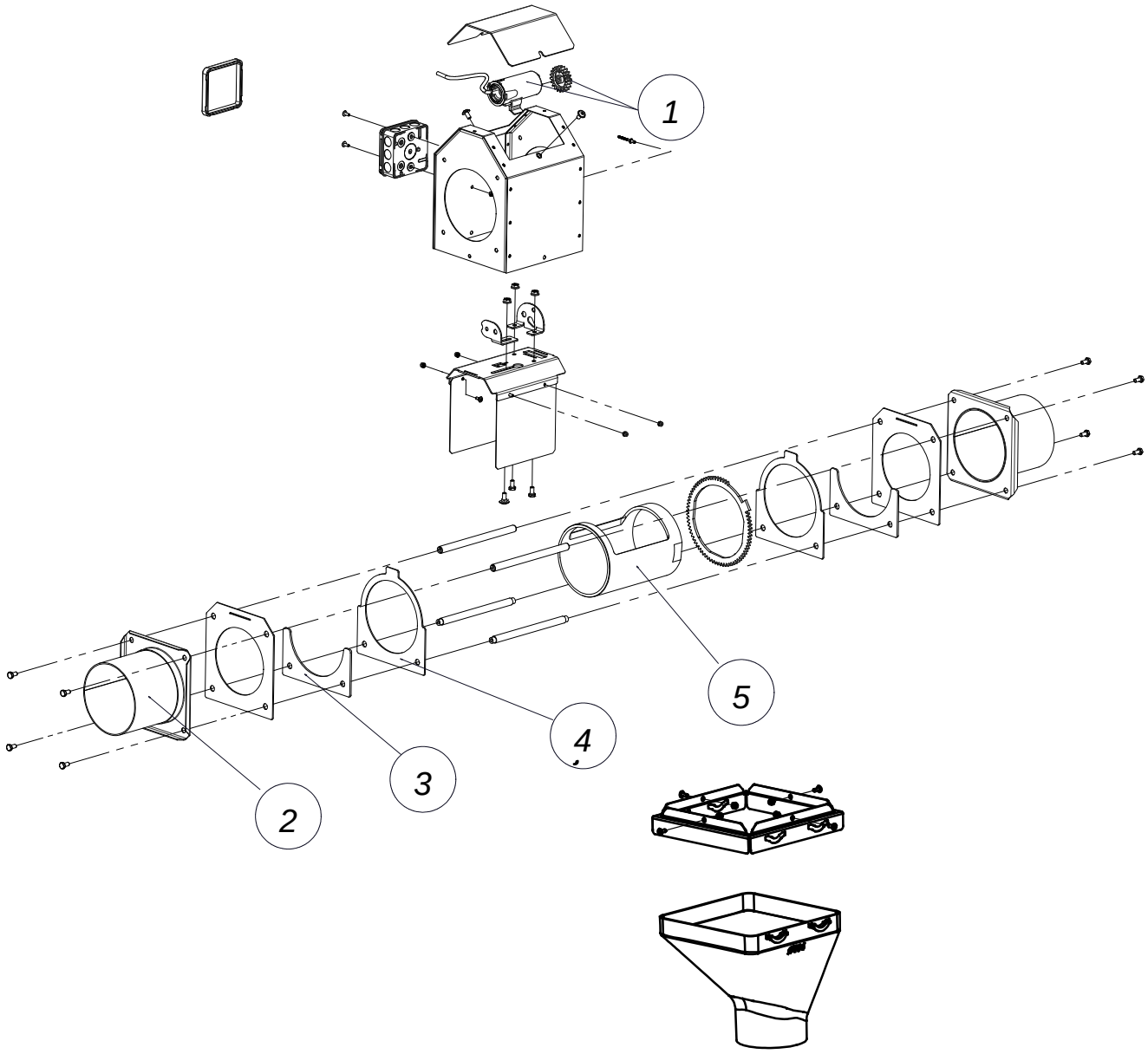

код	название	номер
1	ДВИГ-ЛЬ Д/АВТОМАТИЧ. ВЫПУСКА Ф 125	04909372
2	СВАРНАЯ АНКЕРНАЯ ТРУБА Ф125	14916527
3	УПЛОТНЯЮЩАЯ ПЛАСТИНА Ф125	14916479
4	ПЛАСТИНА ПОДШИПНИК Ф125	14916487
5	ВЫПУСКНАЯ ТРУБА Ф125	14916495

ОБЩИЙ ВИД FLEX-AUGER MIX

НОМЕРА КОМПОНЕНТОВ

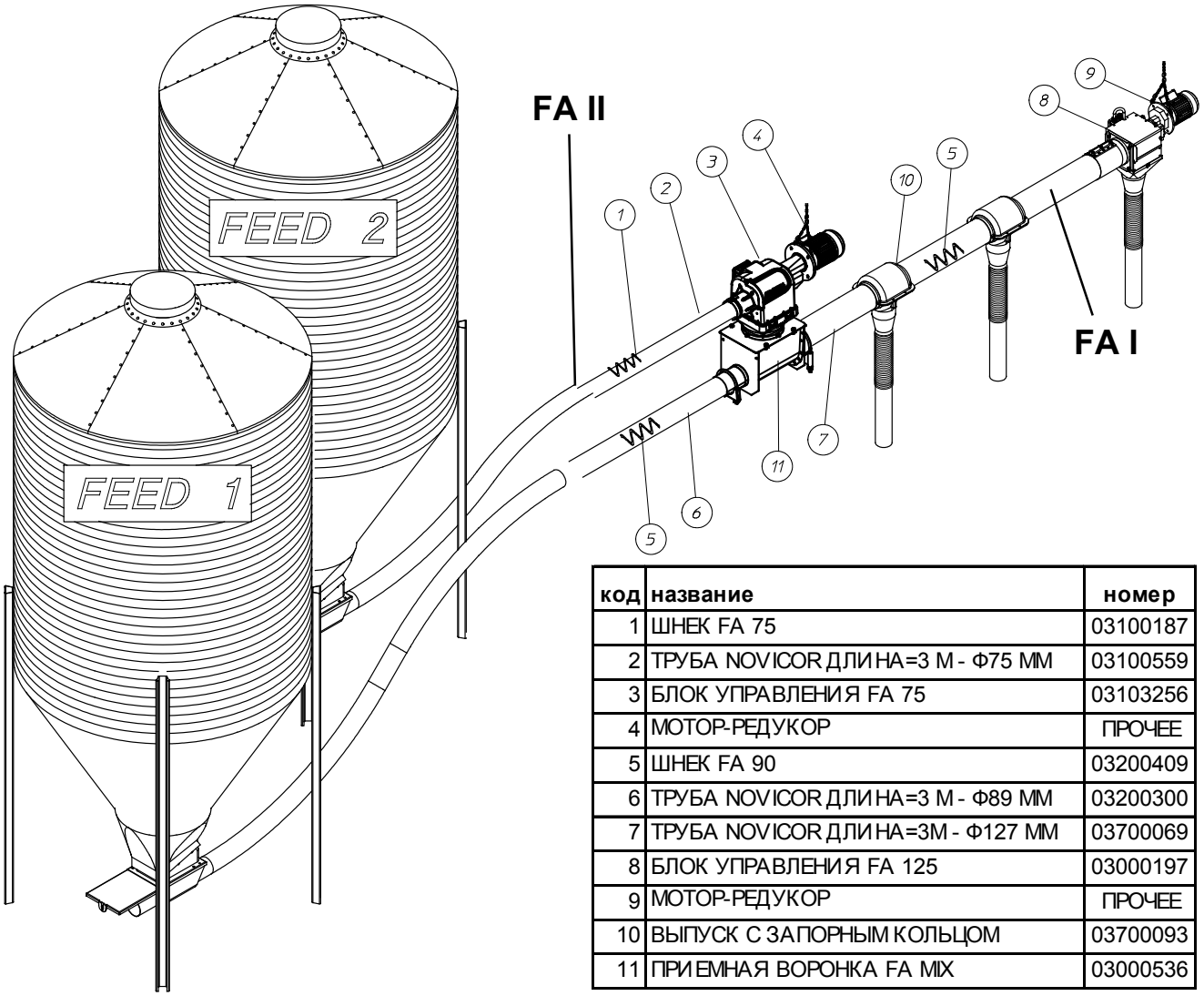

код	название	номер
1	ШНЕК FA 75	03100187
2	ТРУБА NOVICOR ДЛИНА=3 М - Ф75 ММ	03100559
3	БЛОК УПРАВЛЕНИЯ FA 75	03103256
4	МОТОР-РЕДУКОР	ПРОЧЕЕ
5	ШНЕК FA 90	03200409
6	ТРУБА NOVICOR ДЛИНА=3 М - Ф89 ММ	03200300
7	ТРУБА NOVICOR ДЛИНА=3М - Ф127 ММ	03700069
8	БЛОК УПРАВЛЕНИЯ FA 125	03000197
9	МОТОР-РЕДУКОР	ПРОЧЕЕ
10	ВЫПУСК С ЗАПОРНЫМ КОЛЬЦОМ	03700093
11	ПРИЕМНАЯ ВОРОНКА FA MIX	03000536

ПРИЕМНАЯ ВОРОНКА
FLEX-AUGER MIX - 03000536

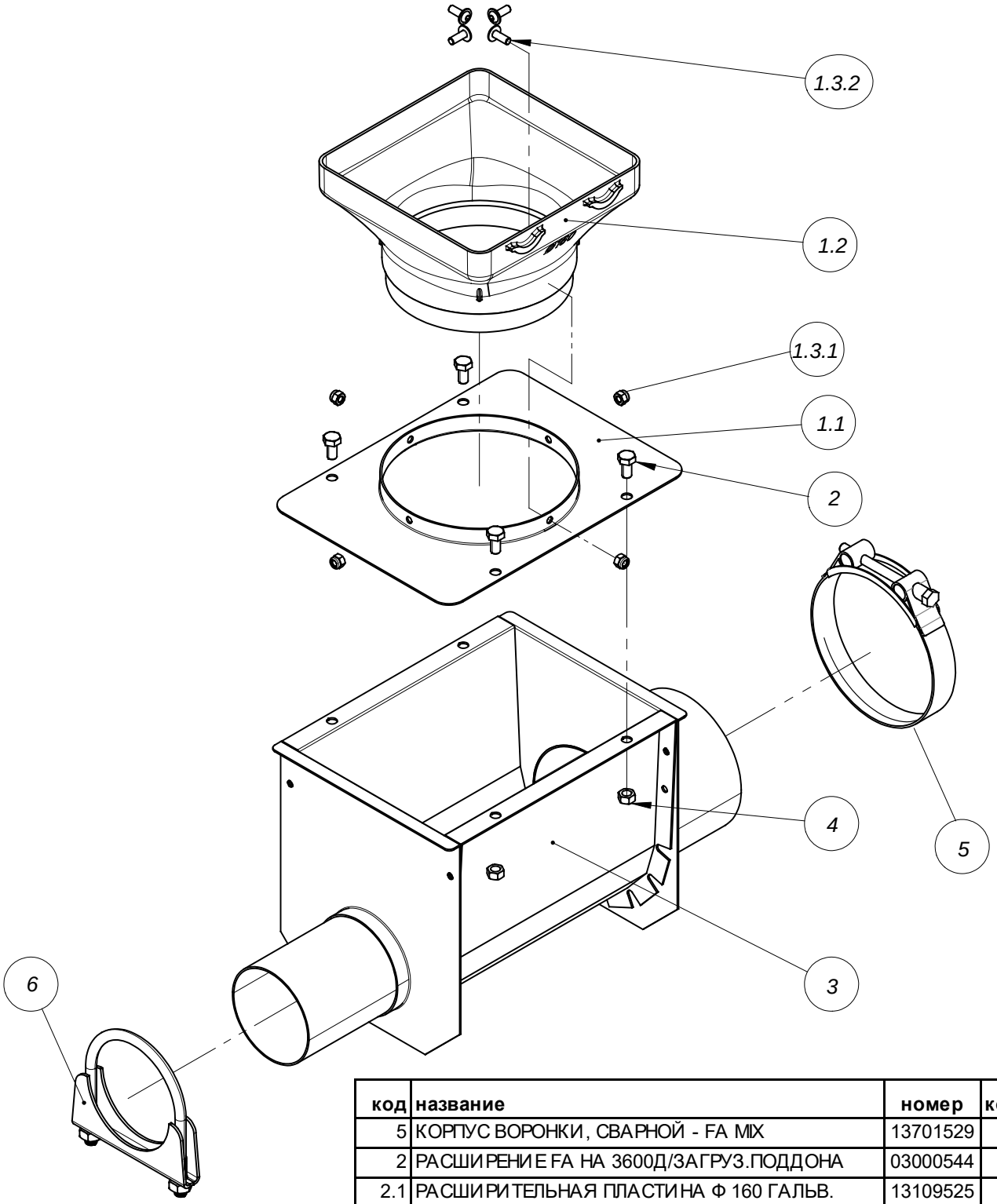

код	название	номер	кол.
5	КОРПУС ВОРОНКИ, СВАРНОЙ - FA MIX	13701529	1
2	РАСШИРЕНИЕ FA НА 3600Д/ЗАГРУЗ.ПОДДОНА	03000544	1
2.1	РАСШИРИТЕЛЬНАЯ ПЛАСТИНА Ф 160 ГАЛЬВ.	13109525	1
2.2	СПУСК Ф 160 ДЛЯ РАСШИРИТЕЛЬНОЙ ВОРОНКИ	13000492	1
2.3	HW КМП ДЛЯ РАСШИРЕНИЯ FA 360 ГРАД.	13000518	1
2.3.1	КОНТРГАЙКА M6-DIN 985-A2	20101960	4
2.3.2	ВИНТ С ОКРУГЛОЙ ГОЛОВКОЙ С FL.M6X16-A2	20109146	4
3	БОЛТ M8X16-DIN 933-8.8	20100228	4
4	ГАЙКА M8- DIN 934	20200028	4
6	ТРУБНЫЙ ХОМУТ Ф 140 ММ	03700077	1
7	ТРУБНЫЙ ХОМУТ В СБОРЕ, Ф95	03200029	1

FLEX-AUGER MIX

БЛОК ПИТАНИЯ

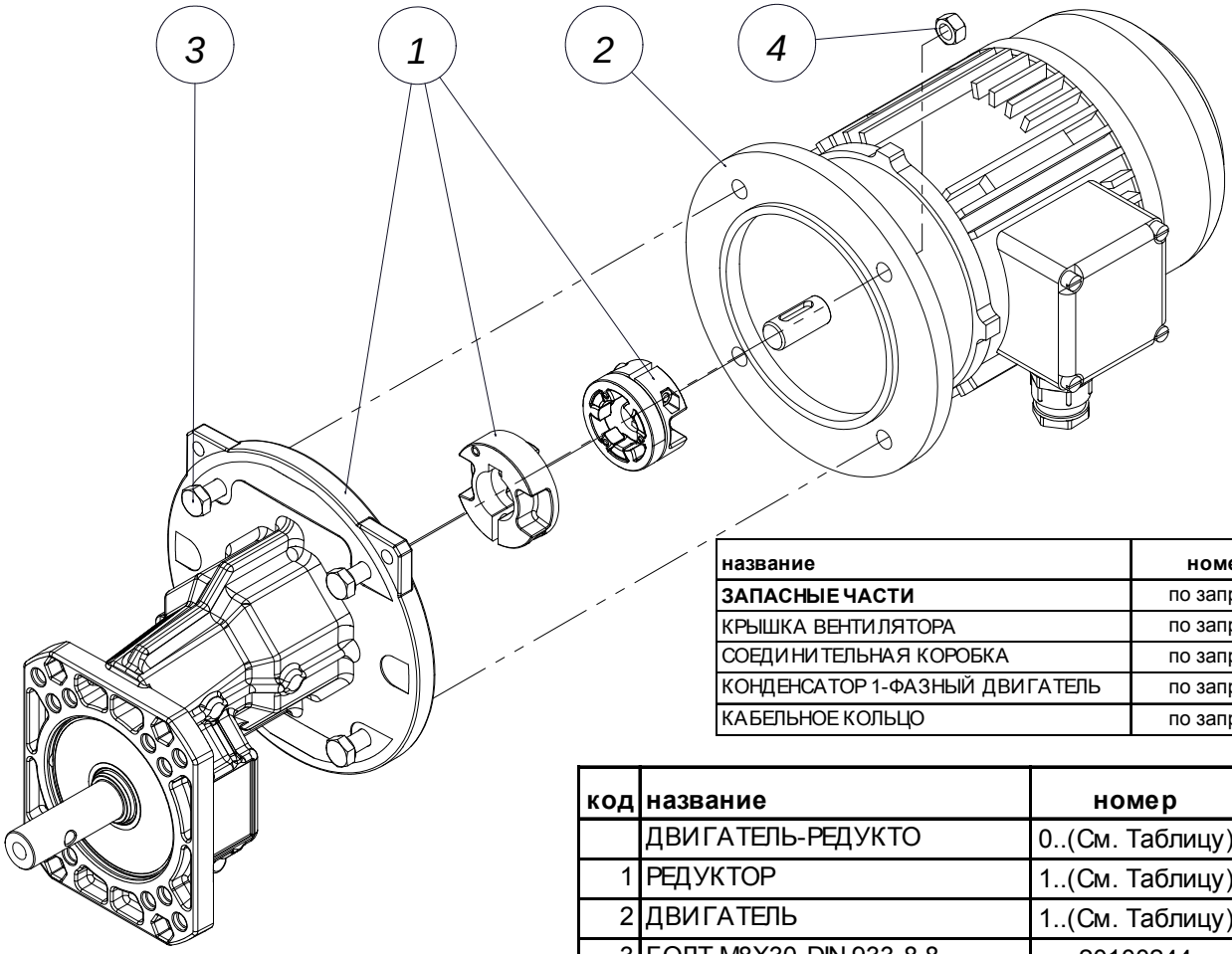

название	номер
ЗАПАСНЫЕ ЧАСТИ	по запросу
КРЫШКА ВЕНТИЛЯТОРА	по запросу
СОЕДИНИТЕЛЬНАЯ КОРОБКА	по запросу
КОНДЕНСАТОР 1-ФАЗНЫЙ ДВИГАТЕЛЬ	по запросу
КАБЕЛЬНОЕ КОЛЬЦО	по запросу

код	название	номер	кол.
	ДВИГАТЕЛЬ-РЕДУКТО	0..(См. Таблицу)	1
1	РЕДУКТОР	1..(См. Таблицу)	1
2	ДВИГАТЕЛЬ	1..(См. Таблицу)	1
3	БОЛТ M8X30-DIN 933-8.8	20100244	4
4	ГАЙКА M8- DIN 934	20200028	4

ПОДКЛЮЧЕНИЕ ДВИГАТЕЛЯ ПО СХЕМЕ «

ЗАПРЕЩАЕТСЯ ИЗМЕНЯТЬ ЭТО!!!

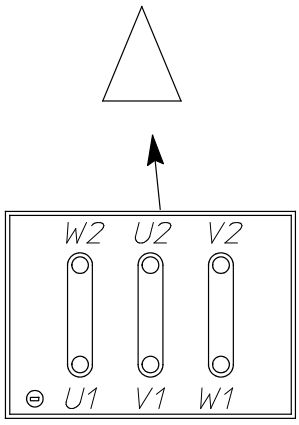

Система	FA-Mix
Редуктор со шпоночным пазом	13105176
Редуктор с F-обр. муфтой, аллюм.	13109820
Тип комплекта эластичной муфты (CS 71-80-90)	**CS71 13204180**
Вал мотора	**Ø14**
Передаточное число	7.875
Число оборотов ведомого вала	175
Размер конструкции	71
Частота эл.мотора 50 Гц (об/мин)	1500
Частота эл.мотора 60 Гц (об/мин)	1800
Объем подачи, кг	600
Макс. Время Работы	2 Hours/day
3x230/400 В, 50 Гц IE1	**03001187**
Электромотор IE1	13106687 (0,74kW)

БЛОК УПРАВЛЕНИЯ FLEX-AUGER 125 MIX - 03001211

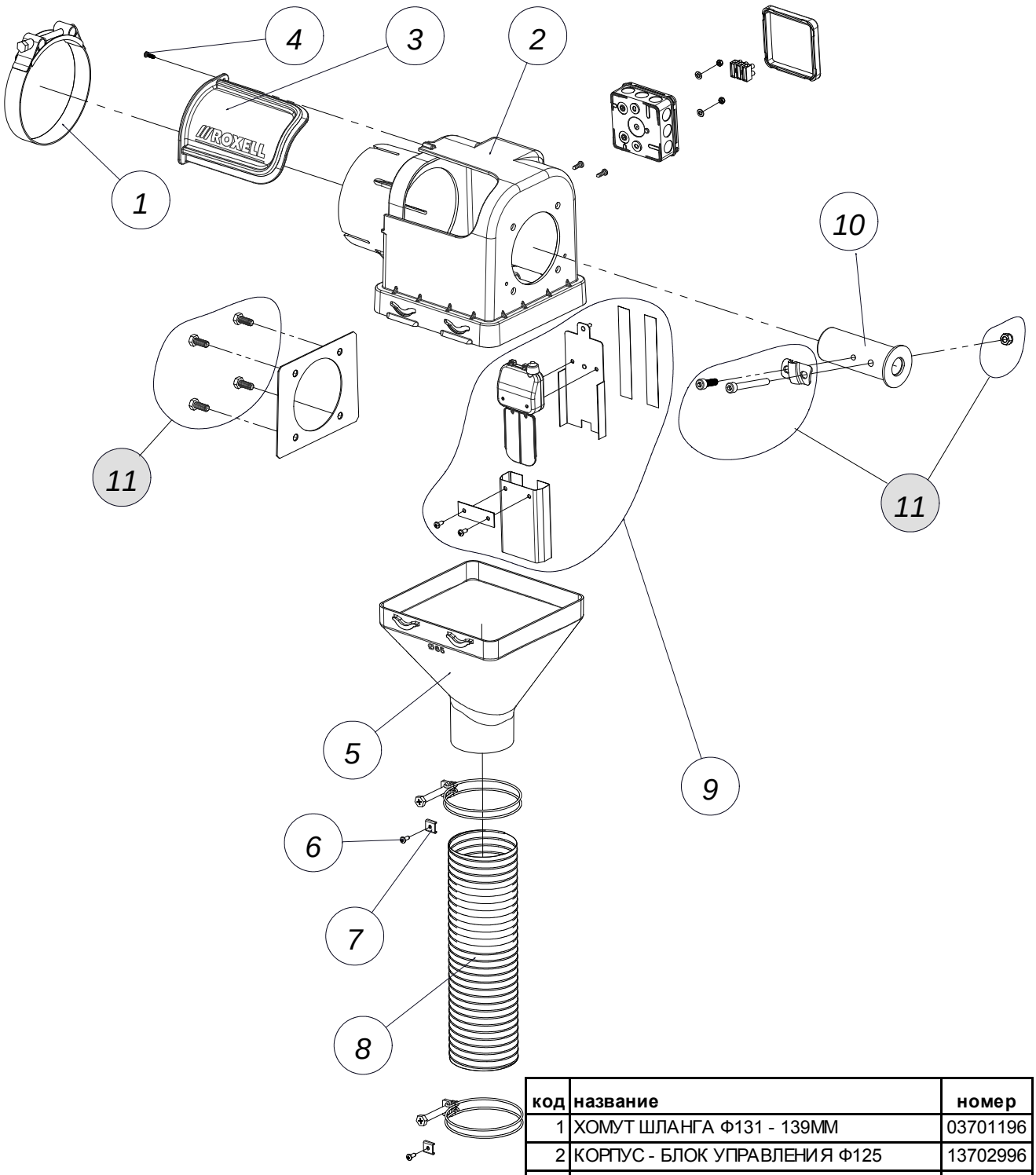

код	название	номер
1	ХОМУТ ШЛАНГА Ф131 - 139ММ	03701196
2	КОРПУС - БЛОК УПРАВЛЕНИЯ Ф125	13702996
3	ОКНО	13000500
4	САМОНАРЕЗАЮЩИЙ ВИНТ 4X12-A2	12502043
5	СБРОС ДЛЯ ВЫПУСКНОЙ ТРУБЫ Ф70	13502174
6	ВИНТ 8 X 1/2"	20100525
7	ЗАЖИМ ДУГИ	13103643
8	ГИБКАЯ ТРУБА В СБОРЕ, Ф 85 ММ	03100633
9	АВАРИЙНЫЙ ПЕРЕКЛЮЧАТЕЛЬ В СБОРЕ	13000757
10	СВАРНОЙ ШКИВ	13201561
11	КОМПЛЕКТ КРЕПЕЖА CU FA 90	13203849

СВАРНАЯ АНКЕРНАЯ ТРУБА - 13701412

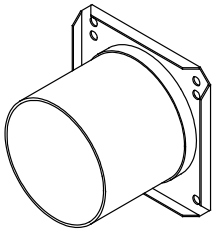

ПУЛЬТ УПРАВЛЕНИЯ ДЛЯ FLEX-AUGER MIX

3X400V - 50Hz	03000510
3X230V - 50Hz	03000528
1X230V - 50-60Hz	03000502
3X200V - 50-60Hz	03000338

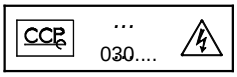



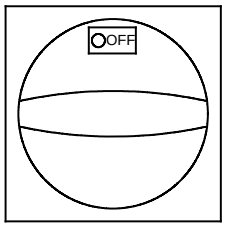

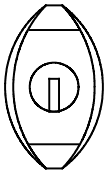

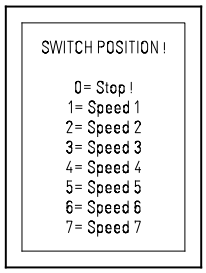

SPEED SELECTOR

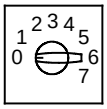

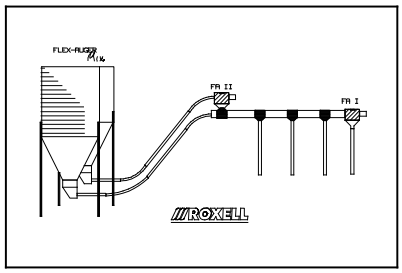

DISTURBANCE



FILL SYSTEM

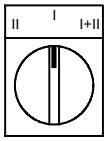

BIN SELECTOR

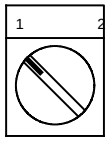

ОБЩИЙ ПЛАН СИСТЕМЫ “OVERHEAD”

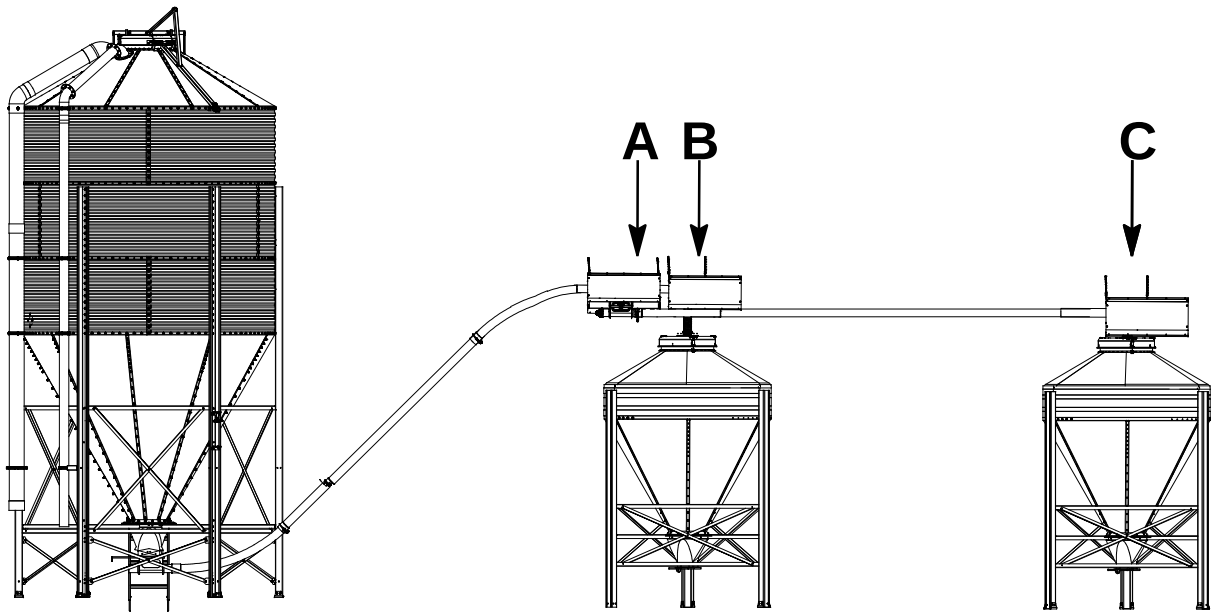

РИСУНОК 5.

МОНТАЖНЫЙ КМР КОЖУХА ДВИGАТЕЛЯ Ø90 - 03000900

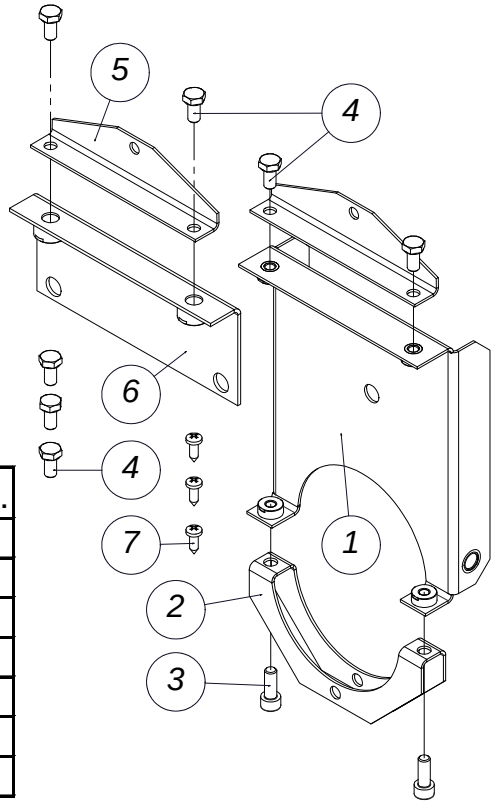

код	название	номер	кол.
1	ДЕРЖАТЕЛЬ КРЫШКИ- ДЛИННЫЙ Ф90	13008115	1
2	ПОЛОВИНА ТРУБНОГО ХОМУТА Ф90 ПЕРЕД.	14900906	1
3	ВИНТ С ГОЛОВ.ПОД ТОРЦ.КЛЮЧ М6Х16-DIN912	20101812	2
4	БОЛТ М6 Х 12 - DIN 933-8.8	20100160	24
5	ПОДВЕСНАЯ ПЛАСТИНА КРЫШКИ	13000666	2
6	ДЕРЖАТЕЛЬ КРЫШКИ- КОРОТКИЙ	13000641	1
7	ВИНТ 8 Х 1/2"	20100525	3

МОНТАЖНЫЙ КМР КОЖУХА ДВИGАТЕЛЯ Ø125 - 03001219

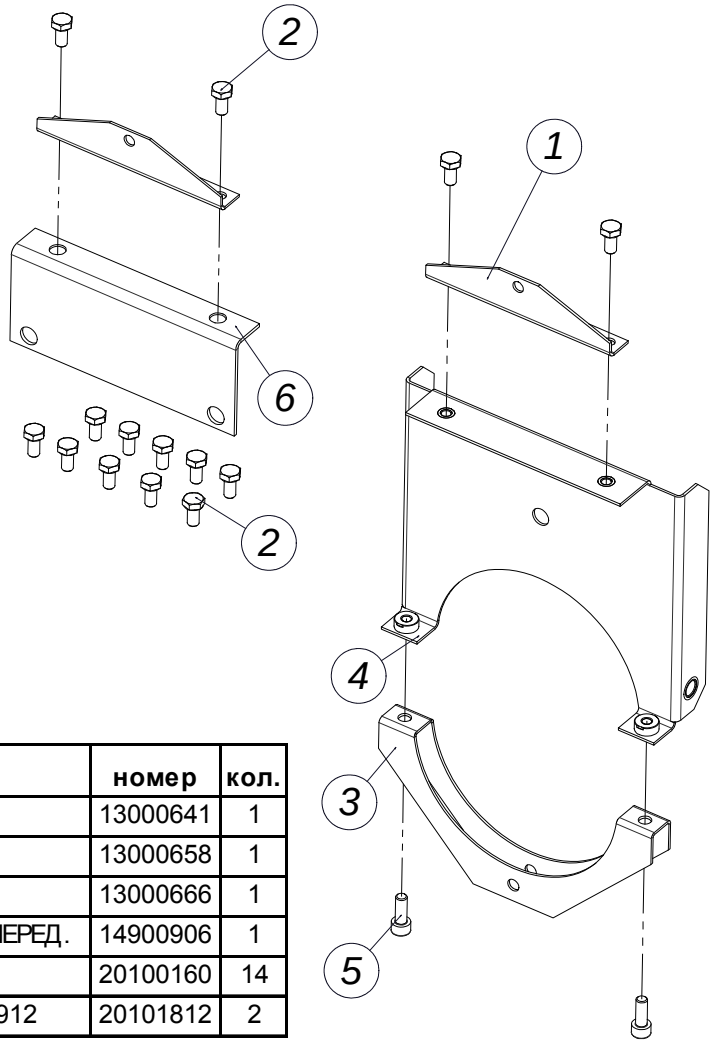

код	название	номер	кол.
1	ДЕРЖАТЕЛЬ КРЫШКИ- КОРОТКИЙ	13000641	1
2	ДЕРЖАТЕЛЬ КРЫШКИ- ДЛИННЫЙ	13000658	1
3	ПОДВЕСНАЯ ПЛАСТИНА КРЫШКИ	13000666	1
4	ПОЛОВИНА ТРУБНОГО ХОМУТА ДИАМ.90 ПЕРЕД.	14900906	1
5	БОЛТ М6 Х 10- DIN 933-8.8	20100160	14
6	ВИНТ С ГОЛОВ.ПОД ТОРЦ.КЛЮЧ М6Х16-DIN912	20101812	2

КРЫШКА СИСТЕМЫ ЗАGРУЗКИ FLEX-AUGER 182X182MM - 15902513

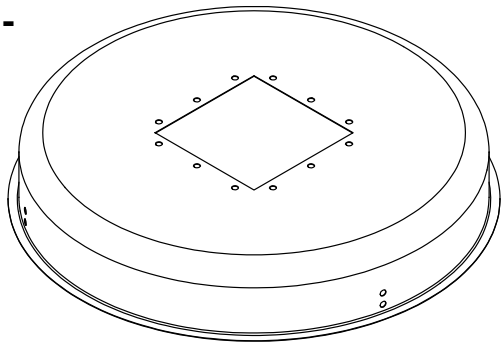

КОЖУХ ДВИGАТЕЛЯ- ВЕРХНЯЯ РЛАСТИНА Ø90 - 03000902

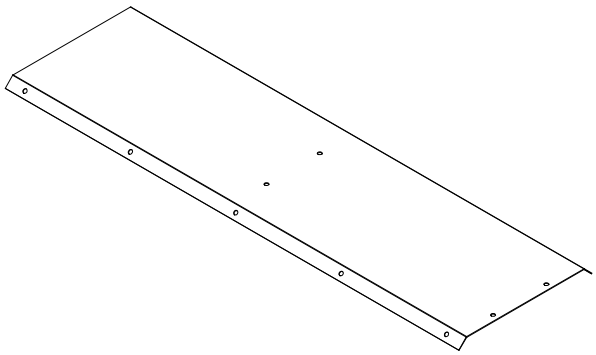

КОЖУХ ДВИGАТЕЛЯ- БОКОВАЯ РЛАСТИНА - 03000904

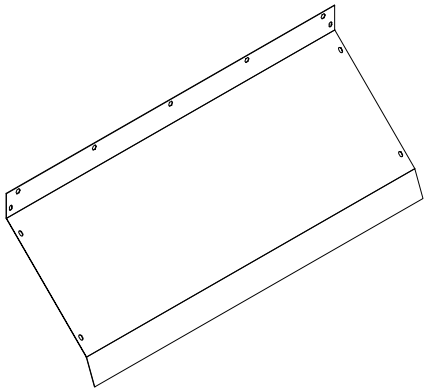

БЛОК УПР.СОЕДИНЕНИЕМ-БУНКЕР-ПОДВЕСНОЙ - 03000874

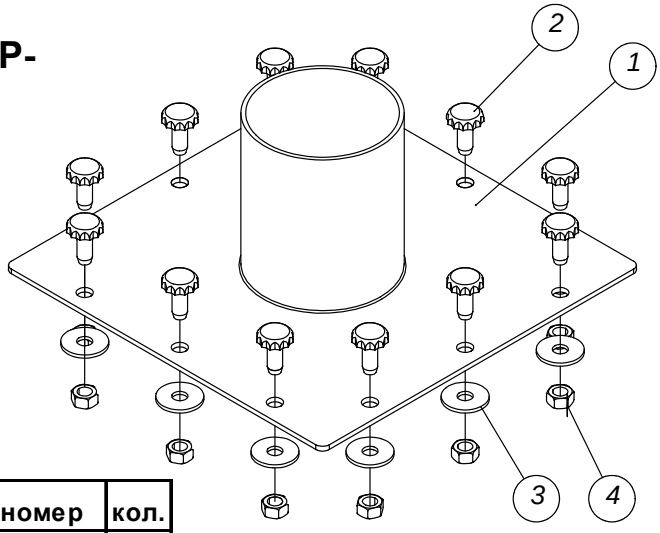

код	название	номер	кол.
1	КРУГЛАЯ СОЕД.ДЕТАЛЬ - СВАРНАЯ	13000690	1
2	БОЛТ M 8 X 20 С РЕЗИНОВЫМ КОЛПАЧКОМ	16103152	12
3	ПОДКЛАДНАЯ ШАЙБА D. 8.4X25X2- DIN 9021	20102794	12
4	ГАЙКА M8- DIN 934	20200028	12
5	ВИНТ 8 X 1/2"	20100525	3

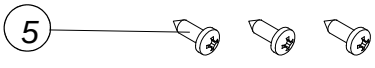

КМП МОНТАЖА КРЫШКИ Д/ПЕРЕДАТОЧ.БЛОКА - Ø90 - 03000906

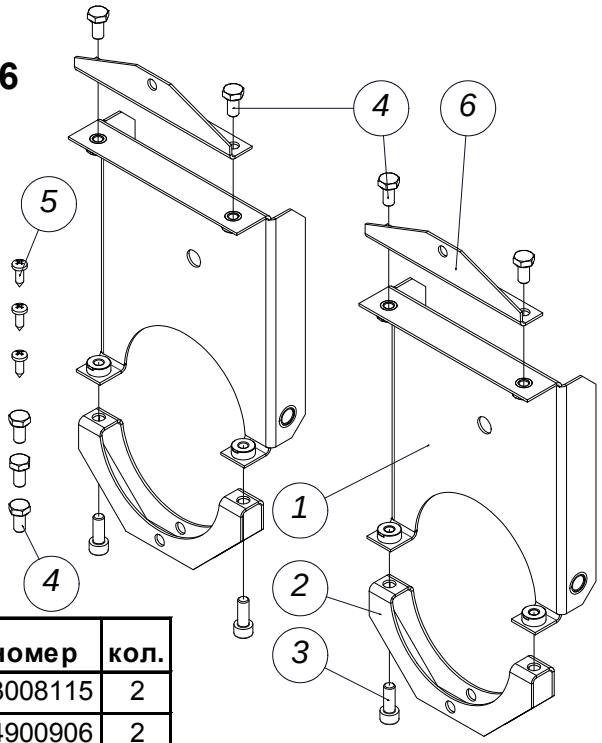

код	название	номер	кол.
1	ДЕРЖАТЕЛЬ КРЫШКИ- ДЛИННЫЙ Ф90	13008115	2
2	ПОЛОВИНА ТРУБНОГО ХОМУТА Ф90 ПЕРЕД.	14900906	2
3	ВИНТ С ГОЛОВ.ПОД ТОРЦ.КЛЮЧ М6Х16-DIN912	20101812	4
4	БОЛТ М6 Х 12 - DIN 933-8.8	20100160	24
5	ВИНТ 8 Х 1/2"	20100525	3
6	ПОДВЕСНАЯ ПЛАСТИНА КРЫШКИ	13000666	2

КМП МОНТАЖА КРЫШКИ Д/ПЕРЕДАТОЧ.БЛОКА Ø125 - 03001227

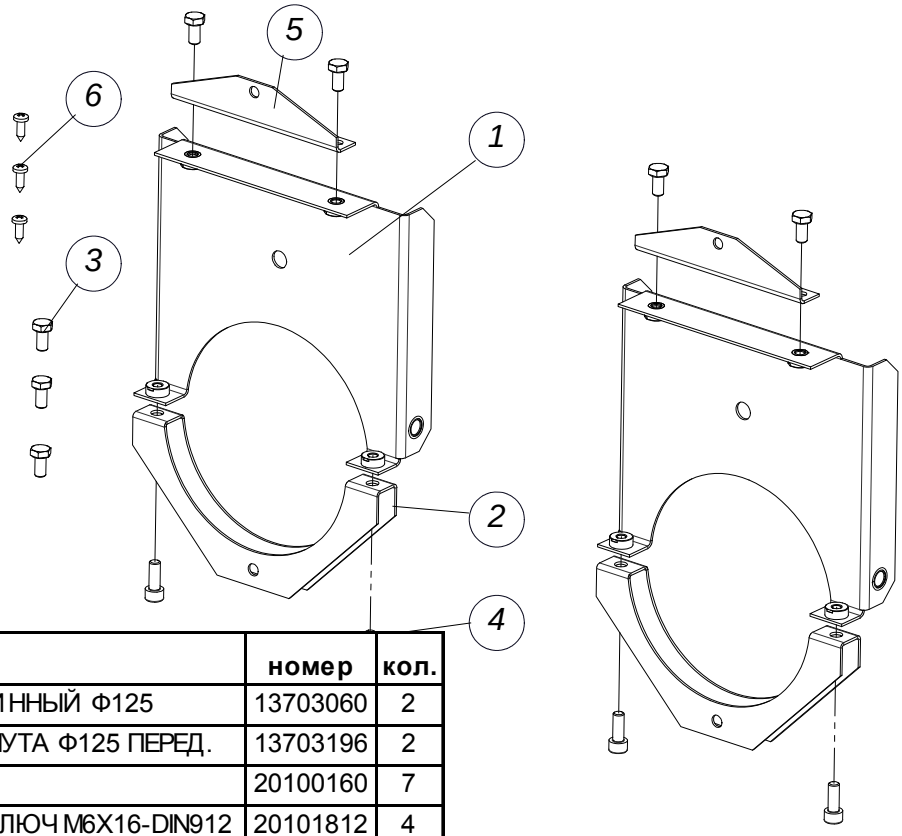

код	название	номер	кол.
1	ДЕРЖАТЕЛЬ КРЫШКИ- ДЛИННЫЙ Ф125	13703060	2
2	ПОЛОВИНА ТРУБНОГО ХОМУТА Ф125 ПЕРЕД.	13703196	2
3	БОЛТ М6 Х 12 - DIN 933-8.8	20100160	7
4	ВИНТ С ГОЛОВ.ПОД ТОРЦ.КЛЮЧ М6Х16-DIN912	20101812	4
5	ПОДВЕСНАЯ ПЛАСТИНА КРЫШКИ	13000666	2
6	ВИНТ 8 Х 1/2"	20100525	3

КОЖУХ ДВИГ. ПЕРЕДН. ПЛАСТ.ЛЕВЫЙ Ф90 - 03000894

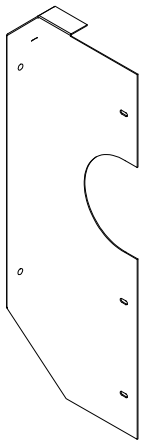

КОЖУХ ДВИГ. ПЕРЕДН. ПЛАСТ.ПРАВЫЙ Ф90 - 03000896

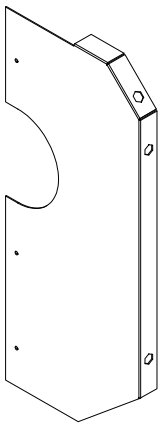

КОЖУХ ДВИГ. ПЕРЕДН. ПЛАСТ.ЛЕВЫЙ Ф125 - 03701204

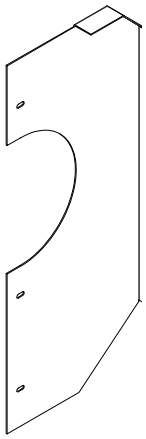

КОЖУХ ДВИГ. ПЕРЕДН. ПЛАСТ.ПРАВЫЙ Ф125 - 03701220

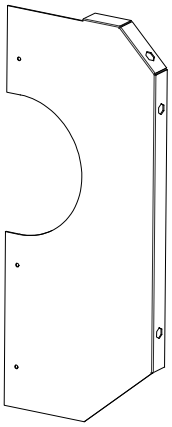

БЛОК УПР.СОЕДИНЕНИЕМ-БУНКЕР-НЕПОДВИЖНЫЙ- 03000866

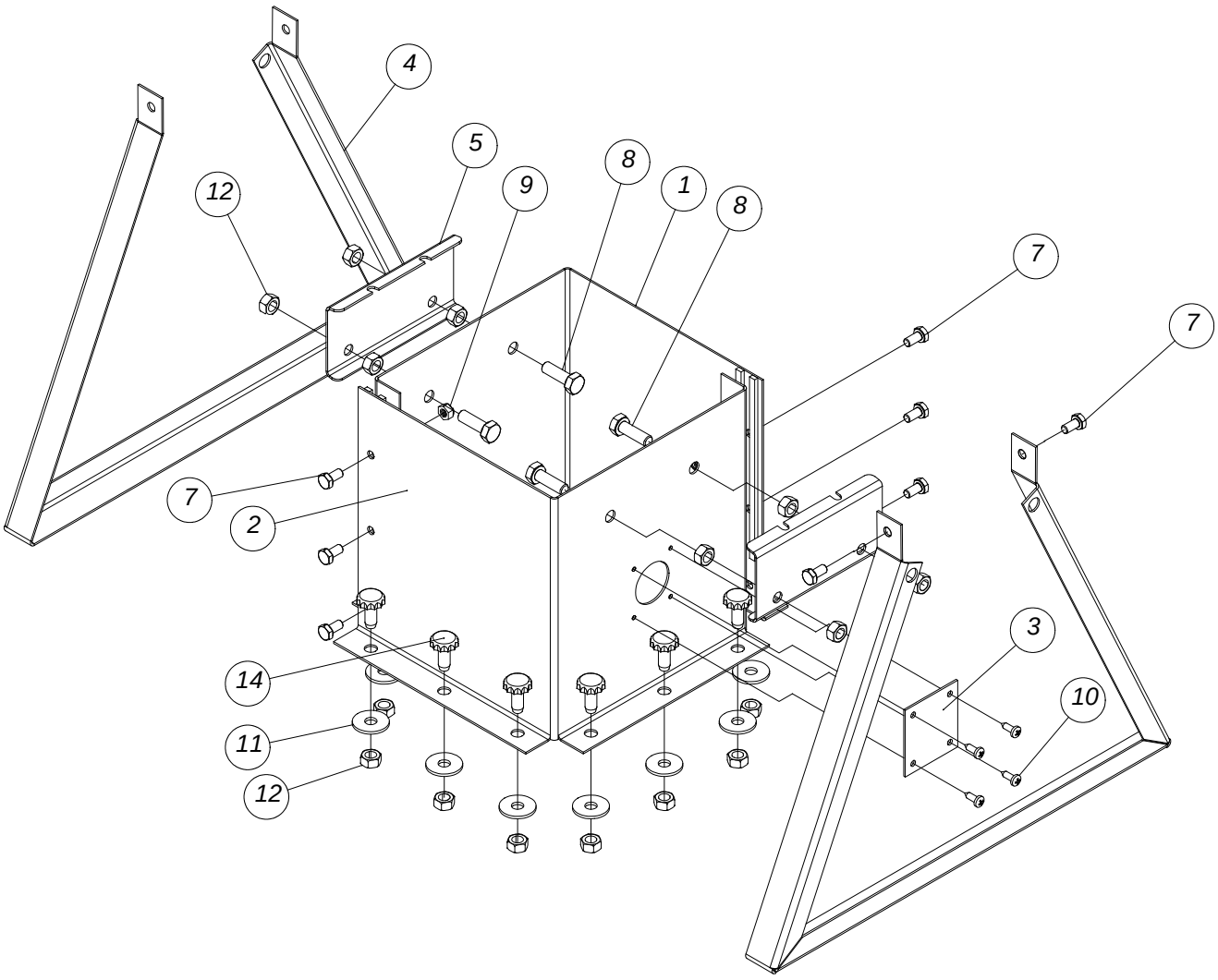

код	название	номер	кол.
1	СОЕДИНИТЕЛЬНАЯ ПЛАСТИНА	13000674	1
2	СОЕДИНИТЕЛЬНАЯ ПЛАСТИНА С ОТВЕРСТИЕМ	13000682	1
3	УПЛОТНИТЕЛЬНАЯ ПЛАСТИНА ДЛЯ ДАТЧИКА	13000708	1
4	ТРЕУГОЛЬНАЯ ОПОРА ДВИГАТЕЛЯ	13000732	2
5	ЗАЖИМНАЯ ПЛАСТИНА ДЛЯ ПЕРЕДАТОЧ.ДЕТАЛИ	13203906	2
6	БОЛТ M 8 X 20 С РЕЗИНОВЫМ КОЛПАЧКОМ	16103152	12
7	БОЛТ M6 X 10- DIN 933-8.8	20100160	8
8	БОЛТ M8X25-DIN 933-8.8	20100236	4
9	КОЛПАЧКОВАЯ ГАЙКА M6- DIN 985	20100400	6
10	ВИНТ 8 X 1/2"	20100525	4
11	ПОДКЛАДНАЯ ШАЙБА D. 8.4X25X2- DIN 9021	20102794	12
12	ГАЙКА M8- DIN 934	20200028	20

ПЕРЕХОДНОИ БЛОК ДЛЯ ВЕРХА FA90 - 03202678

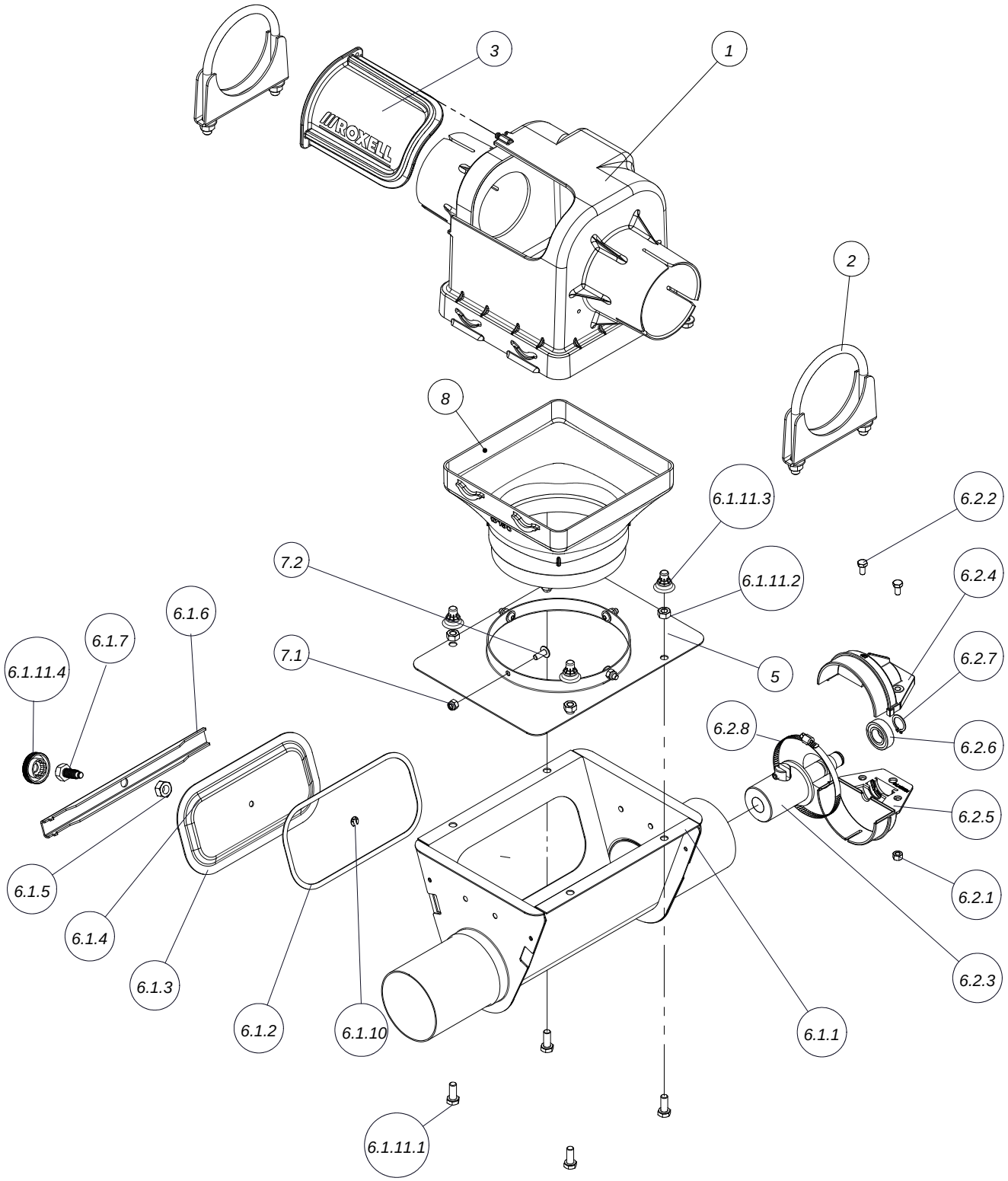

ПЕРЕХОДНОИ БЛОК ДЛЯ ВЕРХА FA90- 03202678

код	название	номер	кол.
1	КОРПУС+ОКНО В СБОРЕ	13000831	1
2	ТРУБНЫЙ ХОМУТ В СБОРЕ, Ф 100 ММ	03202561	2
3	ОКНО	13000500	1
5	РАСШИРИТЕЛЬНАЯ ПЛАСТИНА Ф 160 ГАЛЬВ.	13109525	1
6	ВОРОНКА FA90 В СБОРЕ Д/ВНЕШНЕЙ ВОРОНКИ	13203963	1
6.1	ЗАГРУЗ.ВОРОНКА И ЗАКРЫВ.ПЛАСТИНА FA90	13204003	1
6.1.1	СВАРНОЙ КОРПУС ВОРОНКИ FA90	13202965	1
6.1.2	УПЛОТНЕНИЕ 15X2	30800874	1
6.1.3	ЗАКРЫВАЮЩАЯ ПАНЕЛЬ	13107776	1
6.1.4	ВОЛОКОННОЕ КОЛЬЦО	20104287	1
6.1.5	ГАЙКА M10-DIN 934	20100277	1
6.1.6	ЗАКРЫВАЮЩИЙ ПРОФИЛЬ	13107768	1
6.1.7	ЗАКРЫВАЮЩИЙ БОЛТ- ЛАТУННЫЙ МАЛЫЙ	13108154	1
6.1.8	ЯРЛЫК- ОПАСНОСТЬ ДЛЯ РУК	13106596	1
6.1.9	ЯРЛЫК ROXELL- 160 X 40	10101129	1
6.1.10	E-КОЛЬЦО Ф 5-DIN 6799-A2	20102018	1
6.1.11	КМП КРЕПЕЖА ДЛЯ РАСШИРИТЕЛЬНОЙ ВОРОНКИ	13000526	1
6.1.11.1	БОЛТ M8X20-DIN 933-8.8	20200150	4
6.1.11.2	ГАЙКА M8 DIN 934- SP.	20200119	4
6.1.11.3	РЕЗИНОВЫЙ КОЛПАЧОК M8	16103699	4
6.1.11.4	РУЧКА С НАКАТКОЙ	13107842	1
6.2	АНКЕР И ПОДШИПНИК В СБОРЕ FA90	13204037	1
6.2.1	КОНТРГАЙКА M6 - DIN 985	20100400	2
6.2.2	БОЛТ M6 X 12 - DIN 933-8.8	20100160	2
6.2.3	СВАРНАЯ АНКЕРНАЯ ТРУБА Ф44	13204045	1
6.2.4	КОЛПАЧОК ДЕРЖАТ.ПОДШИПНИКА ВЕРХН.Ф90	13203781	1
6.2.5	КОЛПАЧОК ДЕРЖАТ.ПОДШИПНИКА НИЖНИЙ-Ф90	13203799	1
6.2.6	ПОДШИПНИК 17X35X10- 6003 LLU	13201066	1
6.2.7	СТОПОРНОЕ КОЛЬЦО Ф 17X1- DIN471	20101333	1
6.2.8	ХОМУТ ШЛАНГА Ф 80-100 ММ	03200250	1
7	HW КМП ДЛЯ РАСШИРЕНИЯ FA 360 ГРАД.	13000518	1
7.1	КОНТРГАЙКА M6-DIN 985-A2	20101960	4
7.2	ВИНТ С ОКРУГЛОЙ ГОЛОВКОЙ С FL.M6X16-A2	20109146	4
8	СПУСК Ф 160 ДЛЯ РАСШИРИТЕЛЬНОЙ ВОРОНКИ	13000492	1

ПЕРЕХОДНОЙ БЛОК ДЛЯ ВЕРХА FA90- 03701228

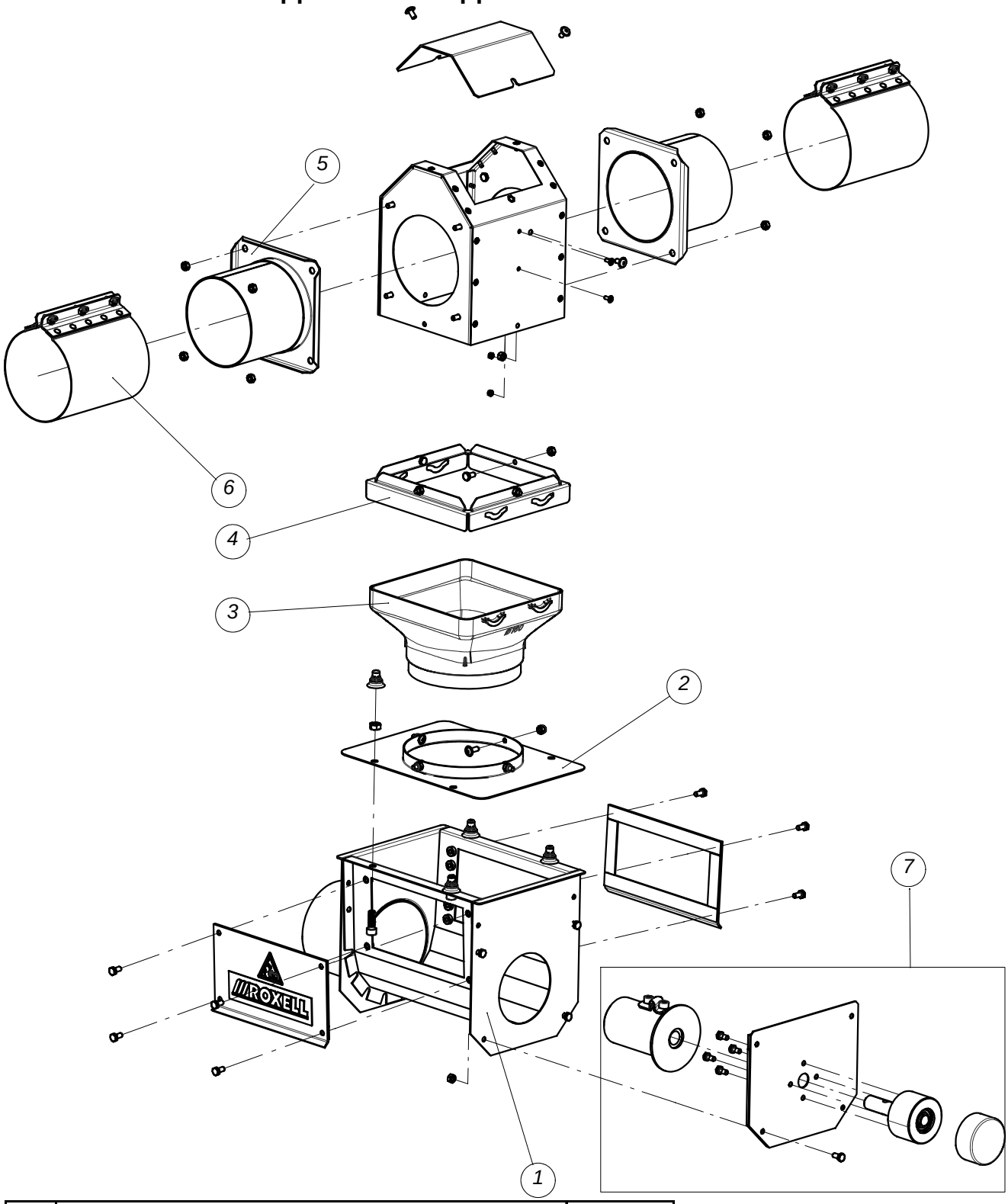

код	название	номер
1	ПРИЕМНАЯ ВОРОНКА FA 125 В СБОРЕ	03700531
2	РАСШИРИТЕЛЬНАЯ ПЛАСТИНА Ф 160 ГАЛЬВ.	13109525
3	СПУСК Ф 160 ДЛЯ РАСШИРИТЕЛЬНОЙ ВОРОНКИ	13000492
4	КРЕПЁЖНЫЙ ПЕРЕХОДНИК ДЛЯ СБРОСА	14916098
5	СВАРНАЯ АНКЕРНАЯ ТРУБА Ф125	14916527
6	КОМПЛЕКТ ПЕРЕХОДНИКОВ ДЛЯ ТРУБ	03700382
7	АНКЕР И ПОДШИПНИК В СБОРЕ FA125	13701016

КМП.ЗАП.ЧАСТ. Д/КОЛП.ДЕРЖ.ПОДШИПН.

Ø56

название	номер	кол.
КМП.ЗАП.ЧАСТ.Д/КОЛП.ДЕРЖАТ.ПОДШИПН.Ф56	**03501368**	**10**
	ИСПОЛЬЗУЕТСЯ:	
ПЕРЕХОДНОЙ БЛОК FA 55	03501350	
ПРИЕМНАЯ ВОРОНКА FA 55 В СБОРЕ	03501335	
КМП.ЗАП.ЧАСТ.Д/КОЛП.ДЕРЖАТ.ПОДШИПН.Ф56	03501368	
ДВОЙН. ЗАГРУЗ.ВОРОНКА В СБОРЕ FA90-FA55	03000593	
ДВОЙН. ЗАГРУЗ.ВОРОНКА В СБОРЕ FA75-FA55	03000882	

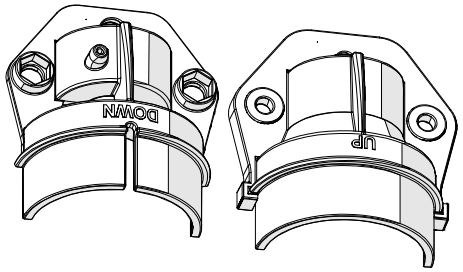

Ø75

название	номер	кол.
КМП.ЗАП.ЧАСТ.Д/КОЛП.ДЕРЖАТ.ПОДШИПН.Ф75	**03104254**	**10**
	ИСПОЛЬЗУЕТСЯ:	
ПЕРЕХОДНОЙ БЛОК (FA75)	03103884	
ПРИЕМНАЯ ВОРОНКА FA 75 В СБОРЕ	03103850	
ДВОЙН.ЗАГРУЗ.ВОРОНКА FA 75 В СБОРЕ	03103868	
ДВОЙН. ЗАГРУЗ.ВОРОНКА В СБОРЕ FA75-FA55	03000882	
ТАНДЕМ В ЛИНИИ FA 75	03103876	

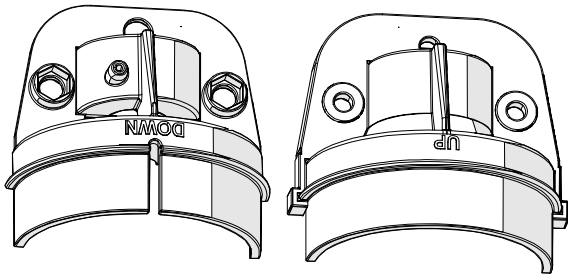

Ø90

название	номер	кол.
КМП.ЗАП.ЧАСТ.Д/КОЛП.ДЕРЖАТ.ПОДШИПН.Ф90	**03202726**	**10**
	ИСПОЛЬЗУЕТСЯ:	
ПЕРЕХОДНОЙ БЛОК FA 90	03202652	
ПРИЕМНАЯ ВОРОНКА FA 90 В СБОРЕ	03202629	
ПРИЕМНАЯ ВОРОНКА В СБОРЕФ90 Д/ШНЕКА 75	03202694	
ДВОЙН.ЗАГРУЗ.ВОРОНКА FA 90 В СБОРЕ	03202637	
ДВОЙН. ЗАГРУЗ.ВОРОНКА В СБОРЕ FA90-FA75	03000569	
ДВОЙН. ЗАГРУЗ.ВОРОНКА В СБОРЕ FA90-FA55	03000593	
ТАНДЕМ В ЛИНИИ FA 90	03202645	
ПЕРЕХОДНОЙ БЛОК ДЛЯ ВЕРХА FA90	03202678	

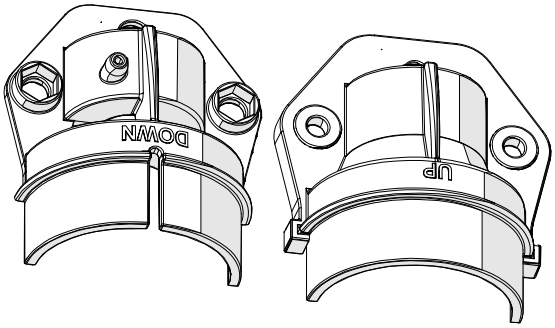

CAPACITOR

КОНДЕНСАТОР 1-ФАЗНЫЙ ДВИГАТЕЛЬ	
Рабочий конденсатор 10 мкф	09802330
Рабочий конденсатор 12 мкф	09802338
Рабочий конденсатор 18 мкф	09802346
Рабочий конденсатор 20 мкф	09802354
Рабочий конденсатор 25 мкф	09802362
Рабочий конденсатор 30 мкф	09802370
Рабочий конденсатор 45 мкф	09802378
Рабочий конденсатор 50 мкф	09802386
Стартовый конденсатор 12,5 мкф	09802394
Стартовый конденсатор 14 мкф	09802402
Стартовый конденсатор 16 мкф	09802410
Стартовый конденсатор 20 мкф	09802418
Стартовый конденсатор 25 мкф	09802426
Стартовый конденсатор 35-43 мкф	09802442
Стартовый конденсатор 56-63 мкф	09802450
Стартовый конденсатор 108-130 мкф	09802458

ЧАСТЬ III :

ИНСТРУКЦИИ ПО УСТАНОВКЕ

ОБЩИЕ ПРАВИЛА ТЕХНИКИ БЕЗОПАСНОСТИ

ВАЖНО



ОПАСНО

ПЕРЕД УСТАНОВКОЙ СИСТЕМЫ ВНИМАТЕЛЬНО ОЗНАКОМЬТЕСЬ СО СЛЕДУЮЩИМИ УКАЗАНИЯМИ.

1. Осторожно обращайтесь со **СВЁРНУТЫМ ШНЕКОМ**.
   - После снятия **БАНДАЖНОЙ ПРОВОЛОКИ** шнек может **РАЗВЕРНУТЬСЯ.** Это может причинить травмы.
   - **ОБЯЗАТЕЛЬНО** надевайте **ЗАЩИТНЫЕ ПЕРЧАТКИ** при вводе шнека в трубу.
   - Проследите, чтобы шнек **НЕ ПРУЖИНИЛ НАЗАД** (с помощью хомутов) при наложении усилия или соединении шнека.
2. Все **ПЕРЕХОДНИКИ КОЛЕН И ТРУБ** и все **ТРУБНЫЕ ХОМУТЫ** на блоке управления, поддоне и опорах должны быть **ПЛОТНО ЗАТЯНУТЫ.** Затягивайте все хомуты с **КОНТРОЛЕМ ПО КРУТЯЩЕМУ МОМЕНТУ** не менее 10 Нм.
3. **ТОЧКИ ПОДВЕСКИ** должны быть достаточно **НАДЁЖНЫМИ**. Каждая подвеска должна выдерживать нагрузку **НЕ МЕНЕЕ 50 КГ.**
4. Во время первого запуска оператор должен иметь возможность **НЕМЕДЛЕННО ВЫКЛЮЧИТЬ СИСТЕМУ** с помощью главного выключателя на панели управления, если в работе шнека возникнут помехи или шнек остановится.



Этот символ будет использован для привлечения Вашего внимания к материалам, которые имеют **ОГРОМНОЕ ЗНАЧЕНИЕ** для Вашей **БЕЗОПАСНОСТИ**. Он обозначает: **ВНИМАНИЕ** – следуйте правилам техники безопасности: отключите электропитание – перечитайте правила техники безопасности. Вкратце: **БУДЬТЕ ОСТОРОЖНЫ. ИГНОРИРОВАНИЕ** этих инструкций может привести к получению **СЕРЬЕЗНЫХ ТРАВМ** или даже **ГИБЕЛИГИБЕЛИ**.

ОБЩИЙ ВИД

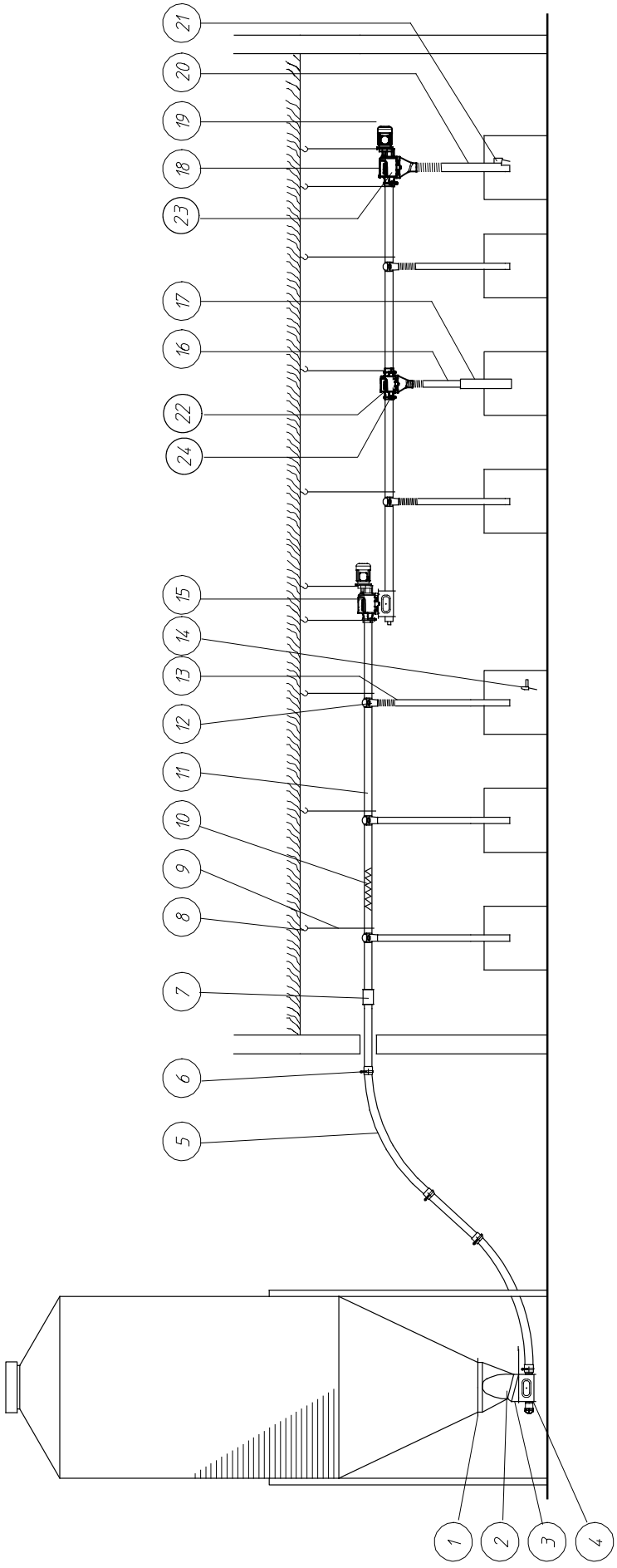

РИСУНОК 1.

НОМЕРА КОМПОНЕНТОВ

КОД	название	НОМЕРА				стр
		Mod. 55	Mod. 75	Mod. 90	Mod. 125	
1	УНИВЕРСАЛЬНАЯ ПОДГОНОЧНАЯ ГОРЛОВИНА	03102001	03102001	03102001	03102001	II-6
2	ВЕРХНЯЯ ВОРОНКА ПОЛИЭТИЛ.ЧЕРНЫЙ,15ГРАД.	03000577	03000577	03000577	03000577	II-42
	ЗАГРУЗОЧНАЯ ВОРОНКА СЧЕТВЕРЕННАЯ	03001243	03001243	03001243	03001243	
3	ПРОМЕЖУТОЧНАЯ ПЛАСТИНА- ПЭ-ЧЕРНАЯ	03000585	03000585	03000585	03000585	
4	ЗАГРУЗОЧ. ВОРОНКА ДЛЯ КОРМА	03501335	03103850	03202629	03700531	II-22/26
	СДВОЕННЫЙ ПОДДОН В СБОРЕ	03501343	03103868	03202637	-	II-27/29
	ТАНДЕМ НА ЛИНИИ	-	03103876	03202645	03700580	II-33/35
	ОБРАТНЫЙ ТАНДЕМ ДЛЯ ЛИНИИ	-	03102969	03202009	03700572	II-36/II-34&37
5	КОЛЕНО NOVICOR, 45ГРАД.	03300977	03100542	03200326	03700051	II-6
	КОЛЕНО ИЗ ЗАКАЛЕННОЙ СТ.,45ГРАД.	-	-	03200433	03700002	
	DENSICOR КОЛЕНО 45ГРАД-Ф127 ММ R2200	-	-	-	03701116	II-6
	КОЛЕНО ИЗ ЗАКАЛЕН.СТ.45ГРАД.Ф127ММ R2200	-	-	-	03701124	II-6
6	ХОМУТ ТРУБНЫЙ В СБОРЕ	03600392	-	03200029	03700077	II-6
	ТРУБНЫЙ ХОМУТ	-	03100658	03200250	-	
	ХОМУТ ШЛАНГА Ф131 - 139ММ	-	-	-	03701196	II-6
*7	ПЕРЕХОДНИК ТРУБНЫЙ	03300274	03100583	03200383	03700382	II-6
8	ВИНТОВОЙ КРЮК ДЛИНОЙ=90ММ	05000872	05000872	05000872	05000872	
	ВИНТОВОЙ КРЮК 160 ММ	05000237	05000237	05000237	05000237	
9	ЦЕПЬ ДЛЯ ПОДВЕСА	05000021	05000021	05000021	05000021	
10	ШНЕК	03300571	03100187	03200409	03700085	
	ШНЕК FA 90 - HD	-	-	03200128	-	
	ШНЕК - FA 125 - ШАГ 85	-	-	-	03701188	II-6
11	ТРУБА NOVICOR, ДЛИНА 3 М	03300084	03100559	03200300	03700069	II-6
	ТРУБА МЕТАЛЛИЧЕСКАЯ, ДЛИНА 3 М	-	-	03200102	03700200	
	ТРУБА DENSICOR - Ø127 ДЛИНА - 3 М	-	-	-	03701108	II-6
12	ВЫПУСК С ЗАПОРНЫМ КОЛЬЦОМ	II-43	II-43	II-43	II-44	II-43/44
13	ГИБКАЯ ТРУБА В СБОРЕ, Ф 70 ММ	05000047	05000047	-	-	II-6
	ГИБКАЯ ТРУБА В СБОРЕ, Ф 85 ММ	-	-	03100633	03100633	
	ГИБКАЯ ТРУБА Ф 110 ММ	-	-	-	03700143	II-6
	ПЕРЕХОДНИК Ф 103 - 85 ММ	-	-	-	00703074	II-6
14	УРОВНЕВЫЙ ВЫКЛЮЧАТЕЛЬ ДЛЯ ВОРОНКИ	03100864	03100864	03100864	03100864	II-50
15	ПЕРЕХОДНОЙ БЛОК FA 55	03501350	03103884	03202652	03701092	II-14/II-20
16	ПЛАСТИК. САМОТЕЧ.ТРУБА, Ф70ММ, ДЛ.2,5М	05000054	05000054	-	-	II-6
	ПЛАСТИК.САМОТЕЧ.ТРУБА Ф 85 ММ, ДЛ.2,5 М	-	-	03100625	03100625	
17	ТЕЛЕСКОПИЧЕСКАЯ САМОТЕЧ.ТРУБА	03100435	03100435	-	-	II-44
18	БЛОК УПРАВЛЕНИЯ	03501236	03103256	03202496	03701211	II-8/13
19	МОТОР-РЕДУКТОР	II- 7				
20	ПЛАСТИК.САМОТЕЧ.ТРУБА Ф 85 ММ, ДЛ.2,5 М	03100625	03100625	03100625	03100625	II-6
21	УРОВНЕВ.ВЫКЛЮЧАТЕЛЬ НА САМОТЕЧНОЙ ТРУБЕ	03101102	03101102	03101102	03101102	II-51
	УРОВ.ВЫКЛЮЧ.НА САМОТЕЧ.ТРУБЕ,ЗАДЕРЖ.ВКЛ	03100872	03100872	03100872	03100872	
22	АВТОМАТИЧЕСКИЙ ВЫПУСК	04906954	04906962	04906913	04909364	II-55
23	ВЫПУСК 105 ММ МЕТАЛ.	-	-	-	03700622	II-2
23	СБРОС ДЛЯ ВЫПУСКНОЙ ТРУБЫ Ф110	-	-	-	13702988	II-2
24	ТРУБНЫЙ ХОМУТ	13000021	03900065	04901658	-	II-6
*	ОПЦИЯ					

ОБЩИЙ ПЛАН СИСТЕМЫ CDS

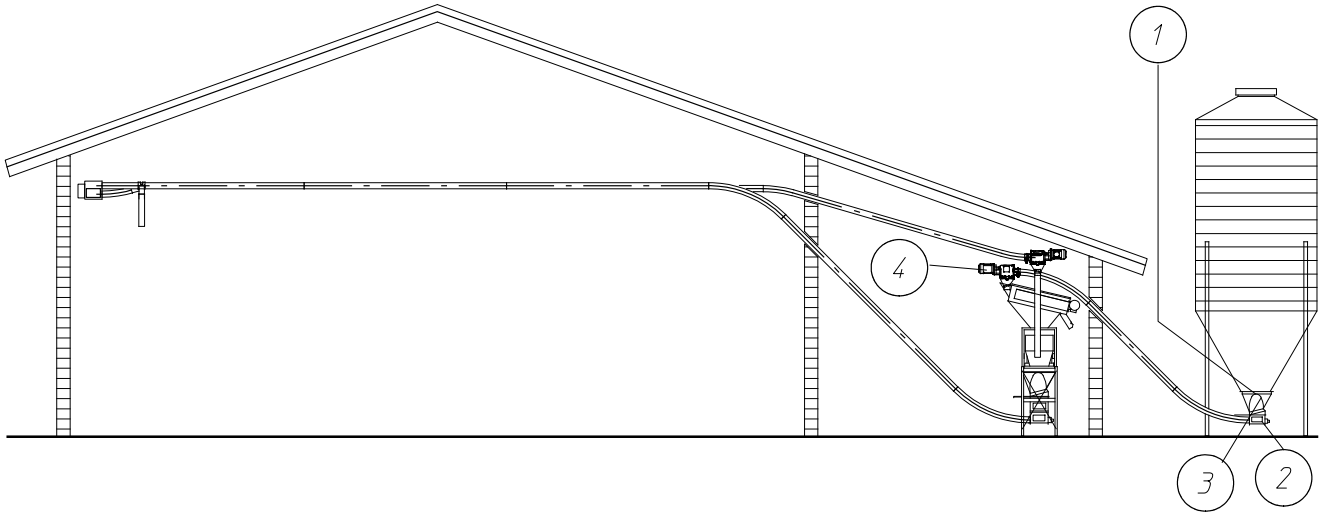

РИСУНОК 2.

ОБЩИЙ ПЛАН СИСТЕМЫ CDS : СТАНДАРТНОЕ - FA 75/90/125

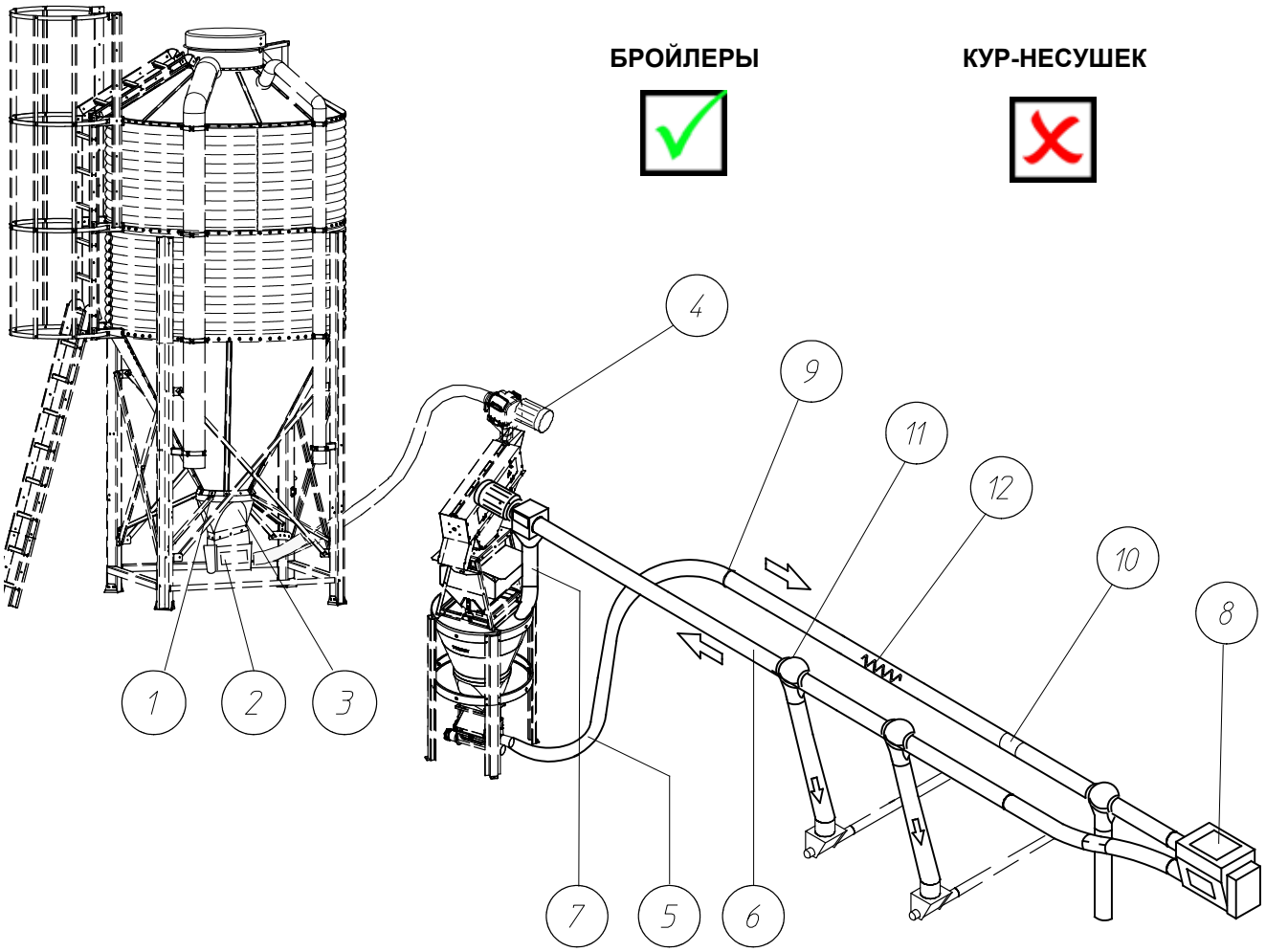

РИСУНОК 3.

ОБЩИЙ ПЛАН СИСТЕМЫ CDS : КЛЕТКИ ДЛЯ БРОЙЛЕРОВ - FA 90/125

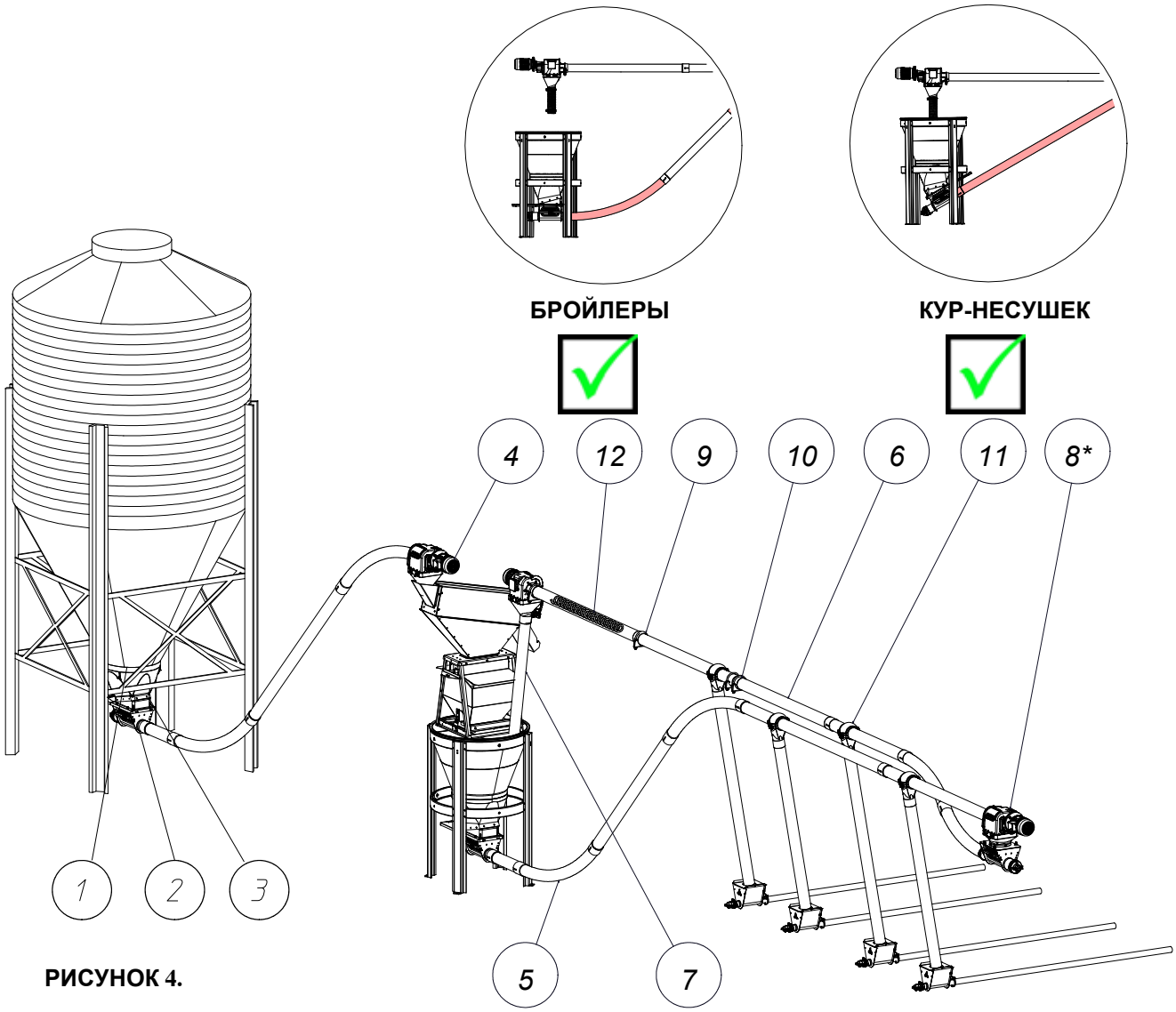

РИСУНОК 4.

НОМЕРА КОМПОНЕНТОВ

КОД	ОПИСАНИЕ	НОМЕРА		
		Mod. 75	Mod. 90	Mod. 125
1	УНИВЕРСАЛЬНАЯ ПОДГОНОЧНАЯ ГОРЛОВИНА	03102001	03102001	03102001
2	ПРИЕМНАЯ ВОРОНКА В СБОРЕ	03103850	03202629	03700531
3	ВЕРХНЯЯ ВОРОНКА 15ГРАД,ПОЛИЭТИЛ.,ЧЕРНАЯ	03000577	03000577	03000577
4	МОТОР-РЕДУКТОР	II- 7		
5	КОЛЕНО NOVICOR, 45ГРАД.	03100542	03200326	03700051
	КОЛЕНО ИЗ ЗАКАЛЕННОЙ СТ.,45ГРАД.	-	03200433	03700002
6	ТРУБА NOVICOR ДЛИНА=3 М	03100559	03200300	03700069
	ТРУБА МЕТАЛЛИЧЕСКАЯ, ДЛИНА 3 М	-	03200102	03700200
	ТРУБА DENSICOR - Ø127 ДЛИНА - 3 М	-	-	03701108
	ПЛАСТИК.САМОТЕЧ.ТРУБА Ф 85 ММ, ДЛ.2,5 М	-	03100625	03100625
8	ПЕРЕХОДНОЙ БЛОК	03102977	03202025	-
8*	ПЕРЕХОДНОЙ БЛОК	03103884	03202652	03701092
9	ТРУБНЫЙ ХОМУТ В СБОРЕ	-	03200029	03700077
	ХОМУТ ШЛАНГА Ф131 - 139ММ	03100658	03200250	03701196
10	ПЕРЕХОДНИК ТРУБНЫЙ	-	03200169	03700382
	ПЕРЕХОДНИК ТРУБНЫЙ,	03100583	03200383	03700382
11	ВЫПУСК С ЗАПОРНЫМ КОЛЬЦОМ	II- 43	II- 43	II- 44
12	ШНЕК	03100187	03200409	03700085

ИНСТРУМЕНТЫ

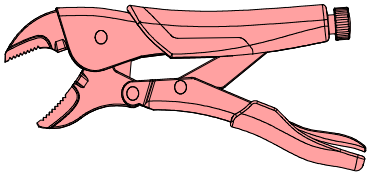



НАБОР СВЕРЛ ПО МЕТАЛЛУ (Ø3-13) И БЕТОНУ

Ø9, Ø7 & Ø2,8

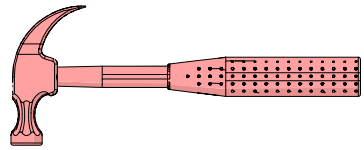

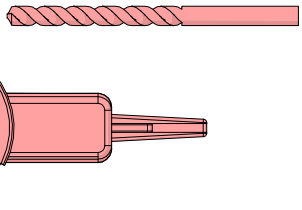

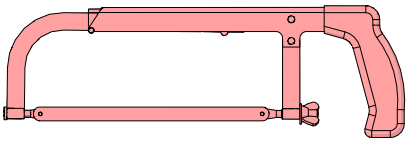

КОЛЬЦЕВАЯ ПИЛА

- Ø32 - 09701699 (SENSOR),
- Ø40 - 09700022 (МОДЕЛЬ 55),
- Ø51 - 09700030 (МОДЕЛЬ 75),
- Ø70 - 09700048 (МОДЕЛЬ 90),
- Ø108 - 09700055 (МОДЕЛЬ 125)
- Ø130 мм (ОТВЕРСТИЯ В СТЕНЕ)

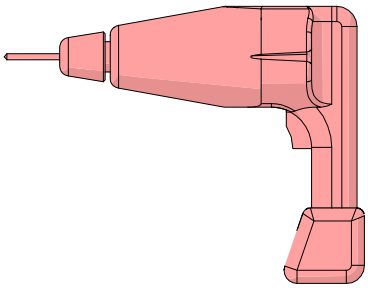

ДЕРЖАТЕЛЬ ДЛЯ ПИЛЫ КОЛЬЦЕВОЙ A2 (S 498)

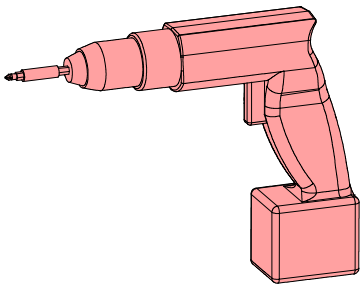

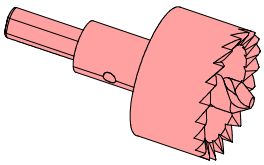

Ø6MM - 09700220

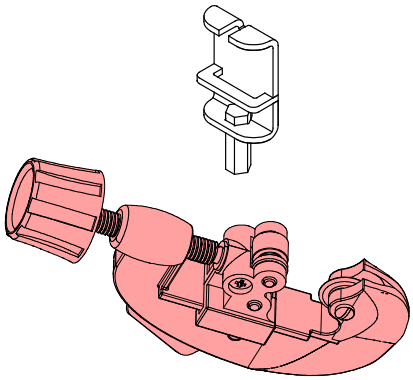

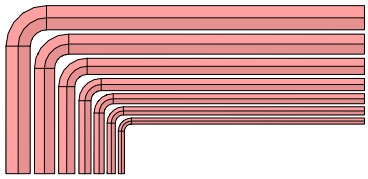

КОМПЛЕКТ ТОРЦОВЫХ ГАЕЧНЫХ КЛЮЧЕЙ С ТРЕЩОТКОЙ И УДЛИНИТЕЛЕМ

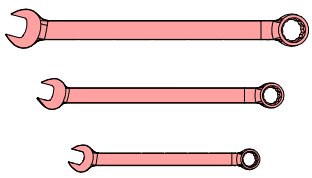

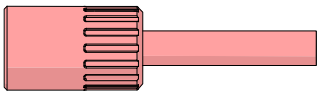

ОБЩАЯ ТЕХНИЧЕСКАЯ ИНФОРМАЦИЯ

FLEX-AUGER	55	75 LC	75 HC	90 LC	90 HC	90 HD
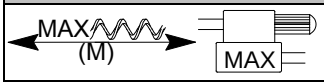	**стр** III-11	**стр** III-12	**стр** III-12	**стр** III-12	III-13	III-22
- 50Hz	350	175	350	350	450	450
- 60Hz	420	210	420	420	545	545
**KG/ (50Hz)	520	600	1300	2400	3100	3100
**KG/ (60Hz)	620	720	1440	2900	3600	3600
KG/M	0,70	1,90	1,90	2,50	2,50	2,50
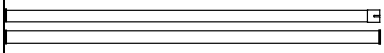	NOVICOR	NOVICOR	NOVICOR	NOVICOR/ STEEL	NOVICOR/ STEEL	NOVICOR/ STEEL
(Mm) 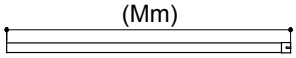	3050	3075	3075	3090	3090	3090
(Mm) 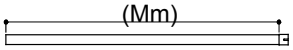	3000	3000	3000	3000	3000	3000
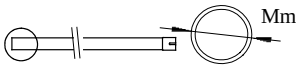	56	75	75	89	89	89
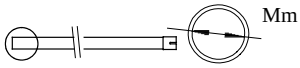	51	68,6	68,6	82,2	82,2	82,2
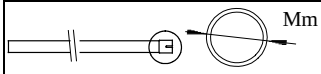	61,3	81,7	81,7	96,1	96,1	96,1
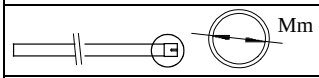	56,3	75,3	75,3	89,3	89,3	89,3
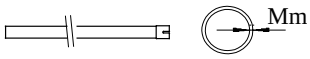	2,5	3,2	3,2	3,4 (NOV.) 1,5 (STEEL)	3,4 (NOV.) 1,5 (STEEL)	3,4 (NOV.) 1,5 (STEEL)
	R=1533	R=1533	R=1533	R=1568,5	R=1568,5	-
NOVICOR 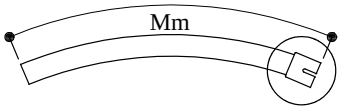	1593	1308	1308	1357	1357	-
STEEL. 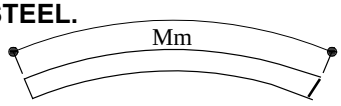	-	-	-	1357	1357	-
NOVICOR 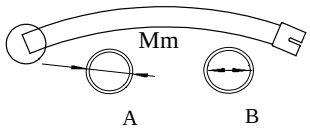	A = 56 B = 51	A = 75 B = 68,6	A = 75 B = 68,6	A = 89 B = 82,2	A = 89 B = 82,2	-
STEEL. 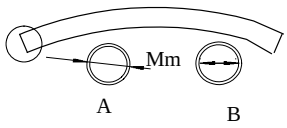	- **Данные отсут-ствуют**	A = 81,7 B = 75,3	A = 81,7 B = 75,3	A = 96,1 B = 89,3	A = 96,1 B = 89,3	-
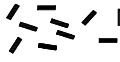	6	8	8	9 12*	9 12*	9 12*
Mm  D = d =	38,60 22,60	60,45 36,57	60,45 36,57	68,33 44,45	68,33 44,45	73,45 44,45
Mm 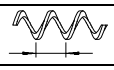	31,4	41,4	41,4	50,8	50,8	54,1

FLEX-AUGER	125 LC	125 HC
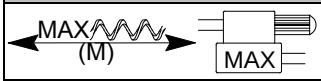	III-15	III-15
- 50Hz	290	390
- 60Hz	348	348
**KG/ (50Hz)	5400	10000
**KG/ (60Hz)	6500	12000
KG/M	5,4	5,4
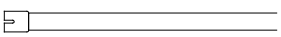	NOVICOR/STEEL/DENSICOR	NOVICOR/STEEL/DENSICOR : I-70
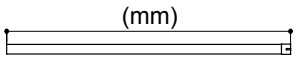	3105	3105
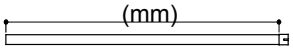	3000	3000
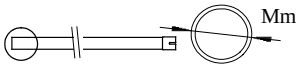	127	127
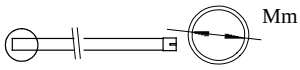	117 (NOVICOR/DENSICOR) 123 (STEEL)	117 (NOVICOR/DENSICOR) 123 (STEEL)
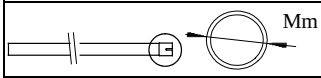	137 (NOVICOR/DENSICOR)	137 (NOVICOR/DENSICOR)
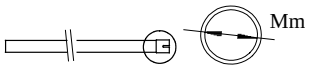	127 (NOVICOR)	127 (NOVICOR/DENSICOR)
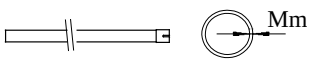	5 (NOVICOR) 2 (STEEL)	5 (NOVICOR/DENSICOR) 2 (STEEL)
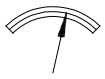	1587 (HARD. STEEL)	2200 (HARD. STEEL)
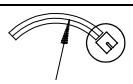	1700 (NOVICOR)	2200 (DENSICOR)
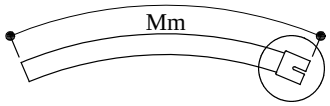	1485 (NOVICOR)	1979 (DENSICOR)
	1179 (HARD.STEEL)	1732 (HARD. STEEL)
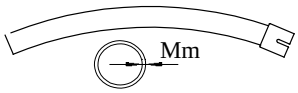	5 (NOVICOR)	5 (DENSICOR)
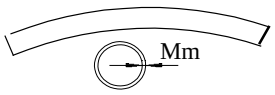	3 (HARD. STEEL)	3 (HARD. STEEL)
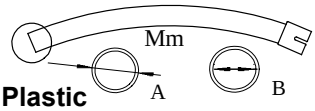 **Plastic**	NOVICOR/DENSICOR A = 127 B = 117	DENSICOR A = 127 B = 117
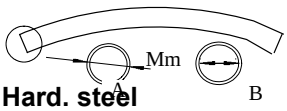 **Hard. steel**	HARD. STEEL A =126 B = 120	HARD. STEEL A =126 B = 120
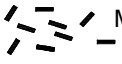	9	9
Mm  D = d =	94,60 65,60	94,60 65,60
Mm 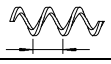	66	85

** Для кормовой муки, зерен или гранул (диаметром 3мм) при удельном весе 0,65 кг/дм^3

ИНСТРУКЦИИ ПО РАЗМЕЩЕНИЮ СИСТЕМЫ FLEX-AUGER

1. Если возможно, установите бункер на одном уровне с подающими жёлобами.

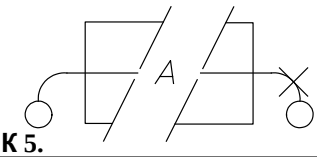

Не рекомендуется использовать левосторонние колена: корм не способствует защите данных колен от износа.

РИСУНОК 5.

2. Проведите электрические провода соответствующего размера для питания двигателей.

   Предпочтительно использовать 3-фазные двигатели:

   - они реже приходят в неисправность;

   - они более экономичны.

3. НЕ рекомендуется устанавливать отводы на колене или непосредственно перед ним. Отвод должен находиться за коленом. Если это невозможно, убедитесь, что часть корма проходит мимо отвода. Это позволит системе работать без перебоев.

4. Использование дополнительного поддона: см. график на стр. с III-18 по III-22.

   В некоторых случаях можно обойтись без дополнительного колена в системе. Установите дополнительный поддон под углом 90 ° в систему транспортёра. Для определённых целей можно повернуть дополнительный поддон на 180 °.

   Дополнительный поддон используется в системе Flex-Auger 125 с двумя бункерами длиной более 10 м. см. график на стр. III-10. Благодаря этому последняя часть линии не работает подолгу вхолостую.

   Установите дополнительный поддон таким образом, чтобы отверстия располагались только после первого колена.

   Наиболее длинная часть линии (с наибольшим количеством отводов) должна располагаться за дополнительным поддоном. Поэтому дополнительный поддон необходимо разместить непосредственно до средней точки общей длины линии.

   Дополнительный поддон, если он используется, необходимо разместить перед коленом. Таким образом можно предотвратить износ колена.

5. Система TANDEM представляет собой прямое соединение двух бункеров. Это позволяет транспортировать два разных вида корма или удвоить запас корма в одной системе Flex-Auger.

   Перед установкой системы с двумя бункерами, необходимо учесть следующие условия:

   - Шнеки двух бункеров и транспортной системы работают на одной оси.

   - **ЗАПРЕЩАЕТСЯ УСТАНАВЛИВАТЬ КОЛЕНО МЕЖДУ ДВУМЯ БУНКЕРАМИ.**

   - Подготовьте для обоих бункеров один ровный бетонный фундамент. Уточните его размеры у производителя бункеров.

   - Бункеры должны размещаться на минимальном расстоянии.

   - Чтобы предотвратить износ второго поддона, система Flex-Auger должна размещаться на расстоянии не менее 1,5 м после него по горизонтали. См. рис.5.

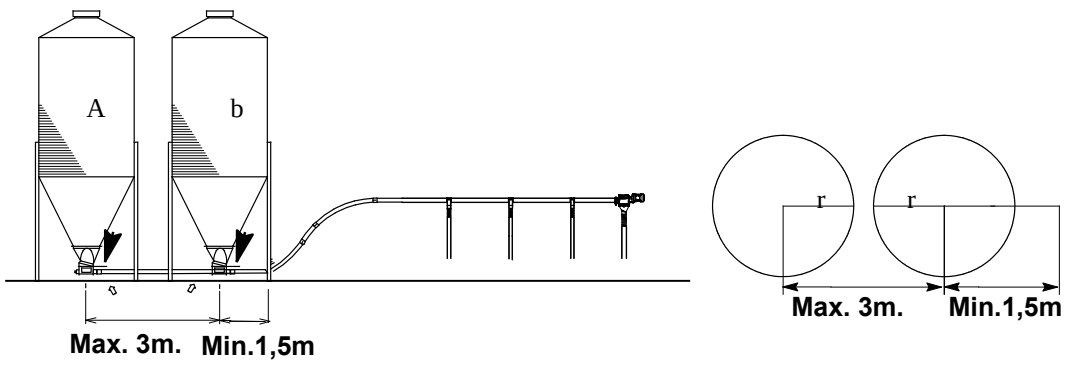

РИСУНОК 6.

СИСТЕМА FLEX-AUGER ОТ БУНКЕРА ДО ДОМА

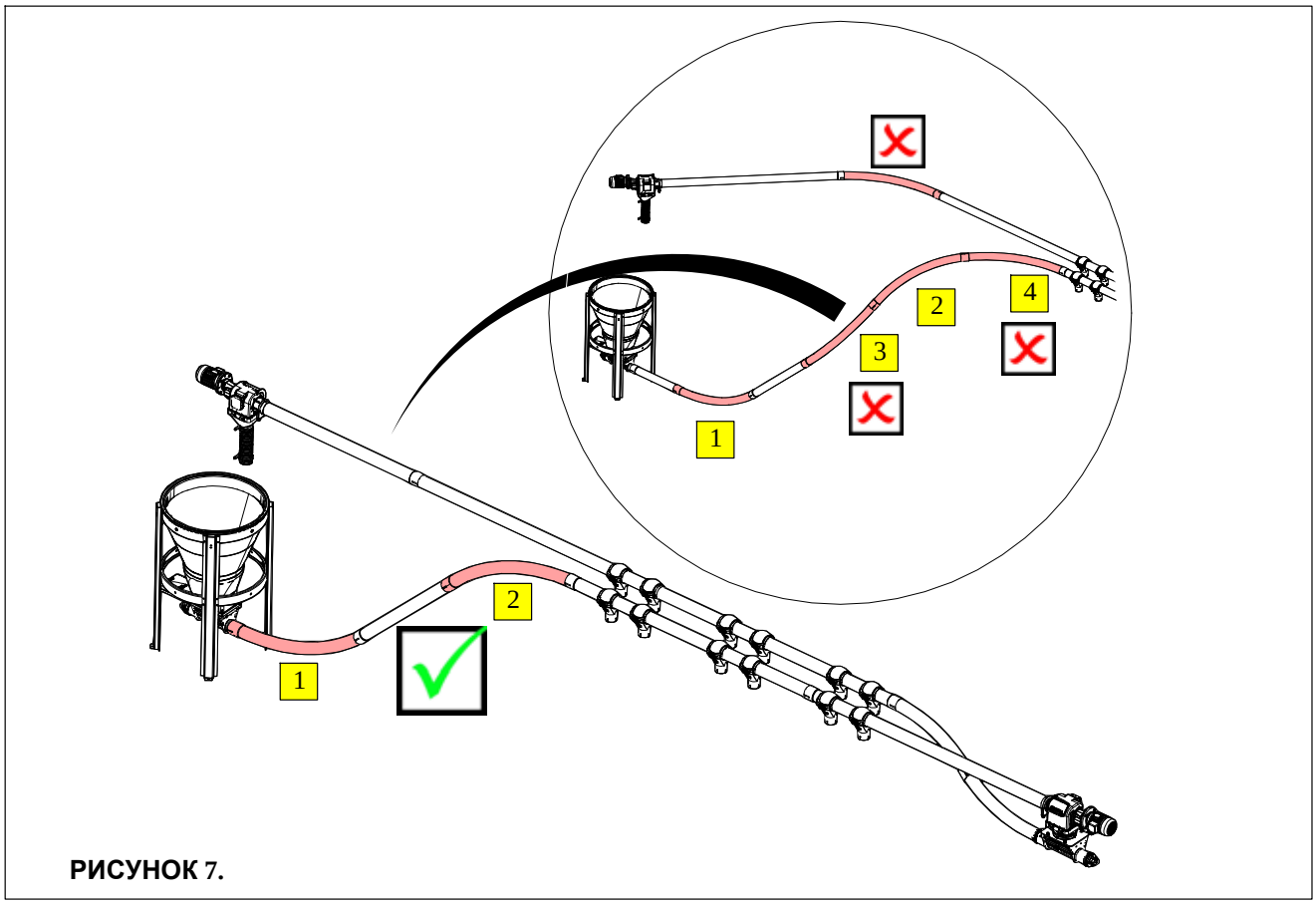

РИСУНОК 7.

ВОЗВРАТНАЯ ЛИНИЯ FLEX-AUGER ДО БУНКЕРА — CDS

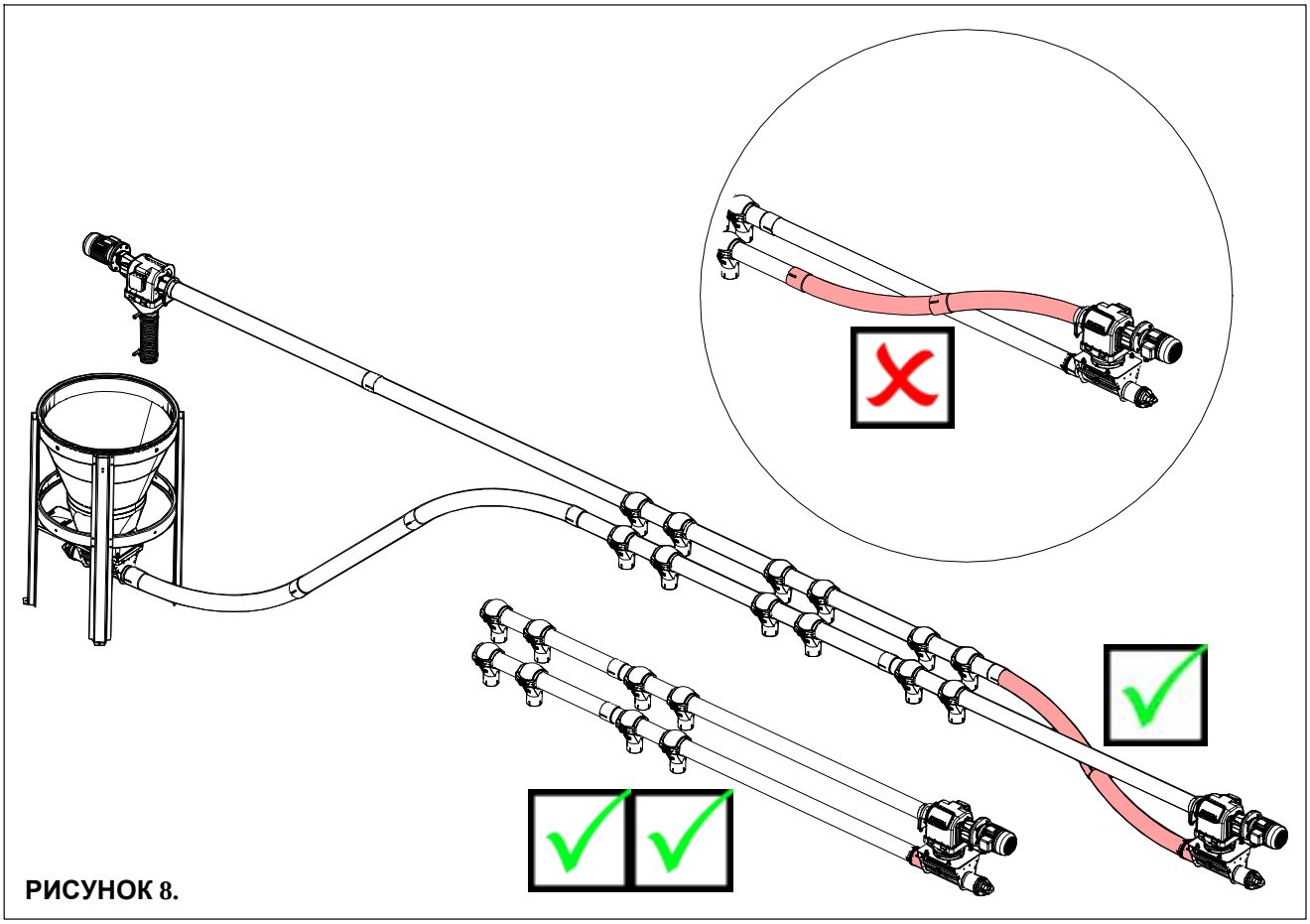

РИСУНОК 8.

ПОЛОЖЕНИЕ БЛОКА УПРАВЛЕНИЯ ОТВОДНОЙ ТРУБОЙ

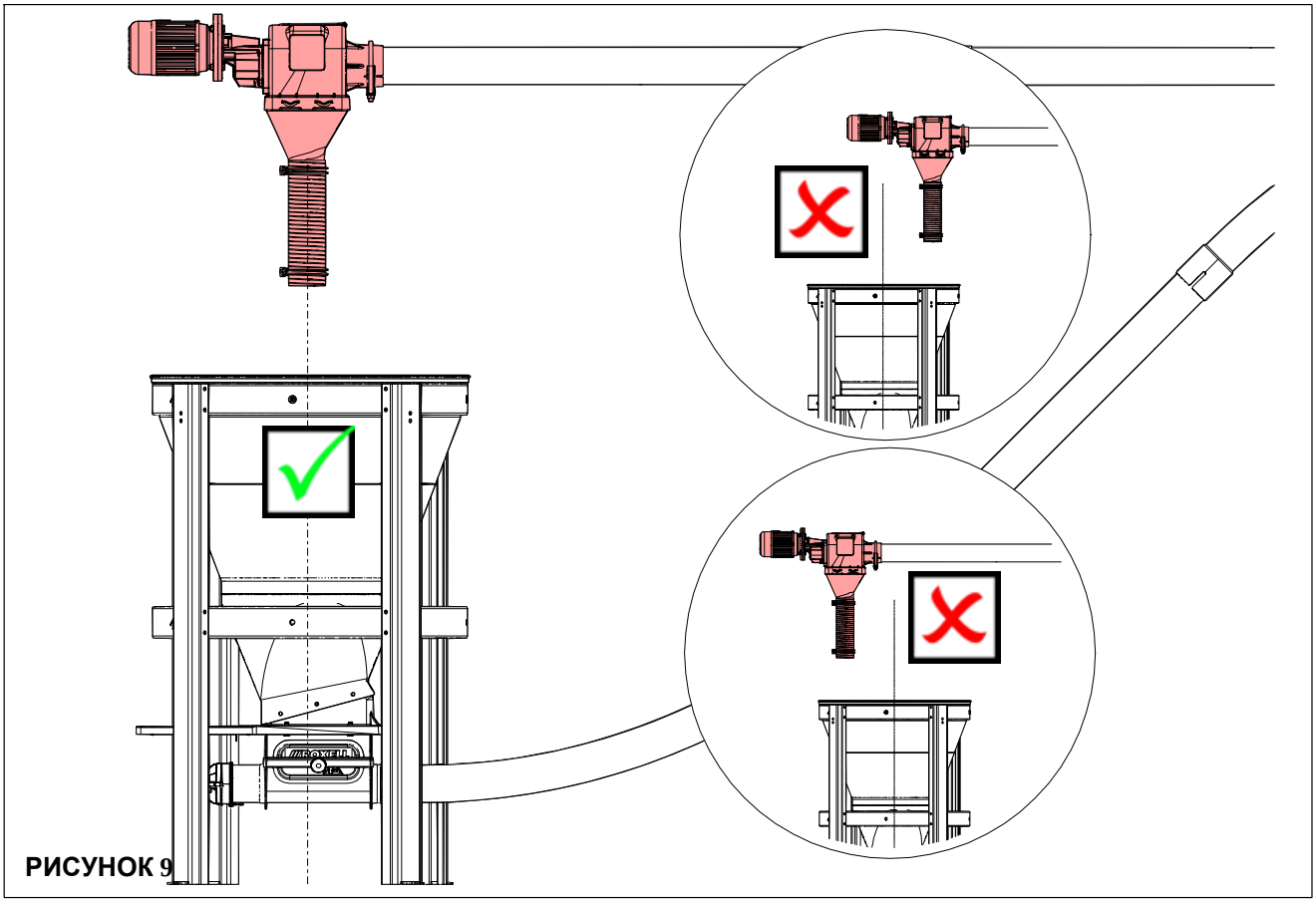

РИСУНОК 9

ПОЛОЖЕНИЕ ВЫХОДНЫХ ОТВЕРСТИЙ — CDS - СТАНДАРТНОЕ

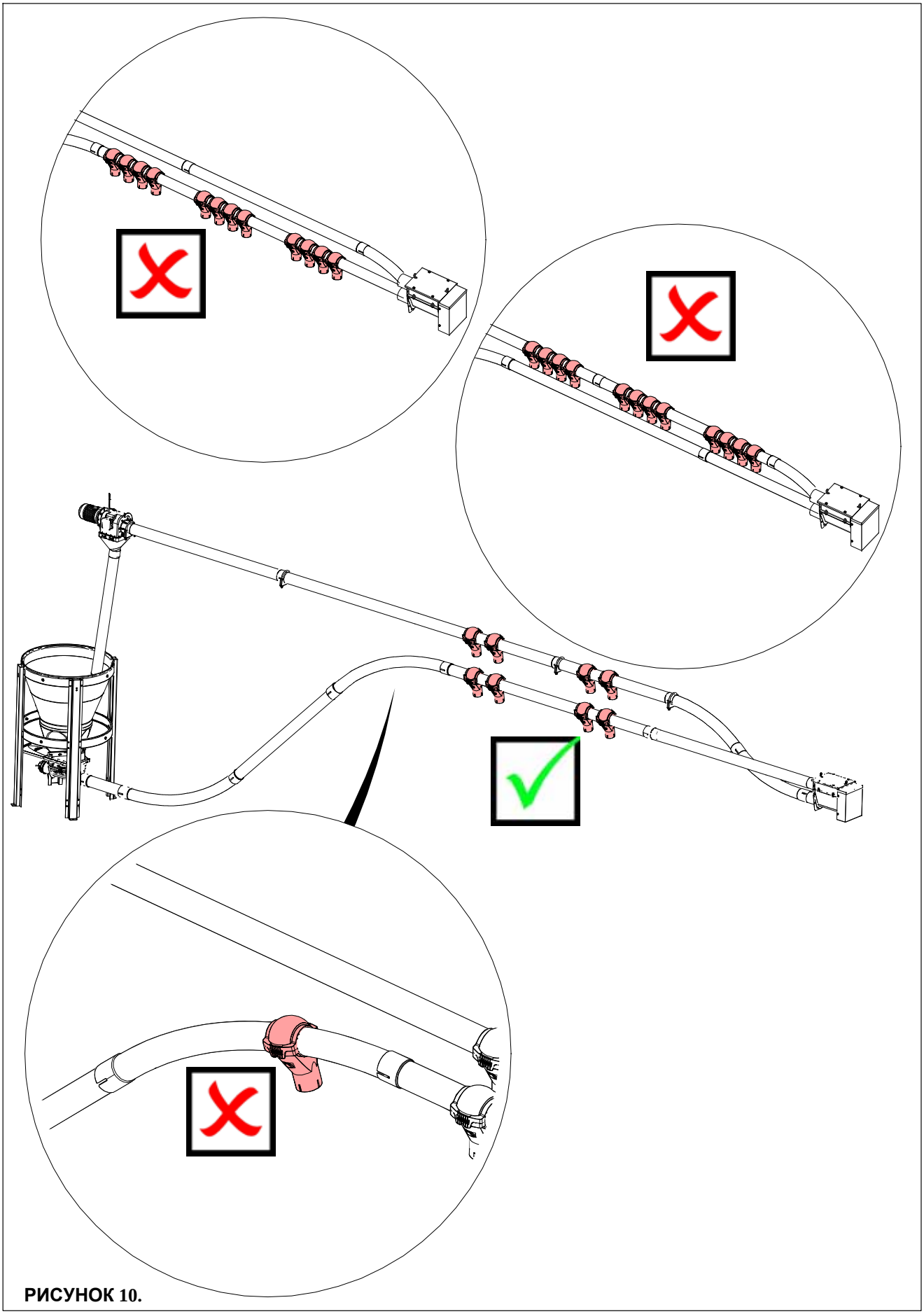

РИСУНОК 10.

ПОЛОЖЕНИЕ ВЫХОДНЫХ ОТВЕРСТИЙ — CDS - КЛЕТКИ ДЛЯ БРОЙЛЕРОВ

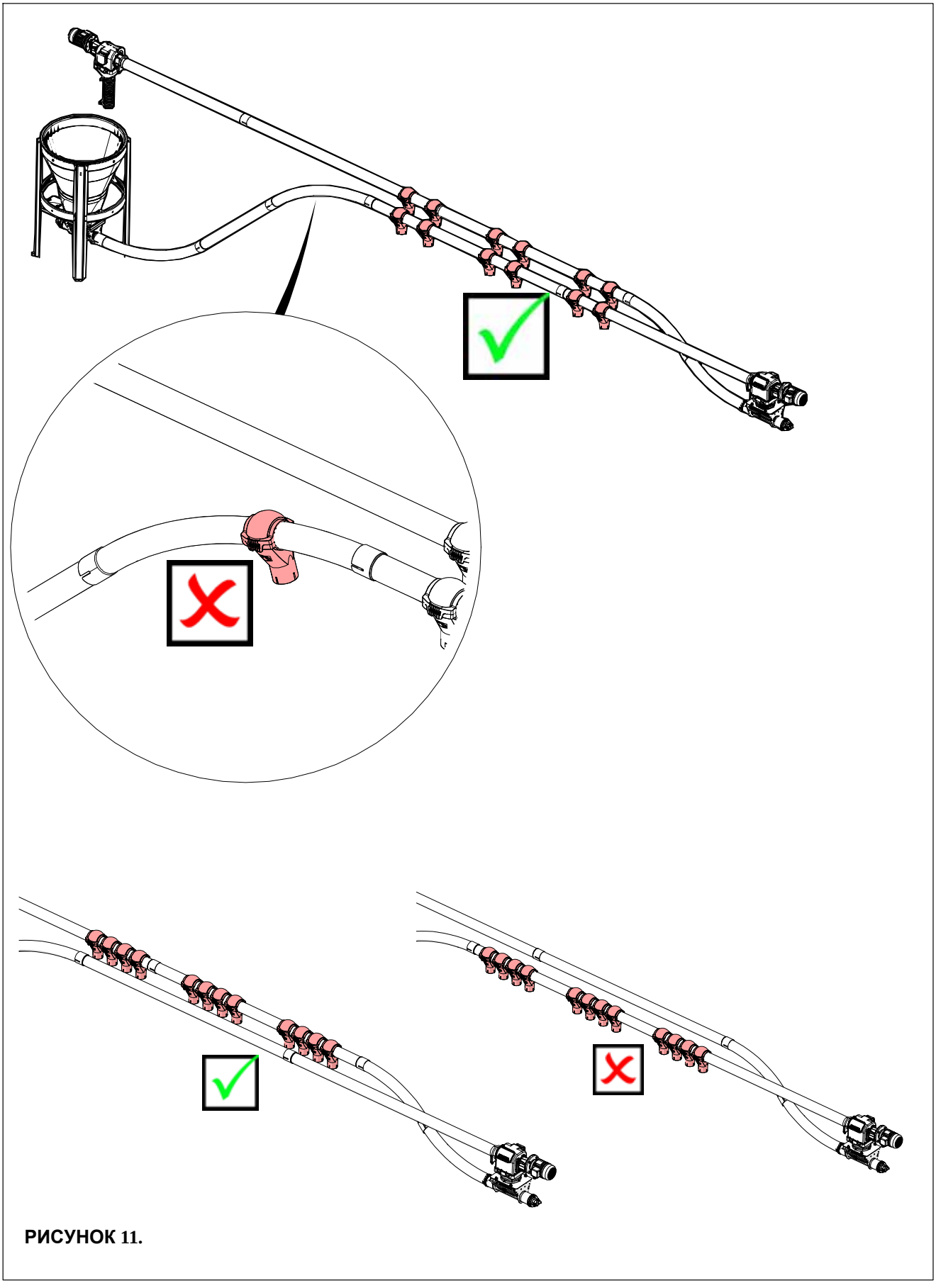

РИСУНОК 11.

РАСПОЛОЖЕНИЕ БУНКЕРА

Изучите схемы на стр. III-15 - III-22, чтобы определить наиболее подходящее место для бункера.
Следует учитывать:

- высоту горизонтальных труб;
- расположение первого отвода.

Примечание: при установке поддона под углом 30 °, производительность системы Flex-Auger снижается на 20% или менее (в зависимости от вида корма).

Двойная приёмная воронка (только в моделях 55, 75 и 90) позволяет запускать систему транспортировки с обеих сторон.

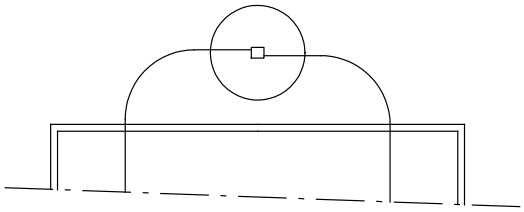

РИСУНОК 12.

Если возможно, установите бункер на одном уровне с системой Flex-Auger. Для стандартной системы 2 колена по 45 °.

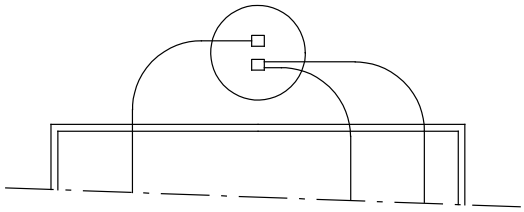

РИСУНОК 13.

СХЕМЫ РАСПОЛОЖЕНИЯ КОЛЕН

ПРИМЕР НА СТР. III-15. СИСТЕМА FLEX-AUGER МОДЕЛЬ 55-0 °.

Необходимо иметь доступ в птичник под углом 30 ° на высоте 2,2 м.

Проведите вспомогательную линию A от отметки 2,2 м до точки пересечения с 30-градусной осью.

От точки пересечения опустите линию B.

Схема показывает, что центр бункера должен располагаться на расстоянии 4,40 м от стены помещения.

Необходимо разместить центр бункера на определённом расстоянии от стены и под определенным углом наклона.

Обратная последовательность действий для подогнанных расстояний.

FLEX-AUGER MODEL 55-75-90



РИСУНОК 14.

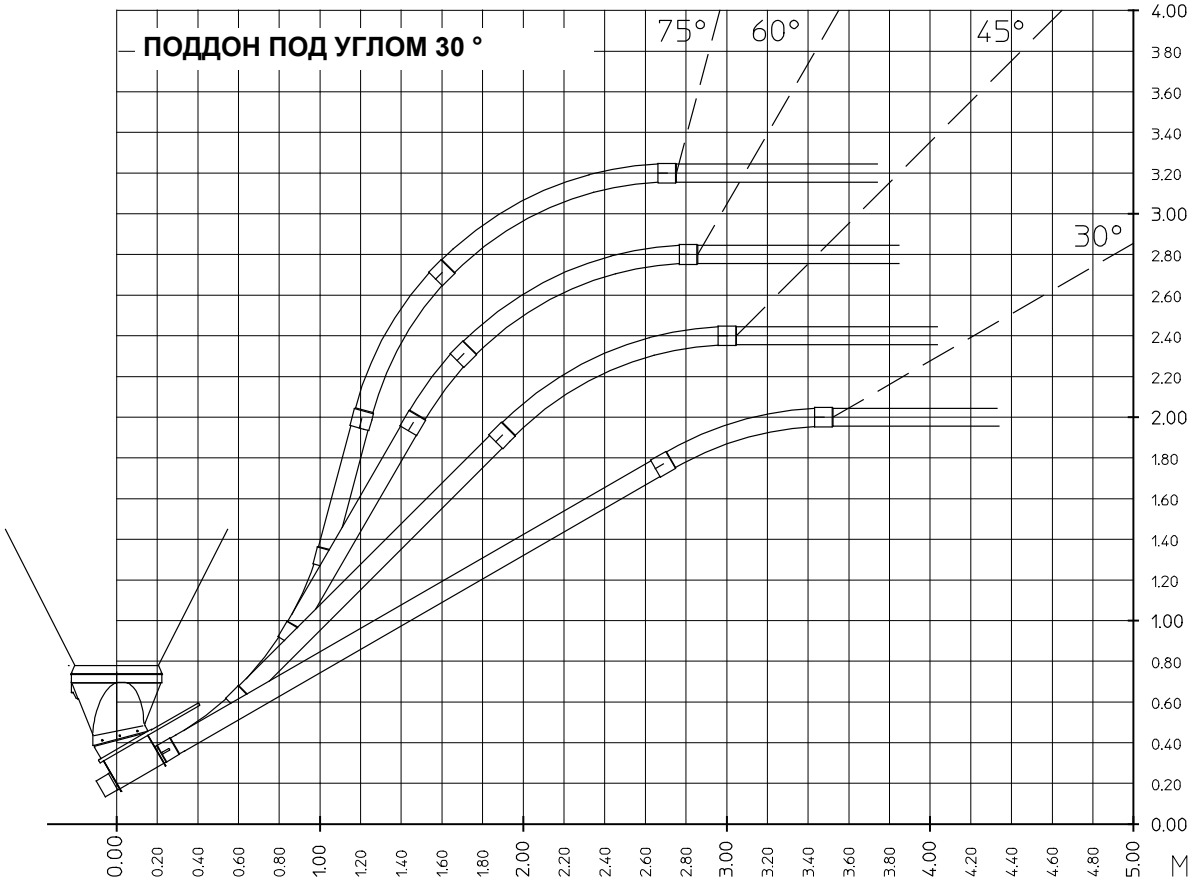

РИСУНОК 15.

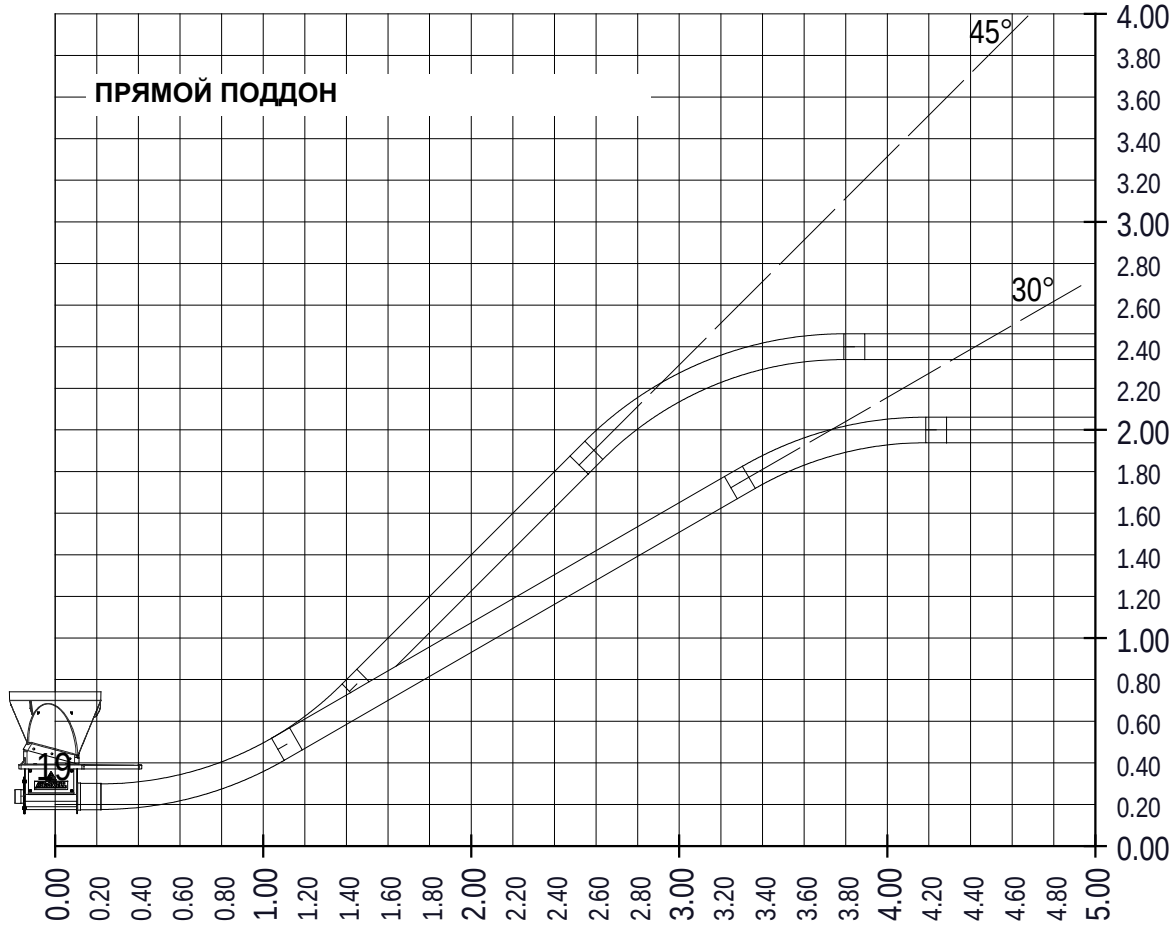

РИСУНОК 16.

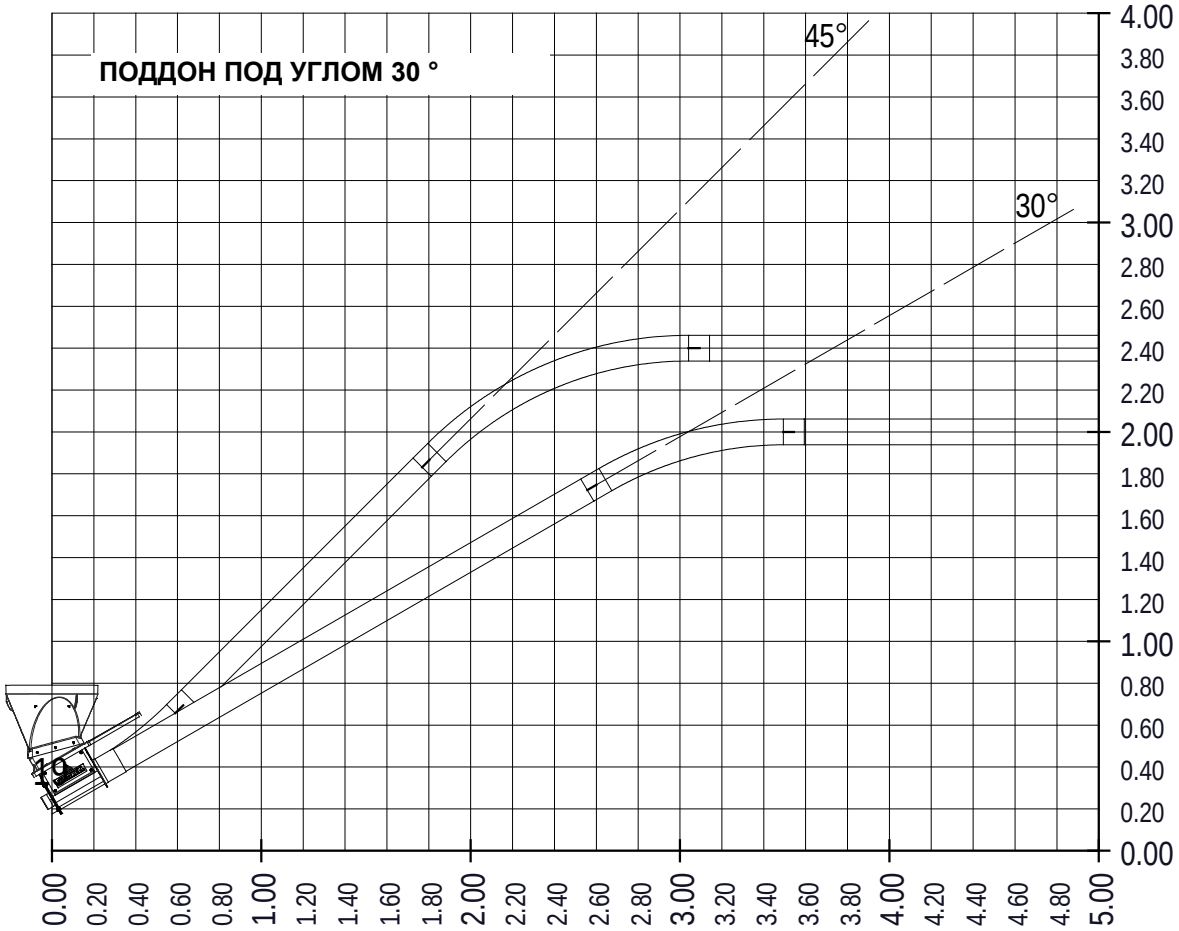

РИСУНОК 17.

FLEX-AUGER MODEL 125 - R = 2200

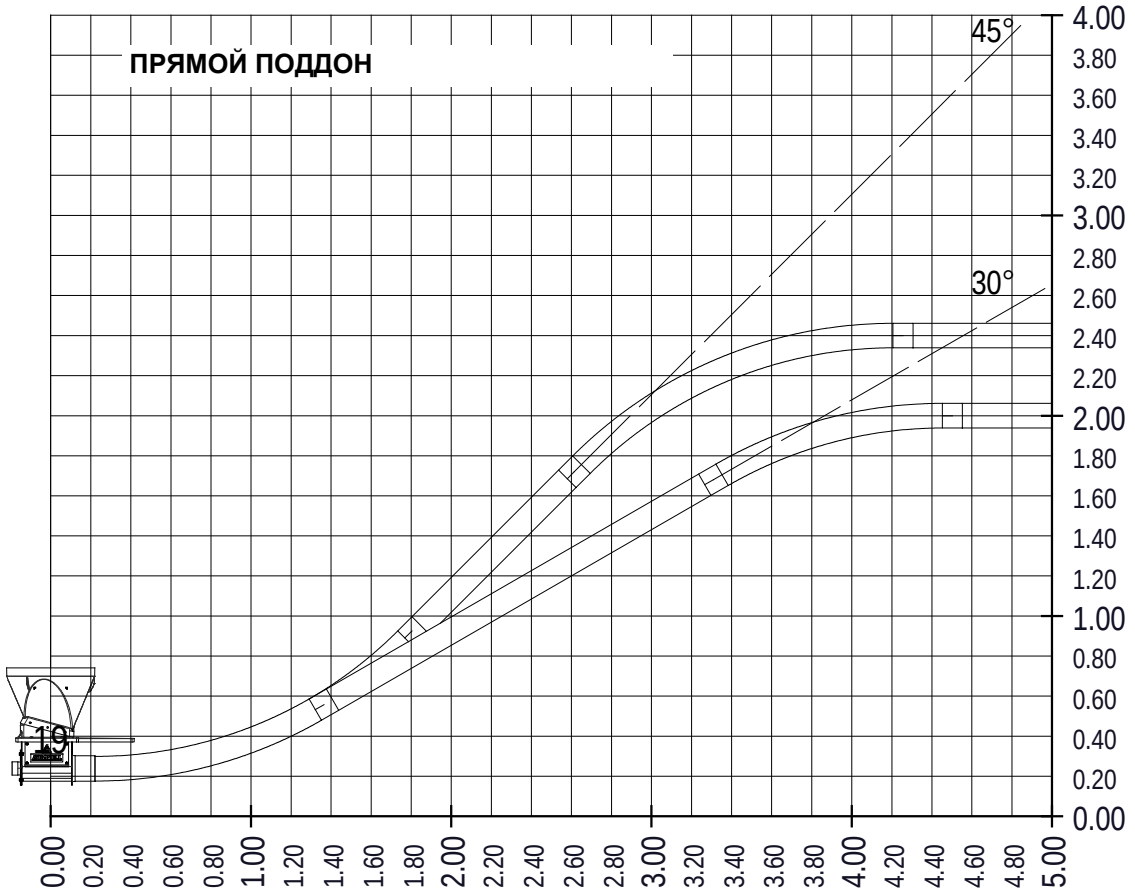

РИСУНОК 18.

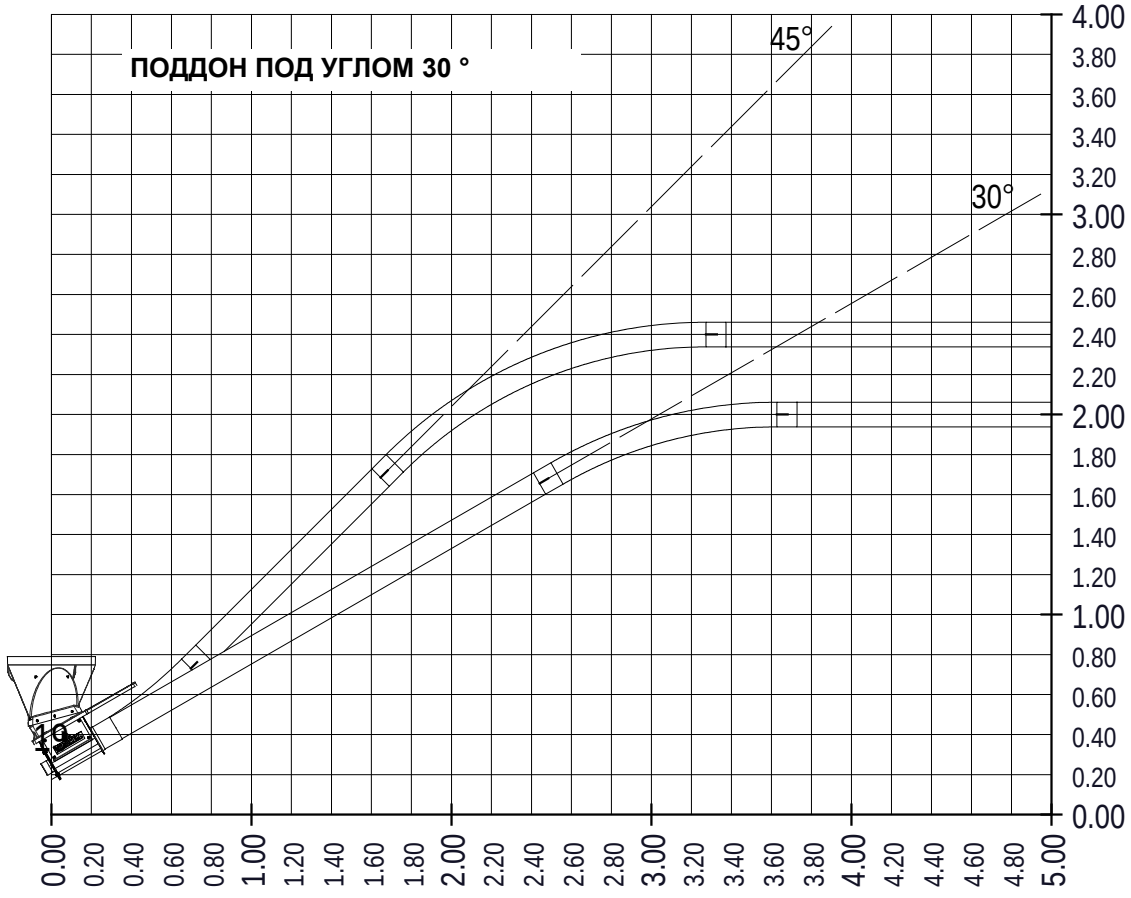

РИСУНОК 19.

РИСУНОК 20.

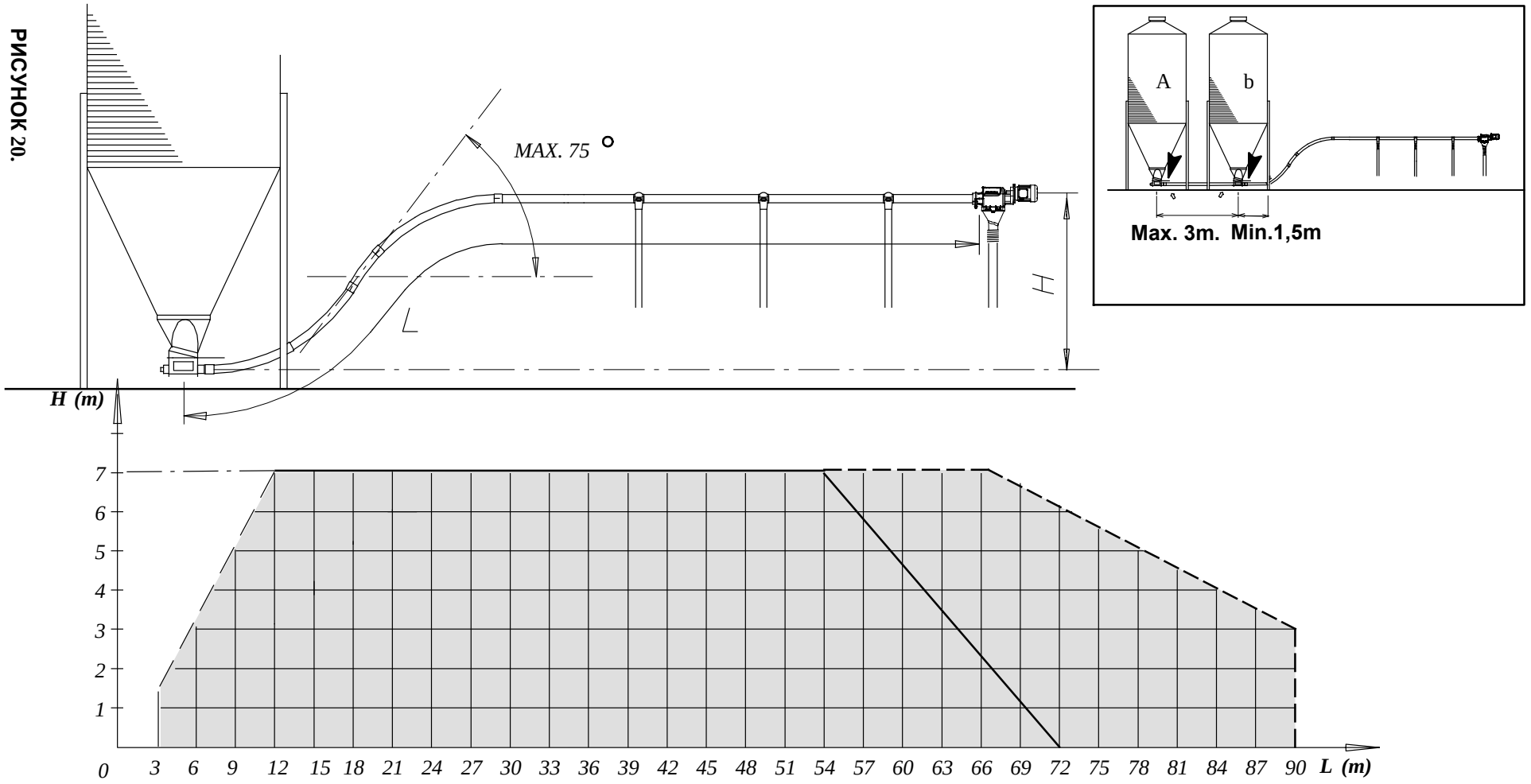

ГРАФИК С МАКСИМАЛЬНЫМИ ДЛИНАМИ – МОДЕЛЬ 55

——————— с наполнителями через 0,5 м

Первое дополнительное колено (45°) сокращает максимальную длину на 3 метра. Следующие дополнительные колена с 4,5 м.

Допустимы все длины, указанные на графике. Если размеры выходят за пределы границ, используйте расширительный поддон и рассматривайте систему как две отдельных системы транспортировки модели 75.

ГРАФИК С МАКСИМАЛЬНЫМИ ДЛИНАМИ – МОДЕЛЬ 75

РИСУНОК 21.

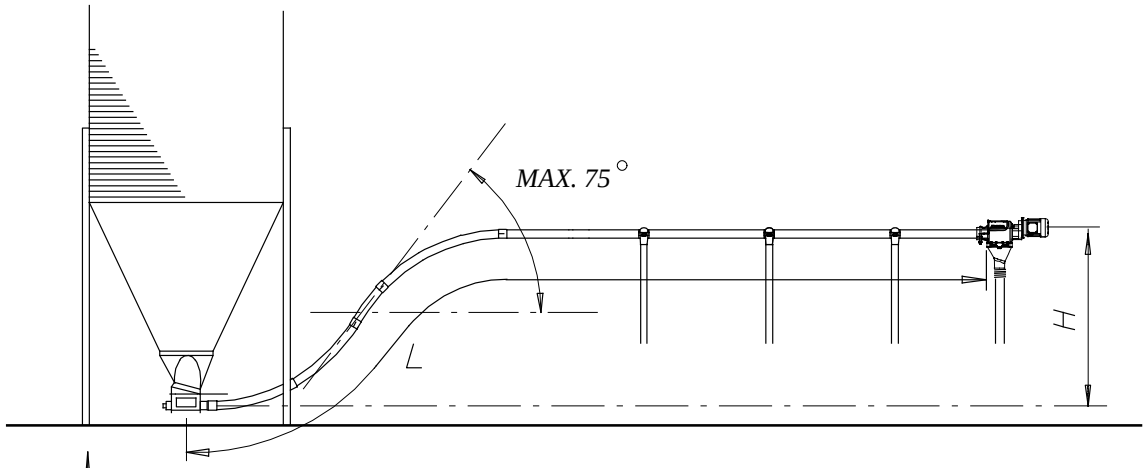

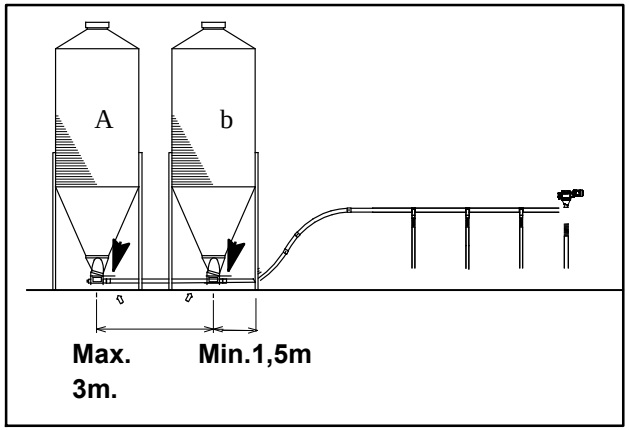

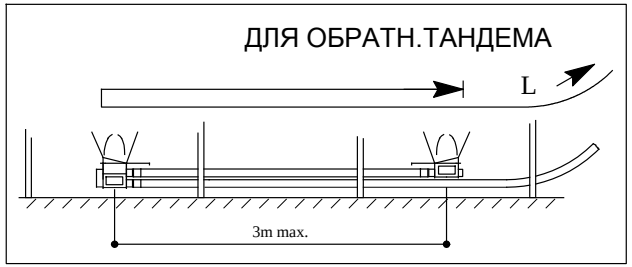

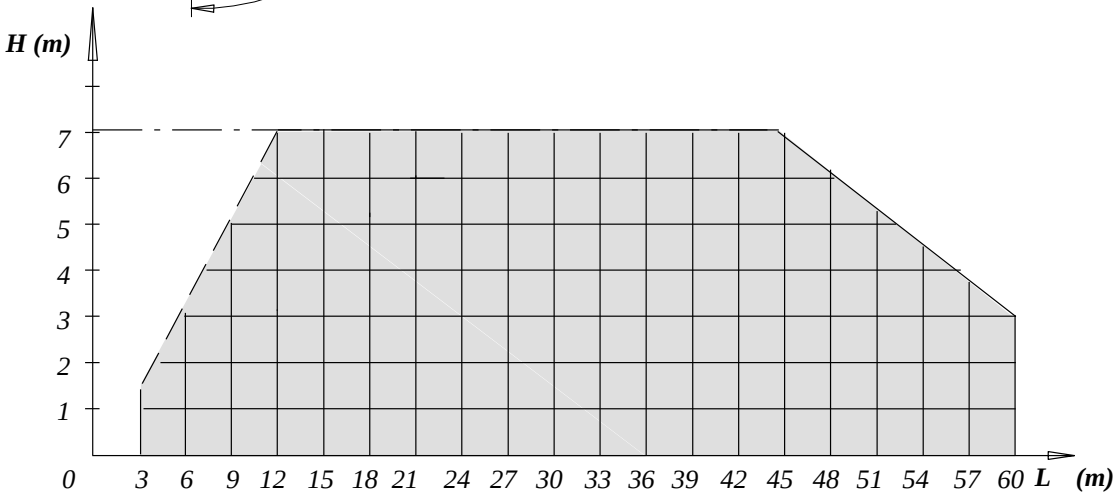

Первое дополнительное колено (45°) сокращает максимальную длину на 3 метра. Следующие дополнительные колена с 4,5 м.

Допустимы все длины, указанные на графике. Если размеры выходят за пределы границ, используйте расширительный поддон и рассматривайте систему как две отдельных системы транспортировки модели 75.

ГРАФИК С МАКСИМАЛЬНЫМИ ДЛИНАМИ – МОДЕЛЬ 90

РИСУНОК 22.

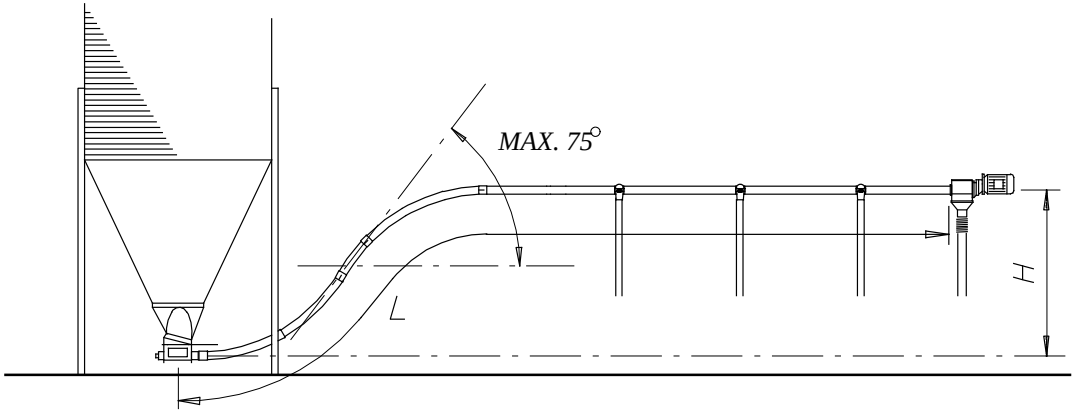

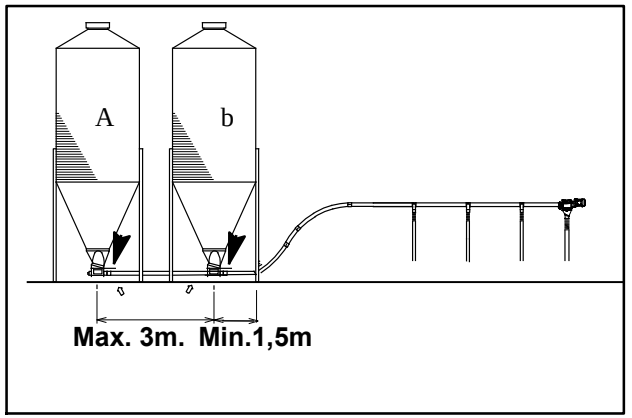

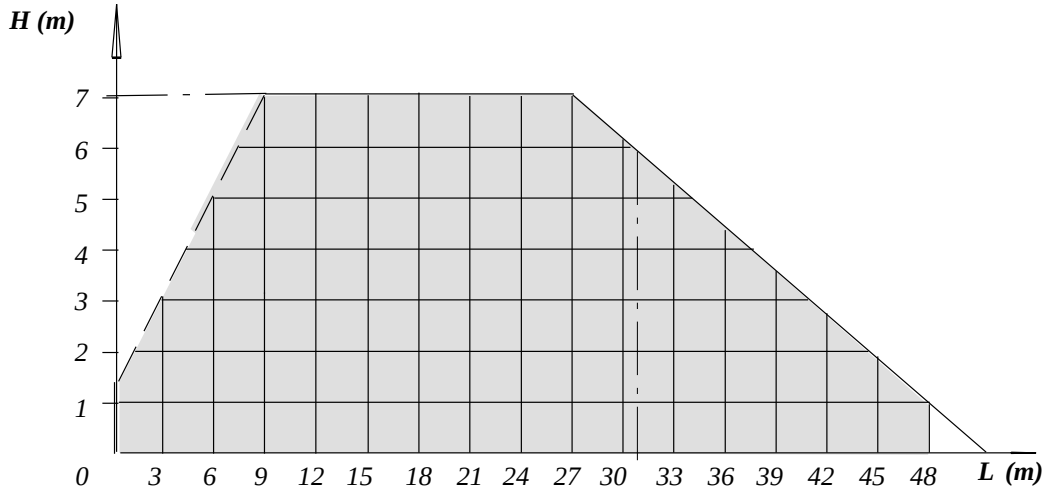

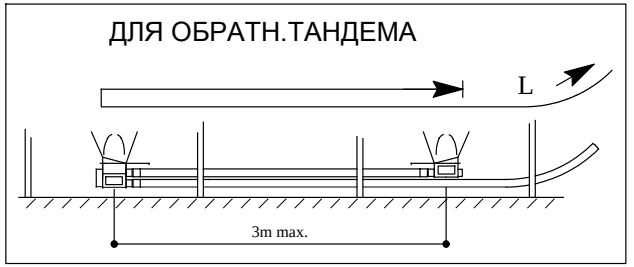

Первое дополнительное колено (45°) сокращает максимальную длину на 3 метра. Следующие дополнительные колена с 4,5 м.

Допустимы все длины, указанные на графике. Если размеры выходят за пределы границ, используйте расширительный поддон и рассматривайте систему как две отдельных системы транспортировки модели 90.

ГРАФИК МАКСИМАЛЬНЫХ ДЛИН – МОДЕЛЬ 125 - 33M

РИСУНОК 23.

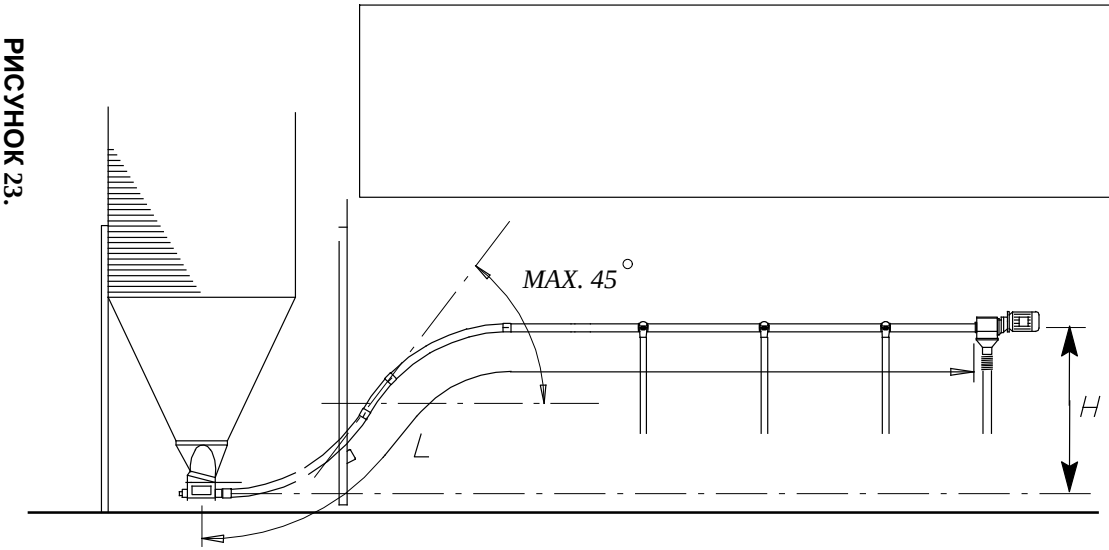

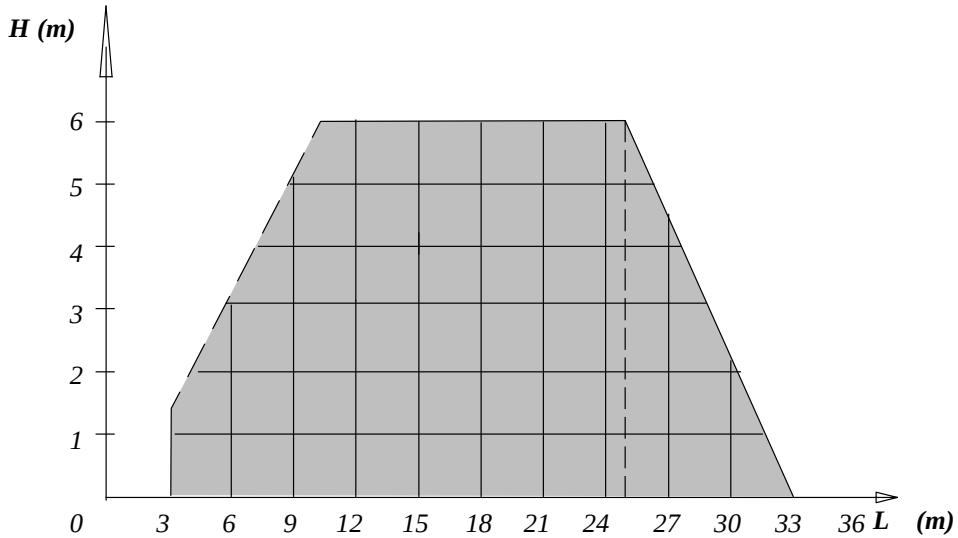

* См. также стр. I-58.

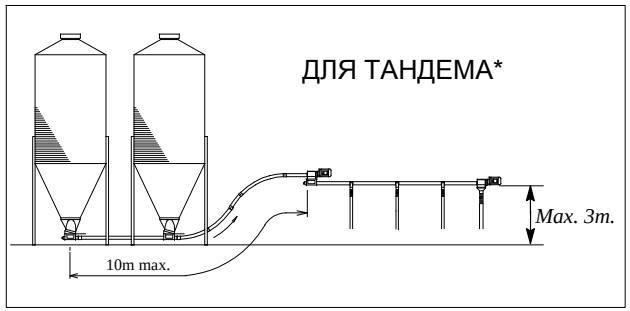

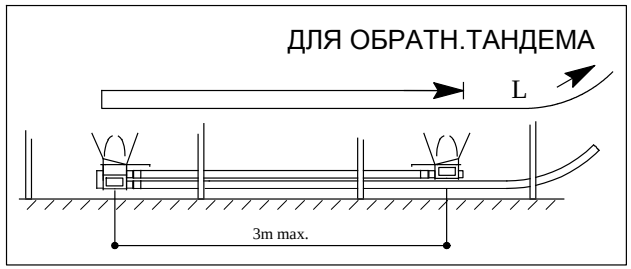

Первое дополнительное колено (45°) сокращает максимальную длину на 3 метра. Следующие дополнительные колена с 4,5 м.

Допустимы все длины, указанные на графике. Если размеры выходят за пределы границ, используйте расширительный поддон и рассматривайте систему как две отдельных системы транспортировки модели 125.

ГРАФИК С МАКСИМАЛЬНЫМИ ДЛИНАМИ – МОДЕЛЬ 90/125 - CDS

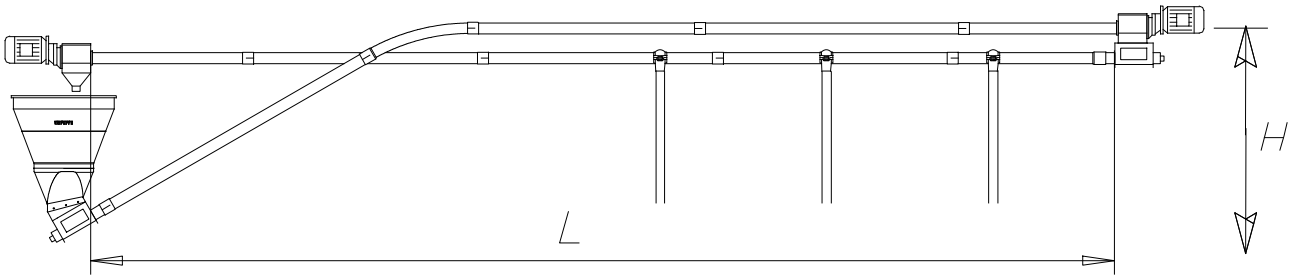

МОДЕЛЬ 90

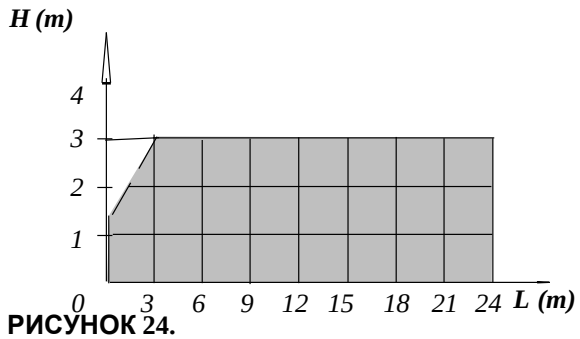

МОДЕЛЬ 125

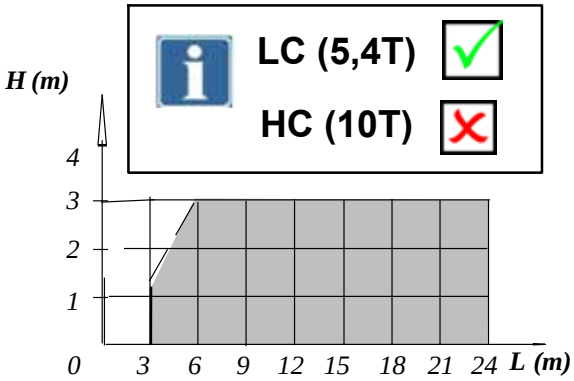

РИСУНОК 24.

ГРАФИК С МАКСИМАЛЬНЫМИ ДЛИНАМИ – МОДЕЛЬ 90 – УСИЛЕННЫЙ ШНЕК (HD)

1,5 KW 450 RPM - ГОРИЗОНТАЛЬНАЯ

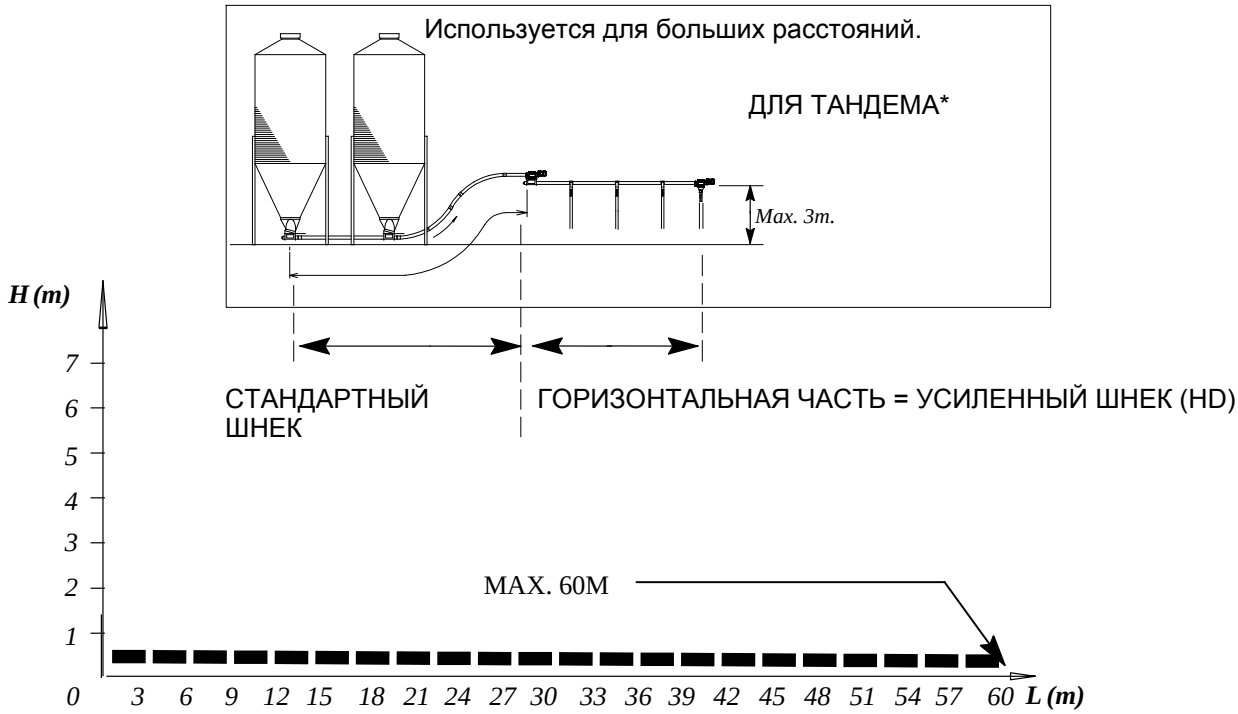

РИСУНОК 25.

РАСПОЛОЖЕНИЕ ЛИНИИ ТРАНСПОРТИРОВКИ

ОДИН РЯД ПОДАЮЩИХ ЖЁЛОБОВ

Установите отводную трубу.

- в подающем жёлобе: напротив подпорной стены.
- во внутреннем накопителе на 100 кг: в центре.



ДВОЙНОЙ РЯД ПОДАЮЩИХ ЖЁЛОБОВ

Установите подвеску линии в её центральной части.



РИСУНОК 26.

РАССТОЯНИЕ МЕЖДУ ТОЧКАМИ ПОДВЕСКИ

! Рекомендация: обеспечте ПОДВЕСКУ ВСЕХ компонентов транспортного шнека
Подвеска по всей длине шнека (без жесткой фиксации труб)
Максимальная сила растяжения крюка "S": 60 кг.
Зажим крюка "S" увеличивает сопротивление.

МОДЕЛЬ 55, 75, 90 И 125 (NOVICOR/DENSICOR)

Если расстояние между отводами менее 2 метров, используйте по одной подвеске на каждый отвод.
Если расстояние более 2 метров: установите дополнительную подвеску в промежутках.
Для труб без клапанов сброса : подвеска каждые 2 м

МОДЕЛЬ 90 И 125 (МЕТАЛЛ)

Одной подвески на 3m будет достаточно.

Макс. Нагрузка (кг) (согласно 3 классу безопасности)						
Материал труб	**Flex Auger**	Длина шнека			ПЕРЕДАТОЧНЫЙ БЛОК (FA75)	Мотор-редуктор
		1 m	**2 m**	**3 m**		
NOVICOR/ DENSICOR	FA55	6	13		53	59
	FA75	14	28		68	74
	FA90	16	33		87	93
	FA125	29	59		98	94
Металличе-ский	FA90			67	87	93
	FA125			118	98	94

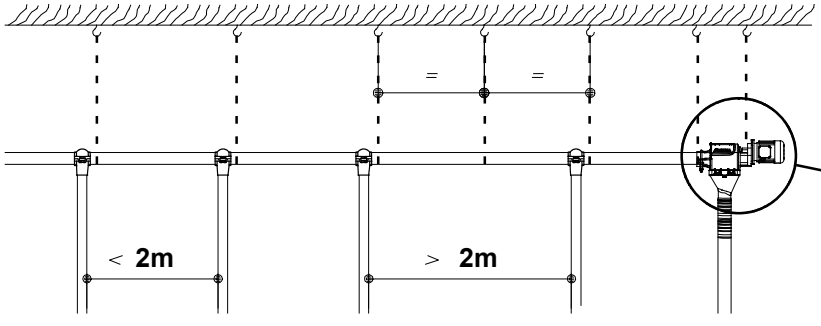

РИСУНОК 27.

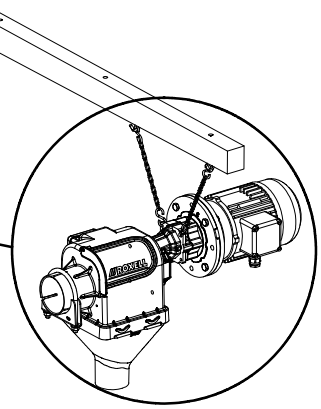

РИСУНОК 28.

УСТАНОВКА ПОДВЕСОК

- ПОДВЕСКИ ДОЛЖНЫ БЫТЬ НАДЕЖНО ЗАФИКСИРОВАНЫ.
- УСТАНОВИТЕ ПОДВЕСКИ ПО ПРЯМОЙ ЛИНИИ.



КАЖДАЯ ПОДВЕСКА ДОЛЖНА ВЫДЕРЖИВАТЬ НАГРУЗКУ 50 КГ. (100 КГ НА БЛОКЕ ПИТАНИЯ).

ОПАСНО

КОМПОНЕНТЫ ПОДВЕСКИ

ДЕРЕВЯННАЯ БАЛКА:

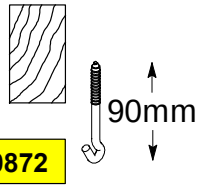

РИСУНОК 29.

ДРЕВЕСИНА : + ИЗОЛЯЦИЯ

Просверлите маленькое отверстие в ТВЕРДОЙ ДРЕВЕСИНЕ. Это не позволит винт-крюкам обрываться.

Используйте дрель и специальный шуруповерт для винт-крюков.

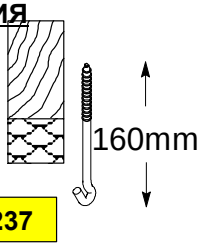

РИСУНОК 30.

ЖЕЛЕЗОБЕТОННАЯ БАЛКА:

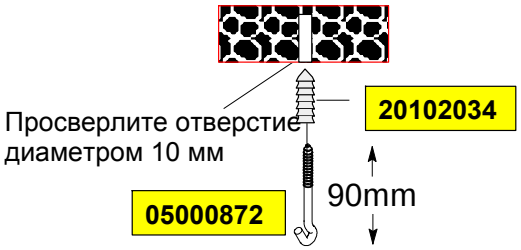

РИСУНОК 31.

МЕТАЛЛИЧЕСКАЯ БАЛКА:

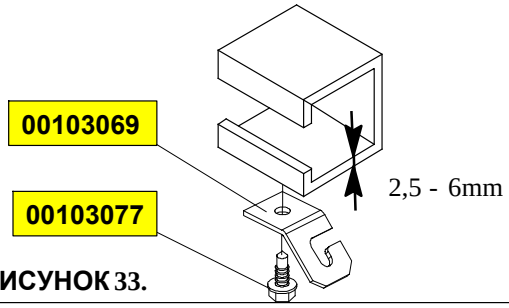

РИСУНОК 33.

МЕТАЛЛИЧЕСКАЯ БАЛКА I:

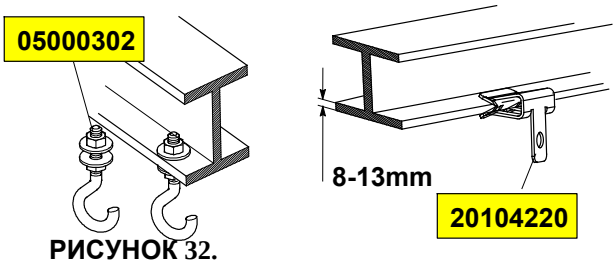

РИСУНОК 32.

ПОДВЕСКА В ПОМЕЩЕНИИ С ОТДЕЛЬНЫМИ ЗАГОНАМИ

Необходимо проложить прямую линию подвески сквозь перегородки.

Отверстия в стенах можно проделать с помощью кольцевой пилы.

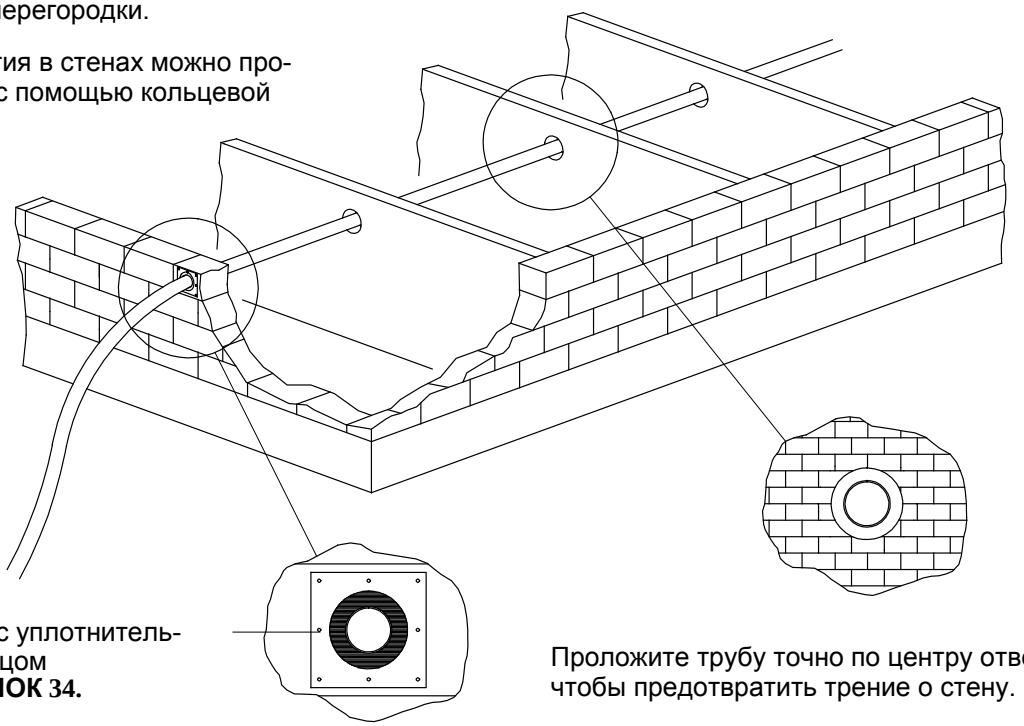

Сальник с уплотнительным кольцом
РИСУНОК 34.

Проложите трубу точно по центру отверстия, чтобы предотвратить трение о стену.

НЕОБХОДИМО УЧИТЫВАТЬ РАЗНИЦУ УРОВНЕЙ ПРИ ИСПОЛЬЗОВАНИИ ДОБАВОЧНОЙ ВОРОНКИ: ПОСЛЕДНЯЯ ЧАСТЬ ДОЛЖНА БЫТЬ НА 23 СМ НИЖЕ! СМ. РИС. 38. СТР. III-28

БЛОК УПРАВЛЕНИЯ И УСТАНОВКА

Закрепите лист усиления с внутренней стороны.

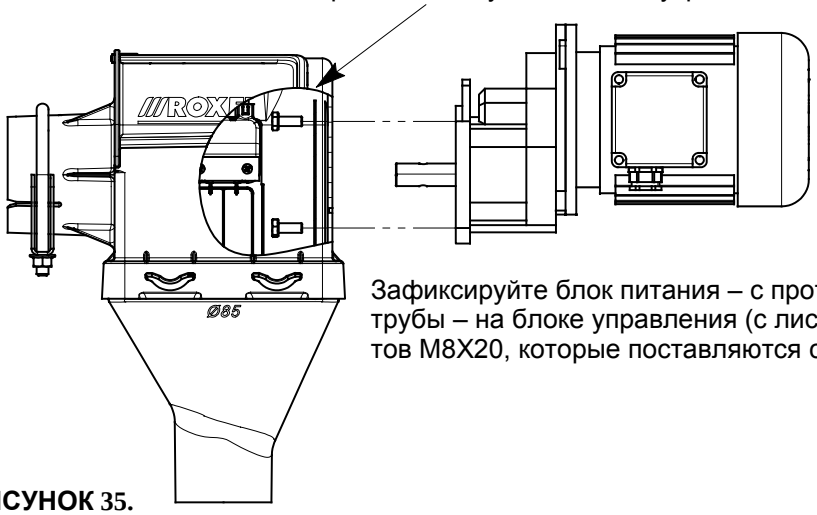

Зафиксируйте блок питания – с противоположной стороны от анкера трубы – на блоке управления (с листом жесткости) с помощью 4 болтов M8X20, которые поставляются с системой.

РИСУНОК 35.

Подвесьте блок управления в необходимом месте на одном уровне с трубами таким образом, чтобы отводная труба Ø 85 мм находилась в центре линии.

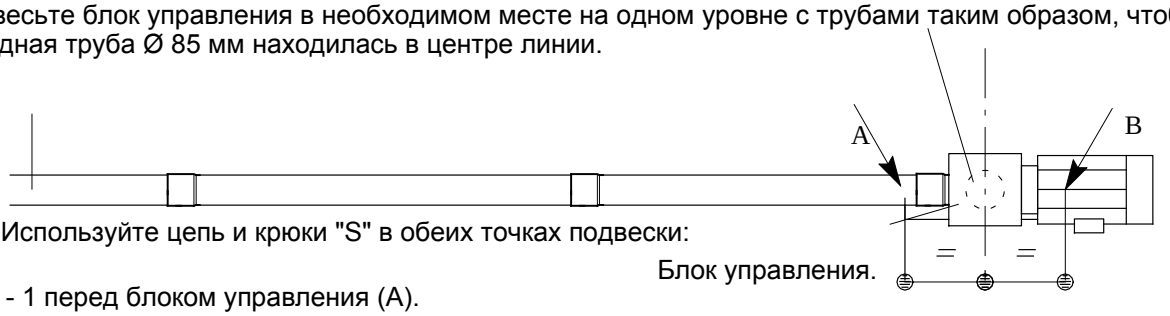

Используйте цепь и крюки "S" в обеих точках подвески:

Блок управления.

- 1 перед блоком управления (A).
- 1 на блоке питания(B).

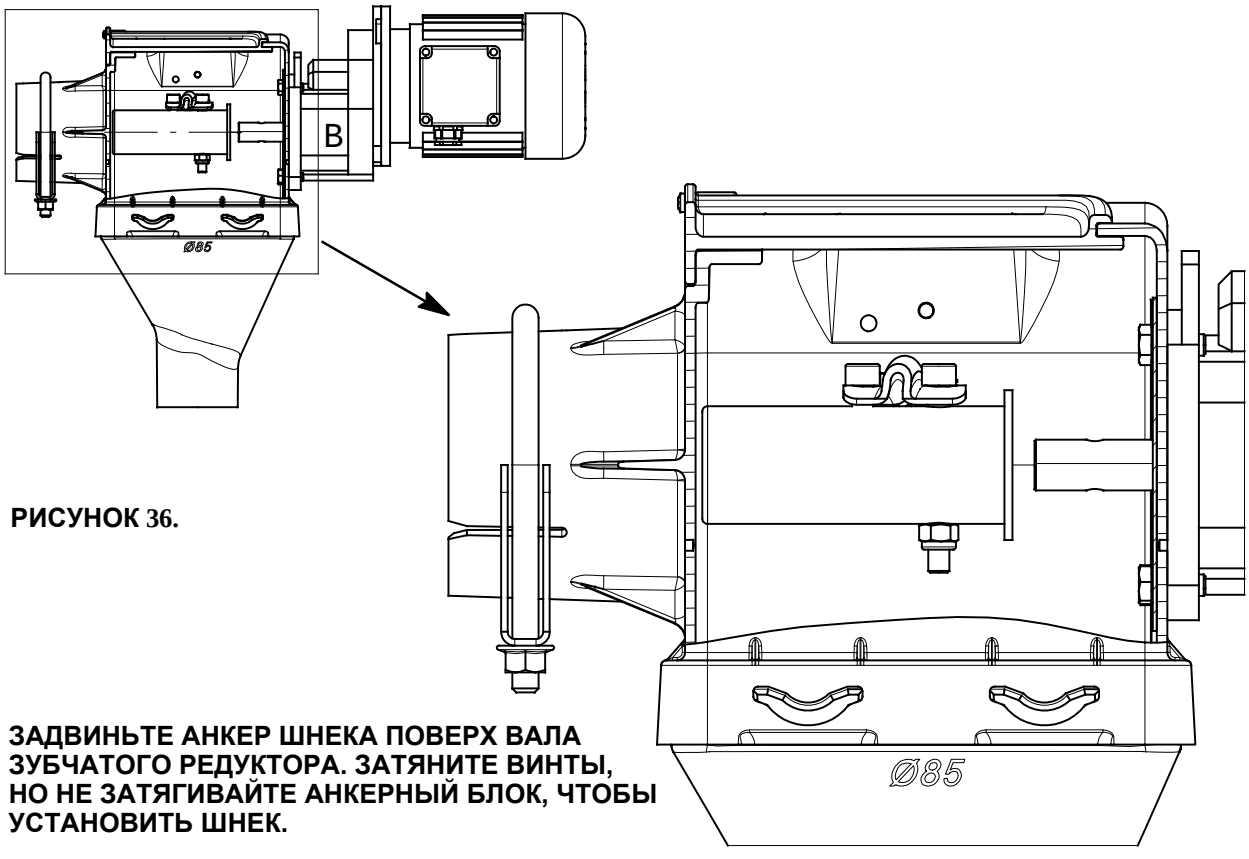

РИСУНОК 36.

ЗАДВИНЬТЕ АНКЕР ШНЕКА ПОВЕРХ ВАЛА ЗУБЧАТОГО РЕДУКТОРА. ЗАТЯНИТЕ ВИНТЫ, НО НЕ ЗАТЯГИВАЙТЕ АНКЕРНЫЙ БЛОК, ЧТОБЫ УСТАНОВИТЬ ШНЕК.

УСТАНОВКА НЕСКОЛЬКИХ БЛОКОВ УПРАВЛЕНИЯ

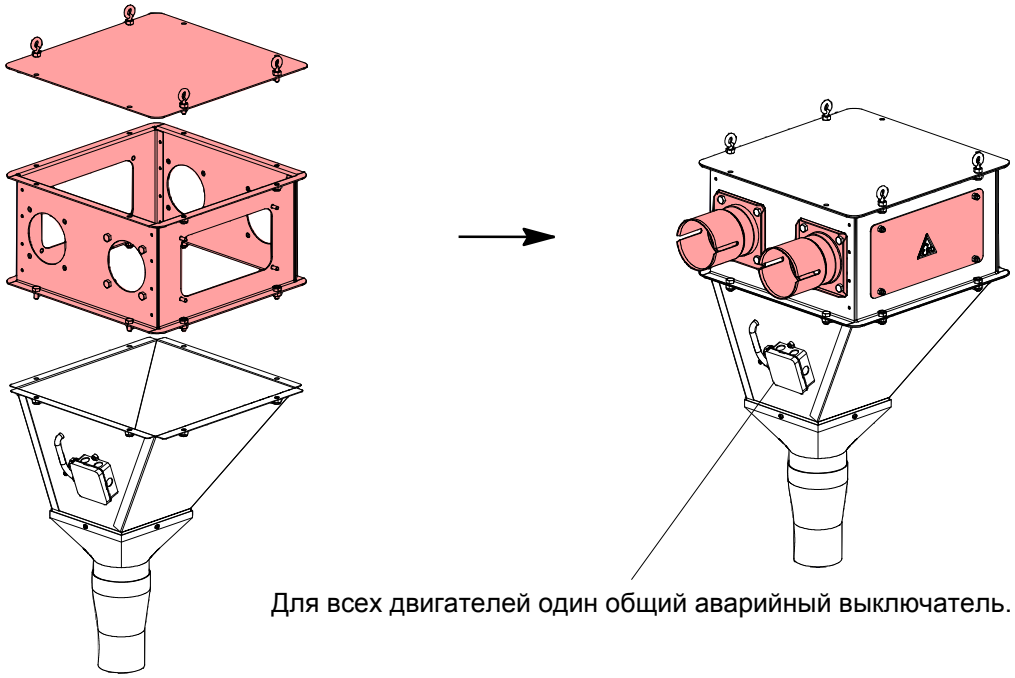

Для всех двигателей один общий аварийный выключатель.

Если используется более двух систем Flex-Auger: установите расширение для модульного блок управления (1) на стандартный модульный блок управления (2).

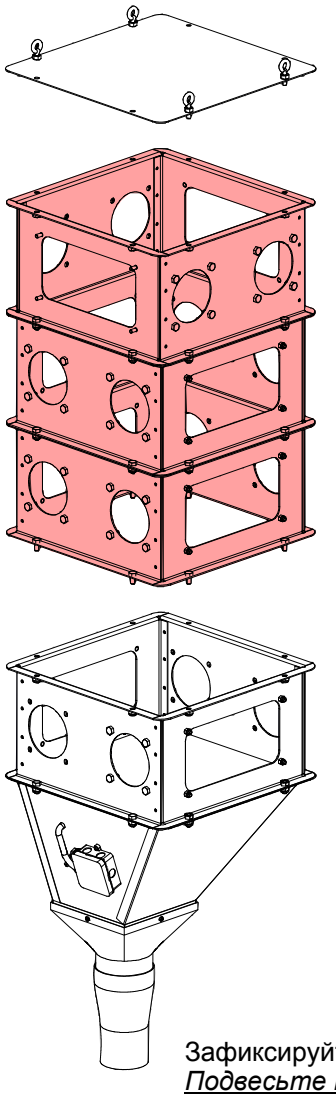

Закрепите блок управления на 4 петлях подвески.

Установите необходимые приспособления из комплекта оборудования Flex-Auger

04904736-FA55
04904744-FA75
04904751-FA90
04904759-FA125

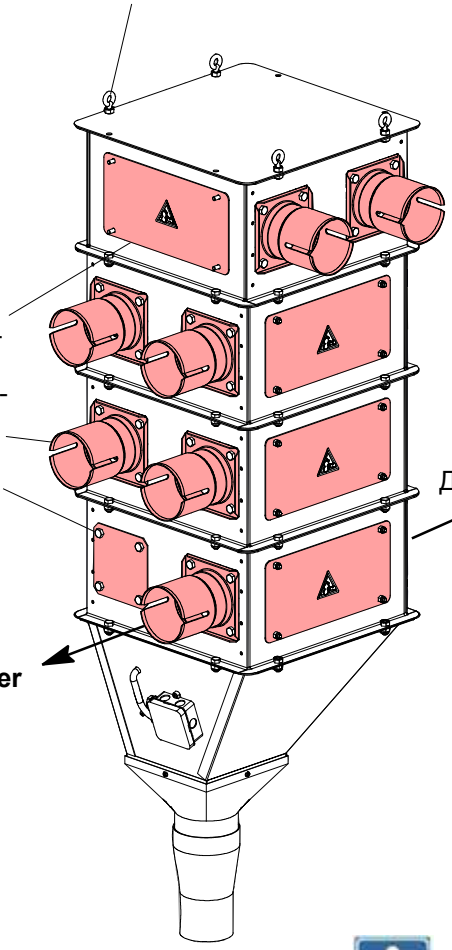

Зафиксируйте блок питания.
Подвесьте каждый блок питания отдельно.

РИСУНОК 37.

СБОРКА И УСТАНОВКА ДОПОЛНИТЕЛЬНОГО ПОДДОНА

Подвесьте дополнительный поддон перед точкой середины линии (бункер - блок управления).

Заслонку необходимо направить к проходу помещения. Закрепите добавочную воронку под ней с помощью 4 двусторонних винтов.

Подвесьте дополнительный поддон перед точкой середины линии (бункер - блок управления).

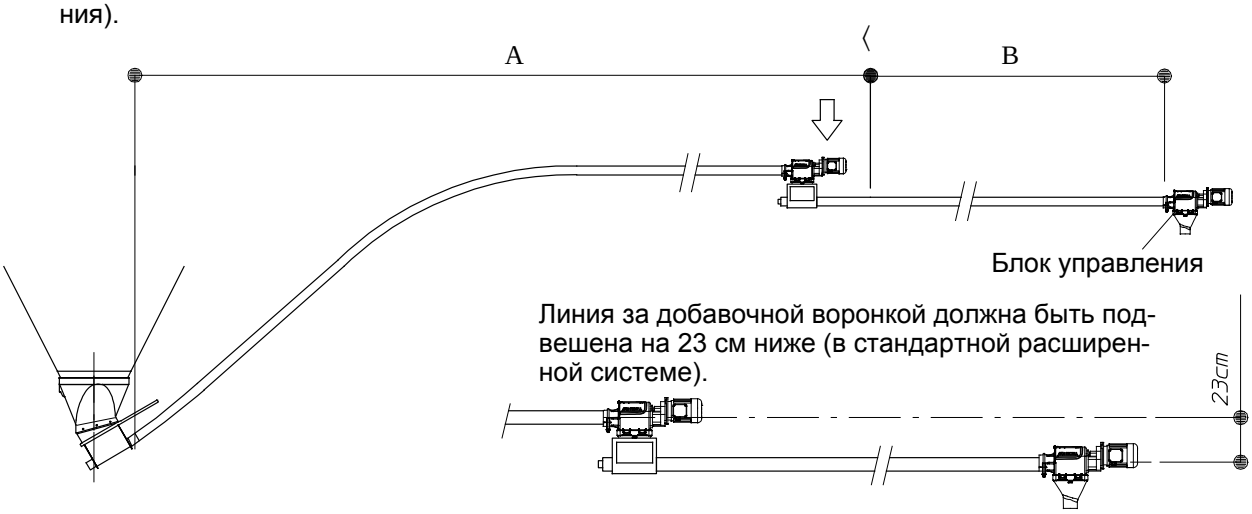

Линия за добавочной воронкой должна быть подвешена на 23 см ниже (в стандартной расширенной системе).

Если есть крайняя необходимость установить дополнительное колено в системе:

- добавочную воронку необходимо размещать перед коленом;
- отверстия необходимо размещать за коленом.

Разницу уровней можно компенсировать с помощью 2 небольших колен.



РИСУНОК 38.

С ПОМОЩЬЮ ДОПОЛНИТЕЛЬНОГО ПОДДОНА МОЖНО ПОВЕРНУТЬ ЛИНИЮ НА 90 ° ВЛЕВО ИЛИ ВПРАВО БЕЗ УСТАНОВКИ КОЛЕНА.

Model 55/75/90

ЦЕПЬ

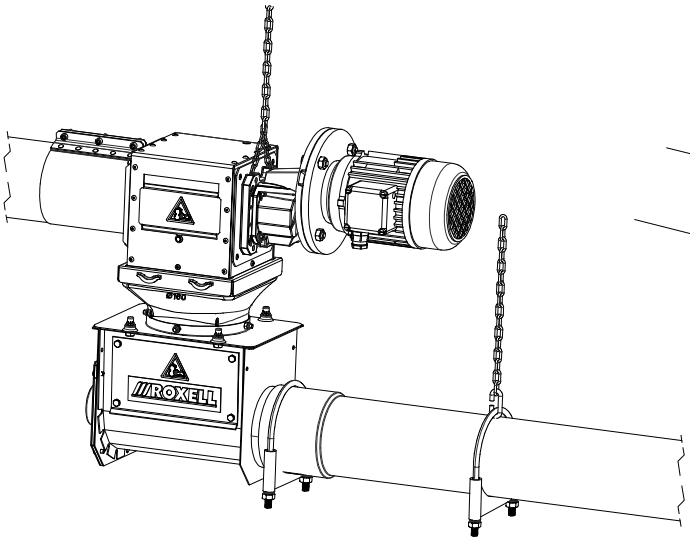

РИСУНОК 39.

Model 125

ПРОФИЛЯ

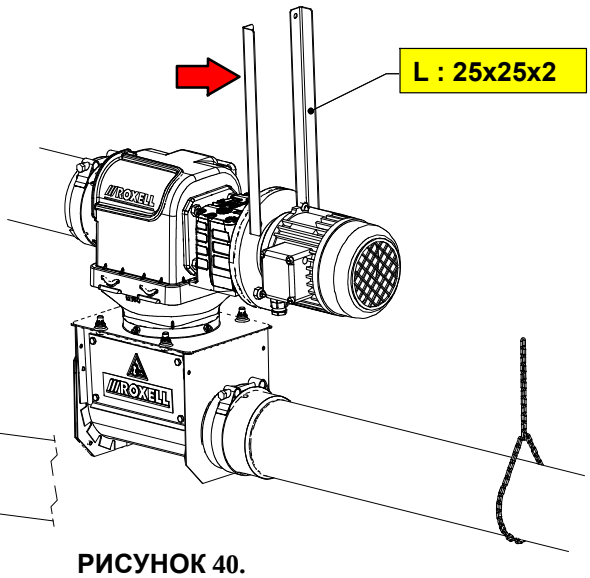

РИСУНОК 40.

ВЫПОЛНЕНИЕ ОТВЕРСТИЙ ДЛЯ ОТВОДНЫХ ТРУБ

Используйте только кольцевую пилу. Отверстия должны располагаться строго параллельно на протяжении трубы.

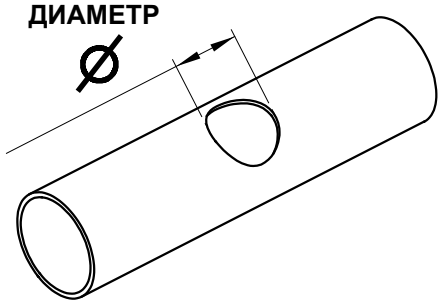

РИСУНОК 41.

Вариант: если в распоряжении есть только ручная пила или точило, проделайте квадратные отверстия в трубах.

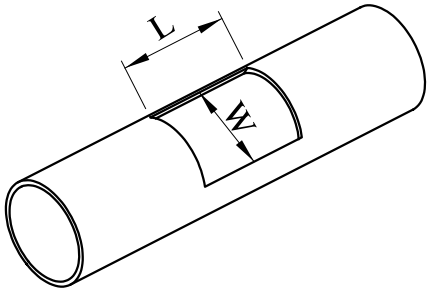

РИСУНОК 42.

РАЗМЕРЫ СЛИВНОГО ОТВЕРСТИЯ		
FLEX AUGER®	**ДИАМЕТР**	**L X W**
MODEL 55	**40MM**	**40MM X 40 MM**
MODEL 75	**60MM**	**60MM X 60MM**
MODEL 90	**76MM**	**76MM X 76MM**
MODEL 125	**108MM**	**108MM X 108MM**
ОТВЕРСТИЯ В ТРУБЕ ДОЛЖНЫ РАСПОЛАГАТЬСЯ НА ОДНОЙ ПРЯМОЙ.		

В СЛУЧАЕ СИСТЕМЫ С ДВУМЯ РЯДАМИ ПОДАЮЩИХ ЖЁЛОБОВ: ПРОДЕЛАЙТЕ ОТВЕРСТИЯ ПОПАРНО НА СЛЕДУЮЩЕМ РАССТОЯНИИ:

FLEX AUGER®	МИНИМАЛЬНОЕ РАССТОЯНИЕ МЕЖДУ ОТВЕРСТИЯМИ (X)
MODEL 55	**106mm**
MODEL 75	**116mm**
MODEL 90	**125mm**
MODEL 125	**250mm**

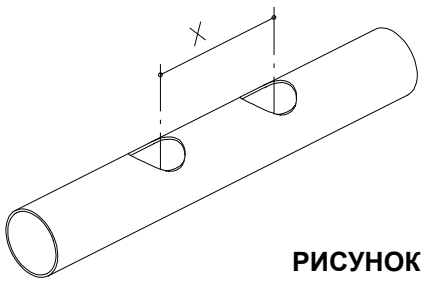

РИСУНОК 43.

ОТВЕРСТИЕ ДЛЯ МАКСИМАЛЬНОЙ ПОДАЧИ КОРМА		
FLEX AUGER®	**МАКС. ДЛИНА ОТВЕРСТИЯ (L)**	**МАКС. ШИРИНА ОТВЕРСТИЯ (Ш)**
MODEL 55	**70mm**	**40mm**
MODEL 75	**80mm**	**60mm**
MODEL 90	**80mm**	**76mm**
MODEL 125	**108mm**	**108mm**

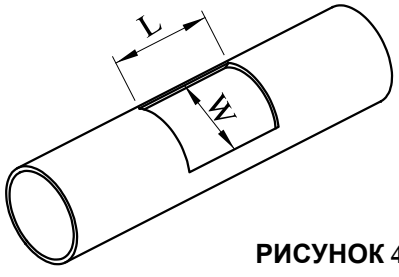

РИСУНОК 44.

УСТАНОВКА ТРУБ

НАЧИНАТЬ НЕОБХОДИМО С БЛОКА УПРАВЛЕНИЯ. ЗАПРЕЩАЕТСЯ ИСПОЛЬЗОВАТЬ ВЫПУСКНОЕ ОТВЕРСТИЕ ДЛЯ СОЕДИНЕНИЯ ТРУБ.

MODEL 55

Вставьте трубу диаметром 55 мм без рукава в сварной анкер трубы.

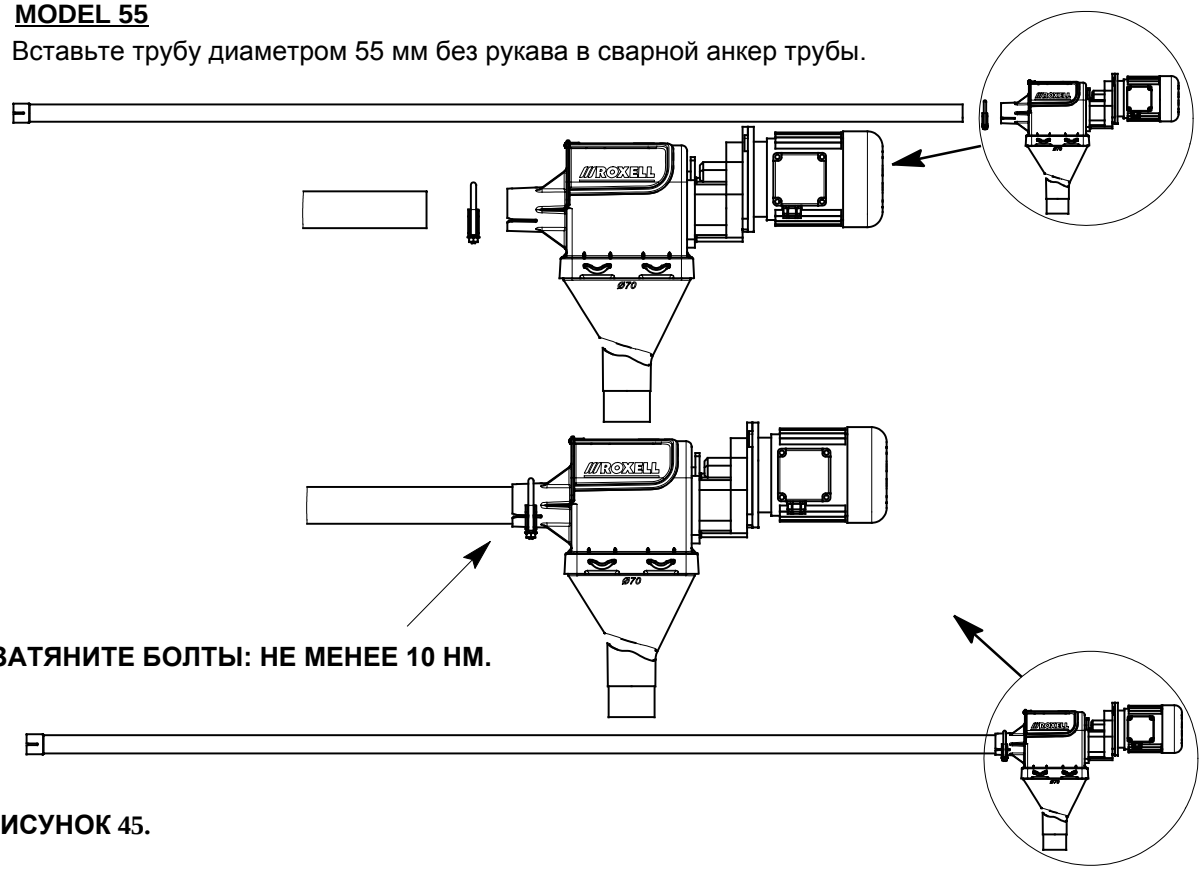

ЗАТЯНИТЕ БОЛТЫ: НЕ МЕНЕЕ 10 НМ.

РИСУНОК 45.

MODEL 75

Вставьте трубу без развальцованного конца диаметром 75 мм в сварной анкер трубы.

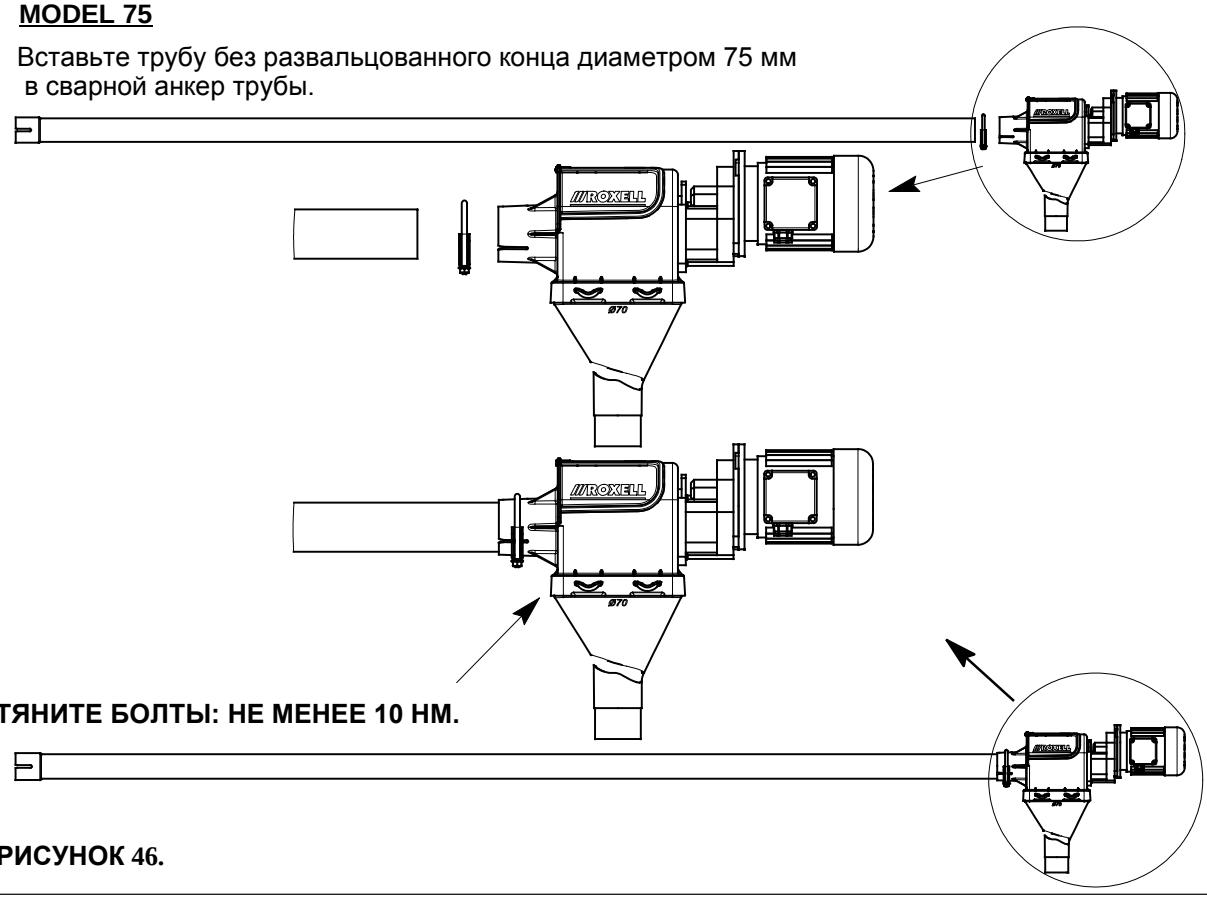

ЗАТЯНИТЕ БОЛТЫ: НЕ МЕНЕЕ 10 НМ.

РИСУНОК 46.

MODEL 90

Вставьте трубу диаметром 90 мм в сварной анкер трубы.

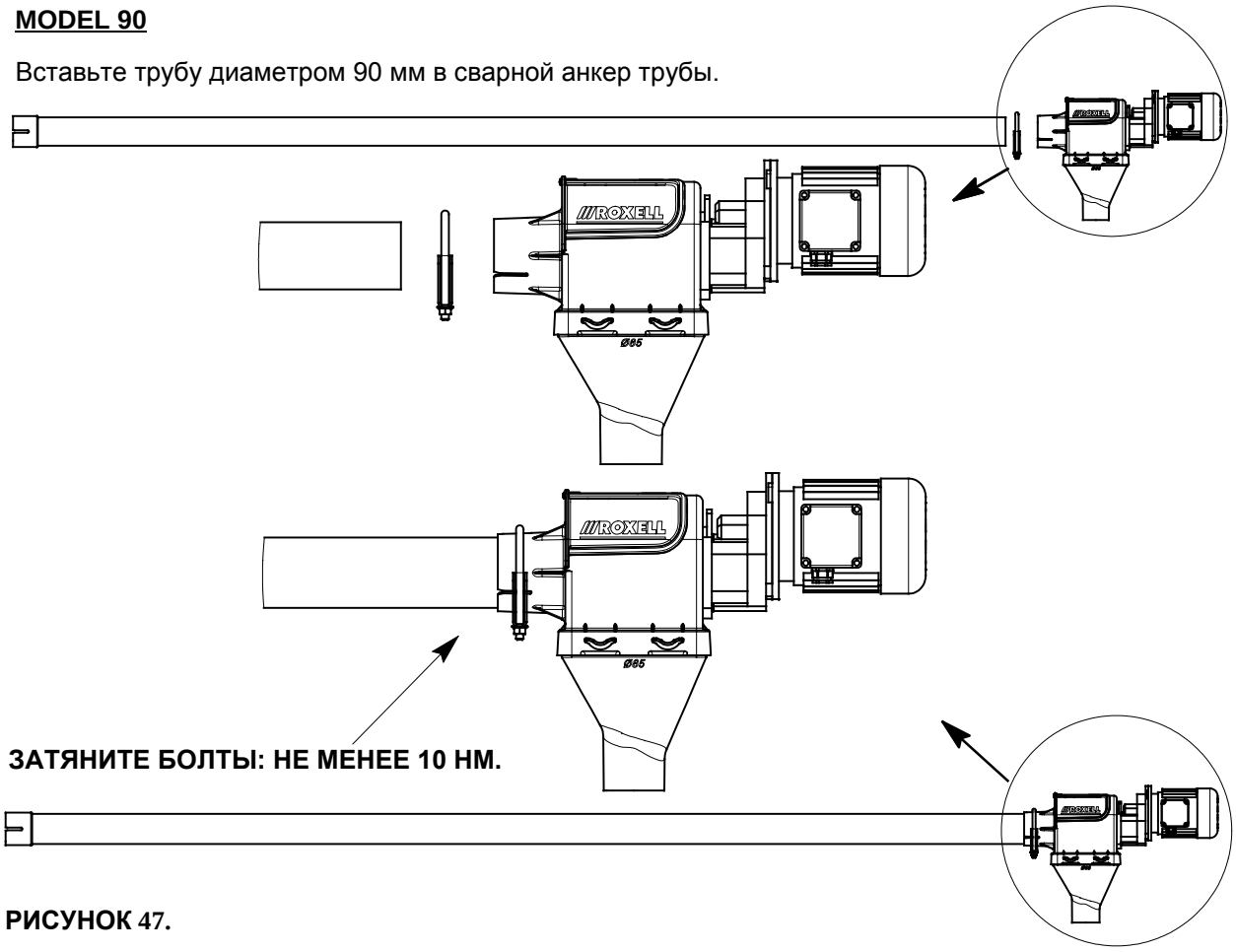

ЗАТЯНИТЕ БОЛТЫ: НЕ МЕНЕЕ 10 НМ.

РИСУНОК 47.

MODEL 125

Вставьте трубу диаметром 120 мм в сварной анкер трубы.

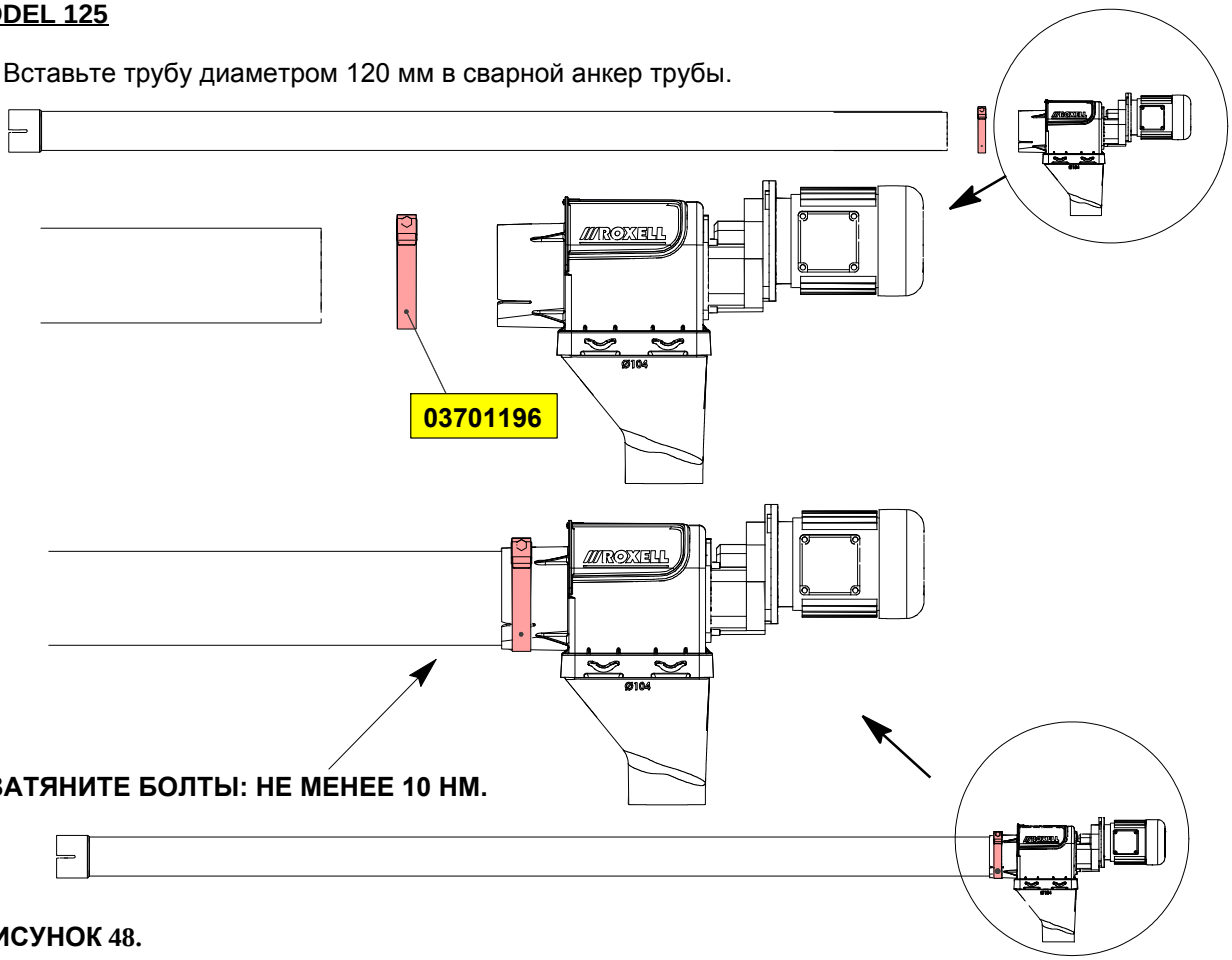

ЗАТЯНИТЕ БОЛТЫ: НЕ МЕНЕЕ 10 НМ.

РИСУНОК 48.

ОТВЕРСТИЯ ДЛЯ ОТВОДНОЙ ТРУБЫ ДОЛЖНЫ СООТВЕТСТВОВАТЬ СЛЕДУЮЩИМ УСЛОВИЯМ:
- НАПРАВЛЕНЫ ВНИЗ И РАСПОЛАГАЮТСЯ ПАРАЛЛЕЛЬНО
– НАХОДЯТСЯ В ЦЕНТРЕ ВЫПУСКНОГО ОТВЕРСТИЯ.

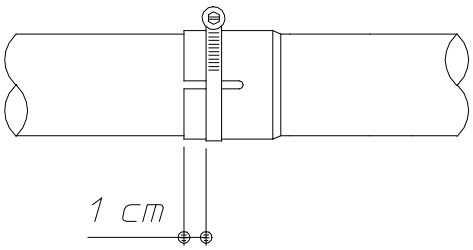

Установите трубные хомуты как показано на рисунке: это способствует плотному соединению.

Затягивайте хомуты крепко, вовремя и с правильным усилием (не менее 10 Нм). При этом трубы не должны деформироваться.

РИСУНОК 49.

ЗА СЧЕТ ПЕТЛИ МОЖНО РЕГУЛИРОВАТЬ ВЫСОТУ ЛИНИИ ТРАНСПОРТИРОВКИ.



ДЛЯ ПЕТЛИ ПОДВЕСКИ ПОТРЕБУЕТСЯ ДОПОЛНИТЕЛЬНАЯ ДЛИНА ЦЕПИ:

x = 40 см для модели 55 и 75
x = 60 см для модели 90 и 125

ТАКИМ ОБРАЗОМ МОЖНО С АБСОЛЮТНОЙ ТОЧНОСТЬЮ ПОДВЕСИТЬ ТРУБЫ НА ОДНОМ УРОВНЕ.

РИСУНОК 50.

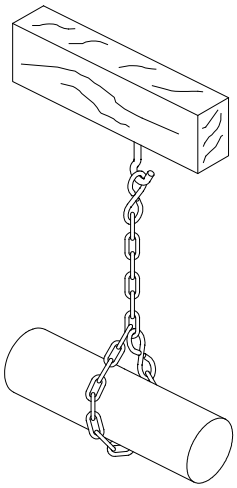

РИСУНОК 51.

ПРОДОЛЖАЙТЕ, ПОКА НЕ ОПРЕДЕЛИТСЯ РАСПОЛОЖЕНИЕ ОТВЕРСТИЯ В СТЕНЕ.

ТОЛЬКО ПОСЛЕ ЭТОГО МОЖНО УСТАНАВЛИВАТЬ ПОДДОН ПОД БУНКЕРОМ.

УСТАНОВКА ВЫПУСКНЫХ ОТВЕРСТИЙ

Завязать канат в узел по центру.

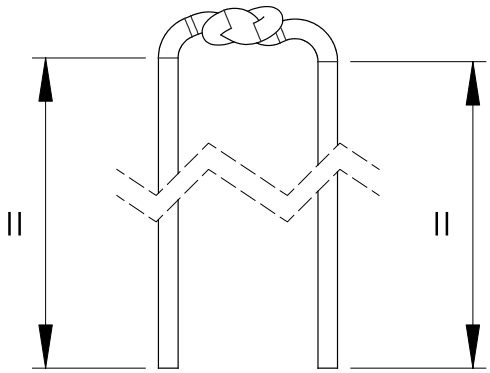

РИСУНОК 52.

Протянуть шнур через запорный кожух. Завязать второй узел.

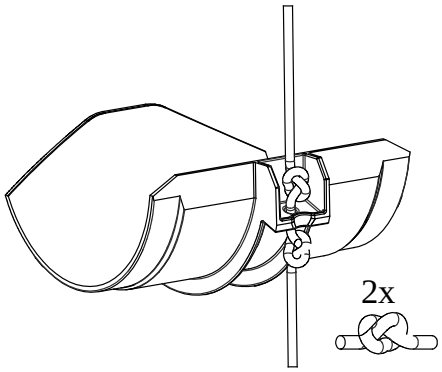

РИСУНОК 53.

Установить закрывающую заслонку в правильное положение!

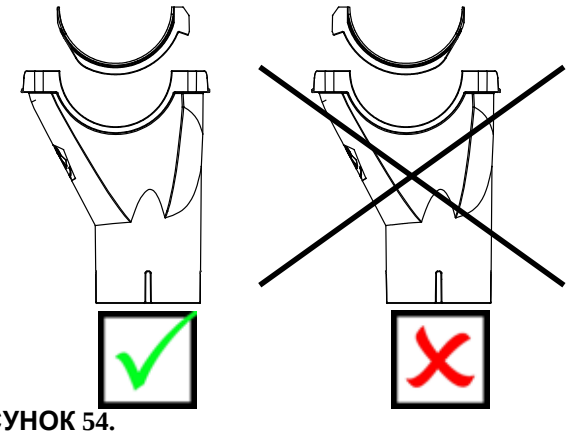

РИСУНОК 54.

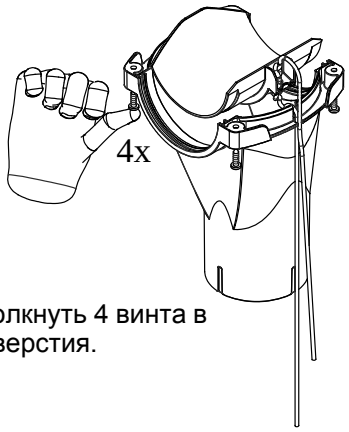

Вручную протолкнуть 4 винта в крепежные отверстия.

РИСУНОК 55.

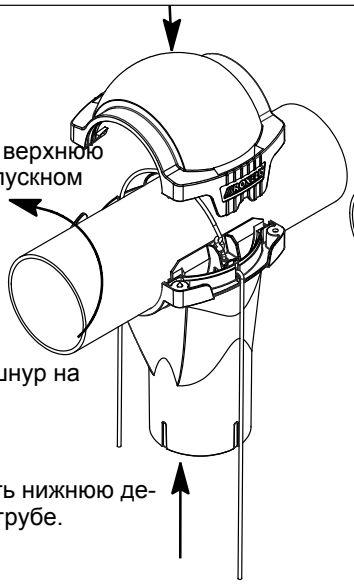

3. Защелкнуть верхнюю деталь на спускном отверстии.

2. Поместить шнур на трубу.

1. Прижать нижнюю деталь к трубе.

4. Протяните концы корда через маленькие шарики и затяните узел.

РИСУНОК 56.

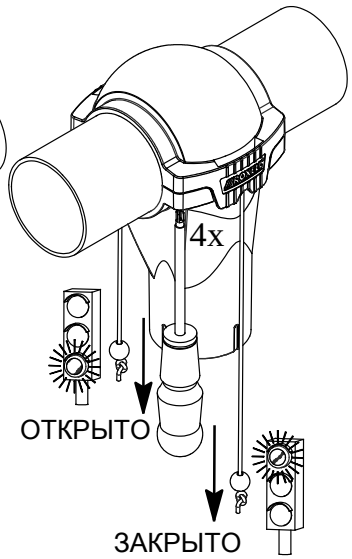

РИСУНОК 57.

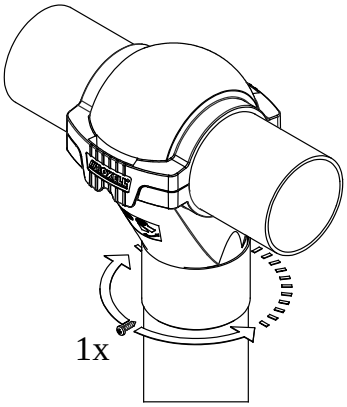

Закрепить сливную трубу 1 самосверлящим винтом.

Убедиться, что винт не в линии подачи!

РИСУНОК 58.

MODEL 125

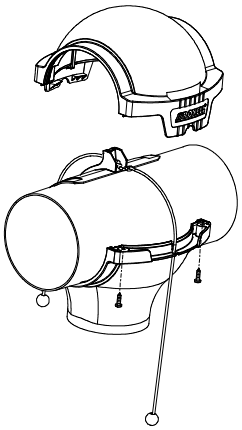

РИСУНОК 59.

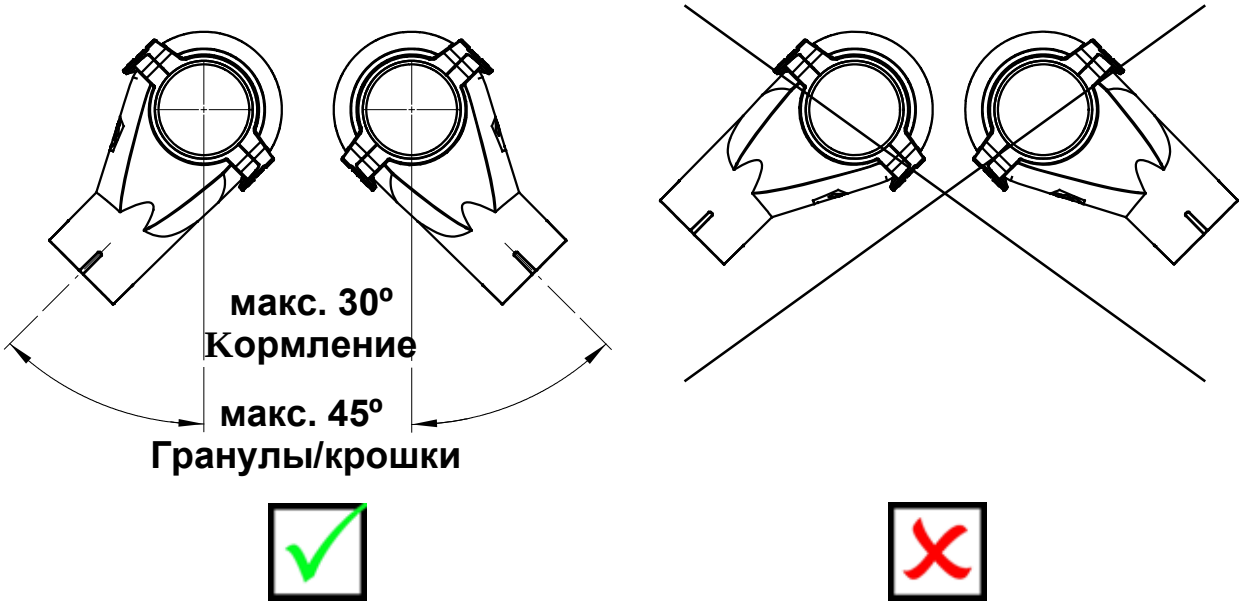

РИСУНОК 60.

УСТАНОВКА АВТОМАТИЧЕСКОГО ОТВОДА

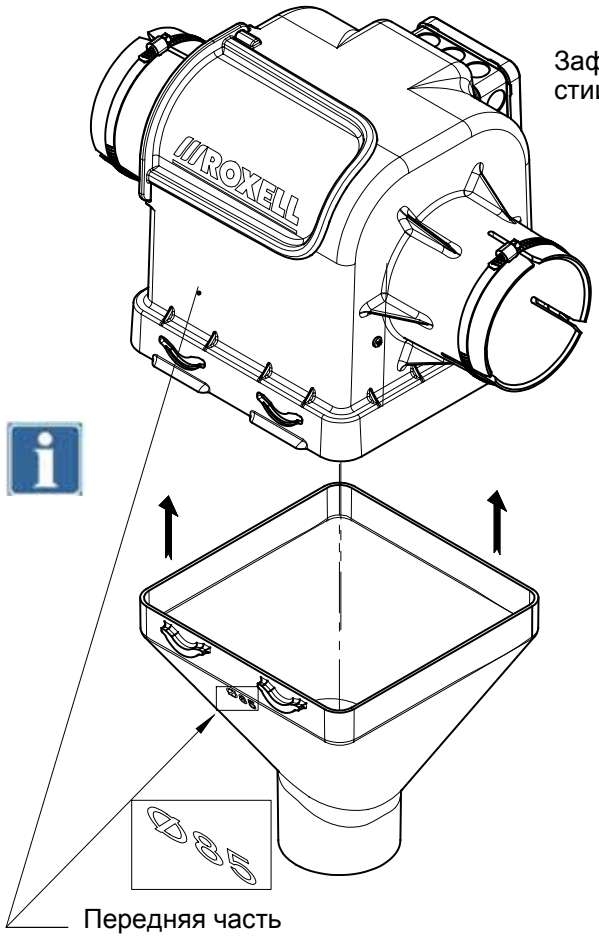

Зафиксируйте отводную трубу на отводном отверстии.

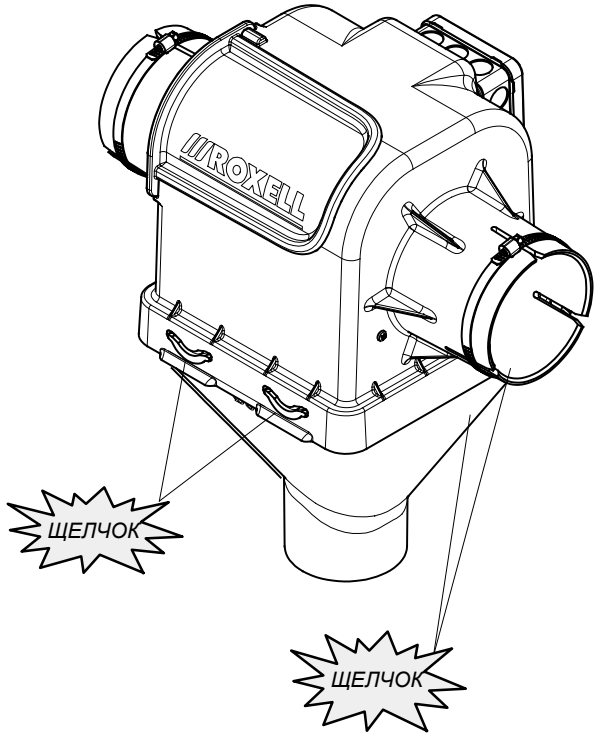

РИСУНОК 61.

ИЗВЛЕЧЕНИЕ ОТВОДНОЙ ТРУБЫ

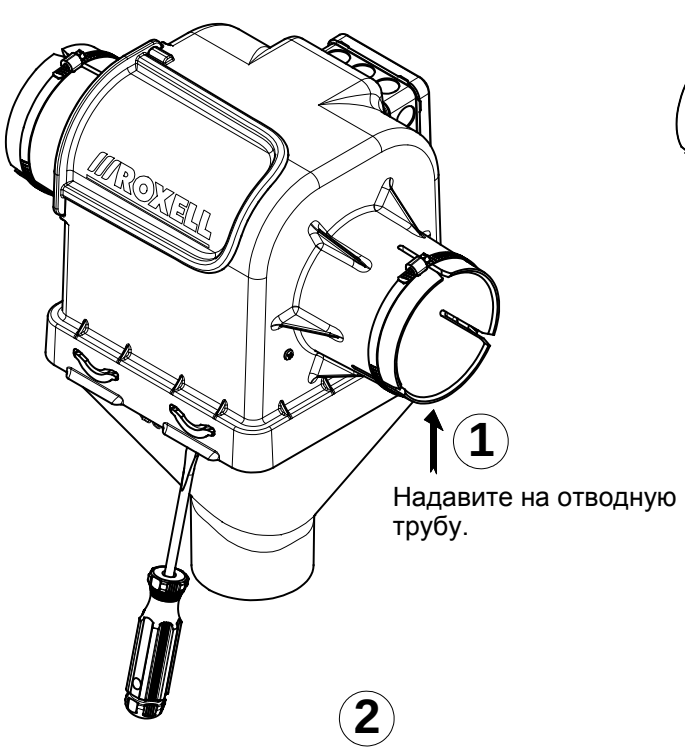

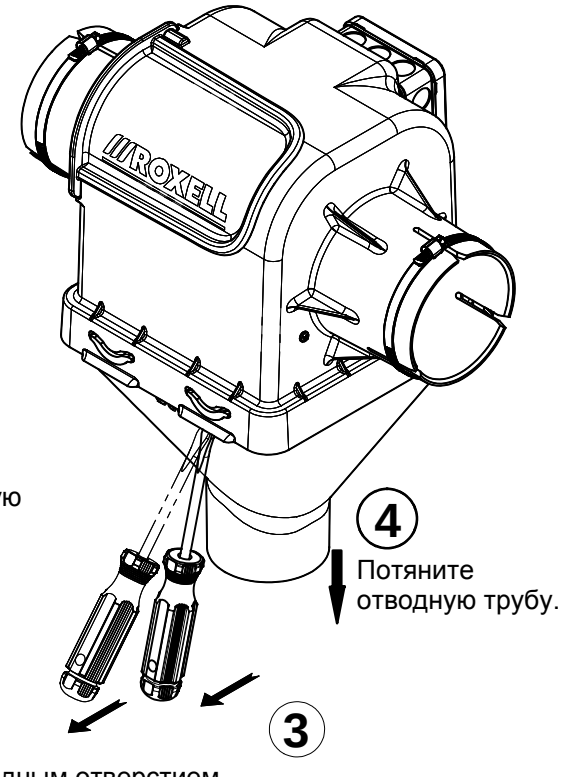

РИСУНОК 62.



Если цепь для подвеса короче 500 мм, следуйте инструкциям по установке систем Flex-Auger длиною более 30 м.

РИСУНОК 63.

При последовательной установке 2 систем Flex-Auger:

См. инструкции на стр. I-34.

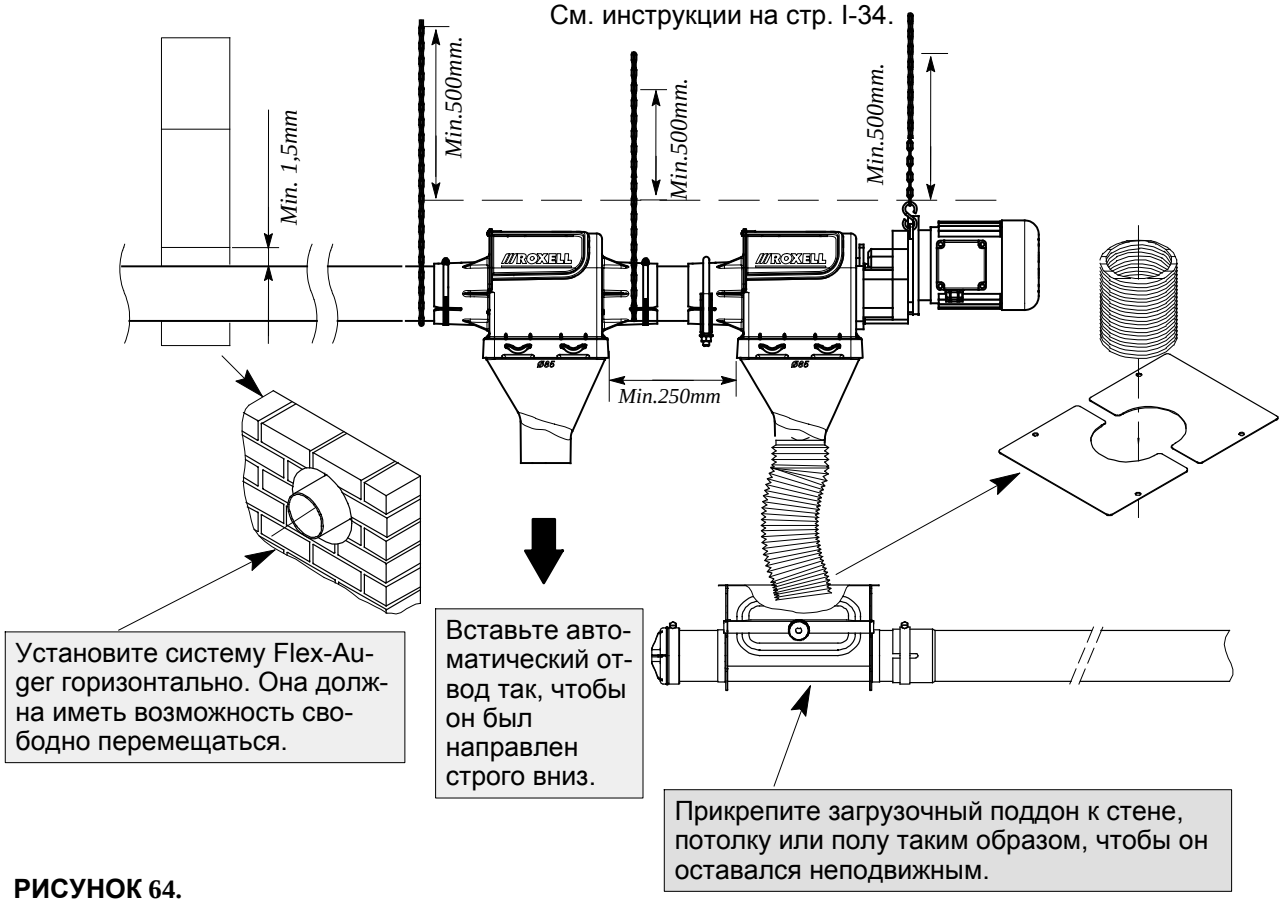

РИСУНОК 64.

ПОЛОЖЕНИЕ ОТВОДНЫХ ТРУБ

Полностью установите систему подачи перед установкой отводных труб. Помните, что трубные переходники нельзя монтировать над загрузочными поддонами.

Убедитесь, что подача располагается не над загрузочными поддонами для корма. Ее следует расположить так, как показано на рисунке.

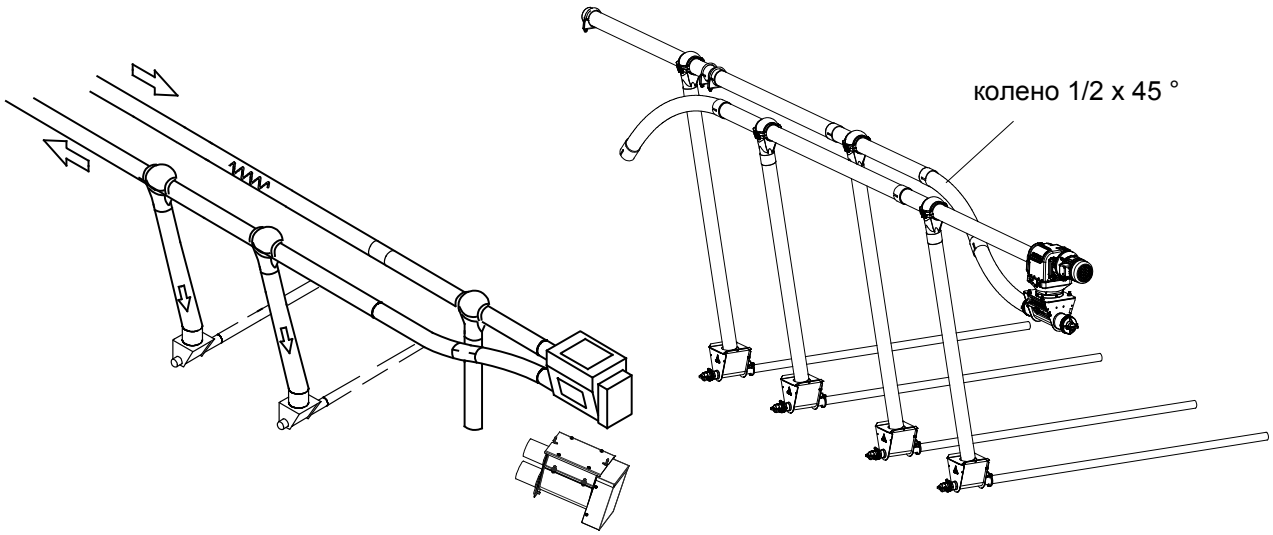

РИСУНОК 65.

ПОЛОЖЕНИЕ БЛОКА УПРАВЛЕНИЯ ОТВОДНОЙ ТРУБОЙ

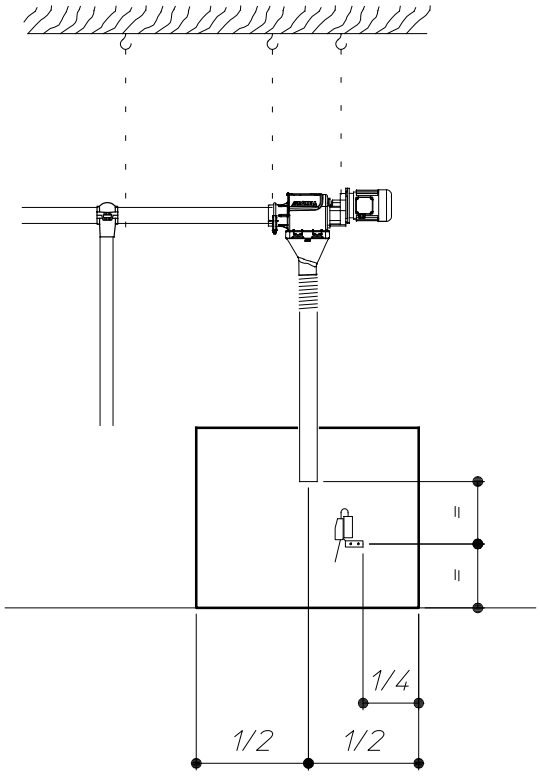

Установите реле уровня в правильном месте!

Соблюдайте расстояния.

РИСУНОК 66.

УСТАНОВКА ВСТРЯХИВАТЕЛЯ – МОДЕЛИ 55/75/90

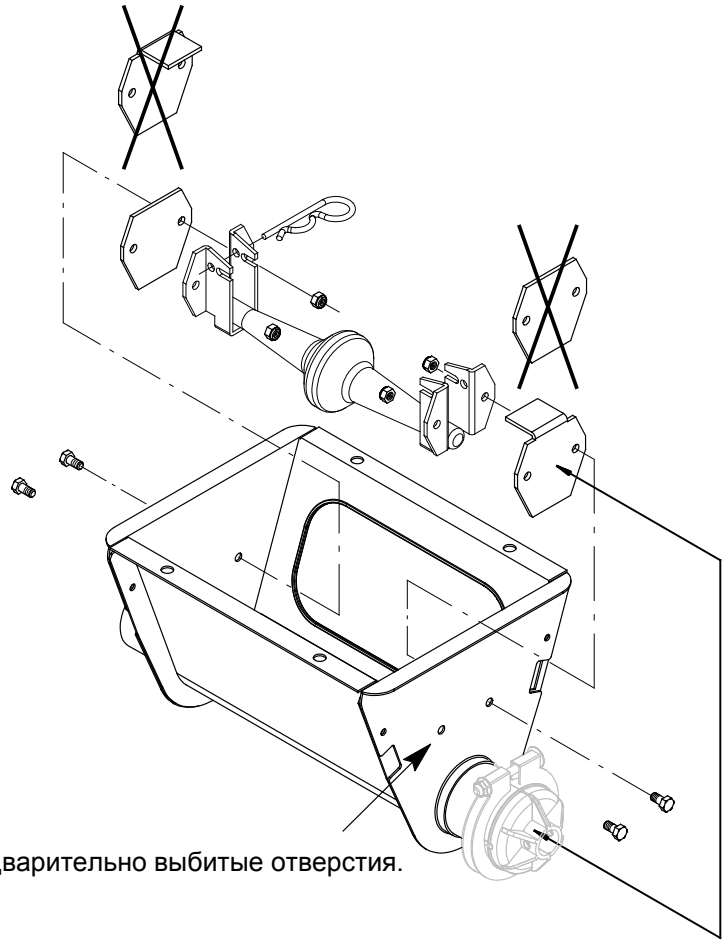

Пробейте предварительно выбитые отверстия.

РИСУНОК 67.

УСТАНОВКА ЗАГРУЗОЧНОГО ПОДДОНА В СБОРЕ

0 _ ОБЗОР **30 _**

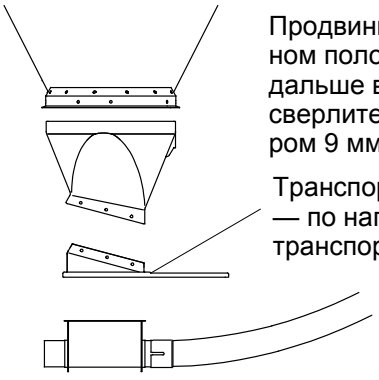

Продвиньте верхний (в правильном положении) как можно дальше в буртик бункера и просверлите 8 отверстий диаметром 9 мм (3/8 дюйма).*

Транспортировочная пластина — по направлению к линии транспортировки.

РИСУНОК 68.

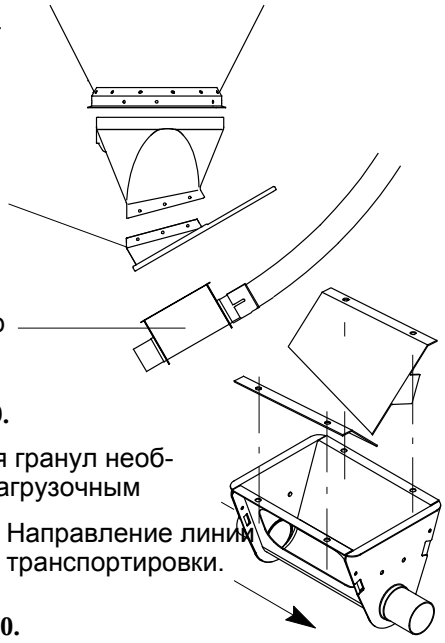

Загрузочный бункер для корма.

РИСУНОК 69.

При использовании комплекта для гранул необходимо установить его вместе с загрузочным бункером для корма.

Направление линии транспортировки.

РИСУНОК 70.

УСТАНОВКА ЗАГРУЗОЧНОГО ПОДДОНА В СБОРЕ

СБОРКА – ПРИМЕР ВЕРХНЕГО ПОДДОНА (0 °)

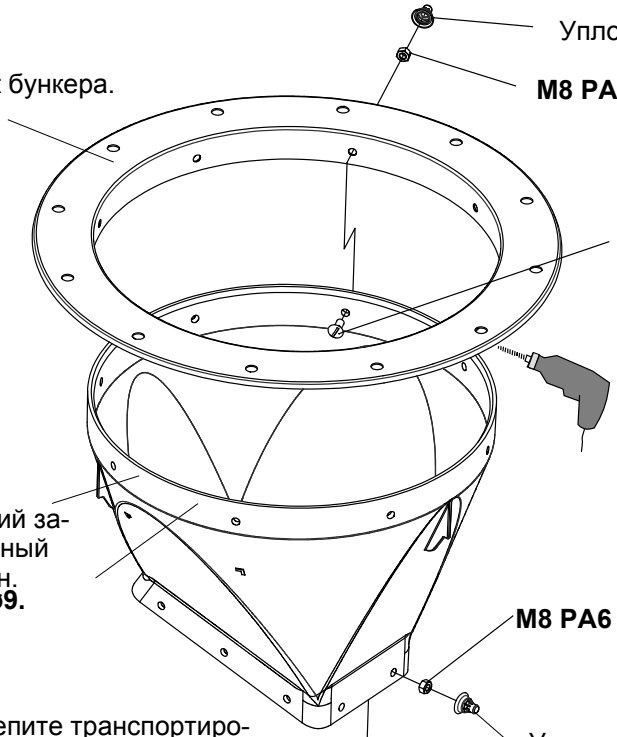

1. Продвиньте край верхнего поддона как можно дальше в буртик бункера.
2. Направление нижней части поддона должно совпадать с направлением линии транспортировки!

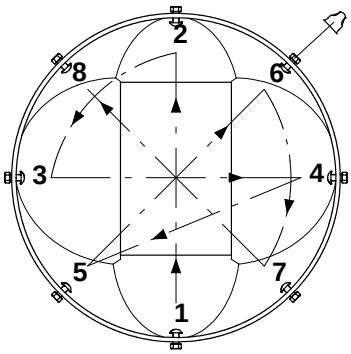

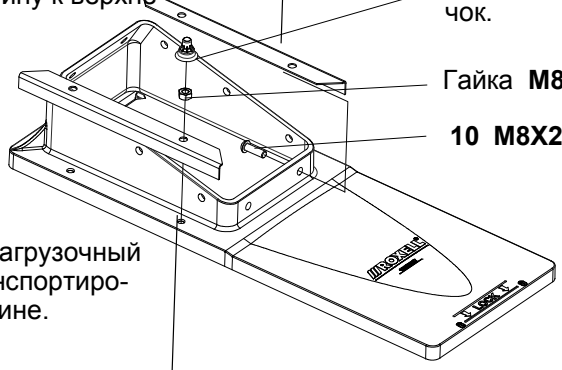

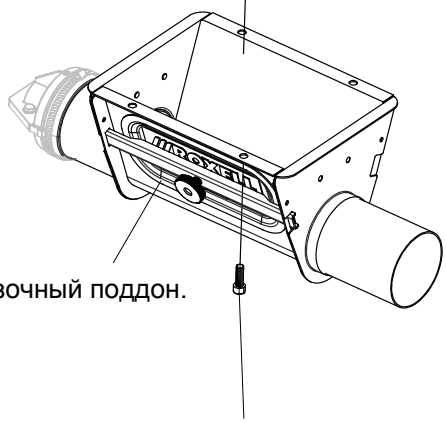

3. Просверлите отверстие диаметром 9 мм (1). Зафиксируйте вручную с помощью болта и гайки.
4. Просверлите противоположное отверстие (2). Зафиксируйте вручную с помощью болта и гайки.
5. Просверлите отверстие под углом 90 °, затем просверлите противоположное отверстие (4). Зафиксируйте вручную с помощью болта и гайки.
6. Повторите процедуру для оставшихся точек крепления (5-8).
7. С помощью накладного гаечного ключа затяните все гайки с моментом затяжки 4 Нм в той же последовательности (1-8). Не затягивайте слишком сильно (может разорваться!).
8. Установите уплотнительные колпачки.

4 Винты с головкой под торцевой ключ**M8X25.**

РИСУНОК 71.

FLEX AUGER 125 :

Сначала проверьте направление вращения шнека, затем установите встряхиватель.

СБОРКА СЧЕТВЕРЕННОГО ПОДДОНА

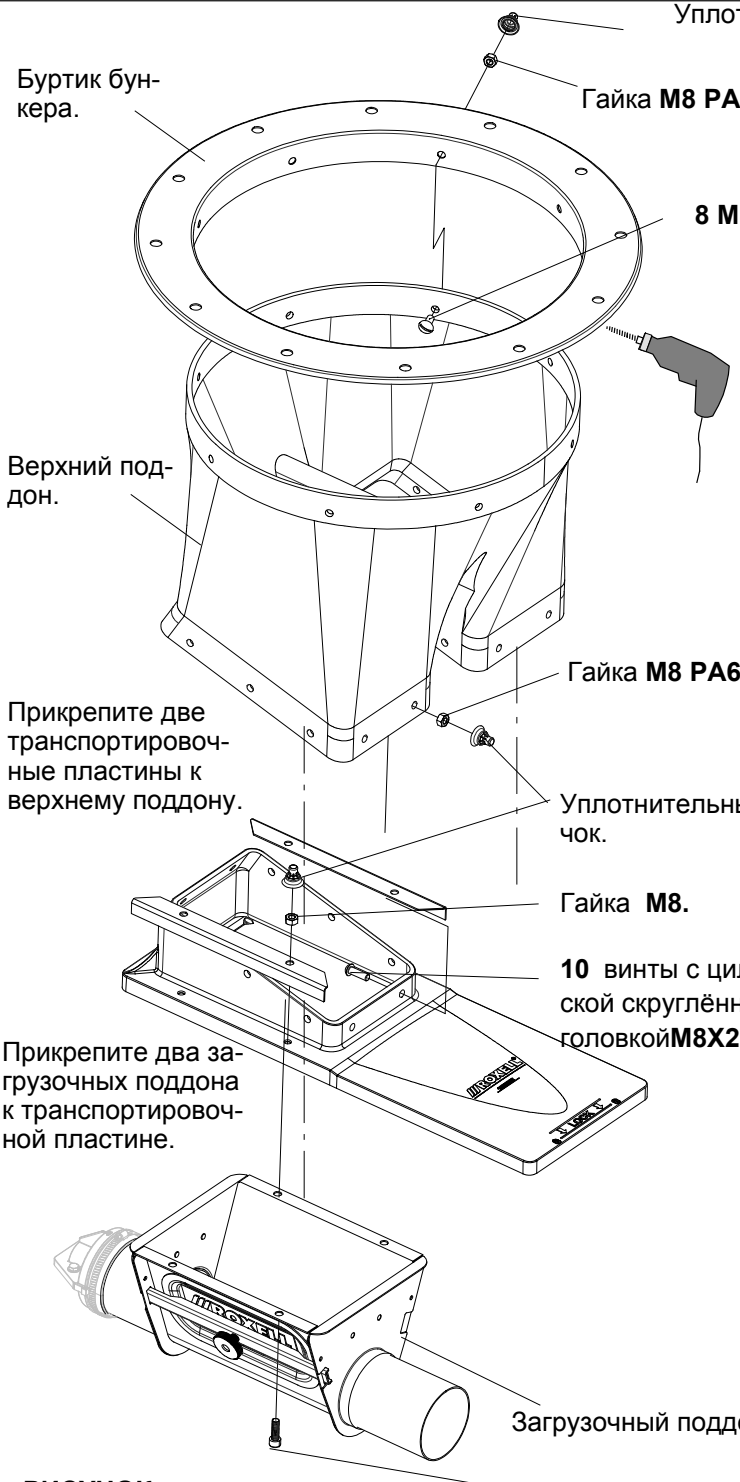

РИСУНОК 73.

1. Продвиньте край верхнего поддона как можно дальше в буртик бункера.
2. Направление нижней части поддона должно совпадать с направлением линии транспортировки!

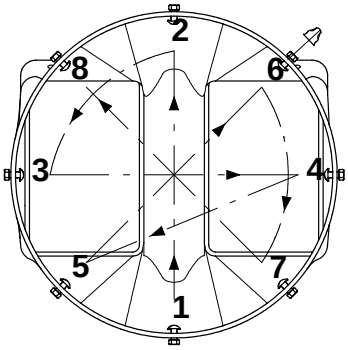

РИСУНОК 72.

3. Просверлите отверстие диаметром 9 мм (1). Зафиксируйте вручную с помощью болта и гайки.
4. Просверлите противоположное отверстие (2). Зафиксируйте вручную с помощью болта и гайки.
5. Просверлите отверстие под углом 90 °, затем просверлите противоположное отверстие (4). Зафиксируйте вручную с помощью болта и гайки.
6. Повторите процедуру для оставшихся точек крепления (5-8).
7. С помощью накладного гаечного ключа затяните все гайки с моментом затяжки 4 Нм в той же последовательности (1-8). Не затягивайте слишком сильно (может разорваться!).
8. Установите уплотнительные колпачки.

FLEX AUGER 125 :
Сначала проверьте направление вращения шнека, затем установите встряхиватель.

При использовании комплекта для гранул: см. рис. I-44, стр. 70.

Примечание: загрузочный поддон можно повернуть на 180 °.

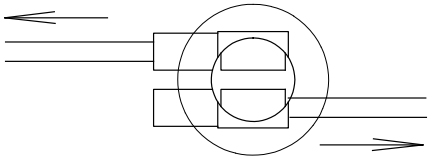

РИСУНОК 74.

ПОДКЛЮЧЕНИЕ СИСТЕМЫ ТРАНСПОРТИРОВКИ К БУНКЕРУ

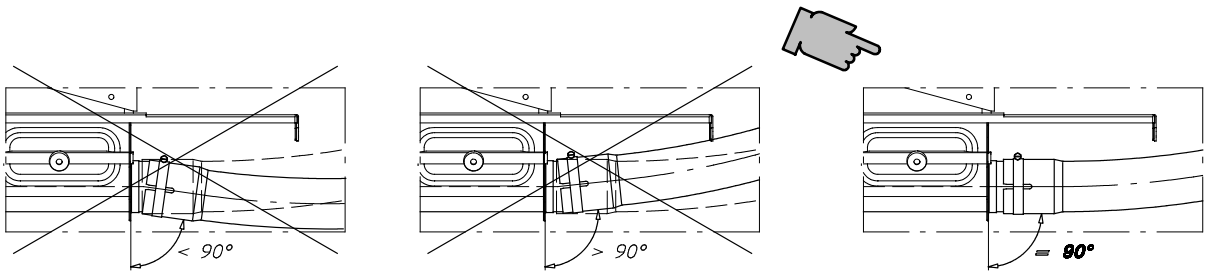

MODEL 90

Хомут трубы

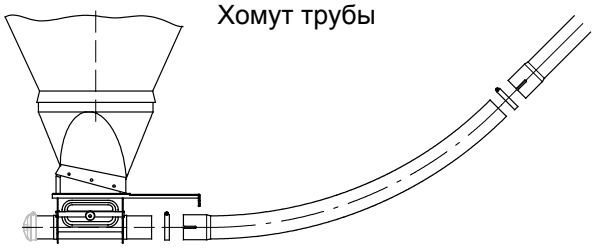

РИСУНОК 75.

MODEL 75

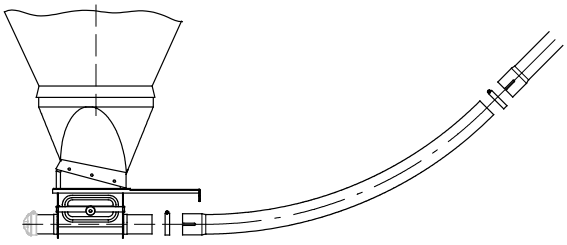

РИСУНОК 76.

MODEL 55

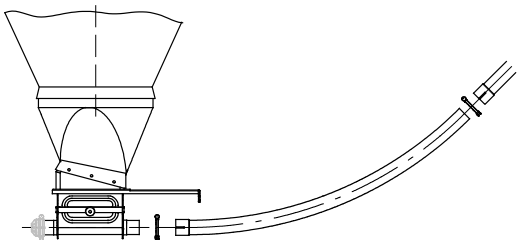

РИСУНОК 77.

MODEL 125

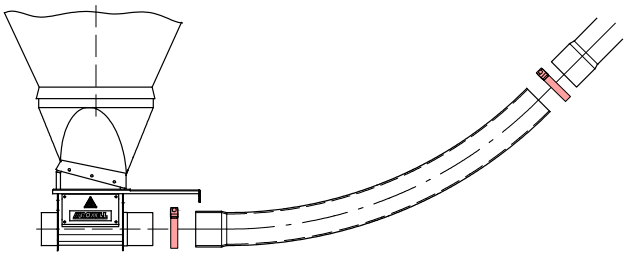

РИСУНОК 78.

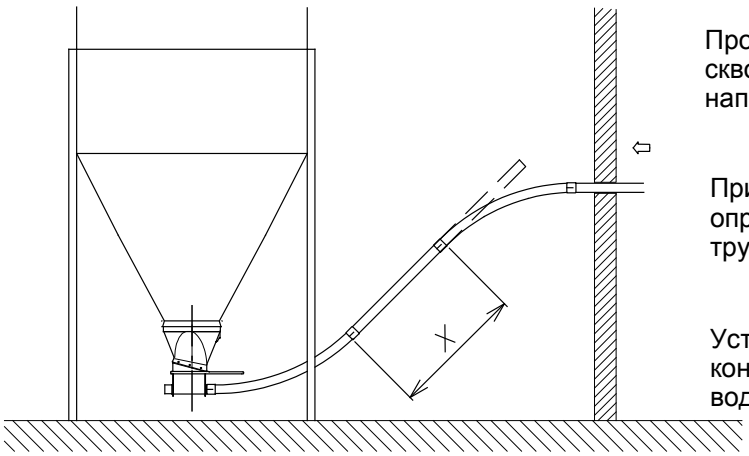

РИСУНОК 79.

Проведите горизонтальную трубу прямо сквозь стену. Установите колено (45 °) в направлении поддона бункера.

Приложите трубу к обоим коленам, чтобы определить необходимую длину (X) прямой трубы.

Установите трубы снаружи развальцованным концом вниз, чтобы предотвратить затекание воды.

Прямая воронка.

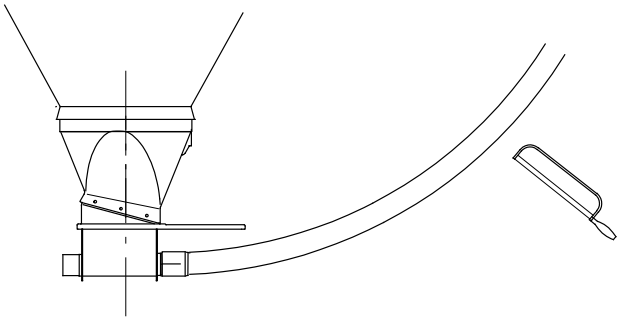

Срежьте колено 45 °, чтобы получить правильный угол наклона по отношению к отверстию в стене.

РИСУНОК 80.

Воронка под углом 30 ° (Не рекомендуется)

Не допустимо для применения в птицеводстве

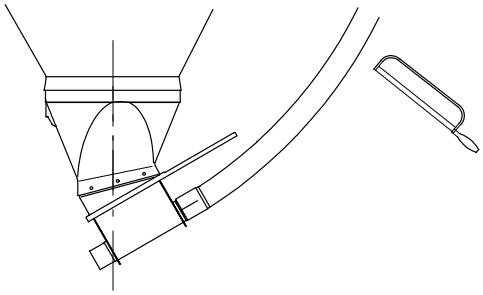

РИСУНОК 81.

ЗАДЕЛАЙТЕ СОЕДИНЕНИЕ ЧЕКАНКОЙ ИЛИ СИЛИКОНОМ: СОЕДИНЕНИЯ ТРУБ С НАРУЖНОЙ СТОРОНЫ ПОМЕЩЕНИЯ ДОЛЖНЫ БЫТЬ ВОДОНЕПРОНИЦАЕМЫМИ!

Вставьте трубу в развальцованный конец следующей трубы или колена.

МОДЕЛЬ 55, 75 И 90 С ТРУБНЫМ ПЕРЕХОДНИКОМ (ПОСТАВЛЯЕТСЯ ПО ОТДЕЛЬНОМУ ЗАКАЗУ)

Используйте силикон.

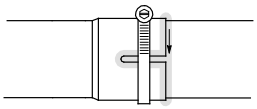

РИСУНОК 82.

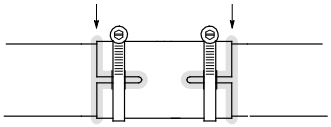

РИСУНОК 83.

MODEL 125 (МОДЕЛЬ 125)

Используйте силикон.

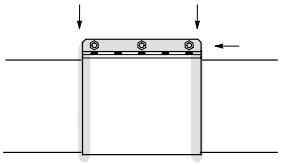

РИСУНОК 84.

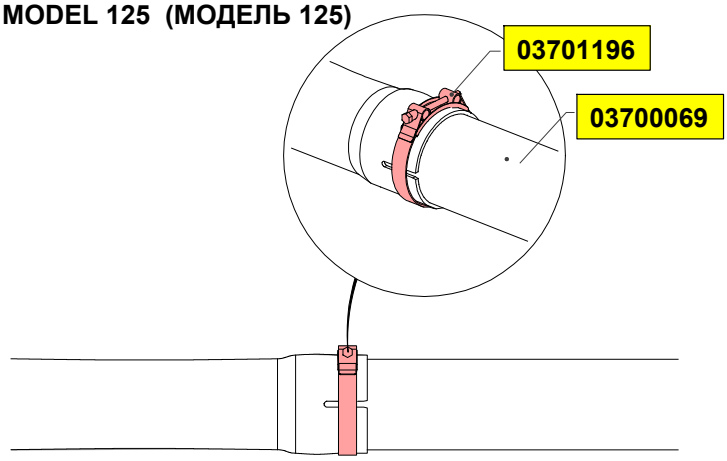

РИСУНОК 85.

ЗАТЯНИТЕ ВСЕ БОЛТЫ: НЕ МЕНЕЕ 10 НМ.

Внутренний накопитель не должен нести вес труб.
Трубы должны висеть на 2 цепях.

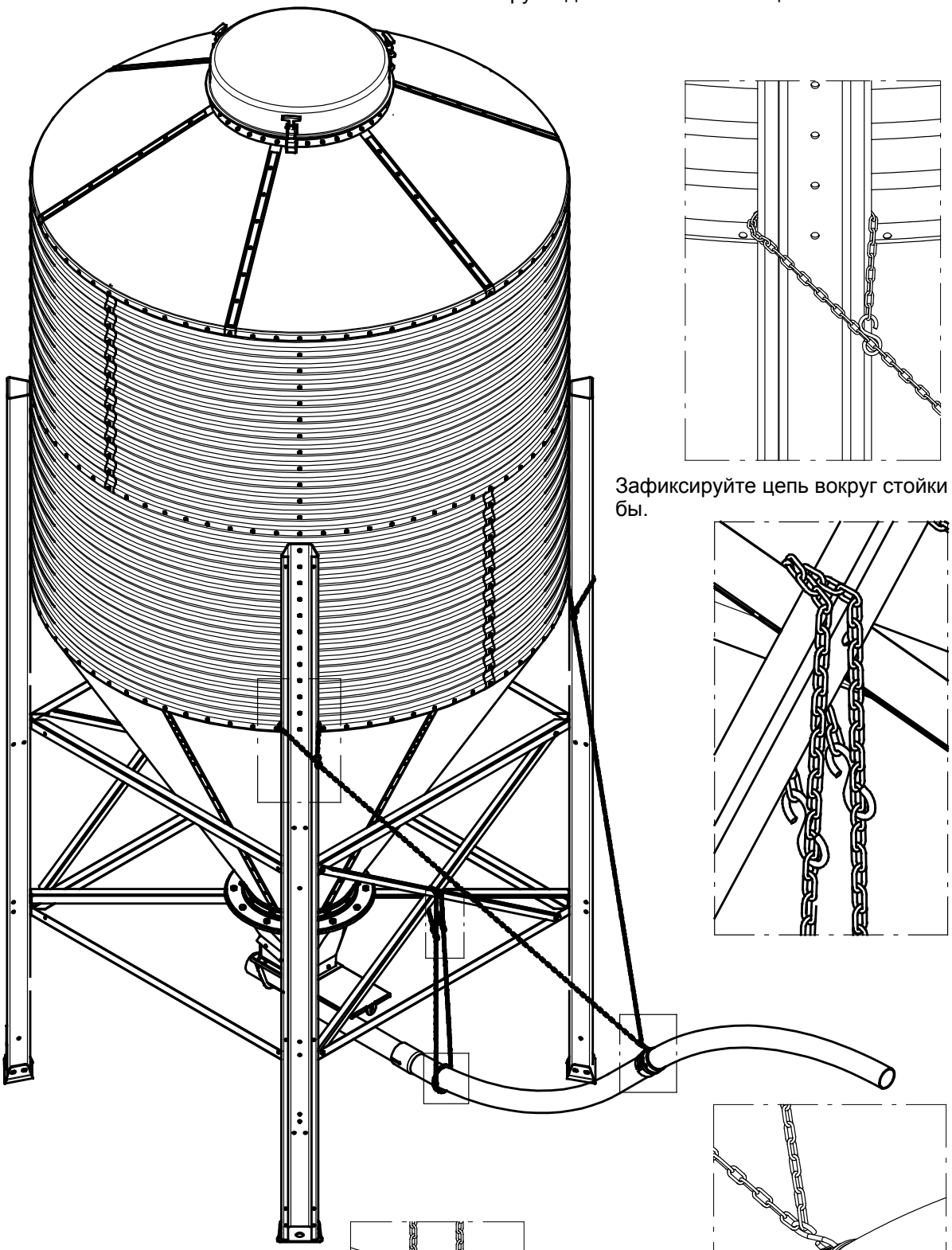

Зафиксируйте цепь вокруг стойки трубы.

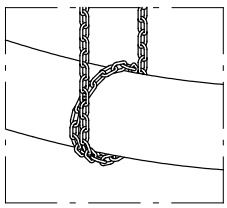

Обмотайте цепь один раз вокруг трубы.

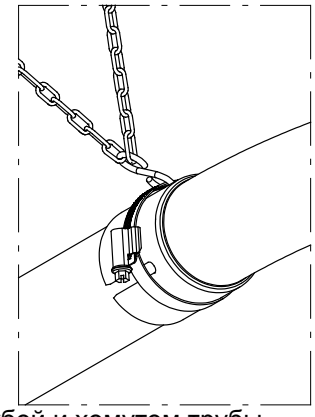

Установите крюк "S" между трубой и хомутом трубы.
Прикрепите цепь к крюку "S".

РИСУНОК 86.

УСТАНОВКА ШНЕКА

Снимите все провода, этикетки и пр. со шнека.

ОСТОРОЖНО: ШНЕК НЕ ДОЛЖЕН РАСКРУЧИВАТЬСЯ!

ОПАСНО



Если шнек перекручен или погнут: выпрямите его с помощью наложения на верхнюю стойку.

РИСУНОК 87.

Если шнек не выпрямляется, необходимо вырезать перекрученную часть. Затем припаяйте шнек согласно инструкциям.

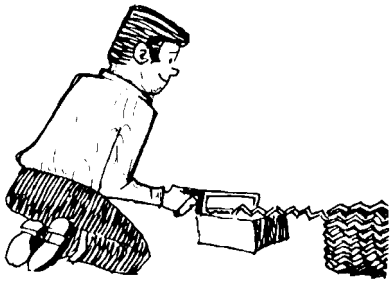

! ПЕРЕГИБЫ И ВМЯТИНЫ ПРИВОДЯТ К ИЗНОСУ ТРУБ!

РИСУНОК 88.

Плотно наложите концы шнека друг на друга, параллельно, под углом или по швеллеру.



Стык должен находиться как можно ближе к двигателю. ЗАПРЕЩАЕТСЯ делать стык в колене!

РИСУНОК 89.

ПАЙКА ШНЕКА

Используйте твёрдый припой. Рекомендуется использовать бронзовый прут со шлакообразующим покрытием. Необходимо тщательно заполнить стык. Не допускается наличие острых концов или грубых углов: они способствуют износу труб. Паяйте при низкой температуре.

Длина паяного шва.

Не менее 1/4 окружности шнека,
не более 1/3 окружности шнека.

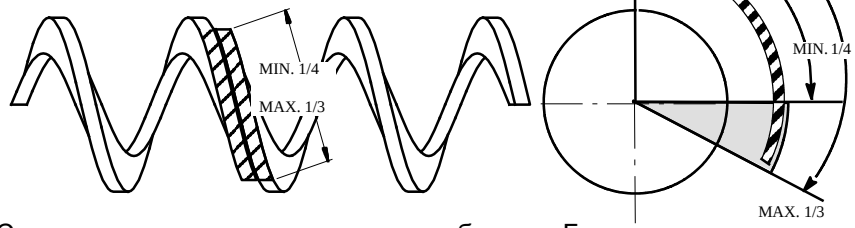

Стык должен остыть естественным образом. Быстрое остывание приводит к ломкости стыка. Необходимо загладить любые острые швы, которые могут привести к износу труб с внешнего края шнека!

РИСУНОК 90.

Введите шнек в трубу через заднюю часть воронки и продвигайте легкими толчками.

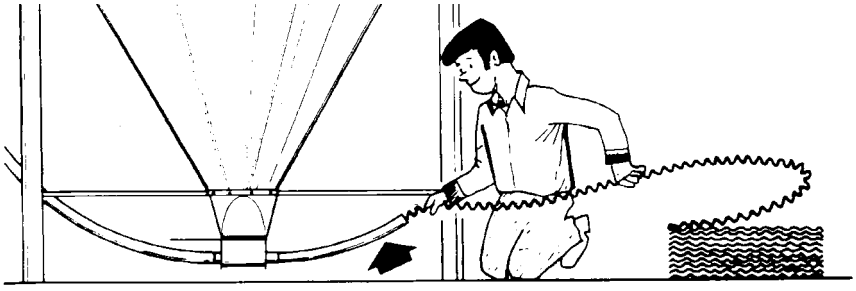

Чтобы упростить процедуру, можно использовать отрезок колена.

РИСУНОК 91.

ПОДКЛЮЧЕНИЕ ШНЕКА

К БЛОКУ ПИТАНИЯ

MODEL 55 :

Используйте трубу 22 x 1,25. Зафиксируйте шнек под анкерным блоком.

ПЛОТНО ЗАТЯНИТЕ БОЛТ.

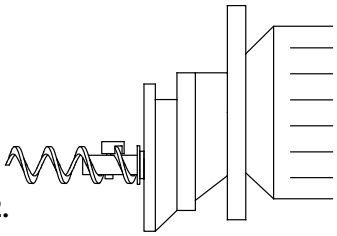

РИСУНОК 92.

MODEL 75, 90, 125 :

Зафиксируйте шнек под анкерным блоком.

ПЛОТНО ЗАТЯНИТЕ ОБА БОЛТА.

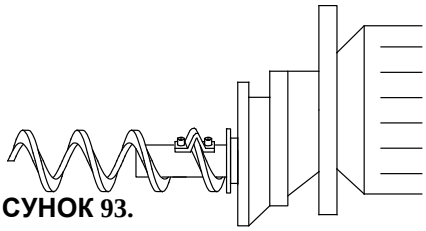

РИСУНОК 93.

К ПОДДОНУ

Несколько раз потяните шнек, чтобы он принял свою собственную длину.

Нанесите метку на шнек (M) в задней части воронки.

Растяните шнек на длину, равную двум виткам, и поставьте новую отметку (NM), а затем отрежьте шнек по этой новой отметке.



Длина, равная двум виткам

РИСУНОК 94.



Длина, равная двум виткам

Зафиксируйте с помощью плоскогубцев с зажимом.

ПРОСЛЕДИТЕ, ЧТОБЫ ШНЕК НЕ ДАВАЛ ОТДАЧИ НАЗАД (С ПОМОЩЬЮ ХОМУТОВ ИЛИ МОЛОТКА В ВОРОНКЕ).

ОПАСНО

МОДЕЛЬ 55

Плотно затяните установочный винт

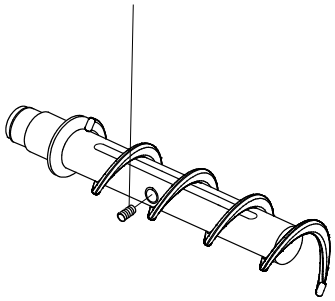

РИСУНОК 95.

MODEL 75 et 90 :

.

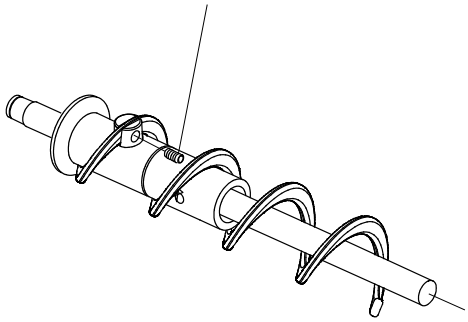

РИСУНОК 96.

MODEL 125 :

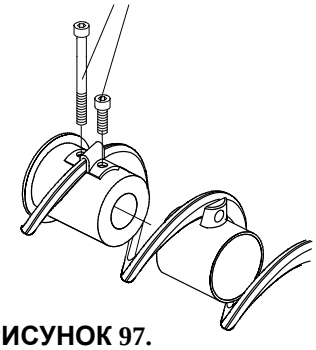

РИСУНОК 97.

Медленно введите шнек обратно в трубу. Плотно зафиксируйте его с помощью хомута трубы (модель 55, 75 и 90).

ПРИ ИСПОЛЬЗОВАНИИ ТРУБ NOVICOR ЗАПРЕЩАЕТСЯ ПРИЛАГАТЬ РАСТЯГИВАЮЩЕЕ УСИЛИЕ К ШНЕКУ!

КМП.ЗАП.ЧАСТ. Д/КОЛП.ДЕРЖ.ПОДШИПН.

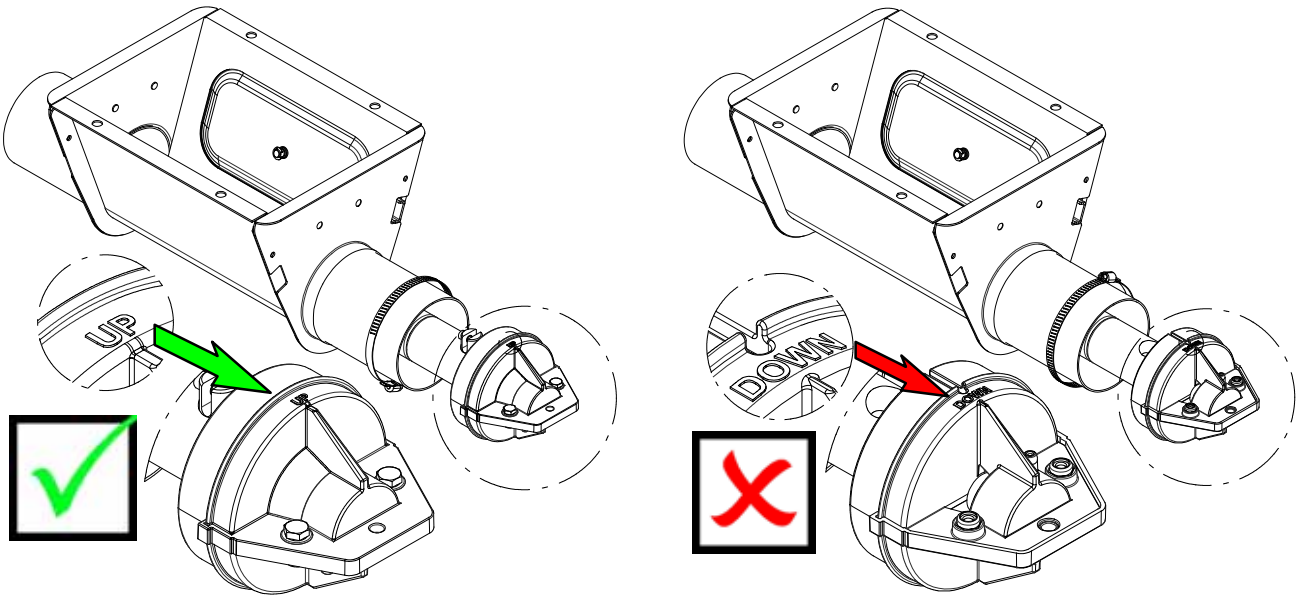

РИСУНОК 98.

РЕГУЛИРОВКА ПОТОКА МОДЕЛИ 75 И 90

ШНЕК ДОЛЖЕН ВРАЩАТЬСЯ ПРОТИВ ЧАСОВОЙ СТРЕЛКИ СО СТОРОНЫ БУНКЕРА К БЛОКУ УПРАВЛЕНИЯ.

РЕГУЛЯТОР ПОТОКА ОТКРЫТ

Максимальный поток корма.

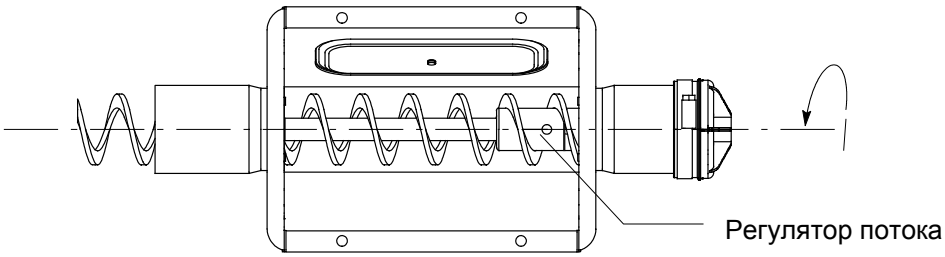

РЕГУЛЯТОР ПОТОКА ЗАКРЫТ

Минимальный поток корма.

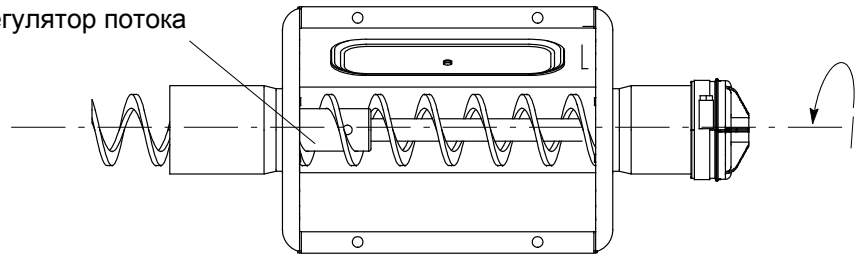

РИСУНОК 99.

ПРИ ИСПОЛЬЗОВАНИИ ДОПОЛНИТЕЛЬНОГО ПОДДОНА: Установите регулятор потока таким образом, чтобы вторая часть перемещала больше корма, чем первая часть.

УСТАНОВКА ВСТРЯХИВАТЕЛЯ – РЕГУЛИРОВКА ПОТОКА – МОДЕЛЬ 125

Установите встряхиватель справа от воронки (со стороны бункера к блоку управления).

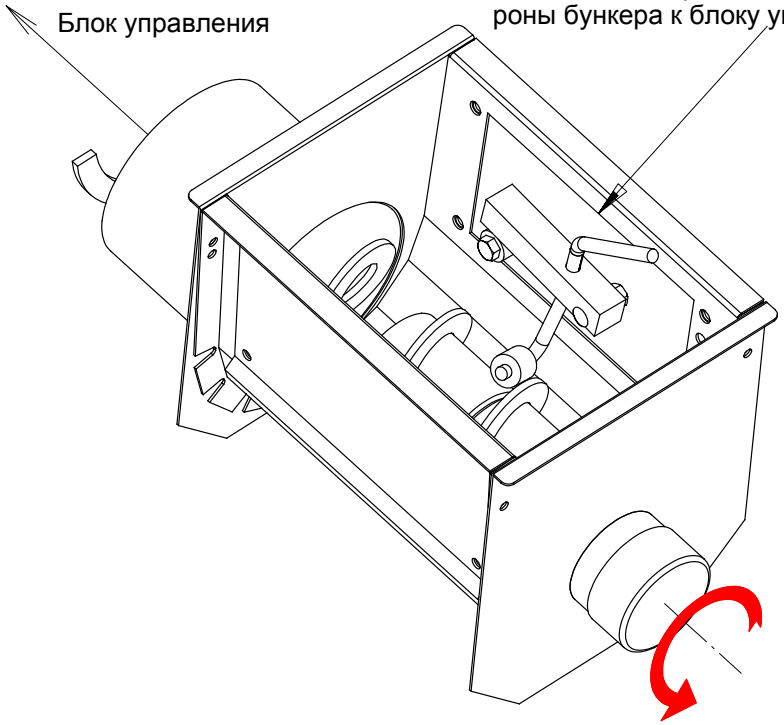

Проверьте, чтобы направление вращения шнека было против часовой стрелки (если смотреть от бункера к блоку управления).

РИСУНОК 100.

Установите переходную пластину таким образом, чтобы заслонка была со стороны блока управления.

При закрытии заслонки, встряхиватель поднимается.

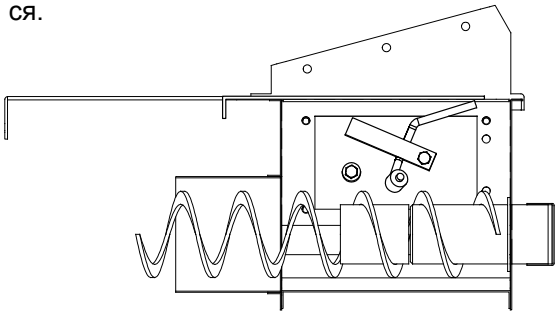

РИСУНОК 101.

Если заслонка установлена неправильно, она не закроется.

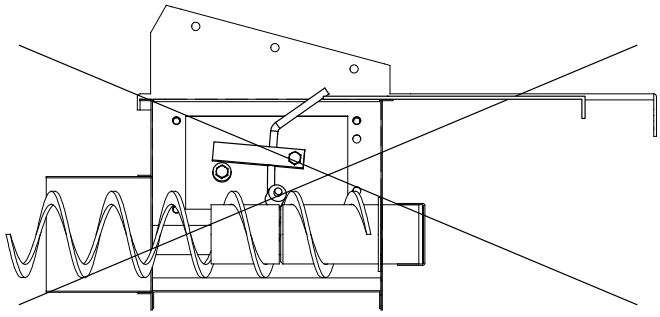

РИСУНОК 102.

РЕГУЛИРОВКА ПОТОКА МОДЕЛЬ 125:

Регулятор потока расположен в воронке и поставляется в комплекте.

Максимальный поток корма.

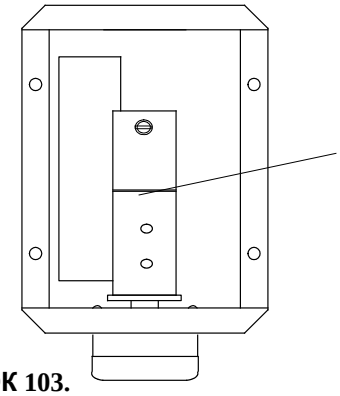

РИСУНОК 103.

Минимальный поток корма.

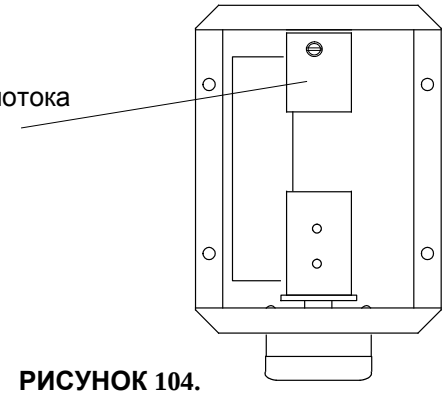

РИСУНОК 104.

УСТАНОВКА ОТВОДНЫХ ТРУБ

БЕЗ ТЕЛЕСКОПИЧЕСКОЙ ТРУБЫ:



РИСУНОК 105.

С ТЕЛЕСКОПИЧЕСКОЙ ТРУБОЙ:

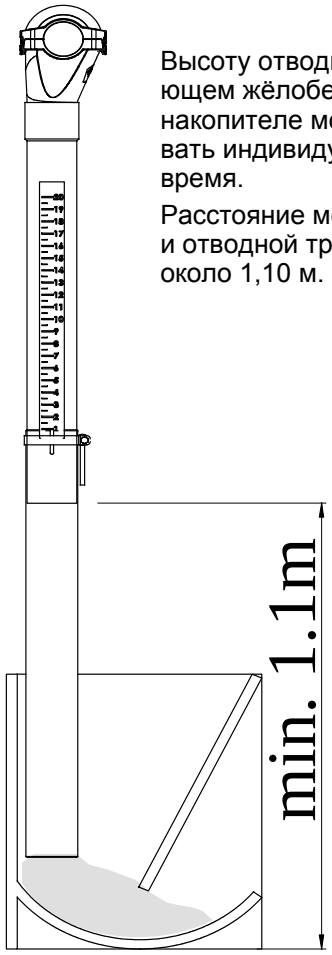

Высоту отводной трубы в подающем жёлобе или внутреннем накопителе можно отрегулировать индивидуально в любое время.

Расстояние между дном жёлоба и отводной трубой должно быть около 1,10 м.

РИСУНОК 106.

С ГИБКОЙ ТРУБОЙ:

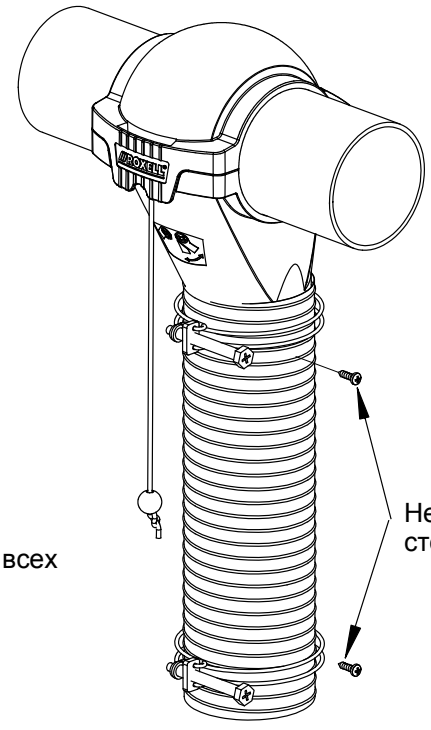

Необходимо зафиксировать двумя двусторонними винтами диаметром 4,2x13.

Сгибается практически во всех направлениях.

РИСУНОК 107.

В ВИДЕ АРКИ:

Для свободно перемещаемых комбикормов и гранул.

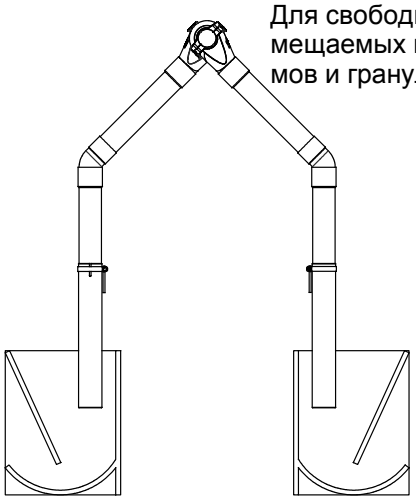

РИСУНОК 108.

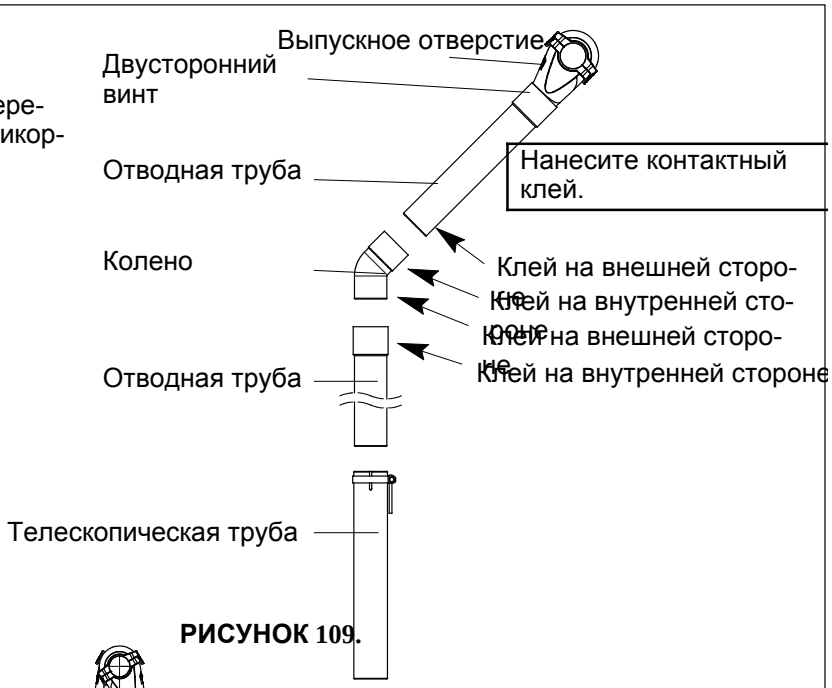

РИСУНОК 109.

Для кормов с затруднённым перемещением.

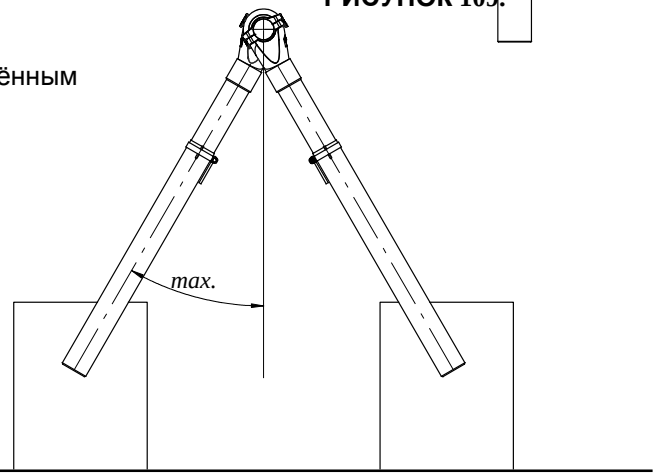

РИСУНОК 110.

РЕГУЛИРОВКА ТЕЛЕСКОПИЧЕСКОЙ ТРУБЫ

Вставьте телескопическую трубу в подающий жёлоб в его низшей точке.

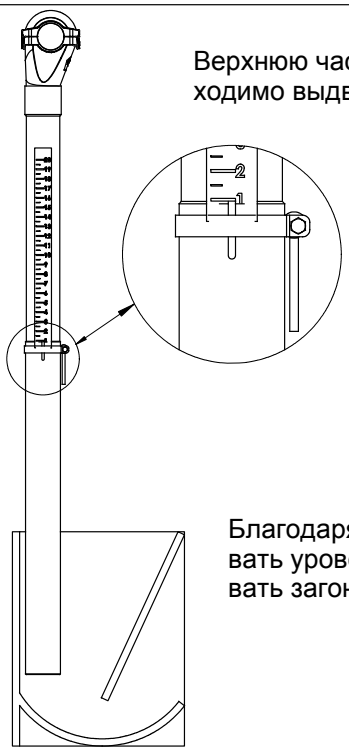

Верхнюю часть телескопической трубы необходимо выдвинуть до отметки 1.

Благодаря отметкам можно регулировать уровень корма в жёлобе и сравнивать загоны.

РИСУНОК 111.

УСТАНОВКА СИСТЕМЫ RETURN TANDEM (МОДЕЛИ 75 И 90)

Если вместимость бункеров отличается: бункер А должен быть меньше.

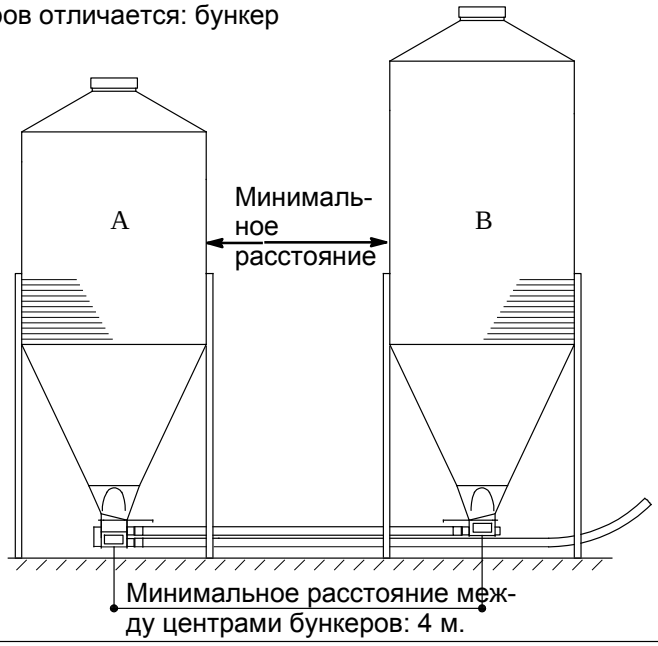

РИСУНОК 112.

ОПРЕДЕЛИТЕ ДЛИНУ ТРУБЫ МЕЖДУ ДВУМЯ БУНКЕРАМИ.

Не прикрепляйте загрузочный поддон к верхнему поддону на этом этапе!

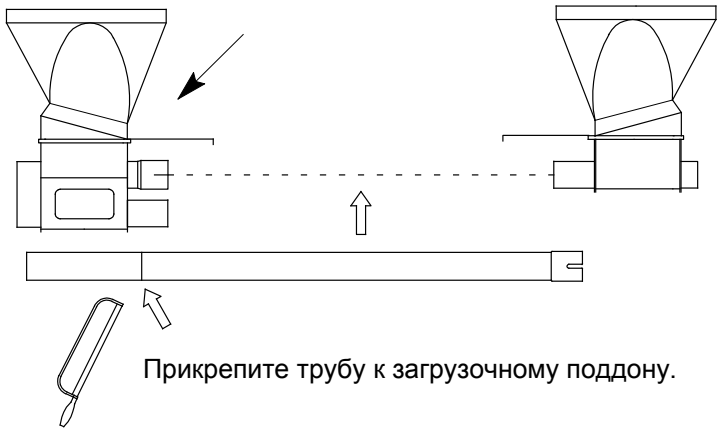

РИСУНОК 113.

УСТАНОВКА РЕГУЛЯТОРА ПОТОКА

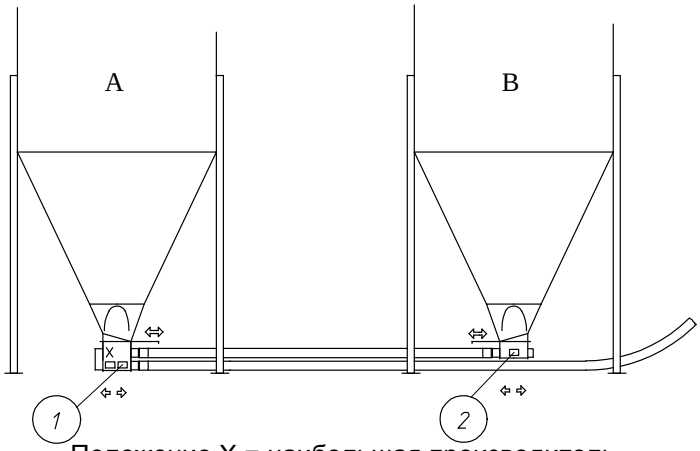

Положение X = наибольшая производитель-
ность

РИСУНОК 114.

Закройте заслонку бункера B.

Откройте заслонку бункера A с загрузочным поддоном системы Tandem.

С помощью регулятора потока 1 в загрузочном поддоне отрегулируйте поток таким образом, чтобы система работала без перегрузок и/или с требуемой производительностью.

Закройте заслонку бункера A и откройте заслонку бункера B.

С помощью регулятора потока 2 отрегулируйте систему таким образом, чтобы поток корма из B в A был немного ниже, чем поток корма в системе Flex-Auger. Это предупреждает возникновение препятствий.

ВНИМАНИЕ: ПРОВЕРЬТЕ ВСЕ СОЕДИНЕНИЯ ТРУБ НА ВОДОНЕПРОНИЦАЕМОСТЬ. ПЛОТНО ЗАТЯНИТЕ ХОМУТЫ ТРУБ (НЕ МЕНЕЕ 10 НМ).

УСТАНОВИТЕ ШНЕК (С НЕБОЛЬШИМ НАТЯЖЕНИЕМ: 5-6 СМ МЕЖДУ 2 БУНКЕРАМИ).

Прикрепите поддон системы Tandem к верхней части поддона. Подключите линию к поддону системы Tandem с помощью необходимых колен.

ВВЕДИТЕ ОТПУЩЕННЫЙ ШНЕК В СИСТЕМУ.

УСТАНОВКА СИСТЕМЫ TANDEM ДЛЯ ЛИНИИ (МОДЕЛИ 75 И 90)

УСТАНОВИТЕ ЗАСЛОНКИ, КАК ПОКАЗАНО НА РИСУНКЕ.

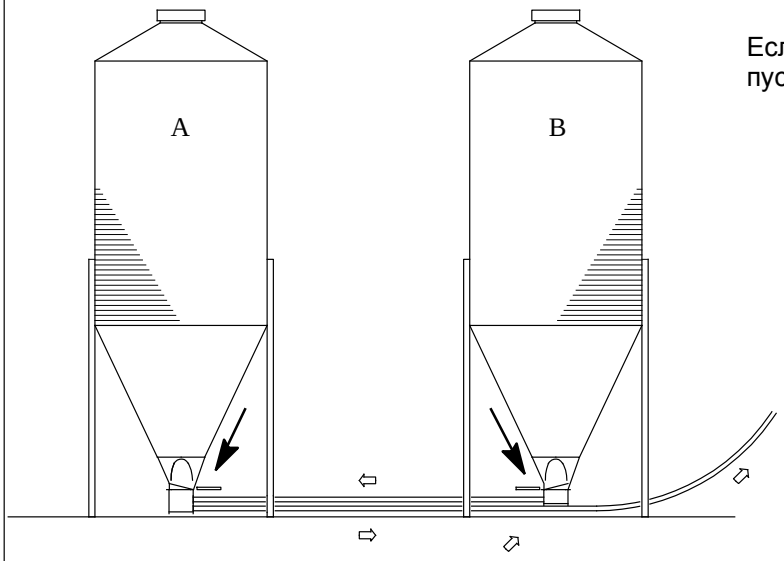

Если бункер A не используется (или пуст):

FLEX-AUGER 125 :

Встряхиватель в загрузочном поддоне системы Tandem отсоединяется от шнека при закрытии заслонки. Проверьте.

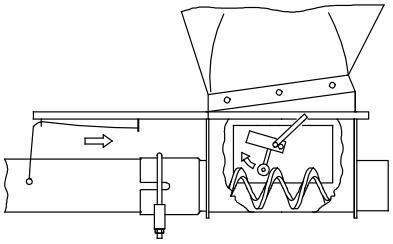

Встряхиватель в в загрузочном поддоне системы Tandem.

РИСУНОК 115.

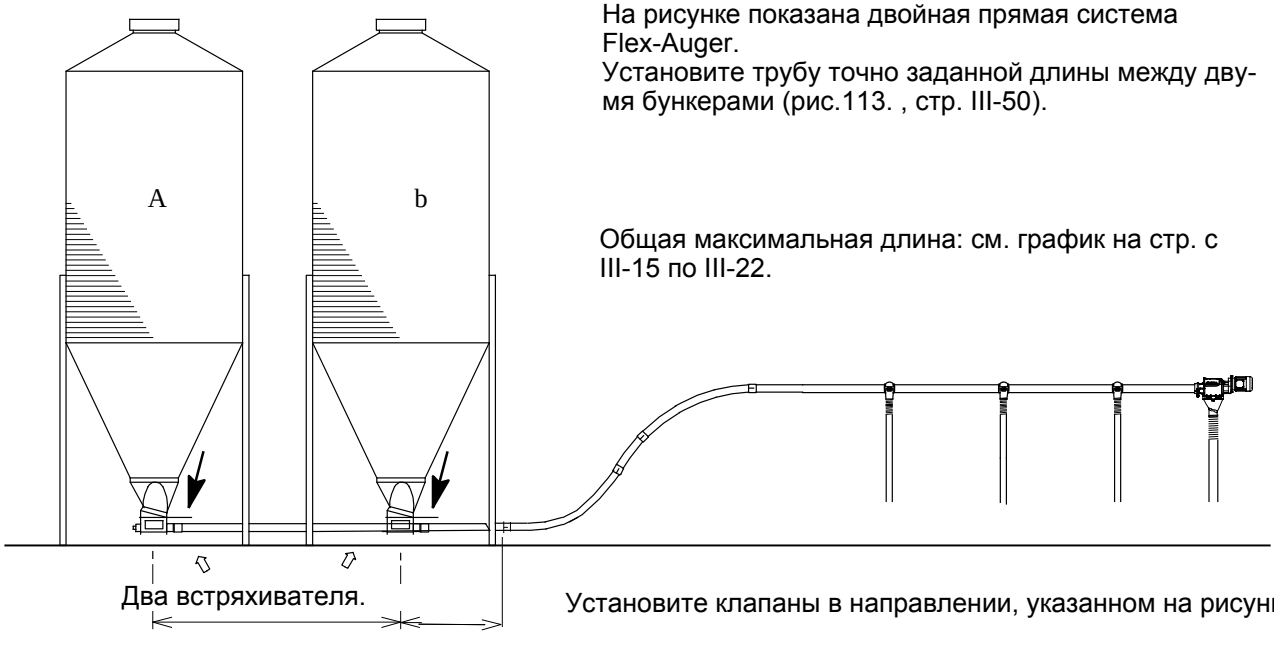

На рисунке показана двойная прямая система Flex-Auger.
Установите трубу точно заданной длины между двумя бункерами (рис.113. , стр. III-50).

Общая максимальная длина: см. график на стр. с III-15 по III-22.

Установите клапаны в направлении, указанном на рисунке.

РИСУНОК 116.

УСТАНОВКА СИСТЕМЫ TANDEM IN LINE (МОДЕЛИ 125)

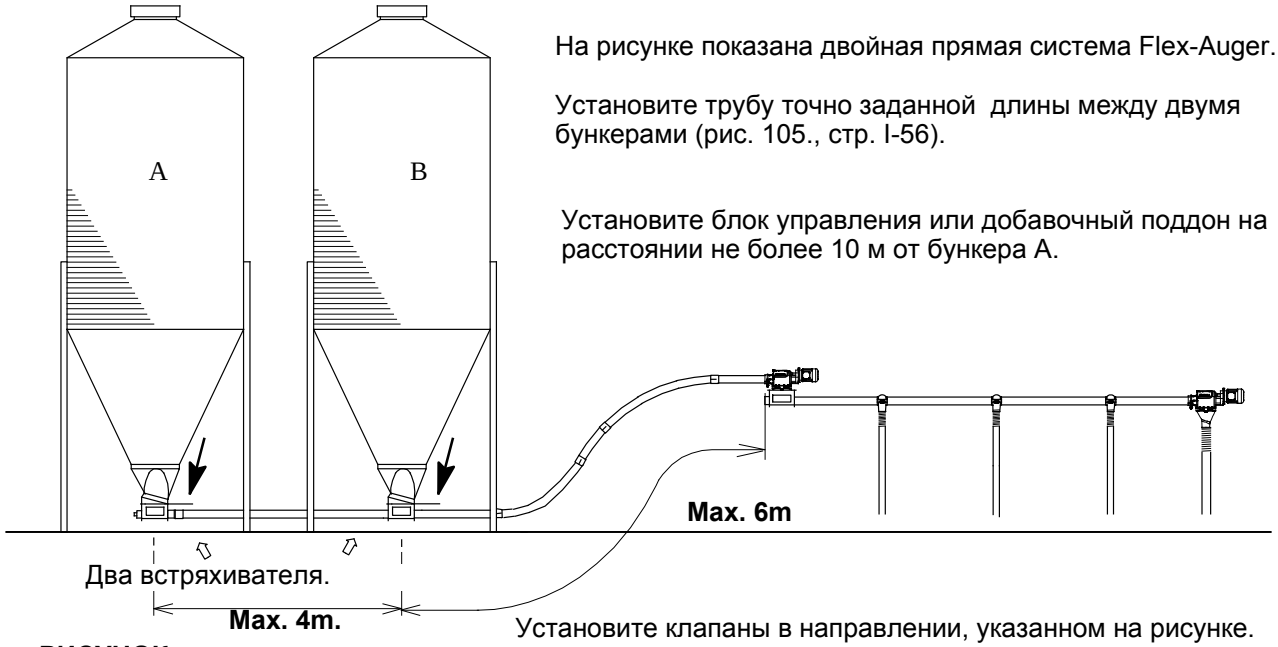

На рисунке показана двойная прямая система Flex-Auger.

Установите трубу точно заданной длины между двумя бункерами (рис. 105., стр. I-56).

Установите блок управления или добавочный поддон на расстоянии не более 10 м от бункера A.

Установите клапаны в направлении, указанном на рисунке.

РИСУНОК 117.

УМЕНЬШЕНИЕ ПРОИЗВОДИТЕЛЬНОСТИ

Установите трубу внутри шнека между двумя бункерами для предотвращения заклинивания шнека.

ОГРАНИЧЕНИЕ С ПОМОЩЬЮ ТРУБ

- ДЛЯ СИСТЕМЫ TANDEM ДЛЯ ЛИНИИ (МОДЕЛЬ 75)

Путем установки трубы диаметром 32 мм (03103066) на анкере бункера для кормов A

- ДЛЯ СИСТЕМЫ TANDEM ДЛЯ ЛИНИИ (МОДЕЛЬ 90)

Путем установки трубы для птичника (диам. 44,5 мм) без отверстий на анкере бункера для кормов A

- ДЛЯ СИСТЕМЫ TANDEM ДЛЯ ЛИНИИ (МОДЕЛЬ 125)

Путем установки трубы диаметром 60 мм (03700861) на анкере бункера для кормов A

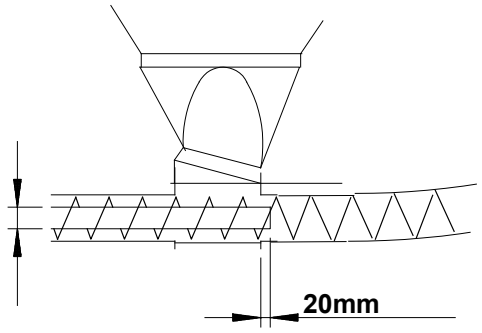

Данная труба должна выступать на 20 мм за воронку бункера B

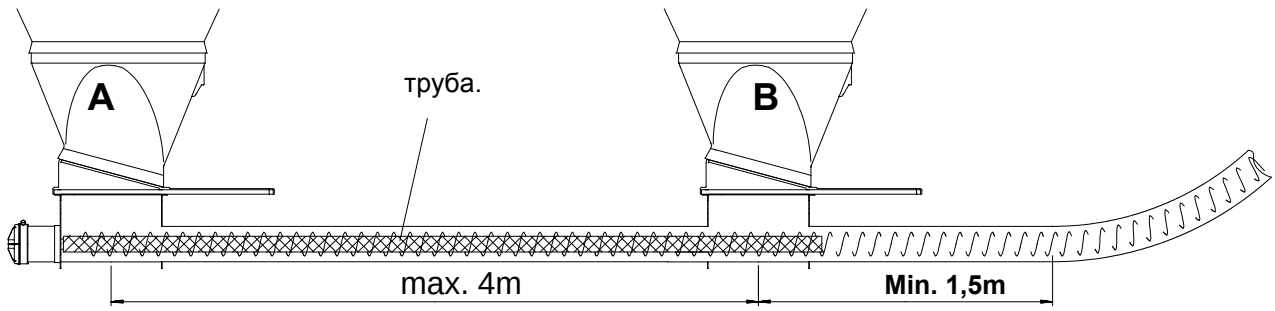

РИСУНОК 118.

УСТАНОВКА ТРУБ

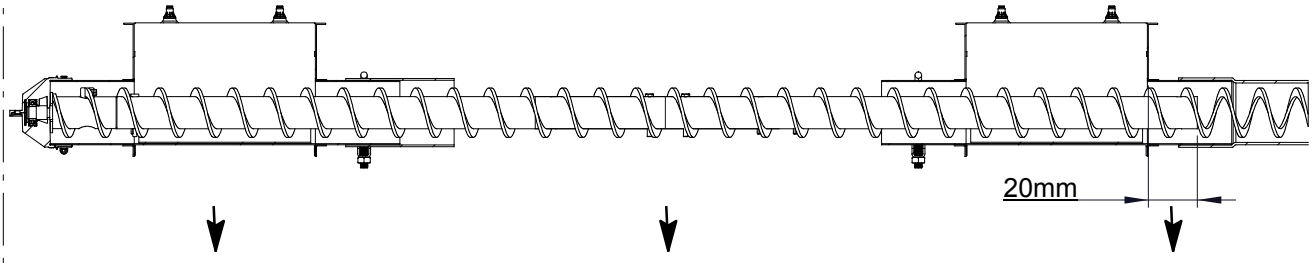

Приемный башмак

подключения труб, если расстояние более 3 м

Данная труба должна выступать на 20 мм за воронку бункера B

FA 75 & FA90

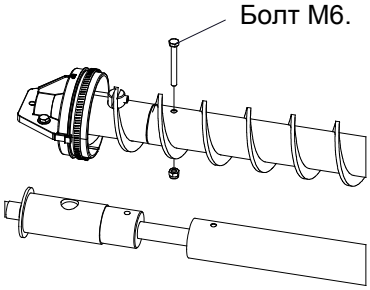

труба.

FA90: Ø44.5 - L=3000 - 00102269
FA75: Ø32 - L=3000 - 03103066

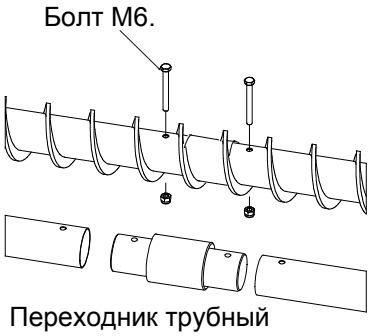

Переходник трубный

FA90: Ø41.5x80 - 13204116
FA75: Ø28.7x80 - 13109812

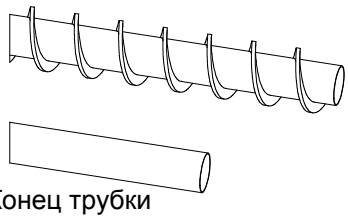

Конец трубки

FA90: Нет Дополнительно

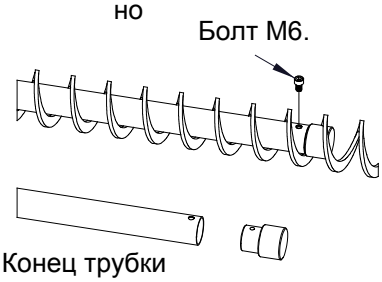

Конец трубки

FA75: 13109160

Просверлите отверстия.

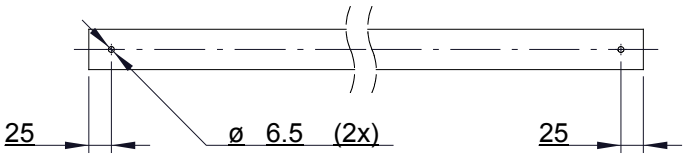

Просверлите отверстия.

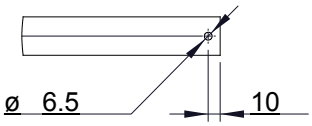

FA 125

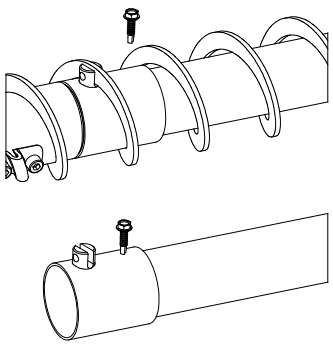

труба.

FA90: Ø60 - L=3000 - 03700861

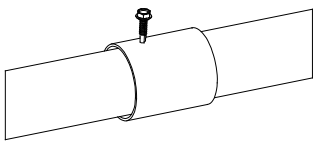

Переходник трубный

Ø65 x 2 x 80 - 13701644

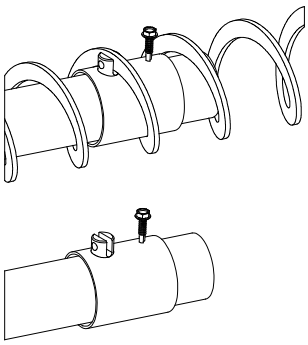

Конец трубки

Ø65 x 2 x 80 - 13701263

РАСТЯГИВАНИЕ ШНЕКА (НАПРЯМУЮ ЧЕРЕЗ СИСТЕМУ TANDEM)

На этом этапе не нужно подсоединять шнек к загрузочному поддону A (оставьте 20 см с наружной стороны поддона).

Откройте клапан бункера A и запустите систему Flex-Auger.

Система Flex-Auger должна работать, пока корм не посыплется из блока управления. Остановите систему Flex-Auger и нанесите метку на шнек (M1).

Закройте клапан бункера A и запустите систему Flex-Auger без корма.

Откройте клапан бункера B и запустите систему Flex-Auger снова. Система Flex-Auger должна работать, пока корм не посыплется из блока управления. Остановите систему Flex-Auger и нанесите метку на шнек (M2).

Обрежьте шнек посредине между M1 и M2 и подсоедините его к приёмной воронке для корма с помощью анкера и комплекта подшипников.

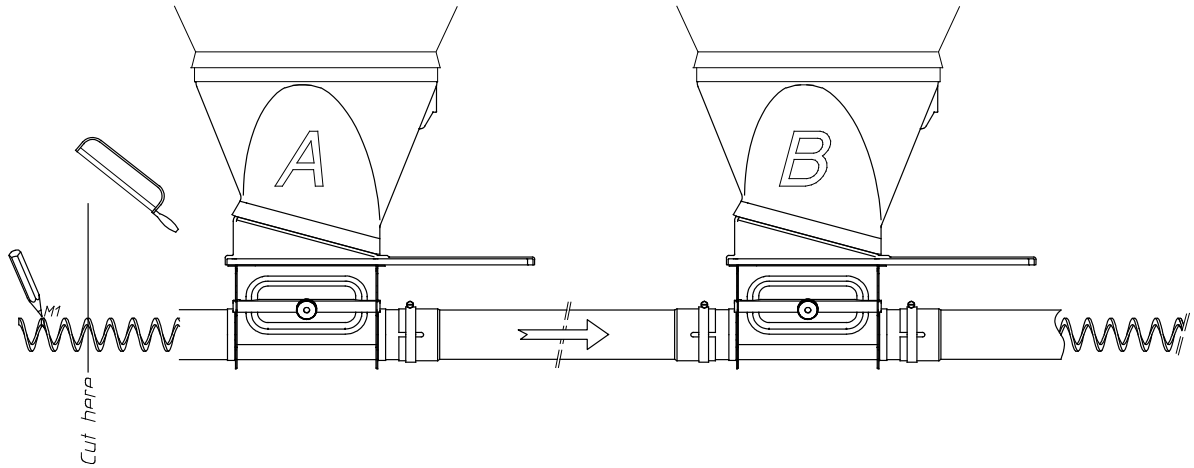

РИСУНОК 119.

УСТАНОВКА РЕЛЕ УРОВНЯ ВНУТРЕННЕГО НАКОПИТЕЛЯ

В ПОДАЮЩЕМ ЖЕЛОБЕ (СМ. РИС. 66., СТР. III-37)

ВО ВНУТРЕННЕМ НАКОПИТЕЛЕ ROXELL 100 КГ

Установите реле уровня таким образом, чтобы корм не попадал за затвор.

Расположение зависит от отводной трубы.

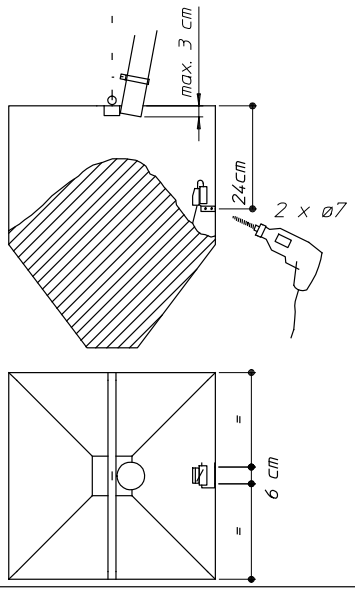

РИСУНОК 120.

УСТАНОВКА РЕЛЕ УРОВНЯ ОТВОДНОЙ ТРУБЫ

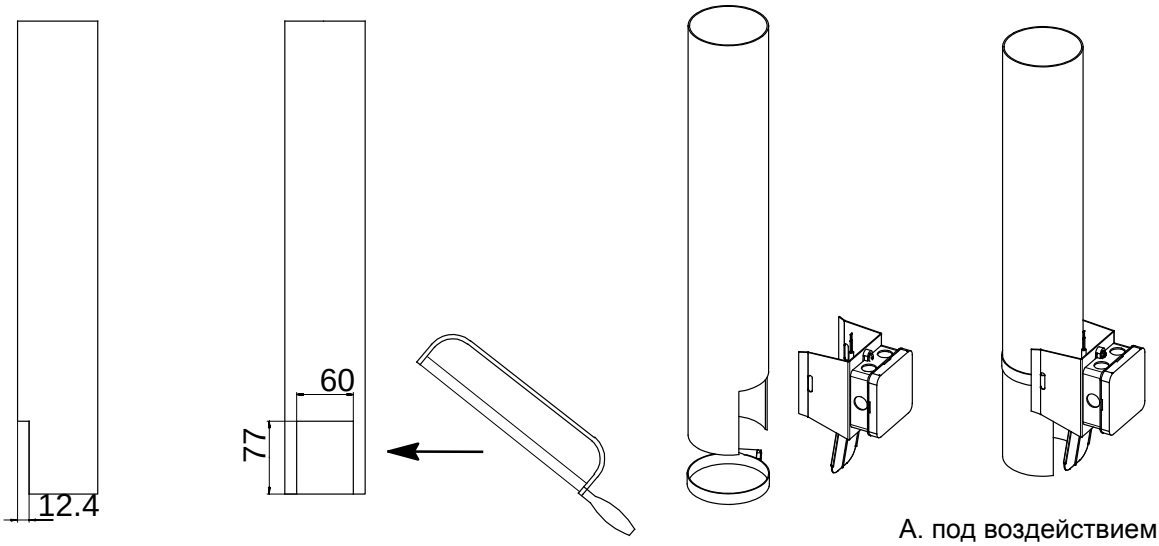

Установите переключатель уровня таким образом, чтобы он НЕ активировался:

A. под воздействием потока корма

B. под воздействием собственного веса

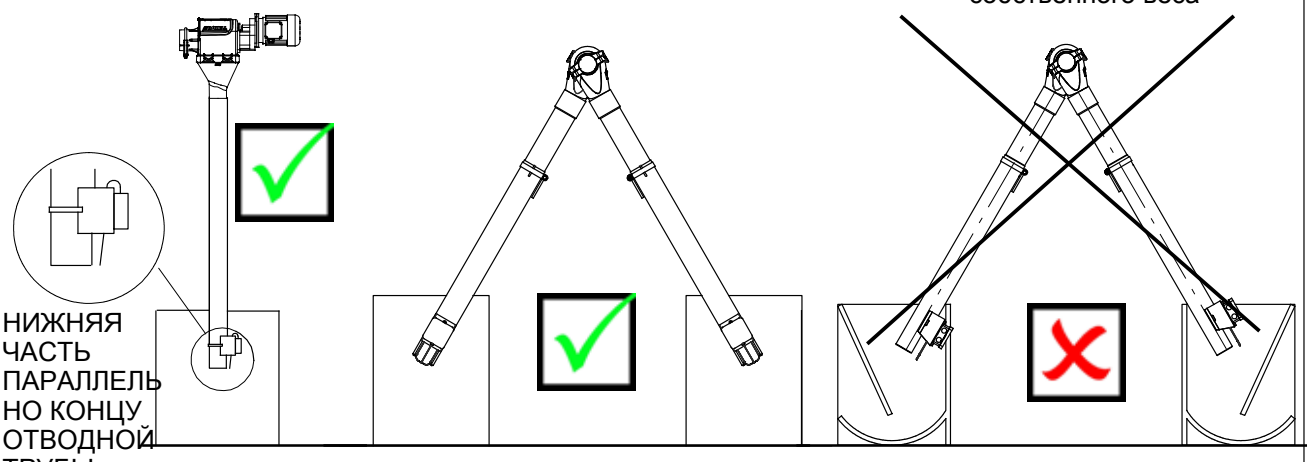

РИСУНОК 121.

УСТАНОВКА ДАТЧИКА НА РОВНОИ ПОВЕРХНОСТИ

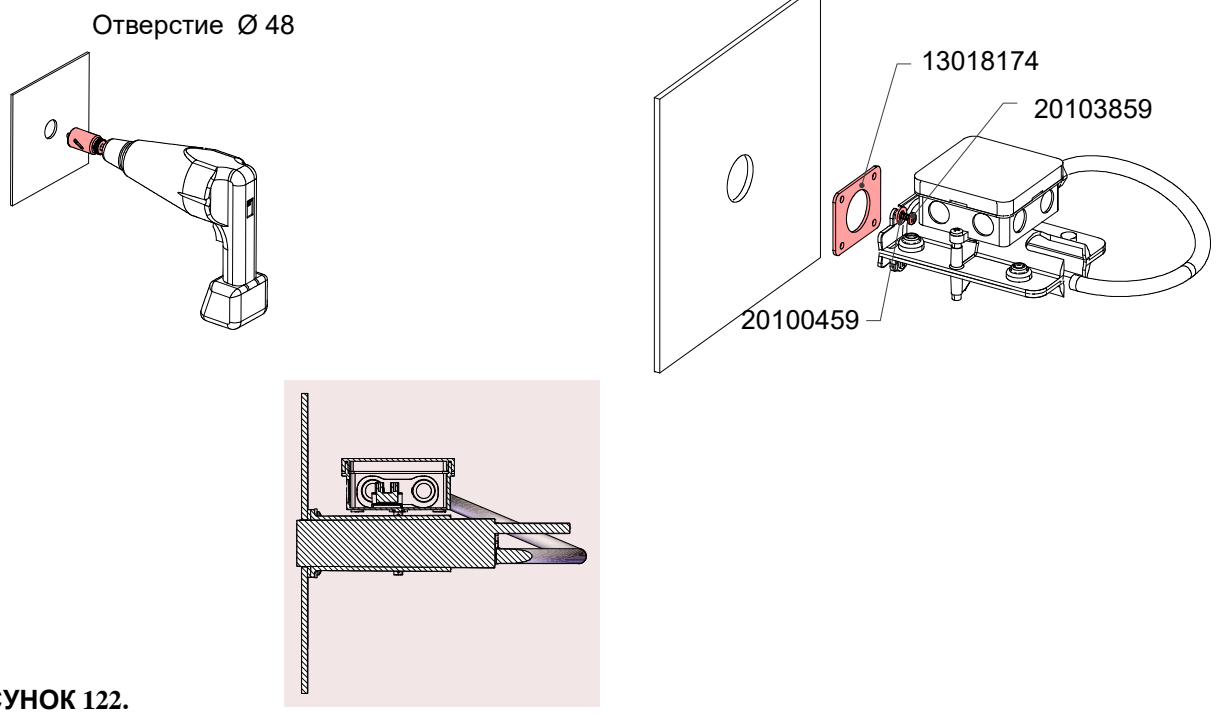

РИСУНОК 122.

УСТАНОВКА ДАТЧИКА НА ОТВОДНОЙ ТРУБЕ

УСТАНОВИТЕ ДАТЧИК КАК МОЖНО ВЫШЕ (ТРЕБОВАНИЕ BRIDOMAT). ЗАПРЕЩАЕТСЯ УСТАНАВЛИВАТЬ ДАТЧИК В ПОТОКЕ КОРМА (ВОЗМОЖЕН ИЗНОС КОРПУСА).

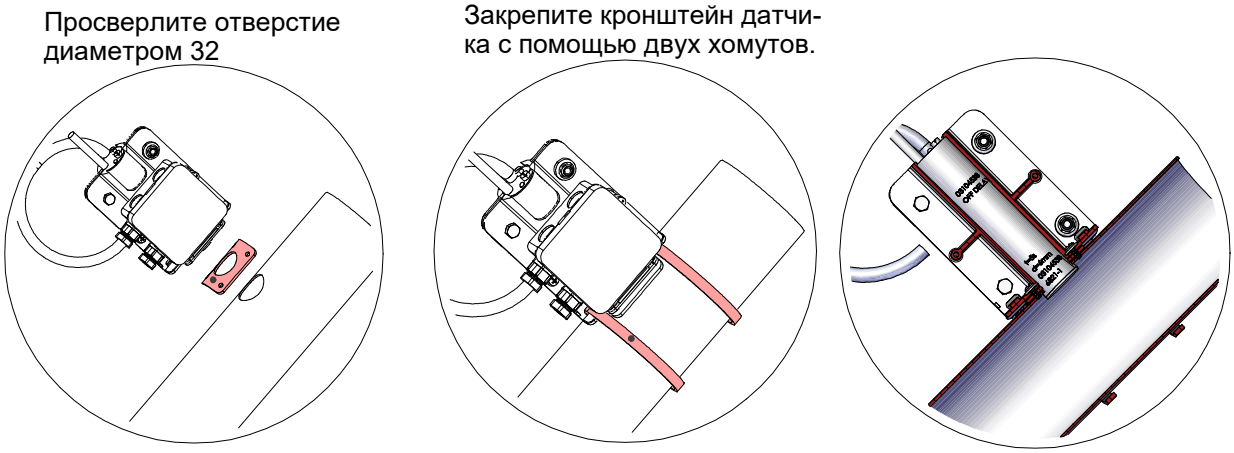

РИСУНОК 123.

03104538 : SENSOR (ДАТЧИКА).VC12

СОЕДИНЕНИЕ

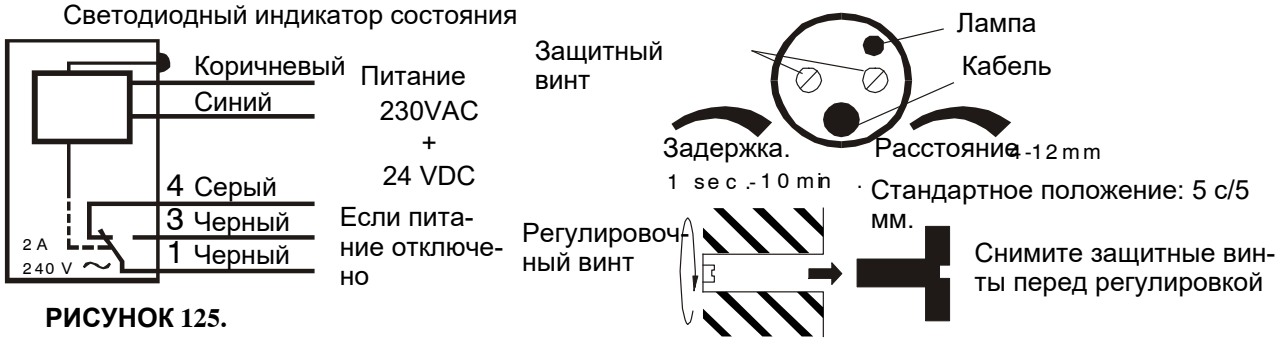

РИСУНОК 125.

УСТАНОВКА РЕЛЕ УРОВНЯ ОТВОДНОЙ ТРУБЫ НА ЛИНИИ С ДОПОЛНИТЕЛЬНЫМ ПОДДОНОМ

НЕОБХОДИМО ОБЕСПЕЧИТЬ 100% ПОДАЧУ КОРМА ИЗ ОТВЕРСТИЯ, КОТОРОЕ НАХОДИТСЯ НЕПОСРЕДСТВЕННО ПЕРЕД ДОПОЛНИТЕЛЬНЫМ ПОДДОНОМ



Задержка по времени в минимальном положении.

Задержка по времени в максимальном положении.

РИСУНОК 125.

ПРИНЦИП:

Запускается система Flex-Auger 1 и работает до активации переключателя уровня 2 (NC).

Система Flex-Auger 2 запускается во время работы системы Flex-Auger 1, в течение предустановленного периода “T“. Данный период запрограммирован с помощью реле времени в панели управления. Цель: опорожнить часть «x» при каждом запуске.

Пример: X = 1 м)--- T = A около 5 секунд;
X = 2 м)--- T = B около 10 секунд; система
Flex-Auger 2 запускается, если активирован переключатель уровня 1 (NO).

ЗАДЕРЖКА ПО ВРЕМЕНИ

- СТАНДАРТНО ДЛЯ 03100872 (РЕЛЕ УРОВНЯ ОТВОДНОЙ ТРУБЫ)
– ДОПОЛНИТЕЛЬНО ДЛЯ 03100864 (РЕЛЕ УРОВНЯ ВНУТРЕННЕГО НАКОПИТЕЛЯ)

УСТАНОВКА БЛОКА ЗАДЕРЖКИ

Подключите блок задержки (задержка включена) к реле уровня, который необходимо активировать.

Его можно подключить к корпусу реле уровня или к панели управления.

Красный.

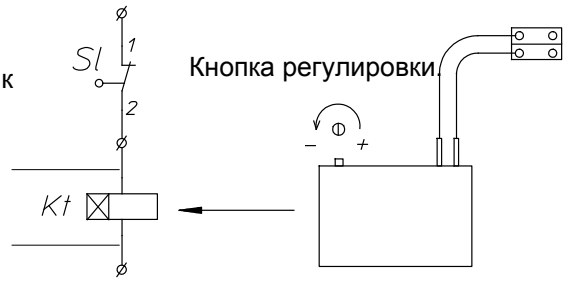

ЕСЛИ РЕЛЕ УРОВНЯ ИСПОЛЬЗУЕТСЯ В ПОДАЮЩЕМ ЖЕЛОБЕ ИЛИ ВО ВНУТРЕННЕМ НАКОПИТЕЛЕ 100 КГ, ЗАДЕРЖКА ДОЛЖНА БЫТЬ МАКСИМАЛЬНОЙ. ЕСЛИ РЕЛЕ УРОВНЯ ИСПОЛЬЗУЕТСЯ В КАЧЕСТВЕ ПРОМЕЖУТОЧНОГО ПЕРЕКЛЮЧАТЕЛЯ В ДОПОЛНИТЕЛЬНОМ ПОДДОНЕ, ЗАДЕРЖКА ДОЛЖНА БЫТЬ МИНИМАЛЬНОЙ.

Регулируется от 1 до 100 секунд. (Установлен на 100 секунд при поставке)

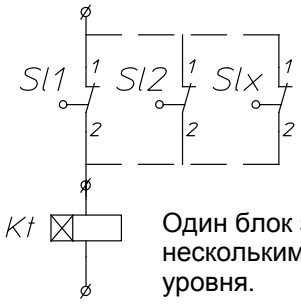

Один блок задержки управляет несколькими параллельными реле уровня.

РИСУНОК 126.

ЭЛЕКТРИЧЕСТВО .... БУДЬТЕ ОСТОРОЖНЫ!

ПРЕДОСТАВЬТЕ ВЫПОЛНИТЬ ПОДКЛЮЧЕНИЕ К СИСТЕМЕ КВАЛИФИЦИРОВАННОМУ ЭЛЕКТРИКУ!



ОПАСНО

- Выполняйте подключение проводов системы с крайней осторожностью и вниманием.
- Всегда обеспечивайте надежное заземление.
- Проверьте все подключения перед включением.
- Всегда соблюдайте схемы электропроводки, содержащиеся в панели управления.
- Сравните уставки реле защиты мотора с данными на шильдике мотора
- Защиты мотора установлено производителем на минимальное значение.
- Если Вы не используете панель управления Roxell, не забудьте обеспечить необходимую защиты мотора
- Сравните информацию на табличке двигателя и подключение двигателя с местным напряжением:



3x380V+N
3x415V+N
} (IEC38- 3x400V+N)



3x220V
3x240V
3x200V
} (IEC38- 3x230V)

МАКСИМАЛЬНАЯ ДЛИНА КАБЕЛЕЙ МОТОРОВ: СМОТРИТЕ СТР III-77

СИМВОЛЬНЫЕ ОБОЗНАЧЕНИЯ ЭЛЕКТРИЧЕСКИХ ДЕТАЛЕЙ

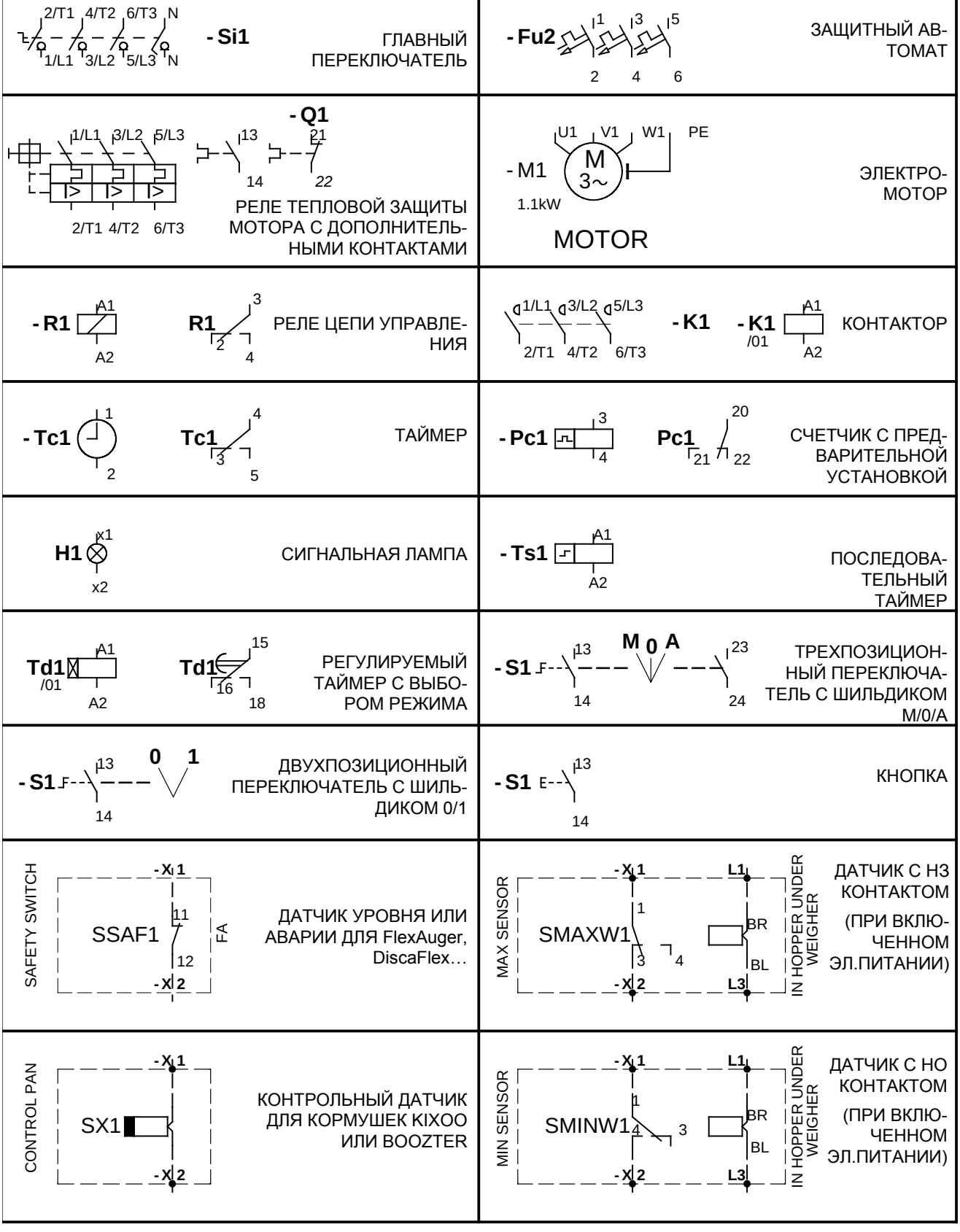

РИСУНОК 127.

МАКСИМАЛЬНАЯ ДЛИНА КАБЕЛЕЙ МОТОРОВ: СМОТРИТЕ СТР III-77

СХЕМА ПОДКЛЮЧЕНИЯ ДЛЯ 1X230

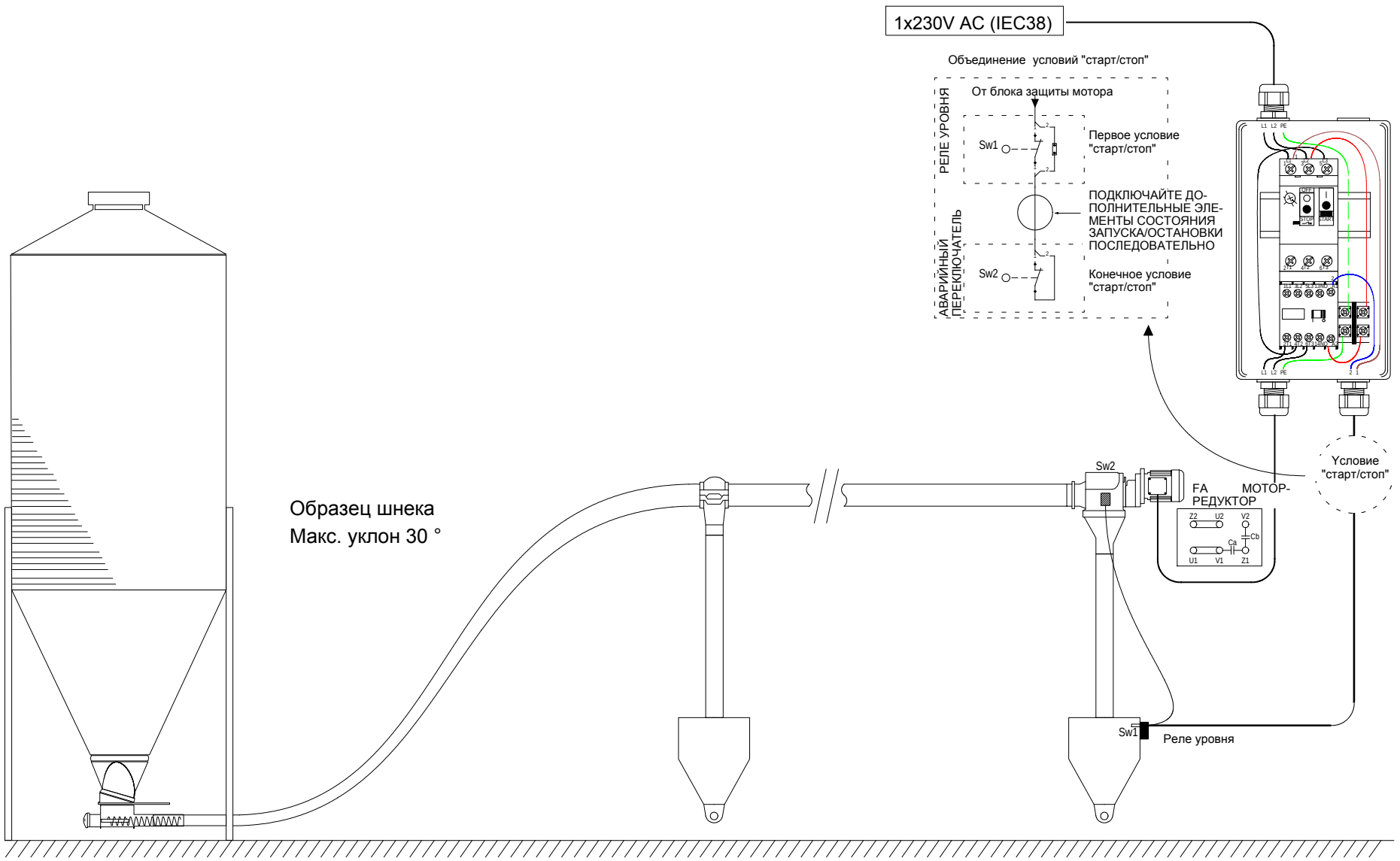

НАПРАВЛЕНИЕ ВРАЩЕНИЯ ШНЕКА: СМ. СТРЕЛКУ НА БЛОКЕ ПИТАНИЯ. ВНИМАНИЕ: СРАВНИТЕ УСТАВКИ РЕЛЕ ЗАЩИТЫ МОТОРА С ДАННЫМИ НА ШИЛЬДИКЕ МОТОРА

МАКСИМАЛЬНАЯ ДЛИНА КАБЕЛЕЙ МОТОРОВ: СМОТРИТЕ СТР III-77

СХЕМА ПОДКЛЮЧЕНИЯ ДЛЯ 3X230

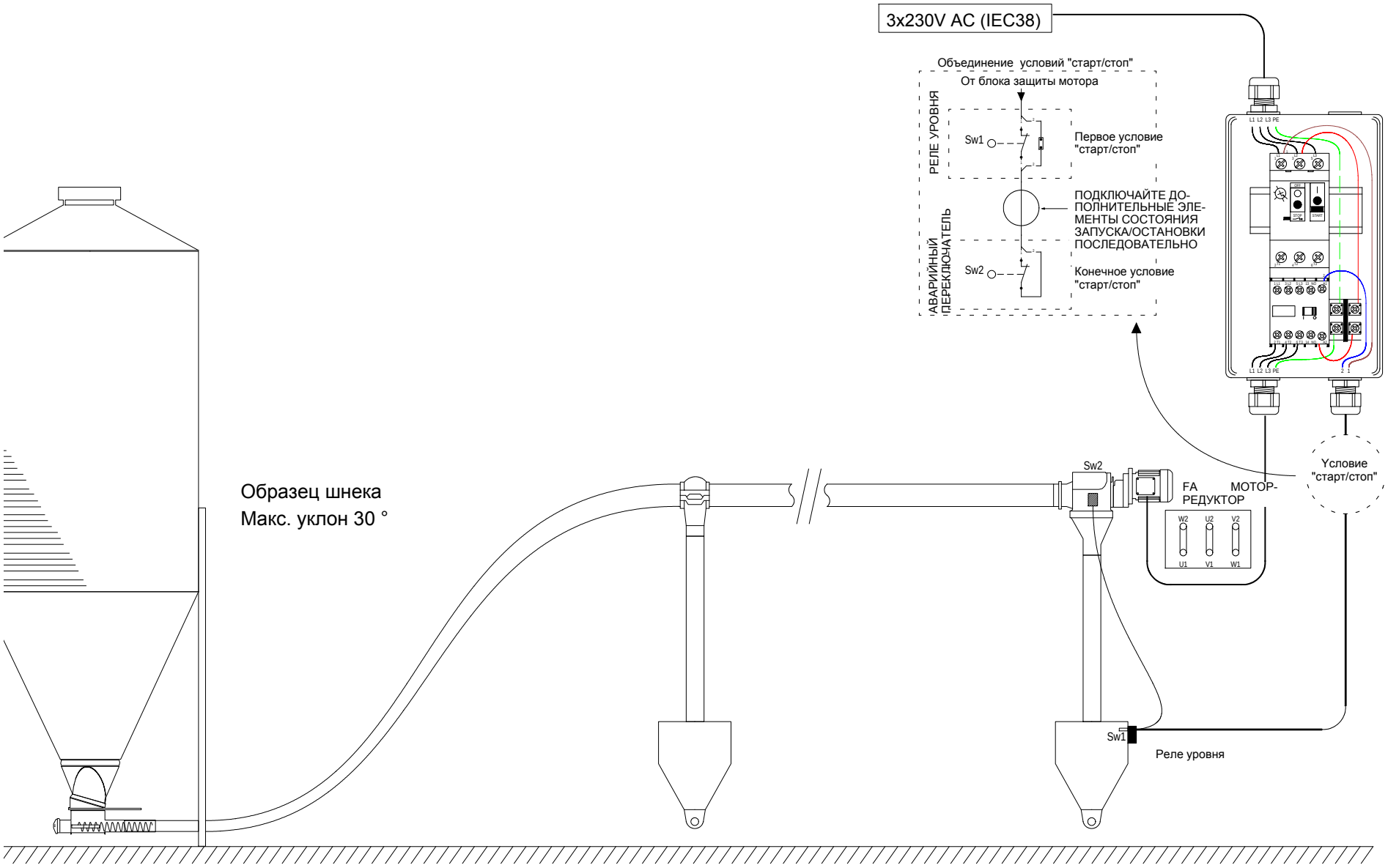

НАПРАВЛЕНИЕ ВРАЩЕНИЯ ШНЕКА: СМ. СТРЕЛКУ НА БЛОКЕ ПИТАНИЯ. ВНИМАНИЕ: СРАВНИТЕ УСТАВКИ РЕЛЕ ЗАЩИТЫ МОТОРА С ДАННЫМИ НА ШИЛЬДИКЕ МОТОРА

МАКСИМАЛЬНАЯ ДЛИНА КАБЕЛЕЙ МОТОРОВ: СМОТРИТЕ СТР III-77

СХЕМА ПОДКЛЮЧЕНИЯ ДЛЯ 3X400

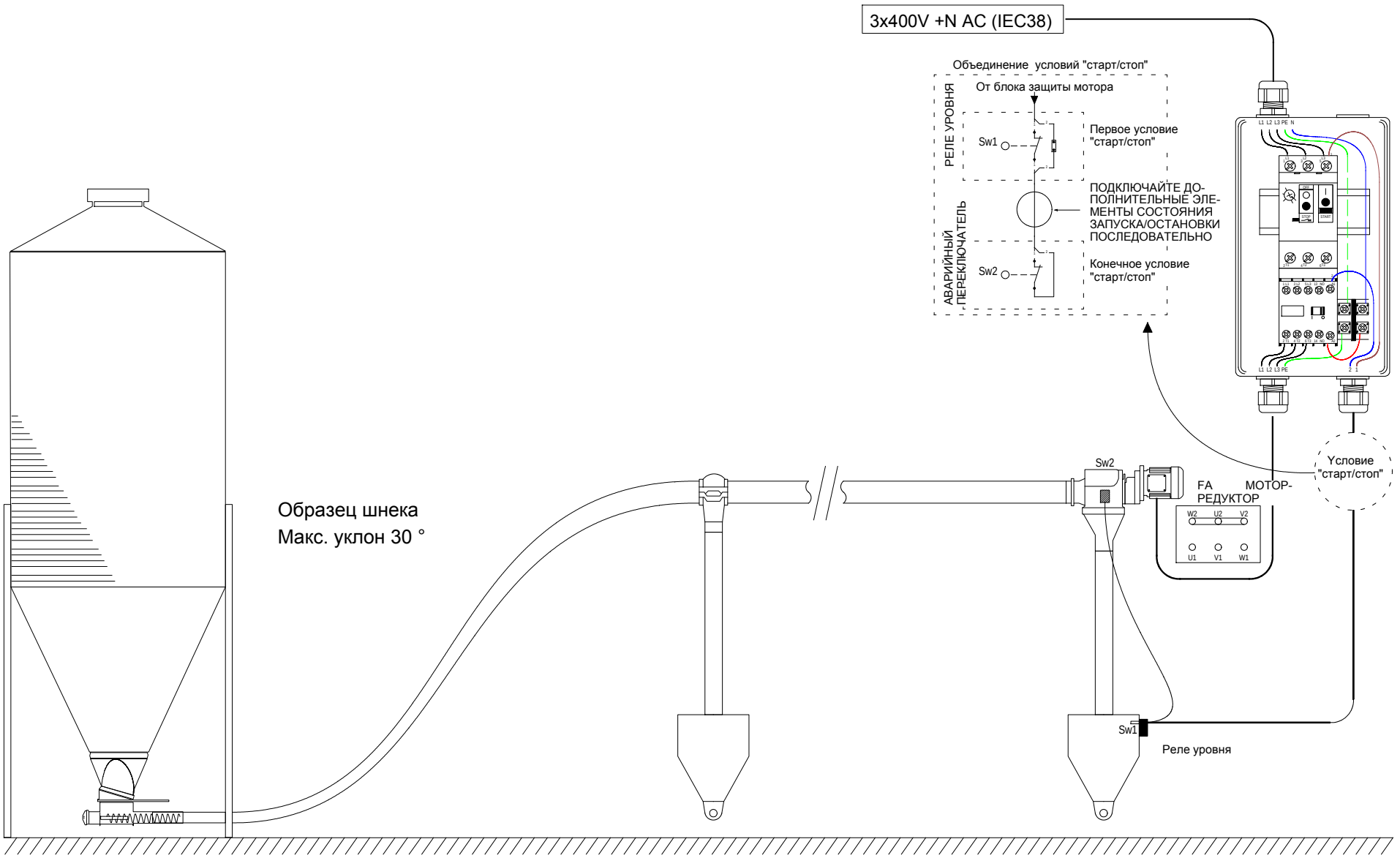

НАПРАВЛЕНИЕ ВРАЩЕНИЯ ШНЕКА: СМ. СТРЕЛКУ НА БЛОКЕ ПИТАНИЯ. ВНИМАНИЕ: СРАВНИТЕ УСТАВКИ РЕЛЕ ЗАЩИТЫ МОТОРА С ДАННЫМИ НА ШИЛЬДИКЕ МОТОРА

МОНТАЖНАЯ СХЕМА СИСТЕМЫ ПОДАЧИ КОРМА CDS

МАКСИМАЛЬНАЯ ДЛИНА КАБЕЛЕЙ МОТОРОВ: СМОТРИТЕ СТР III-77

FLEX- AUGER MODEL 75, 90 & 125

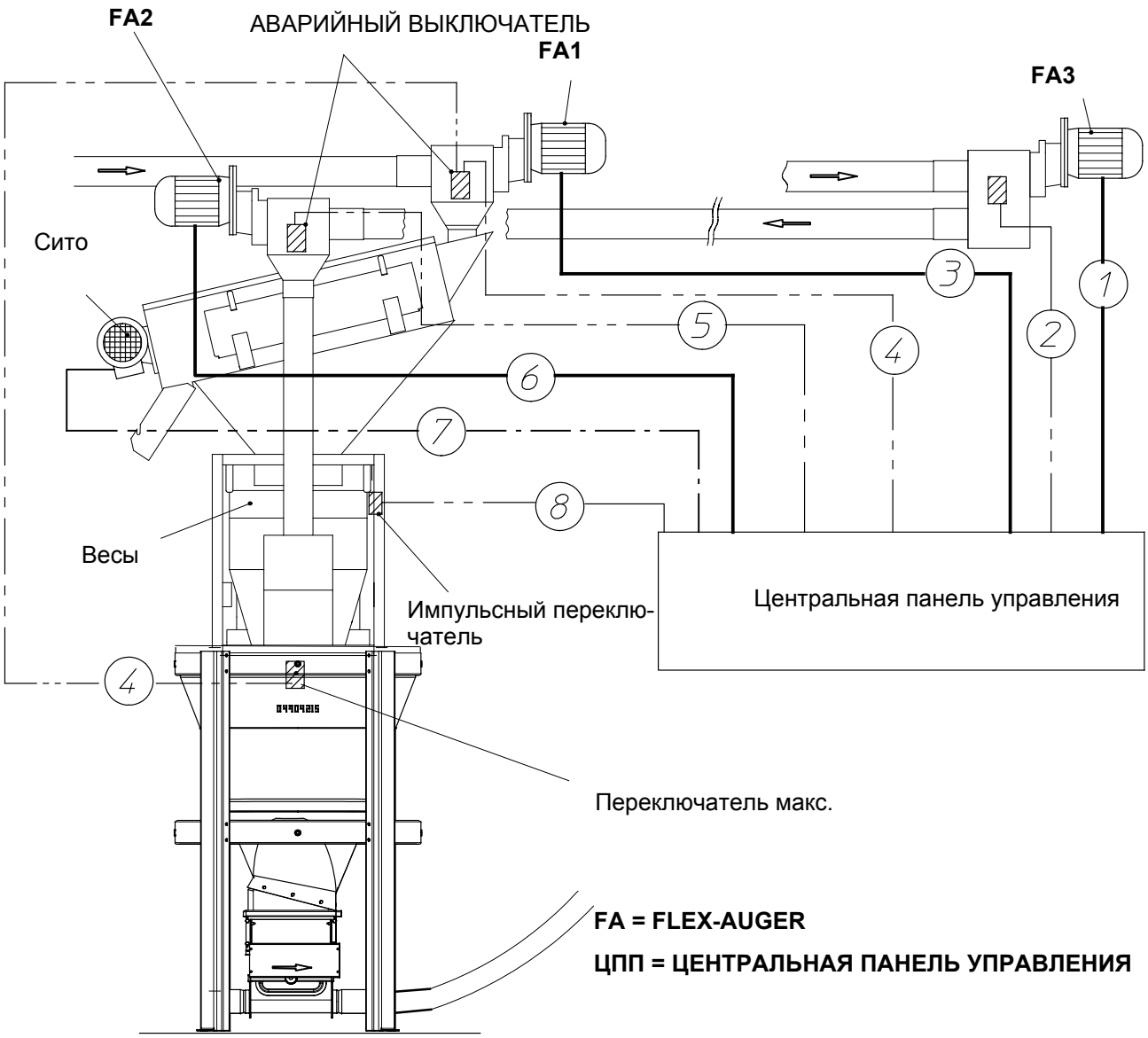

FA = FLEX-AUGER

ЦПП = ЦЕНТРАЛЬНАЯ ПАНЕЛЬ УПРАВЛЕНИЯ

ТИПЫ КАБЕЛЕЙ:

1 = 3 x 2.5 + 2.5 : от двигателя FA3 (только в модели 125) до ЦПП
2 = 2 x 1.5 : от аварийного выключателя FA3 до ЦПП
3 = 3 x 2.5 : от двигателя FA1 до ЦПП
4 = 2 x 1.5 : от макс. переключателя весов + аварийного выключателя FA1 до ЦПП
5 = 2 x 1.5 : от аварийного выключателя FA2 до ЦПП
6 = 3 x 2.5 + 2.5 : от двигателя FA2 до ЦПП
7 = 3 x 1.5 + 1.5 : от двигателя сита до ЦПП
8 = 2 x 1.5 + 1.5 : от импульсного переключателя весов до ЦПП

РИСУНОК 128.

МОНТАЖНАЯ СХЕМА АВТОМАТИЧЕСКОГО ВЫПУСКНОГО ОТВЕРСТИЯ

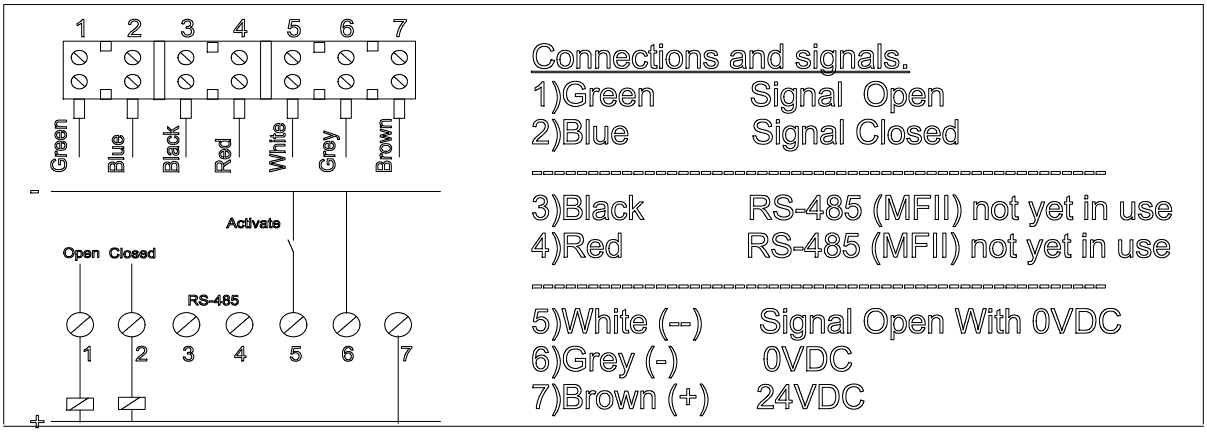

Сигнал ОТКРЫТО/ЗАКРЫТО поступает от цифрового входа или реле.

Оба сигнала (ОТКРЫТО и ЗАКРЫТО), поступающие от автоматической капельницы, можно подключить к реле 24 В постоянного тока.

В приложении MFII можно напрямую подключить обратную связь к устройству IDM (контроллеру базы данных).

Сигналы светодиодных индикаторов

24 В постоянного тока+Закрыто Синий

Двигатель ОТКРЫТО Синий, мигает

Аварийный сигнал двигателя Красный

Калибровка двигателя Зеленый

При блокировке двигателя индикатор загорается красным

Снимите отвод.

Извлеките застрявший корм.

Отключите подачу постоянного тока 24 В.

Включите подачу постоянного тока 24 В.

Автоматически начнется калибровка.

Индикатор загорится синим.

Технические характеристики

Напряжение	24 VDC± 20%
Сила тока при работе двигателя в режиме ожидания	20 mA
Сила тока при работе двигателя во время открытия/закрытия	150 mA
Сила тока при работе двигателя в аварийном режиме	400 mA
Выходной сигнал реле 24 В постоянного тока	100 mA
Максимальная длина кабеля	200 M
Максимальная длина кабеля	0.5mm^2 max.100 M
Максимальная длина кабеля	0.75mm^2 max. 200 M

Примечание.

После прерывания напряжения в положении ОТКРЫТО в течение 15 секунд двигатель не запрашивает подводимый ток, поэтому сохраняется положение ОТКРЫТО (15.секунд)



ОПАСНО

АВТОМАТИЧЕСКОЕ ВЫПУСКНОЕ ОТВЕРСТИЕ РАБОТАЕТ АВТОМАТИЧЕСКИ. ЗАПРЕЩАЕТСЯ ПРИКАСАТЬСЯ РУКАМИ К ВЫПУСКНОМУ ОТВЕРСТИЮ ИЛИ ОТВЕРСТИЮ ДЛЯ КАПЕЛЬНИЦЫ ДО ПОЛНОГО ОТКЛЮЧЕНИЯ ЭЛЕКТРОПИТАНИЯ.

ВНИМАНИЕ! Необходимо проконсультироваться в компании Roxell, если предполагается использовать следующие виды корма: CCM (смесь из кукурузных початков). Корм в смеси с CCM. Соя. Соевая масса. Влажный корм.

В случае отсутствия явного разрешения, любые гарантии являются недействительными и претензии не принимаются.

Рекомендуется обратиться в компанию Roxell в случае использования абразивных кормов, например корма для несушек и т. д.

FLEX-AUGER MIX:

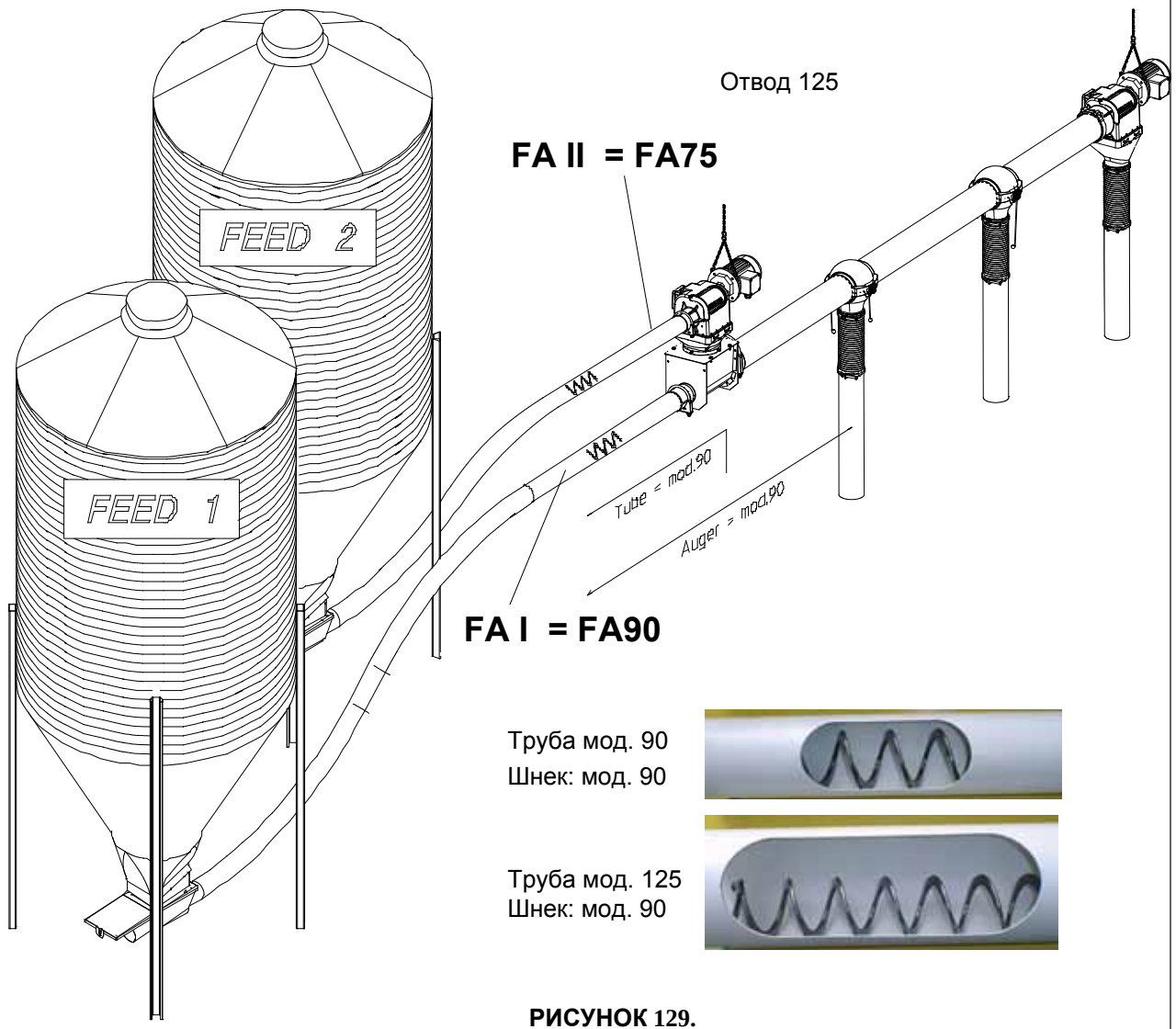

РИСУНОК 129.

<u>УСТАНОВКА СИСТЕМЫ FLEX-AUGER I: СМ. ИНСТРУКЦИИ ПО УСТАНОВКЕ СИСТЕМ FLEX-AUGER 90/125.</u>

ПРИМЕЧАНИЯ:

1. Загрузочный поддон в системе FLEX-AUGER MIX должен быть установлен горизонтально. Запрещается установка под углом.

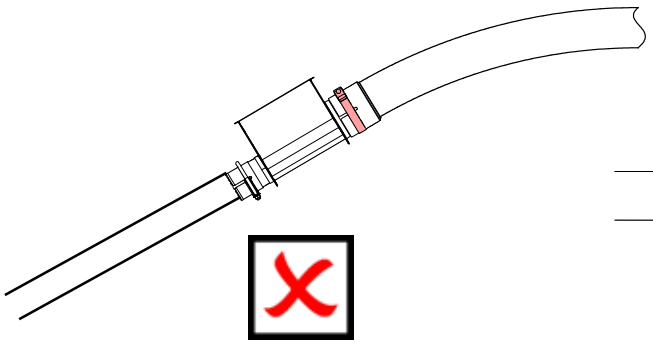

РИСУНОК 130.

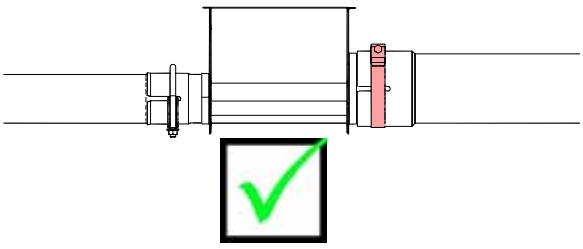

РИСУНОК 131.

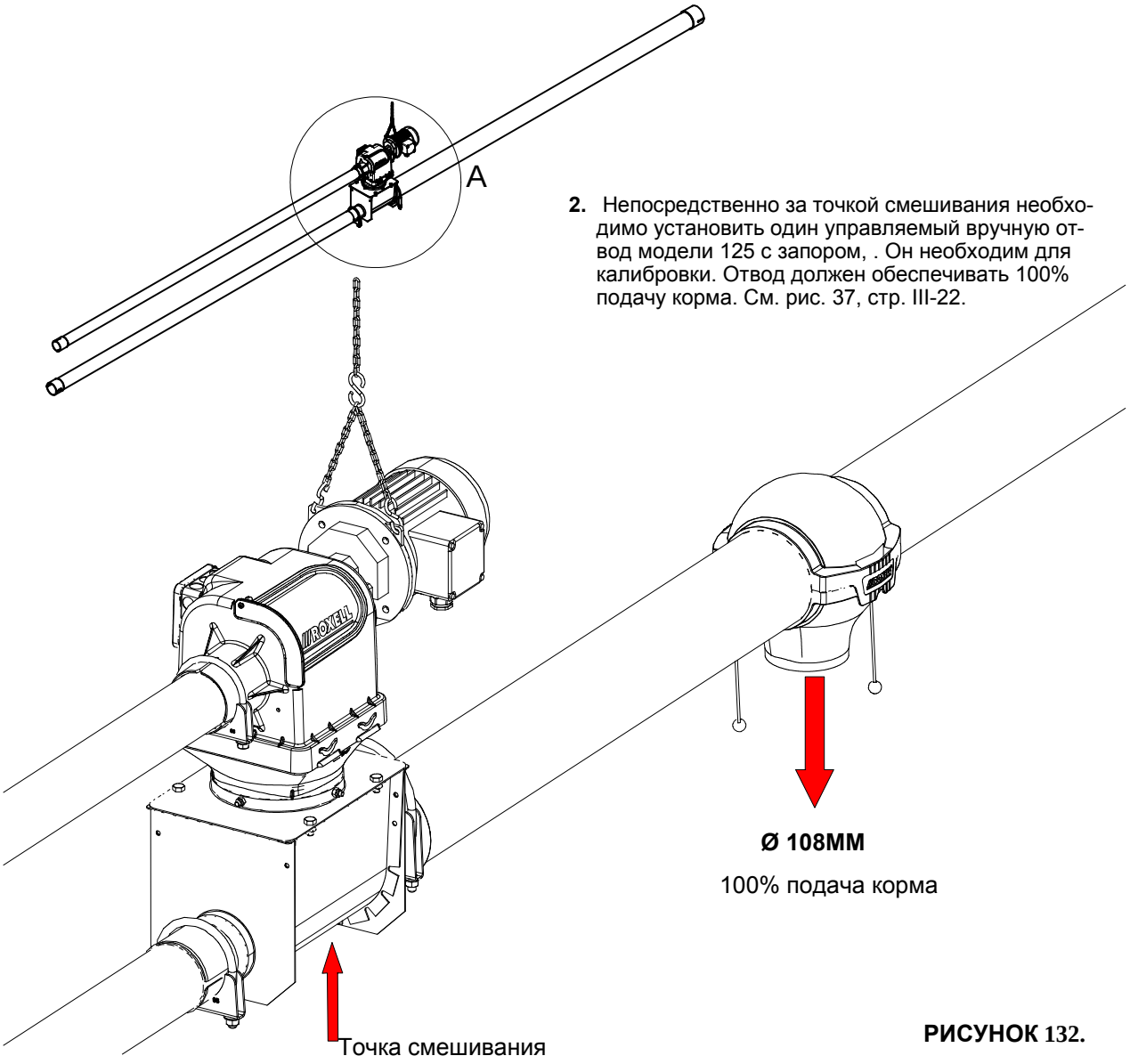

2. Непосредственно за точкой смешивания необходимо установить один управляемый вручную отвод модели 125 с запором, . Он необходим для калибровки. Отвод должен обеспечивать 100% подачу корма. См. рис. 37, стр. III-22.

РИСУНОК 132.

СИСТЕМА FLEX-AUGER I: ШНЕК МОДЕЛИ 90 ОТ БУНКЕРА К БЛОКУ УПРАВЛЕНИЯ. ШНЕК МОДЕЛИ 125 НЕ ТРЕБУЕТСЯ!

УСТАНОВКА СИСТЕМЫ FLEX-AUGER II: СМ. ИНСТРУКЦИИ ПО УСТАНОВКЕ СИСТЕМЫ FLEX-AUGER 75.

ПРИМЕЧАНИЯ:

1. Максимальный угол наклона системы FLEX-AUGER II: 30 °

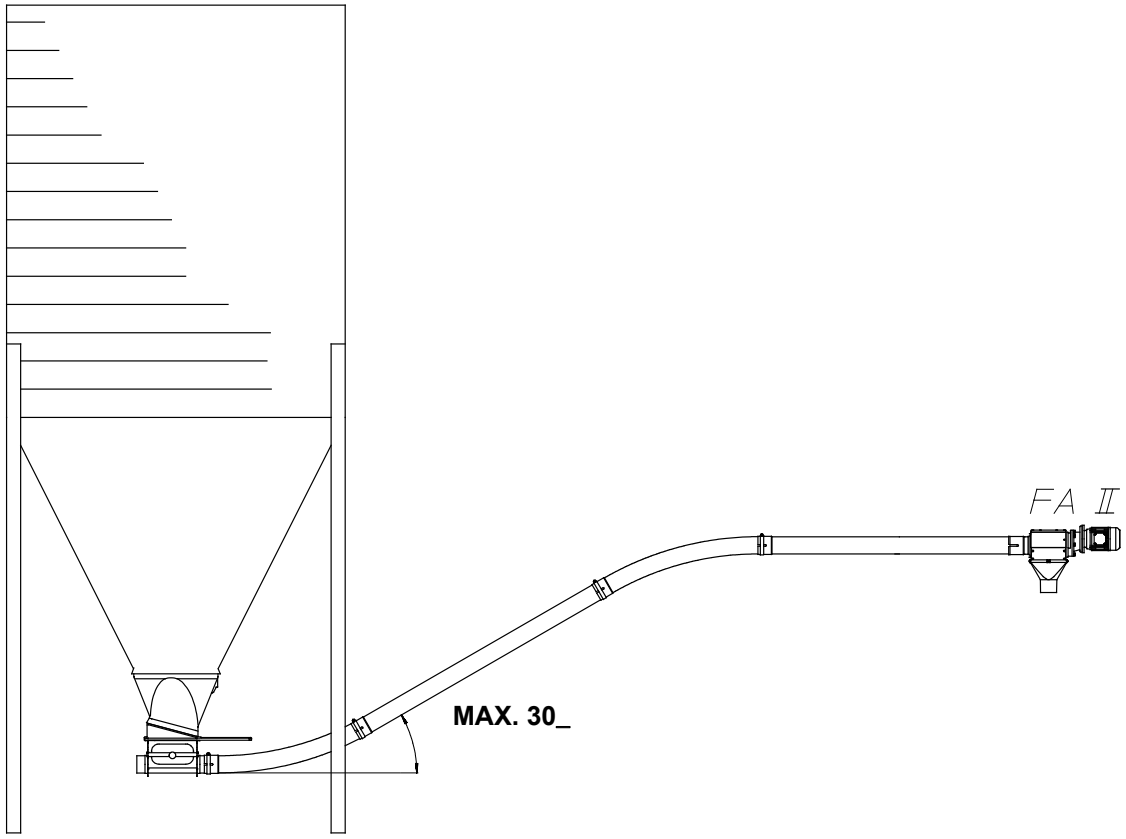

РИСУНОК 133.

2. Загрузочный поддон

Регулятор потока необходимо установить на минимальное значение.

= РЕГУЛЯТОР ПОТОКА ЗАКРЫТ

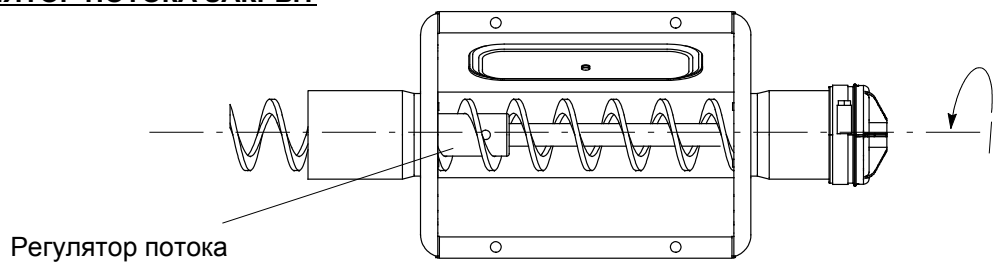

РИСУНОК 134.

3. Блок питания

Только 1 тип блока питания!

ПОДКЛЮЧЕНИЕ ДВИГАТЕЛЯ ПО СХЕМЕ «ТРЕУГОЛЬНИК»!

ЗАПРЕЩАЕТСЯ ИЗМЕНЯТЬ ЭТО!!!

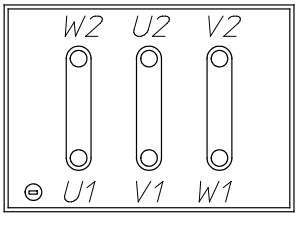

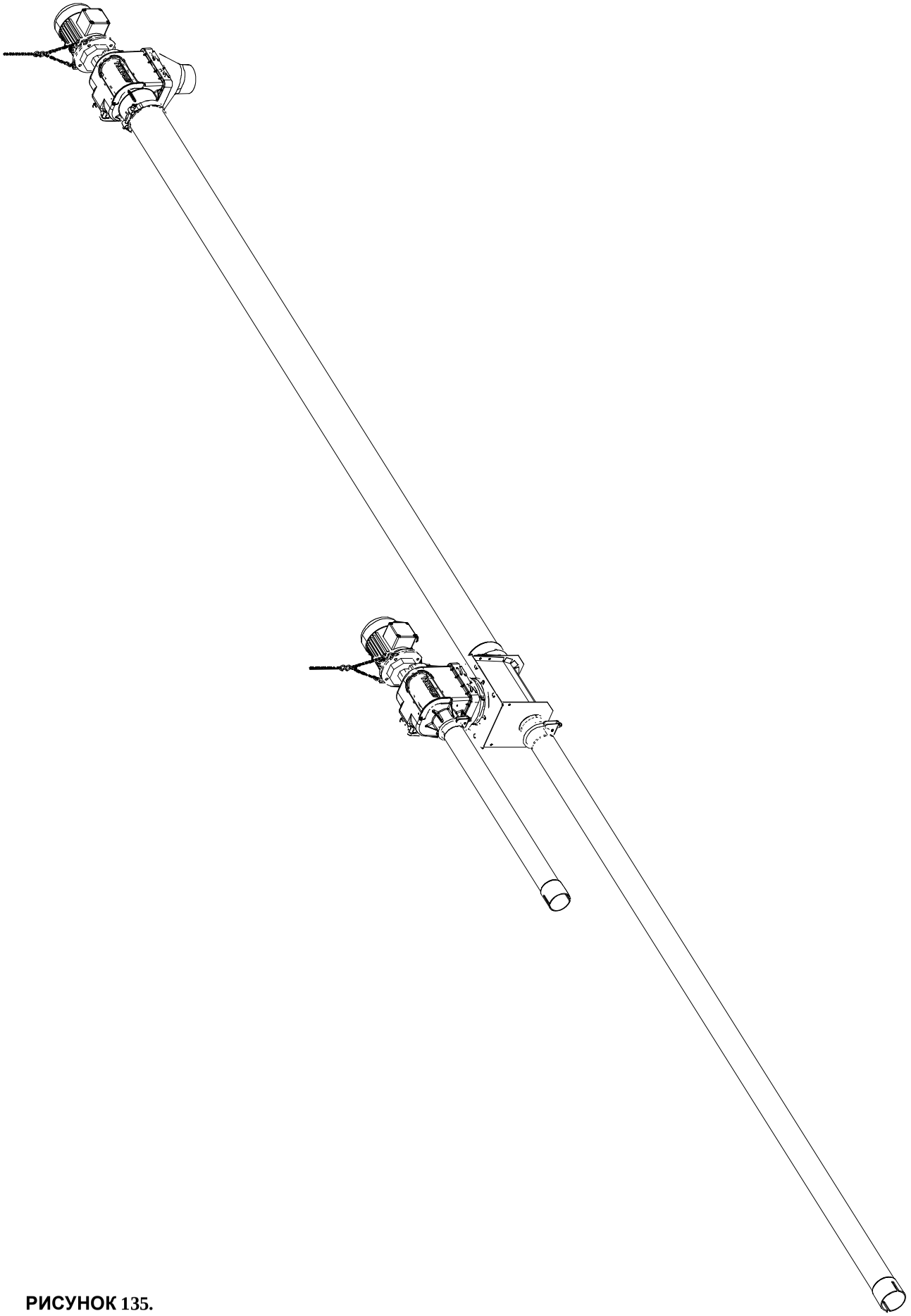

РИСУНОК 135.

ОБЩИЙ ПЛАН СИСТЕМЫ “OVERHEAD”

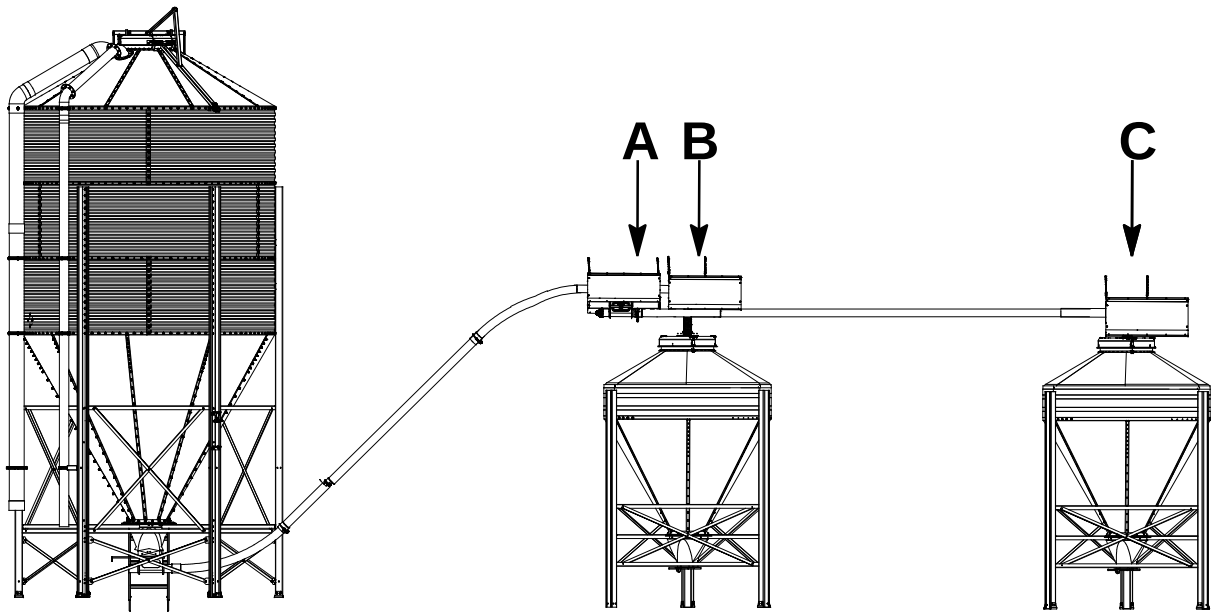

РИСУНОК 136.

FLEX-AUGER “OVERHEAD”

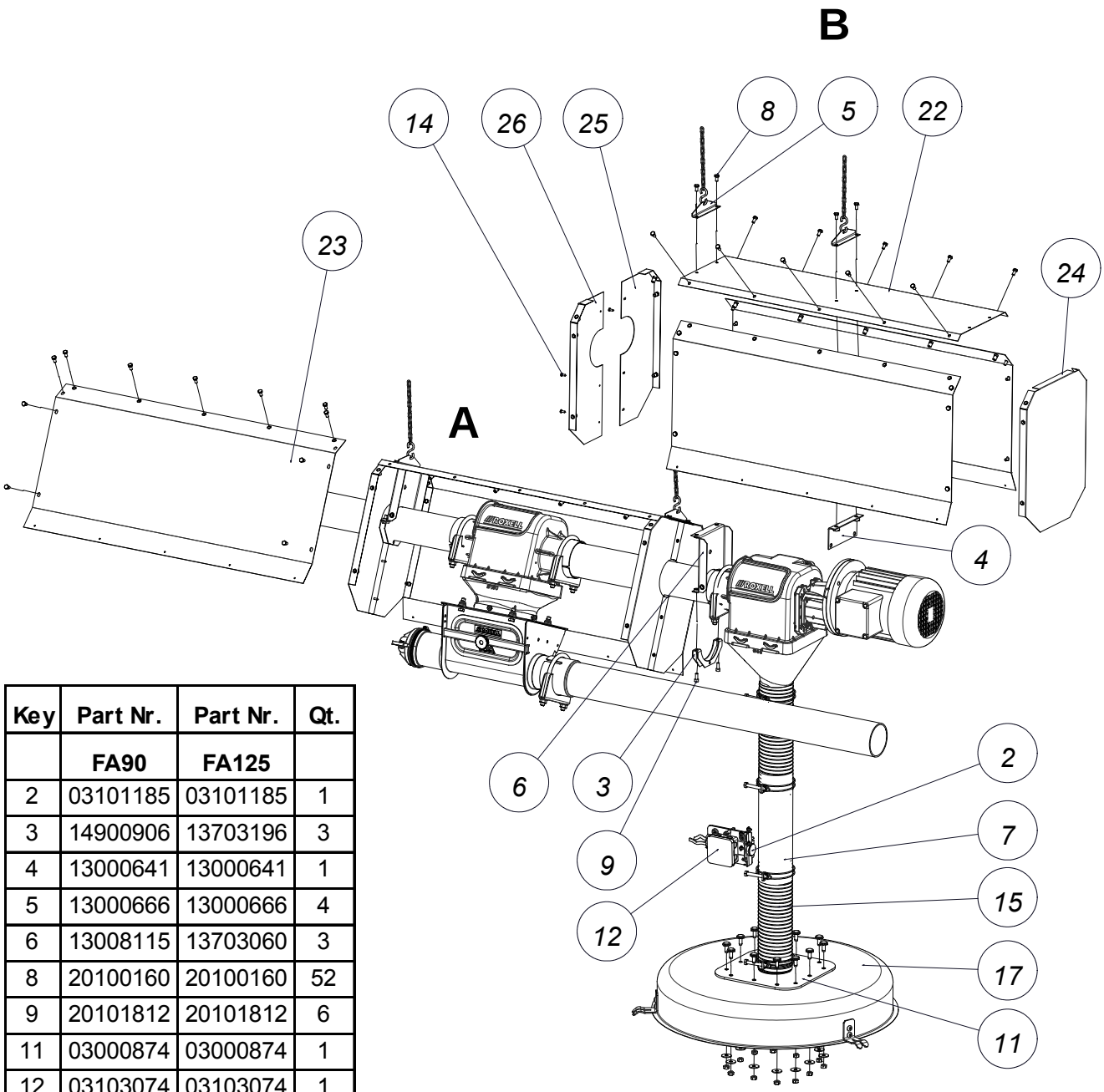

Key	Part Nr.	Part Nr.	Qt.
	FA90	FA125	
2	03101185	03101185	1
3	14900906	13703196	3
4	13000641	13000641	1
5	13000666	13000666	4
6	13008115	13703060	3
8	20100160	20100160	52
9	20101812	20101812	6
11	03000874	03000874	1
12	03103074	03103074	1
14	20100525	20100525	12
15	03100633	03100633	2
17	15902521	15902521	1
22	03000902	03000902	2
23	03000904	03000904	4
24	03000892	03000892	1
25	03000894	03701204	3
26	03000896	03701220	3

РИСУНОК 137.

СБОРКА

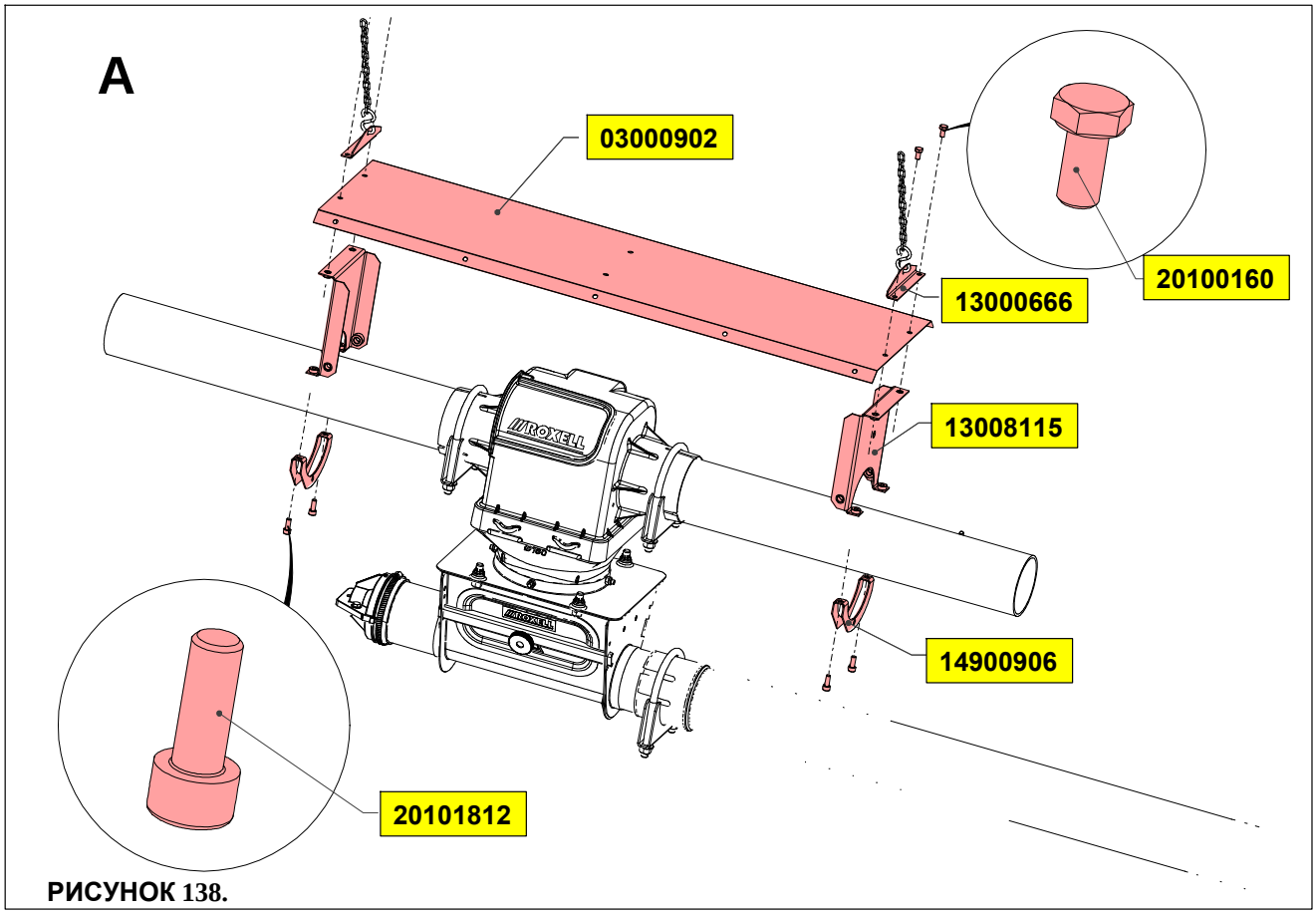

РИСУНОК 138.

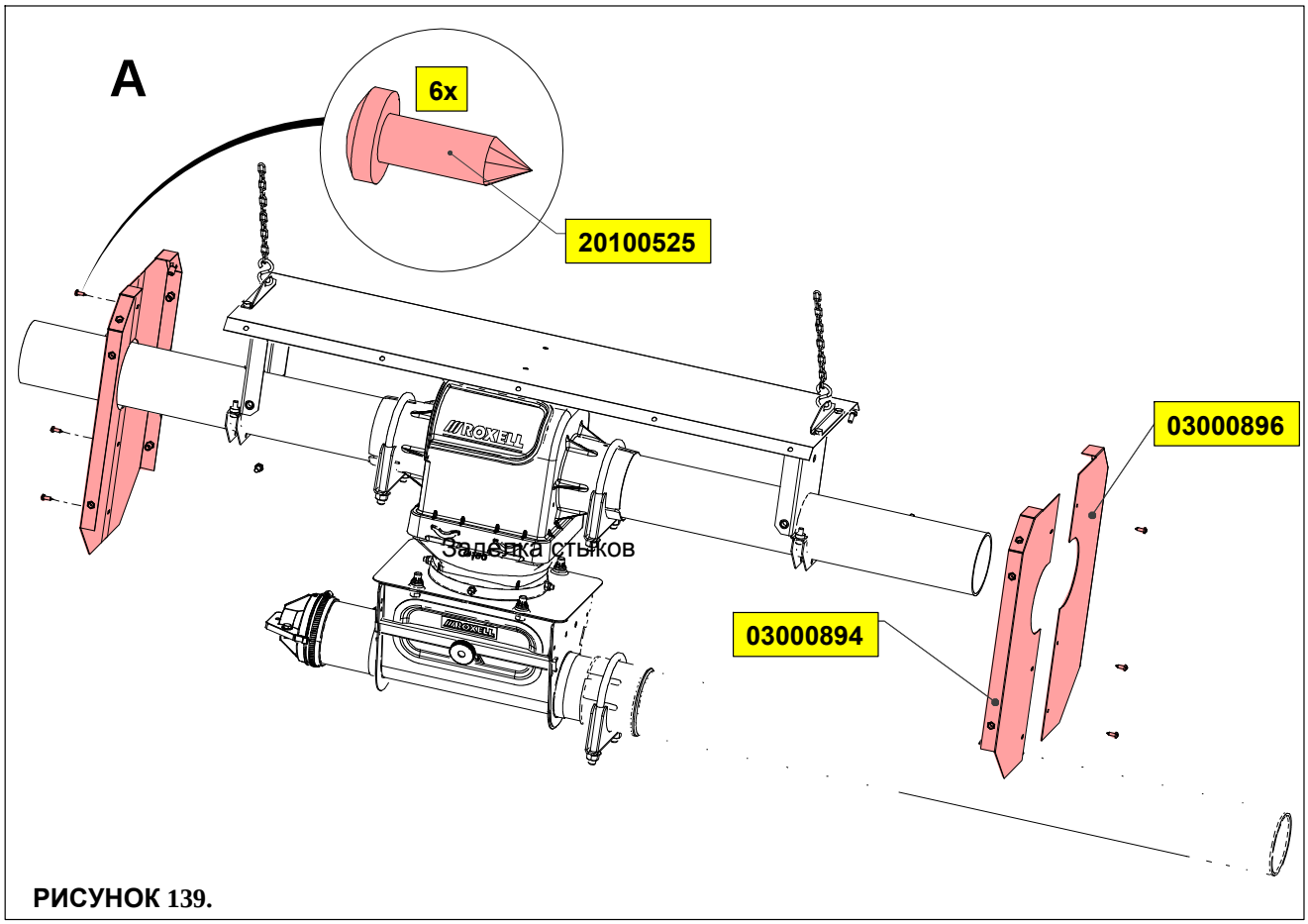

РИСУНОК 139.

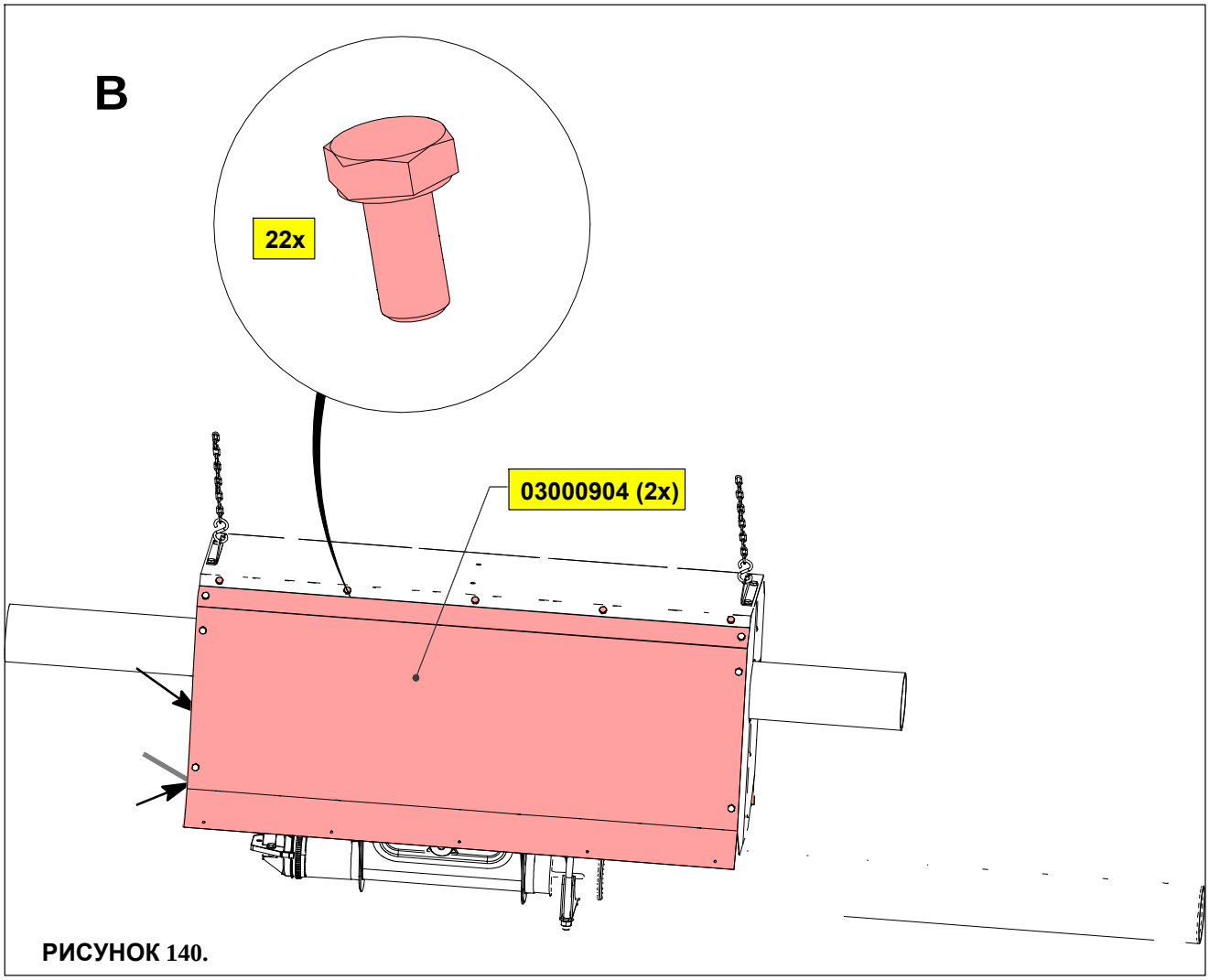

РИСУНОК 140.

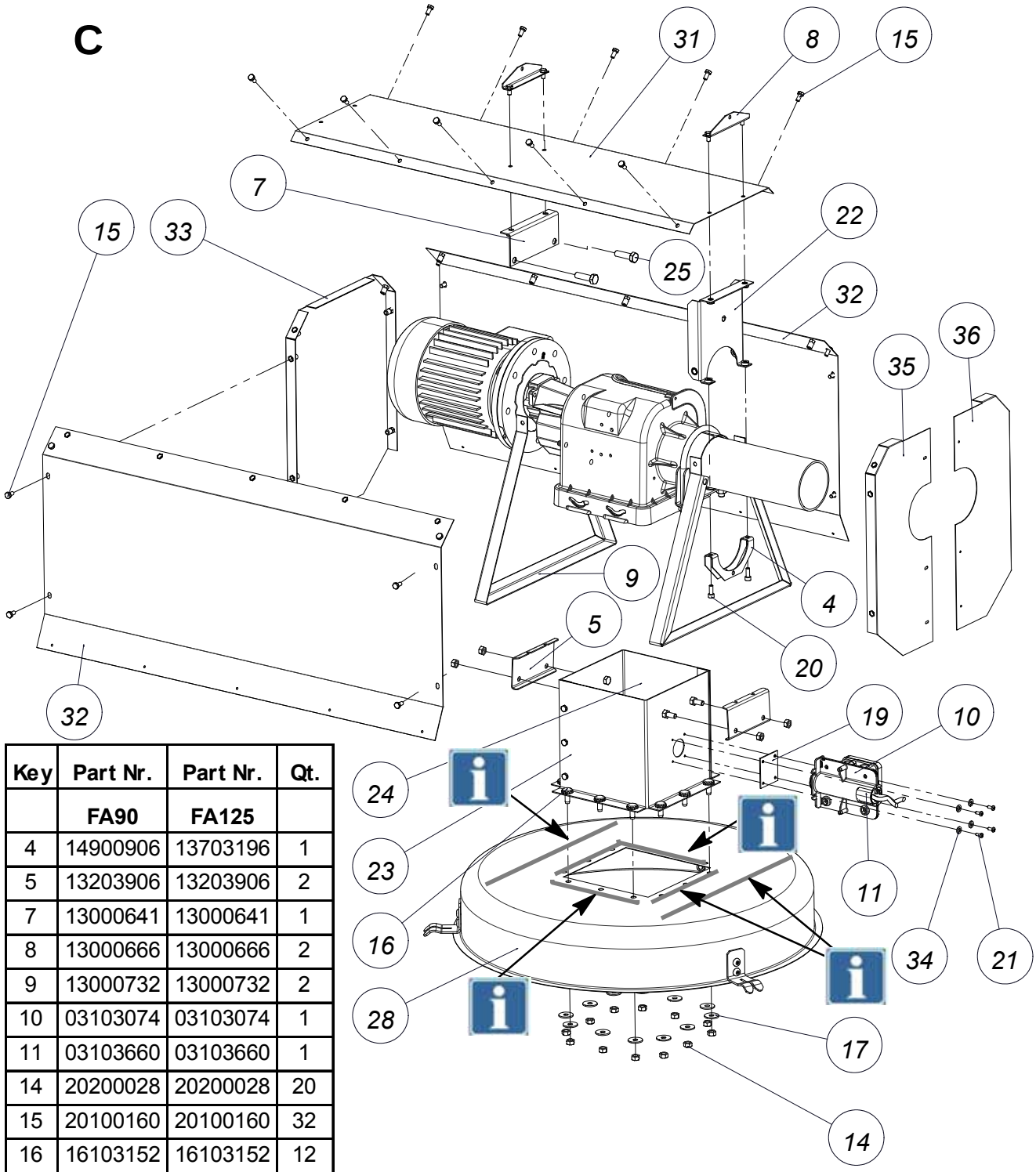

Key	Part Nr.	Part Nr.	Qt.
	FA90	FA125	
4	14900906	13703196	1
5	13203906	13203906	2
7	13000641	13000641	1
8	13000666	13000666	2
9	13000732	13000732	2
10	03103074	03103074	1
11	03103660	03103660	1
14	20200028	20200028	20
15	20100160	20100160	32
16	16103152	16103152	12
17	20102794	20102794	12
19	13000708	13000708	1
20	20101812	20101812	2
21	20100525	20100525	4
22	13008115	13703060	1
23	13000682	13000682	1
24	13000674	13000674	1
31	03000902	03000902	1
32	03000904	03000904	2
33	03000892	03000892	1
34	20100459	20100459	4

Заделка стыков

РИСУНОК 141.

СБОРКА

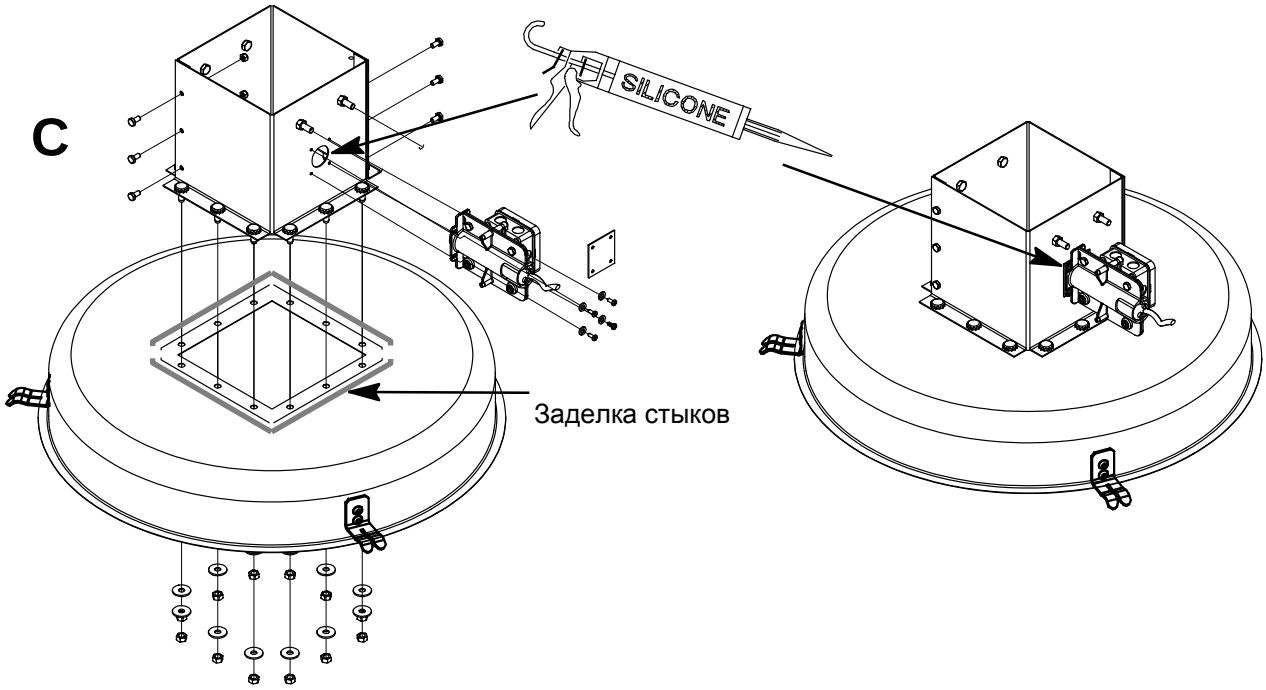

РИСУНОК 142.

РИСУНОК 143.

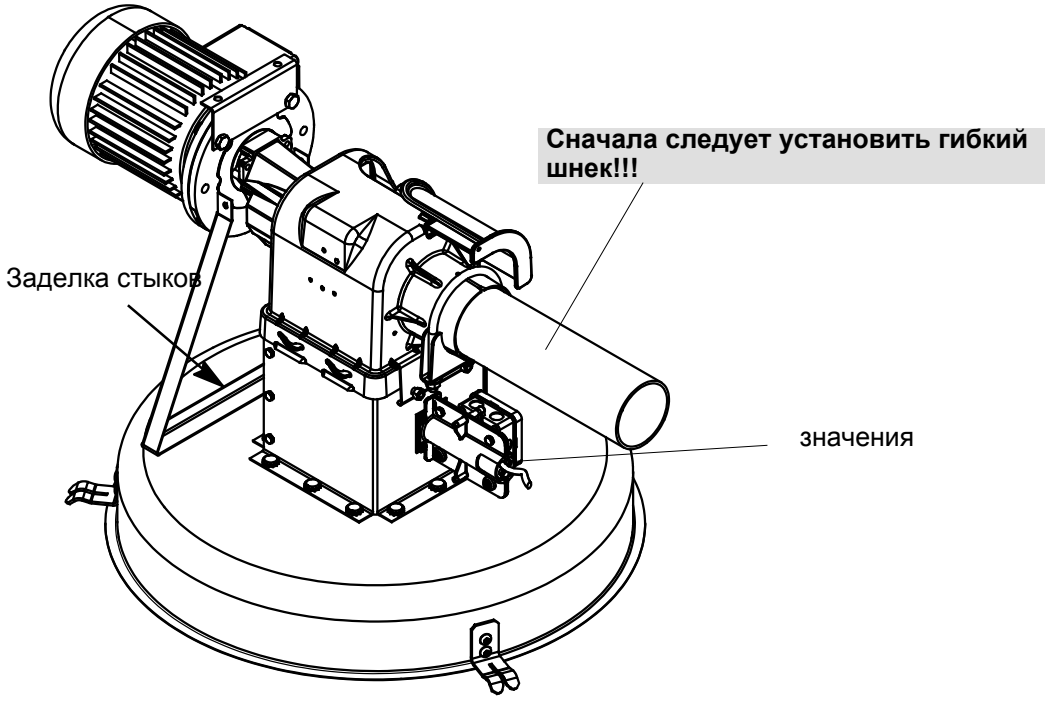

РИСУНОК 144.

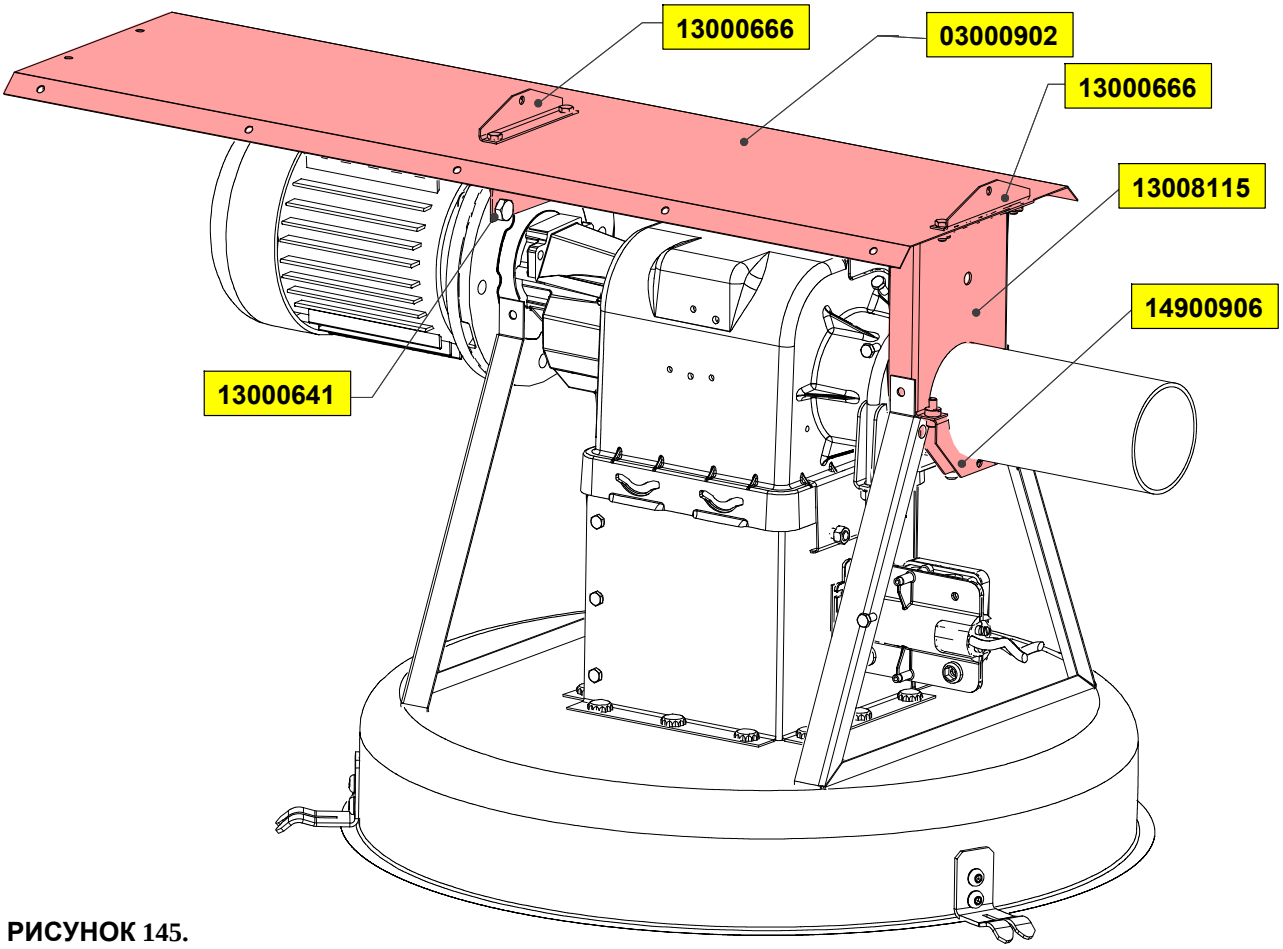

РИСУНОК 145.

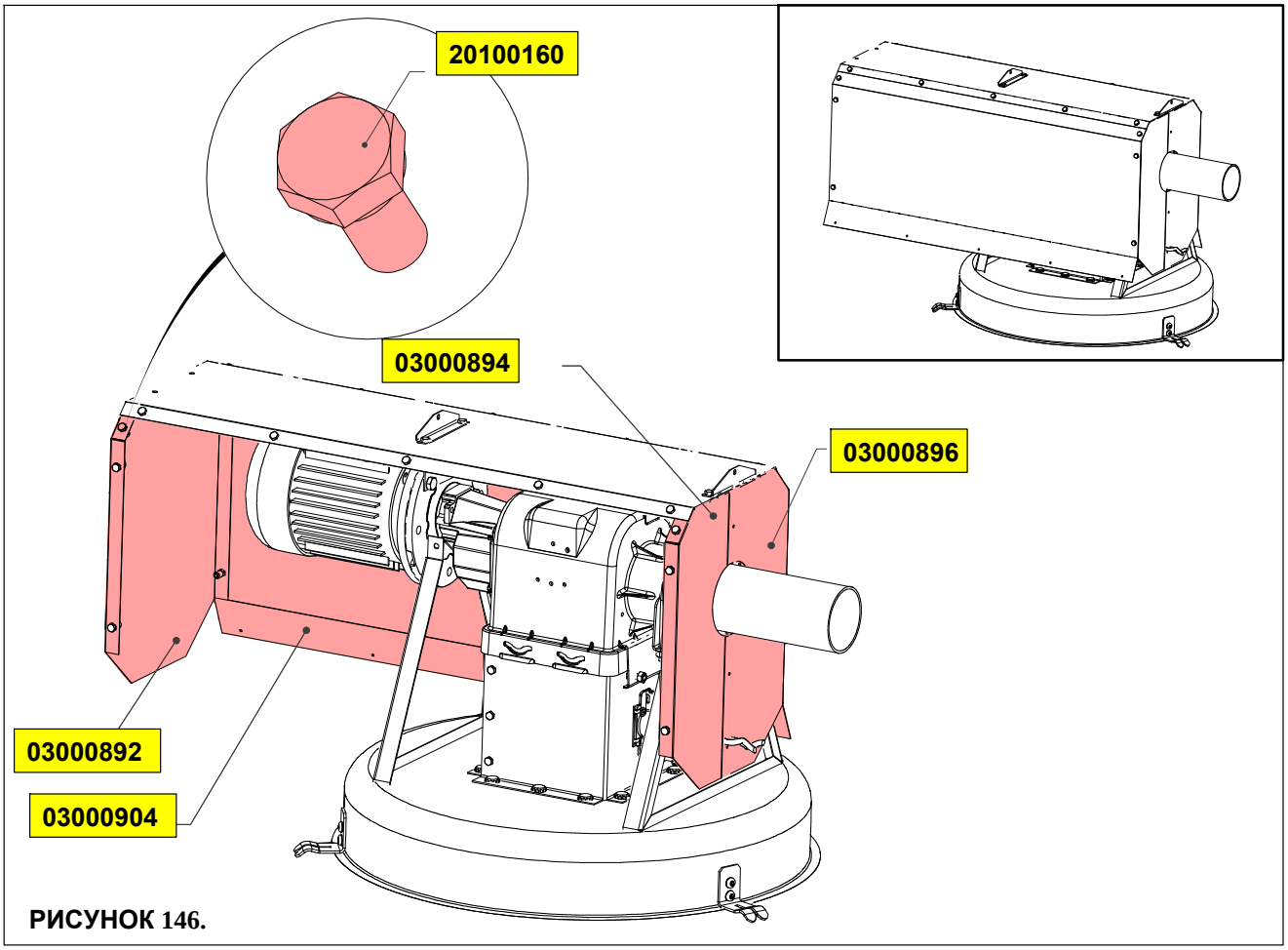

РИСУНОК 146.

ЗАЩИТА МОТОРА

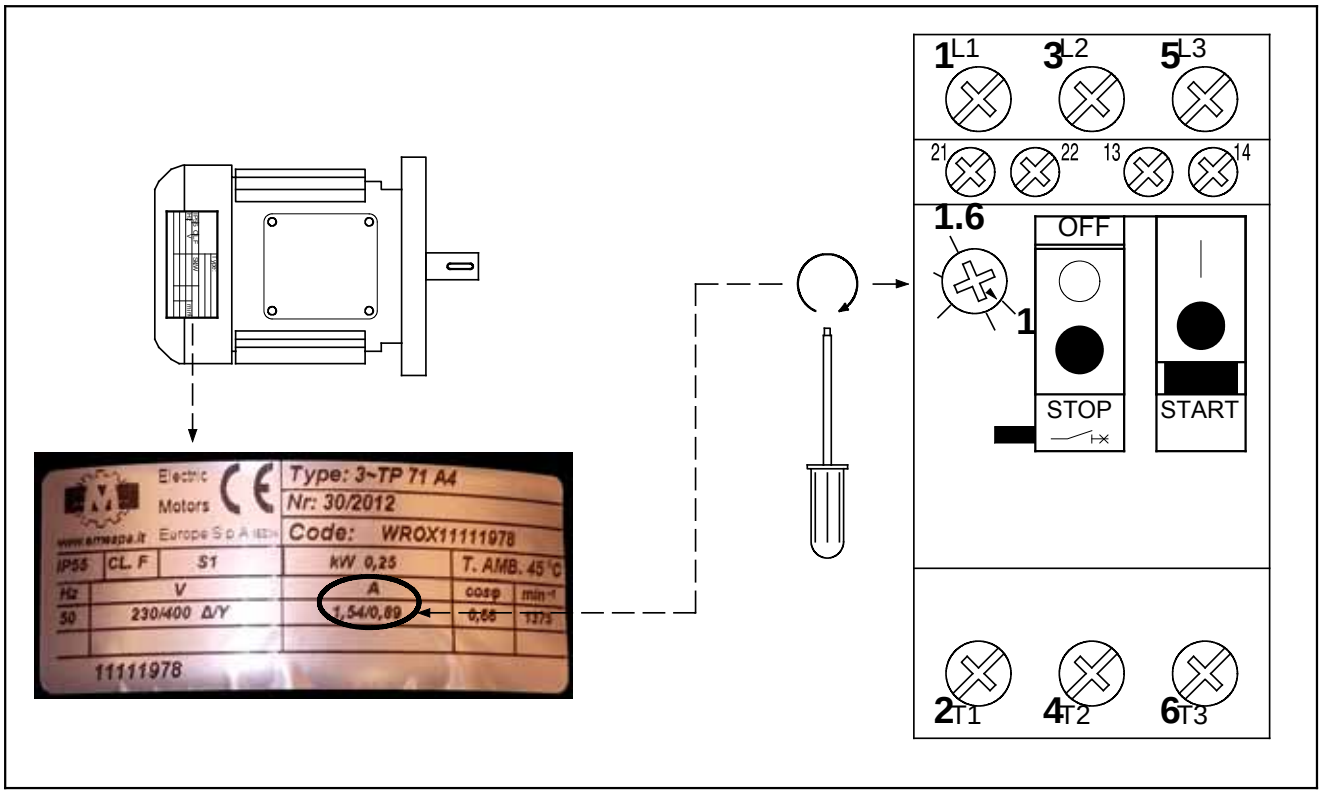

МАКСИМАЛЬНАЯ ДЛИНА КАБЕЛЕЙ МОТОРОВ

Методика расчёта:	IEC-HD 60364-5
Тип кабеля:	PVC – XLPE – Silicone
Размещение:	Открытый кабельный канал
Использованые детали:	Реле защиты мотора Schneider Electric GV2

Напоминаем, что вы должны следовать нормам, принятым в вашей стране

Motor Power (kW)	Net voltage	Protection	Max. cable length (m)	Wire gauge (mm²)
0.18	1x230V 50Hz	GV2ME07	0 - 110	1.5
			111 - 185	2.5
			186 - 297	4
	3x230V 50Hz	GV2ME06	0 - 174	1.5
			175 - 290	2.5
			291 - 464	4
	3x400V 50Hz	GV2ME05	0 - 492	1.5
			493 - 821	2.5
			822 - 1314	4
0.22	3x220V 60Hz 3x230V 60Hz	GV2ME06	0 - 167	1.5
			168 - 279	2.5
			280 - 446	4
	3x380V 60Hz 3x400V 60Hz	GV2ME05	0 - 471	1.5
			472 - 785	2.5
			786 - 1257	4
0.25	1x230V 50Hz	GV2ME07	0 - 110	1.5
			111 - 185	2.5
			186 - 297	4
	3x230V 50Hz	GV2ME06	0 - 174	1.5
			175 - 290	2.5
			291 - 464	4
	3x400V 50Hz	GV2ME05	0 - 492	1.5
			493 - 821	2.5
			822 - 1314	4
0.37	1x230V 50Hz	GV2ME08	0 - 69	1.5
			70 - 116	2.5
			117 - 185	4
	3x230V 50Hz	GV2ME07	0 - 111	1.5
			112 - 185	2.5
			186 - 297	4
	3x400V 50Hz	GV2ME06	0 - 308	1.5
			309 - 513	2.5
			514 - 821	4
0.45	3x220V 60Hz 3x230V 60Hz	GV2ME07	0 - 107	1.5
			108 - 178	2.5
			179 - 285	4
	3x380V 60Hz 3x400V 60Hz	GV2ME06	0 - 294	1.5
			295 - 491	2.5
			492 - 785	4
0.55	3x230V 50Hz	GV2ME08	0 - 69	1.5
			70 - 116	2.5
			117 - 185	4
	3x230V 50Hz	GV2ME07	0 - 111	1.5
			112 - 185	2.5
			186 - 297	4
	3x400V 50Hz	GV2ME07	0 - 197	1.5
			198 - 328	2.5
			329 - 525	4
	3x400V 50Hz	GV2ME06	0 - 308	1.5
			309 - 513	2.5
			514 - 821	4

Motor Power (kW)	Net voltage	Protection	Max. cable length (m)	Wire gauge (mm²)
0.75	1x230V 50Hz	GV2ME10	0 - 44	1.5
			45 - 73	2.5
			74 - 117	4
	3x230V 50Hz	GV2ME08	0 - 69	1.5
			70 - 116	2.5
			117 - 185	4
	3x400V 50Hz	GV2ME07	0 - 197	1.5
			198 - 328	2.5
			329 - 525	4
0.9	1x220V 60Hz 1x230V 60Hz	GV2ME14	0 - 26	1.5
			27 - 44	2.5
			45 - 71	4
	3x220V 60Hz 3x230V 60Hz	GV2ME10	0 - 42	1.5
			43 - 70	2.5
			71 - 113	4
	3x380V 60Hz 3x400V 60Hz	GV2ME08	0 - 117	1.5
			118 - 196	2.5
			197 - 314	4
1.1	3x230V 50Hz	GV2ME10	0 - 44	1.5
			45 - 73	2.5
			74 - 117	4
	3x400V 50Hz	GV2ME08	0 - 123	1.5
			124 - 205	2.5
			206 - 328	4
1.32	3x220V 60Hz 3x230V 60Hz	GV2ME14	0 - 26	1.5
			27 - 44	2.5
			45 - 71	4
	3x380V 60Hz 3x400V 60Hz	GV2ME08	0 - 117	1.5
			118 - 196	2.5
			197 - 314	4
1.5	1x230V 50Hz	GV2ME14	0 - 27	1.5
			28 - 46	2.5
			47 - 74	4
	3x230V 50Hz	GV2ME10	0 - 44	1.5
			45 - 73	2.5
			74 - 117	4
	3x400V 50Hz	GV2ME08	0 - 123	1.5
			124 - 205	2.5
			206 - 328	4
1.8	3x220V 60Hz 3x230V 60Hz	GV2ME14	0 - 26	1.5
			27 - 44	2.5
			45 - 71	4
	3x380V 60Hz 3x400V 60Hz	GV2ME10	0 - 74	1.5
			75 - 124	2.5
			125 - 199	4
2.2	3x230V 50Hz	GV2ME14	0 - 27	1.5
			28 - 46	2.5
			47 - 74	4
	3x400V 50Hz	GV2ME10	0 - 78	1.5
			79 - 130	2.5
			130 - 208	4
2.64	3x380V 60Hz 3x400V 60Hz	GV2ME14	0 - 47	1.5
			48 - 78	2.5
			79 - 125	4

На практике, если требуемая длина кабеля больше,чем приведенная в таблице, можно предпринять следующие действия

-Удвоить сечение заземляющего провода PE

-Увеличить сечение фазного И заземляющего проводов

-Установить устройство защитного отключения (УЗО)



ROXELL bvba, Industrielaan 13, B-9990 Maldegem (Belgium)
Tel. +32 50 72.91.72 - Fax. +32 50 71.67.21 - e-mail: info@roxell.com - www.roxell.com

ROXELL USA, Inc. - 720 Industrial Park Road - Anderson, MO 64831 (USA)
Phone +1 417 845-6065 - Fax. +1 417 845-6069 - e-mail: info.usa@roxell.com - www.roxell.com

ROXELL Malaysia - No. 12 Jalan Anggerik Mokara31/48, Kota Kemuning - Industrial Park, 40150 Shah Alam, Selangor, Malaysia - Tel: +603 5121 7148 or +603 5121 7150 - Fax: +603 5121 7146 - A division of CTB Malaysia Sdn. Bhd. (868715-X) - e-mail: info.malaysia@roxell.com - www.roxell.com

ROXELL Россия - ООО «Рокселл» ОГРН 1157746055026, 125167, Россия, г. Москва,
Ленинградский проспект, д. 37, корп. 9, пом. 653
Телефон: +7 (495) 983-30-15 Факс: +7 (495) 983-30-15 - Эл. адрес: info.russia@roxell.com - www.roxell.com