Артикул: P6D63A3M11100

Tube mounting fans

Multifan

Технические характеристики

Напряжение	U	230/400	V
Фазность		3	~
Частота		50	Hz
Скорость вращения		920	RPM
Потребляемая мощность	P_e	570	W
Ток номинальный	I	2.3/1.4	A
Ток максимальный	I	2.4/1.4	A
Конденсатор		-	µF
температура среды	$T_{amb\ min/max}$	-25...40	°C
Класс изоляции обмотки двигателя		CL.F	
Класс защиты Вентилятор		IP55	
Вес		14.4	kg
Размеры		720x720x400	mm

Описание вентилятора

Число лопастей	5
Тип лопасти	5
Система крепления лопасти	G
Материал рабочего колеса	PG

Совместимость с блоками управления

Симисторное	Нет
Трансформаторное	Да
Частотным преобразователем	Да
Intelligent Fan Drive	Да

Производительность

0 Pa	12000 m^3/h
50 Pa	9850 m^3/h

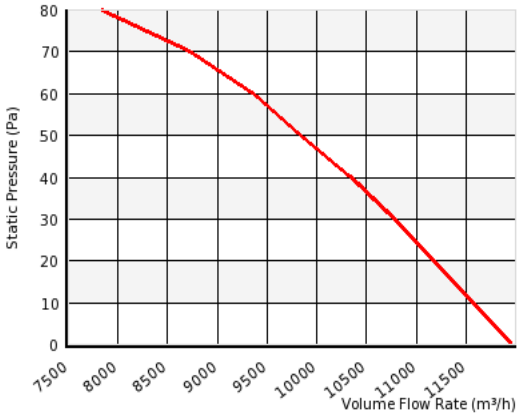



Please note: Picture may deviate from original product

Сертификаты

CE

Схема подключения клеммной коробки

AB01 - CCW

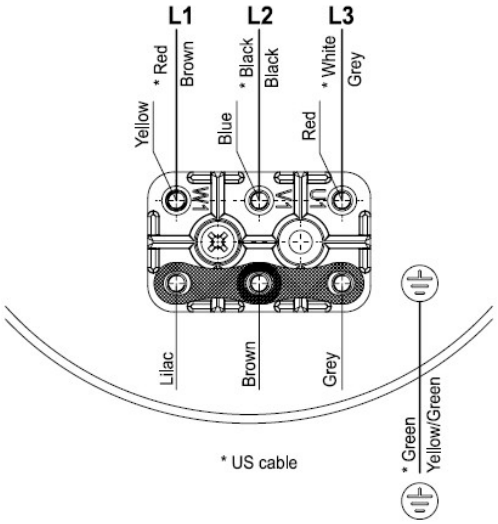

Габаритно-присоединительные размеры

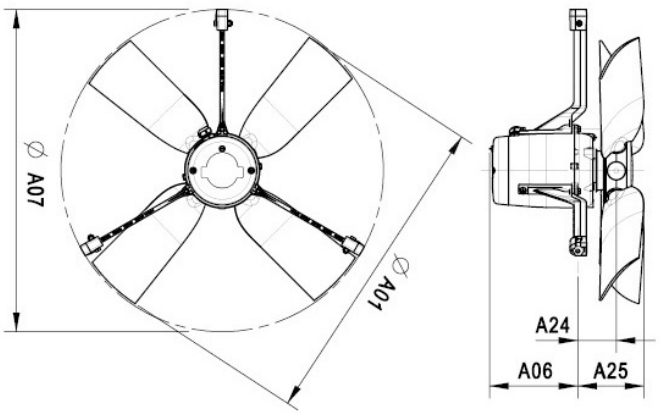

VOSTERMANS VENTILATION

Vostermans Ventilation B.V.
Venlo - The Netherlands
+31 (0)77 389 32 32
ventilation@vostermans.com
www.vostermans.com

Vostermans Ventilation Inc.
Bloomington, IL - U.S.A.
+1 309 827 9798
ventilation@vostermansusa.com
www.vostermansusa.com

Vostermans Ventilation S.A.R.L.
Evreux Cedex - France
+33 (0)2 32 38 11 00
ventilation@vostermansfrance.com
www.vostermans.com

Vostermans Ventilation Sdn. Bhd.
Tmn Klang Jaya - Malaysia
+60 (0)33324 3638
ventilation@vostermansasia.com
www.vostermansasia.com

Version 2.3 12Dec2017