DA 820 Шахта/настенная вытяжка

Руководство по монтажу

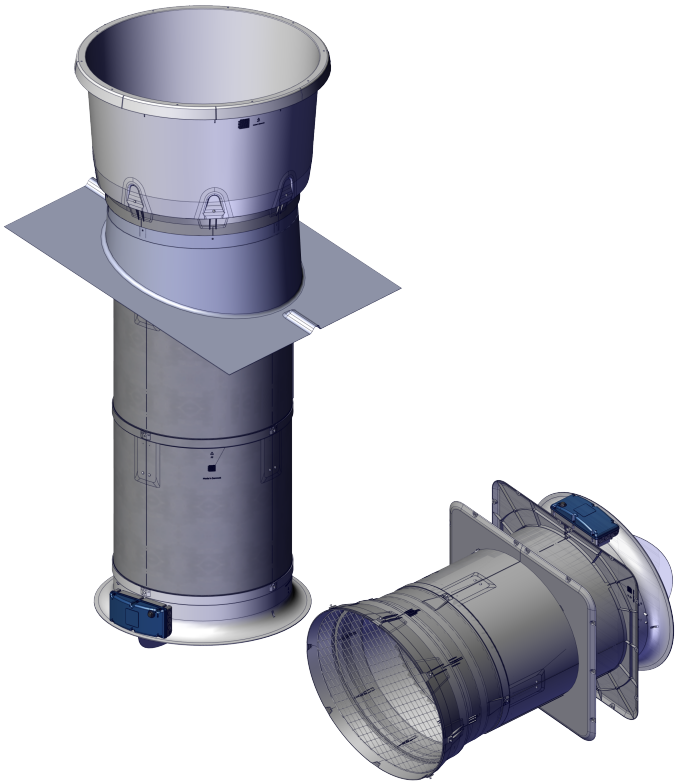

60434-6 • 2019-10-16

Изменения изделия и документации

SKOV A/S оставляет за собой право изменить этот документ и описанное здесь изделие без предварительного уведомления. В случае сомнений, пожалуйста, свяжитесь с SKOV A/S.

Дата изменения указана на первом и последнем листах.

Примечание

- Все права принадлежат SKOV A/S. Запрещается воспроизводить любую часть этого руководства любым способом без получения в каждом случае явного письменного разрешения от SKOV A/S.
- С целью обеспечения точности информации, содержащейся в данном руководстве, предприняты все целесообразные усилия. Если же, несмотря на это, по какой-либо причине, встретились ошибки или неточные сведения, SKOV A/S будет признательна за уведомление о них.
- Независимо от вышесказанного, SKOV A/S не несет никакой ответственности в отношении убытков или ущерба, причиненных или предполагаемых, вызванных использованием информации, содержащейся в настоящем документе.
- Авторские права принадлежат SKOV A/S.

1 Описание продукта 5

2 Обзор продукта 6

2.1 Общий вид вытяжной шахты 6
2.1.1 Над крышей 7
2.1.2 Ввод 9
2.1.3 Чердачное помещение/секция 11
2.1.4 Приток 12
2.2 Общий вид настенной вытяжки 15

3 Руководство по монтажу 17

3.1 Рекомендуемые инструменты 17
3.2 Примеры Монтажа 19
3.2.1 Длинная шахта 19
3.3 Общий чертеж 20
3.4 Сборка воздуховода 21
3.4.1 Обрезка воздуховодов 21
3.5 Монтаж конуса шахты и крышного воздуховода 22
3.6 Монтаж крышного воздуховода и воздуховода 22
3.7 Монтаж крышного листа 23
3.7.1 Крышный лист в кровельной конструкции из профилированных (волнистых) листов. 23
3.7.2 Плоский крышный лист в конструкции из сэндвич-панелей 23
3.8 Крышный воздуховод в крыше 25
3.8.1 Плоский крышный лист в коньке кровельной конструкции из стальных профилированных листов 26
3.8.2 Плоский крышный лист на скате кровельной конструкции из стальных профилированных листов 27
3.8.3 Проверка горизонтальности верхнего края 29
3.9 Крепление воздуховода шахты к крышному листу 29
3.10 Монтаж крестовины 30
3.11 Монтаж кровельного колпака 31
3.12 Длинная шахта с наружным воздуховодом 31
3.12.1 Крепление наружного воздуховода к крышному листу 31
3.12.2 Крепление конуса шахты и крышного воздуховода к наружному воздуховоду 32
3.12.3 Монтаж теплоизоляции 32
3.12.4 Монтаж набора для штормовой защиты на крышном воздуховоде с наружным воздуховодом 33
3.13 Длинная шахта, один слой 34
3.13.1 Укорачивание (резка) крышного воздуховода 34
3.13.2 Монтаж воздуховода в крышном воздуховоде 34
3.13.3 Воздуховод, конус шахты и крышный воздуховод длиной до 4 метров 37
3.13.4 Монтаж набора для штормовой защиты на крышном воздуховоде. 38
3.14 Ввод в потолке 38
3.15 Монтаж вентилятора 39
3.15.1 Монтаж подвески вентилятора 39
3.15.2 Монтаж воздухонаправляющих пластин (ограничителей) 40
3.16 Монтаж раструба 40
3.17 Уплотнение воздуховода монтажной пеной и герметиком. 41
3.18 Монтаж защитной сетки 41
3.18.1 Монтаж защитной сетки в крышном воздуховоде 41
3.18.2 Монтаж защитной сетки на раструбе 41
3.19 Монтаж светозащитной пластины 42
3.20 Монтаж светозащитной чаши 42

3.21 Монтаж отлива 43
3.22 Настенная вытяжка 44
3.22.1 Установка винтов в сэндвич-панель 44
3.22.2 Монтаж настенной вытяжки 44
3.22.3 Монтаж крепежного кольца и предохранительного троса 48
3.22.4 Настенная вытяжка смонтирована внутри рамки 49
3.22.5 Установка светозащиты 51

4 Инструкции по техобслуживанию 52
4.1 Мойка 52
4.2 Переработка/утилизация 52

5 Технические характеристики 53
5.1 Габаритный эскиз 54

1 Описание продукта

Компоненты DA820 используются для вытяжки воздуха из животноводческих помещений. Шахта DA820 имеет аэродинамический профиль и обеспечивает высокую производительность при низком энергопотреблении. Корпус DA 820 изготовлен из специального полипропилена, который выдерживает мойку сильными струями воды под высоким давлением. Специальный полипропилен очень гладкий и стоек к загрязнению, и поэтому DA 820 очень просто чистить. Полипропилен экологически безопасен, пригоден для вторичной переработки, а в процессе его производства не создается никаких загрязнителей

Лабиринтное уплотнение между крышным воздуховодом и крышным листом обеспечивает долговременную водонепроницаемость блока без использования силиконового или резинового уплотнения, или пластиковой крышки.

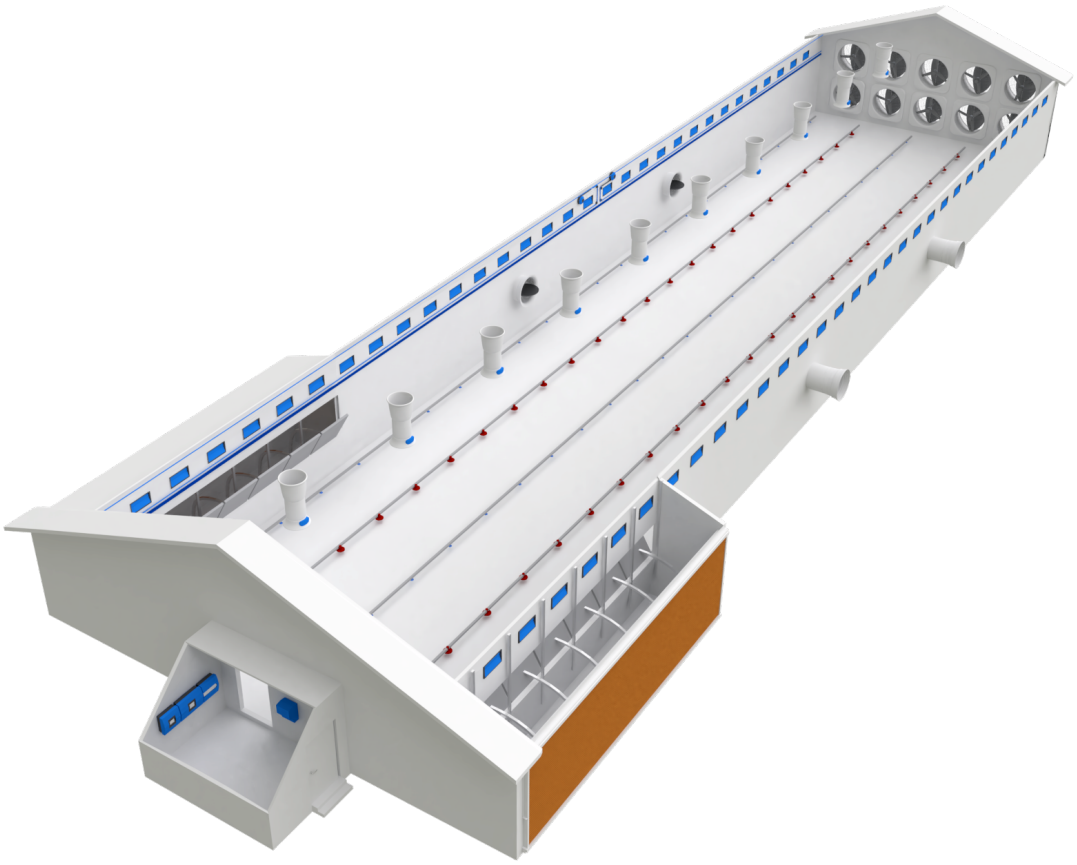

2 Обзор продукта

2.1 Общий вид вытяжной шахты

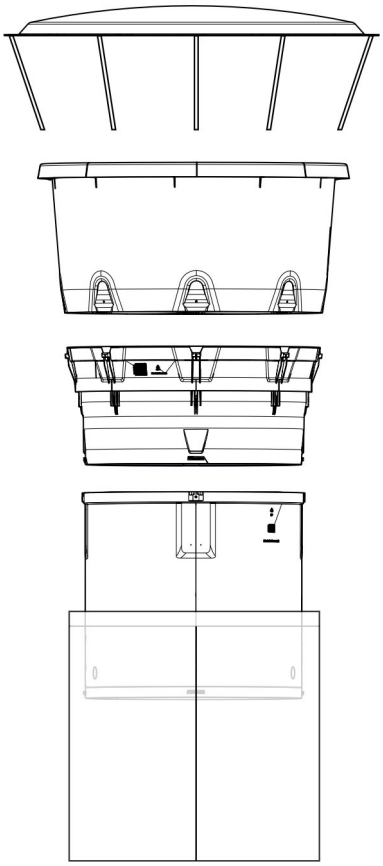

Над крышей

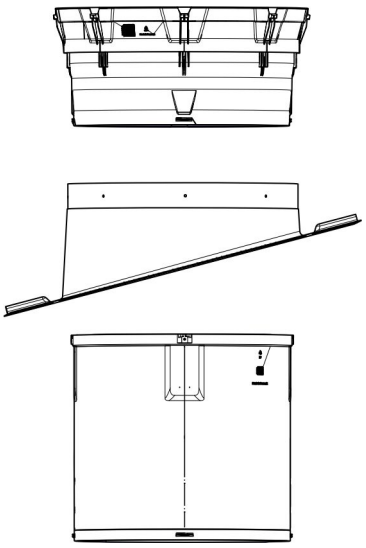

Ввод

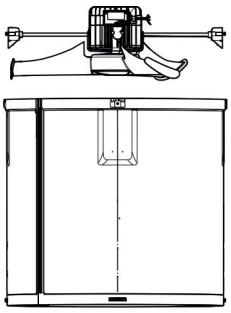

Чердачное помещение/секция

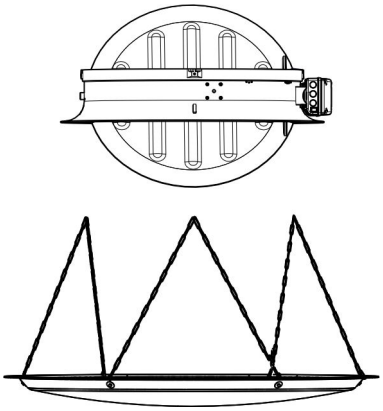

Впуск

2.1.1 Над крышей

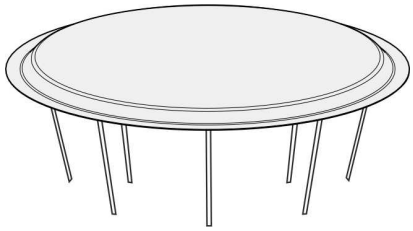

434610 DA 820 Кровельный колпак, ø1400, серый
434611 DA 20 Кровельный колпак, ø1400, черный

Колпак шахты снижает проблемы с проникновением внутрь воды, однако обратите внимание, что он несколько снижает производительность вытяжки.

Поставляется с монтажным комплектом.

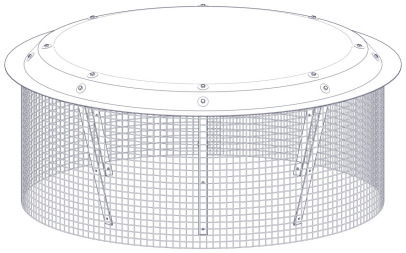

434612 DA 820 Кровельный колпак с сеткой, ø1400, серый
434613 DA 820 Кровельный колпак с сеткой, ø1400, черный

Колпак шахты с сеткой предотвращает проникновение птиц в помещение и снижает проблемы с попаданием внутрь осадков, однако обратите внимание, что он также снижает производительность шахты. Поставляется с монтажным комплектом.

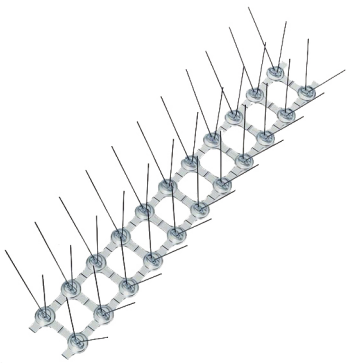

434655 DA 820 Защита от птиц для конуса шахты, комплект.

Используется для предотвращения контакта птиц с конусом шахты. Поставляется с набором винтов.

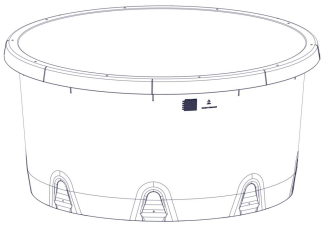

434600 DA 820 Конус шахты, серый
434601 DA 820 Конус шахты, черный

Конус шахты снижает проблемы с проникновением внутрь воды и падение давления на шахте. Он повышает производительность дымовой трубы.

Поставляется с набором винтов.

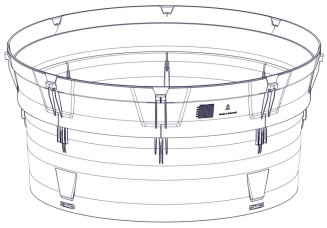

434602 DA 820 крышный воздуховод, серый
434603 DA 820 крышный воздуховод, черный

Используется для крышных воздуховодов, конуса шахты в сборе и для настенных вытяжных устройств.

Поставляется вместе с винтами, сверлами и руководством по монтажу DA 820.

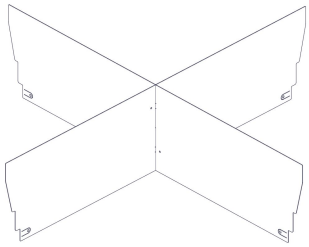

434661 DA 820 крестовина

Эта крестовина концентрирует поток воздуха от вентилятора, чтобы увеличить дальность струй воздуха над крышей.

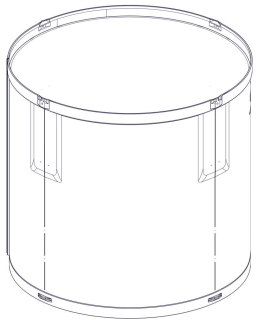

434604 DA 820 Воздуховод, 750 мм, серый
434605 DA 820 Воздуховод, 750 мм, черный

Воздуховод без подвески для вентилятора.

Поставляется с набором винтов.

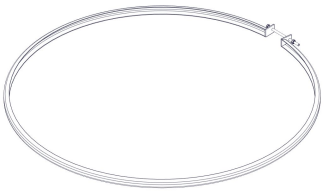

434652 DA 820 Крепежное кольцо

Используется на каждых 1,5 метра воздуховода для воздуховодов на крыше. Для стабилизации каналов при монтаже блока вентилятора и настенной вытяжки.

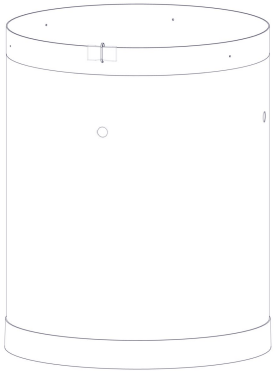

434616 DA 820 Воздуховод, ø880x1000, серый
434617 DA 820 Воздуховод, ø880x1000, черный

Используется как наружный воздуховод вокруг воздуховода DA 820 совместно с удлинением воздуховода над скатом крыши/коньком.

Поставляется с монтажным комплектом.

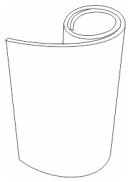

434650 DA 820 Теплоизоляция 1200 мм.

Теплоизоляция толщиной 20 мм с алюминиевой фольгой/паронепроницаемым барьером.

Поставляется с клейкой лентой.

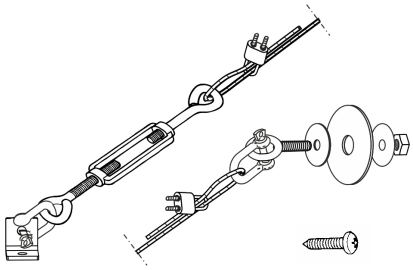

434449 DA 600/DA**820 Дополнительный крепеж для шахты**

Следует использовать, если шахта возвышается над крышей выше 1,5 метров.

Набор для штормовой защиты повышает прочность шахты за счет стальных тросов между крышным воздуховодом и крышей.

Поставляется с тросом Ø4 длиной 24 м.

2.1.2 Ввод

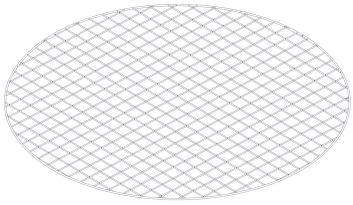

434645 DA 820 Сетка, крышный воздуховод

Защитная сетка используется для настенной вытяжки, или если требуется дополнительная защита.

Поставляется с кабельными стяжками.

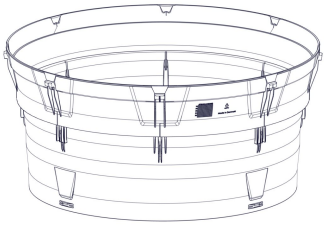

434602 DA 820 крышный воздуховод, серый
434603 DA 820 крышный воздуховод, черный

Используется для крышных воздуховодов, конуса шахты в сборе и для настенных вытяжных устройств.

Поставляется вместе с винтами, сверлами и руководством по монтажу DA 820.

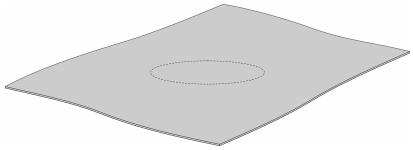

407665 DA 600/DA Гидроизоляционная пленка для крыши, ПВХ, 1500 x 1500 мм

Используется, если не применяются крышные листы.

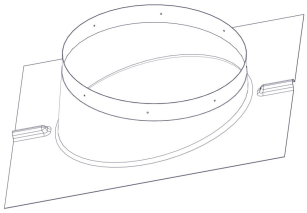

434640 DA 820 Крышный лист, боковой, серый
434641 DA 820 Крышный лист, боковой, черный

Крышный лист предназначен для монтажа на скате крыши и выпускается в различных вариантах в зависимости от типа кровельного материала и наклона.

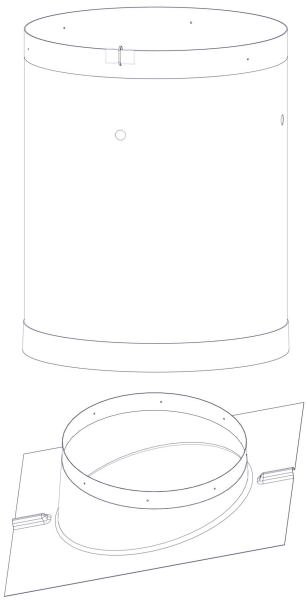

434642 DA 820 Крышный лист , боковой, длинный, серый
434643 DA 820 Крышный лист , боковой, длинный, черный

Усиленный крышный лист из атмосферостойкого стекловолокна предназначен для монтажа на скате крыши и выпускается в различных вариантах в зависимости от типа кровельного материала и наклона.

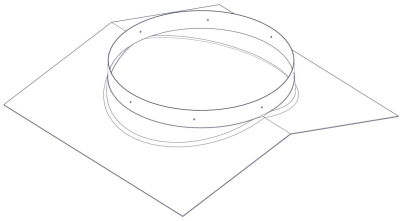

434644 DA 820 Крышный лист для конька крыши, серый
434645 DA 820 Крышный лист для конька крыши, черный

Крышный лист предназначен для монтажа на коньке и выпускается в различных вариантах в зависимости от наклона.

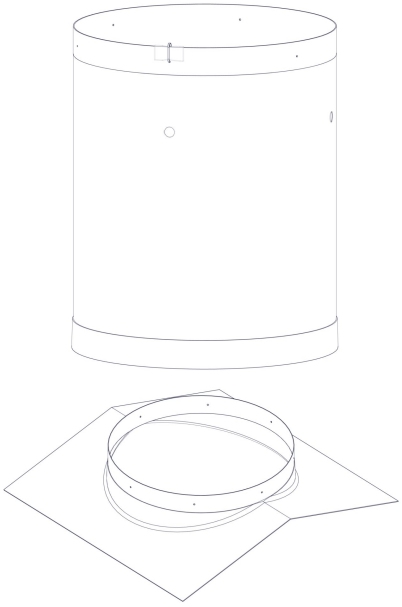

434646 DA 820 Крышный лист для конька крыши, длинный, серый
434647 DA 820 Крышный лист для конька крыши, длинный, черный

Усиленный крышный лист из атмосферостойкого стекловолокна предназначен для монтажа на коньке и выпускается в различных вариантах в зависимости от наклона.

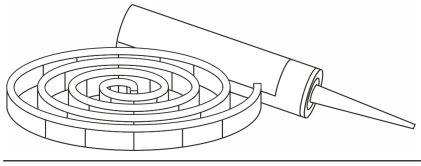

434093 DA 600/DA820 Комплект для предотвращения протечки

Используется, если водовыпуск не требуется.

В его состав входят лента Bostik 20 мм и герметик Bostik.

2.1.3 Чердачное помещение/секция

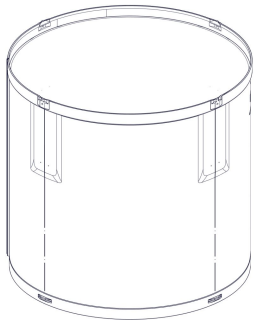

434604 DA 820 Воздуховод, 750 мм, серый
434605 DA 820 Воздуховод, 750 мм, черный

Воздуховод без подвески для вентилятора.

Поставляется с набором винтов.

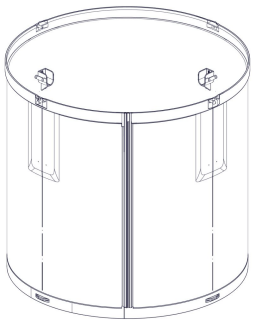

434606 DA 820 Воздуховод с подвеской для вентилятора, серый
434607 DA 820 Воздуховод с подвеской для вентилятора, черный

Воздуховод с креплениями для подвески блока вентилятора.

Поставляется с подвеской для вентилятора и набором винтов.

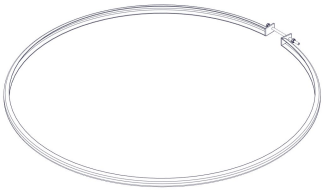

434652 DA 820 Крепежное кольцо

Используется на каждых 1,5 метра воздуховода для воздуховодов на крыше. Для стабилизации каналов при монтаже блока вентилятора и настенной вытяжки.

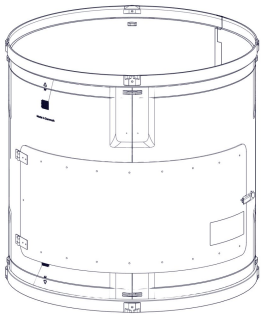

434608 DA 820 воздуховод с дверью 750 мм, серый

Воздуховод с дверью используется для обслуживания вентилятора.

Поставляется с подвеской вентилятора и винтами.

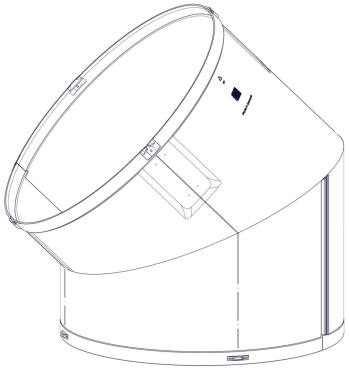

434614 DA 820 Колено 45°, серое
434615 DA 820 Колено 45°, черное

Колено можно использовать для регулировки на чердаке.

Поставляется с набором винтов.

2.1.4 Приток

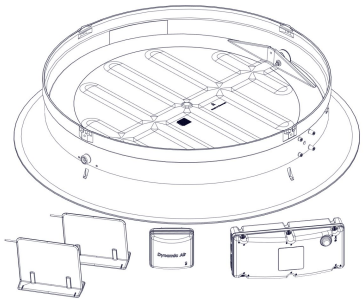

434658 DA 820 Раструб/шахта бесступенчатая DynAir, серый
434659 DA 820 Раструб/шахта бесступенчатая DynAir, черный

Используется для бесступенчатых шахт.

Поставляется с датчиком системы Dynamic Air, раструбом, поворотной заслонкой, ограничителями и бесступенчатым приводом DA 74CV.

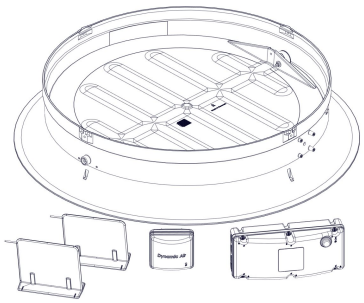

434660 DA 820 Раструб/шахта бесступенчатая DynAir, серый

Используется для бесступенчатых вытяжек.

Поставляется с датчиком системы Dynamic Air, раструбом, поворотной заслонкой и бесступенчатым приводом 74CV.

Для обеспечения стабильности измерений, к шахте должен быть подсоединен воздуховод с длиной не менее ½ метра.

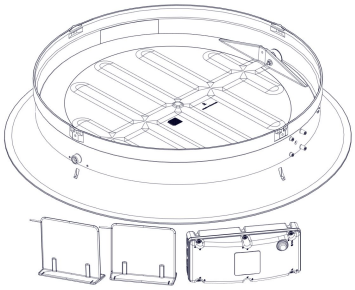

434662 DA DA 820 Раструб бесступенчатый, серый
434663 DA DA 820 Раструб бесступенчатый, черный

Используется для бесступенчатой регулировки заслонки.

Поставляется с раструбом, поворотной заслонкой, ограничителями и бесступенчатым приводомDA74 AV.

При заказе укажите, нужен ли вам контактор, см. артикул 280060.

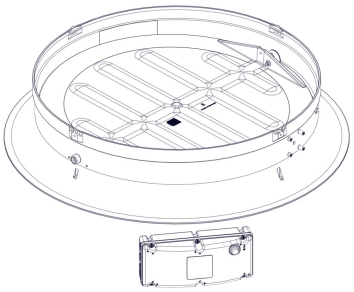

434664 DA 820 Раструб ВКЛ/ВЫКЛ, серый
434665 DA 820 Раструб ВКЛ/ВЫКЛ, черный

Используется для регулирования вкл/откл заслонки.

Поставляется с раструбом, поворотной заслонкой, и приводом DA 74A типа Вкл/Откл.

При заказе укажите, нужен ли вам контактор, см. артикул 280060.

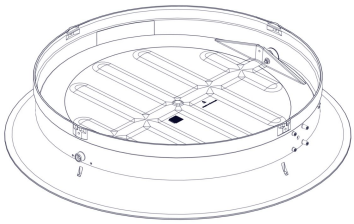

434620 DA 820 раструб с задвижкой, серый
434621 DA 820 раструб с задвижкой, черный

Используется для трубы с механическим приводом.

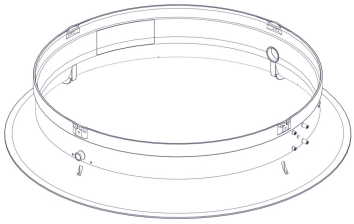

434618 DA 820 Раструб, серый
434619 DA 820 Раструб, черный

Раструб используется, если не требуется установка поворотной заслонки

Поставляется с набором винтов.

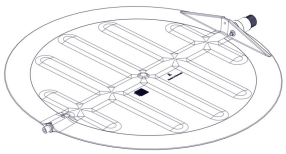

434623 DA 820 заслонка, черная

Используется для установки в воздуховоде.

Поставляется с осью.

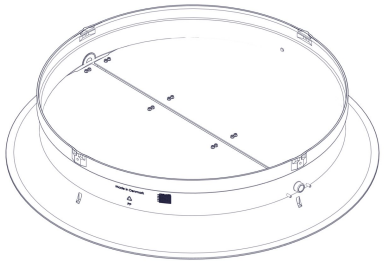

434628 DA 820 Заслонка-бабочка, с раструбом

Используется для ВКЛ./ВЫКЛ., шахта открывается воздухом.

Поставляется с набором винтов.

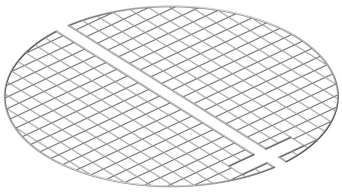

434653 DA 820 Сетка, заслонка

Защитная сетка используется, если вентилятор установлен на небольшой высоте, например, на высоте меньше 2,70 м от пола и настенной вытяжки.

Поставляется с кабельными стяжками.

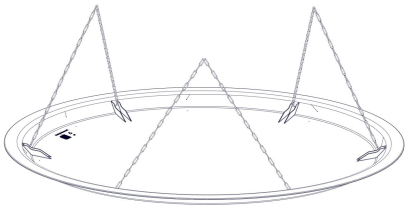

434626 DA 820 Отлив ø1400, серый
434627 DA820 Отлив ø1400, черный

Используется для предотвращения попадания стекающей с шахты воды в помещение.

Отлив можно подвесить под устройством вытяжки. Может монтироваться с возможностью наклона, для облегчения слива воды и его мойки.

Она поставляется с монтажным набором.

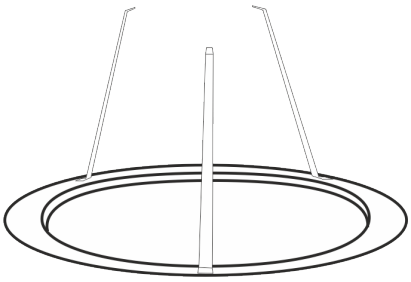

434629 DA 820 Светозащитная пластина ø1700, черная

Используется для защиты от проникновения света в помещение. Производительность вытяжной шахты будет снижена.

Может монтироваться с возможностью наклона, для облегчения слива воды и его мойки.

Она поставляется с монтажным набором.

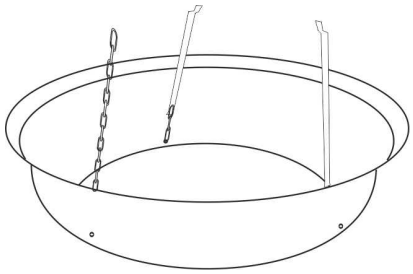

434631 DA 820 световой колпак ø1500, черный

Используется, чтобы предотвратить проникновение большого количества света в помещение. Производительность вытяжки будет снижена.

Может быть установлен с возможностью наклона для более удобной очистки и опорожнения.

Поставляется вместе с распорным стержнем и монтажным комплектом.

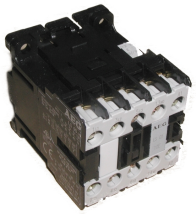

280060 Трехполюсной контактор., 400 В, 230 В, 50/60 Гц

Контактор требуется, когда трехфазный (400 В) вентилятор используется совместно с приводом DA 74 A/DA DA74AV и при этом вентилятор нельзя плавно регулировать, т.е., когда вентилятор работает в режиме Вкл/Откл.
Один контактор необходимо приобрести для каждого привода DA74ADA74 AV.



434018 Dynamic Air — Набор для раструба/шахты

Датчик Dynamic Air (0-300 Па) для измерения и регулировки расхода воздуха в бесступенчатых шахтах. Этот артикул следует использовать только для модернизации имеющихся вытяжных шахт.

Поставляется с комплектом винтов.

См. технические характеристики и ограничения для артикула 434658/434659 Раструб/шахта бесступенчатая DynAir.



434035 Dynamic Air — Набор для раструба/шахты.

Датчик Dynamic Air (0-100 Па) для измерения и регулировки расхода воздуха в бесступенчатых вытяжках в центральном воздуховоде. Этот артикул следует использовать только для модернизации имеющихся вытяжек.

Поставляется с комплектом винтов.

См. технические характеристики и ограничения для артикула 434660 Раструб/воздуховод бесступенчатый DynAir.

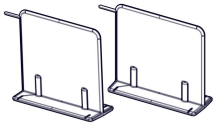

434008 DA 600/DA 800 дефлекторы потока воздуха, черные

Используются для улучшения точности минимальной вентиляции.

Дефлекторы используются совместно с бесступенчатыми вентиляторами и включают в себя два дефлектора потока воздуха и крепежные винты.

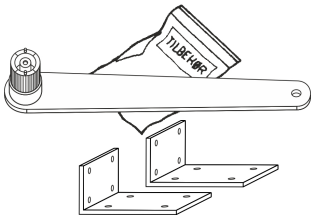

432056 Универсальный комплект для пластиковой заслонки.

Используется, вместе с поворотной заслонкой и монтируется в воздуховоде,а не в раструбе.

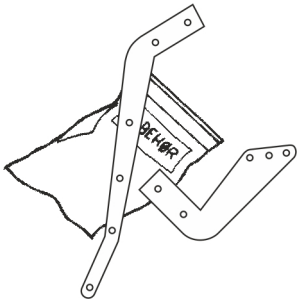

434088 Рукоятка для заслонки и раструба

Комплект содержит короткую и длинную рукоятки для заслонки, пластину подвески и различные монтажные винты.

2.2 Общий вид настенной вытяжки

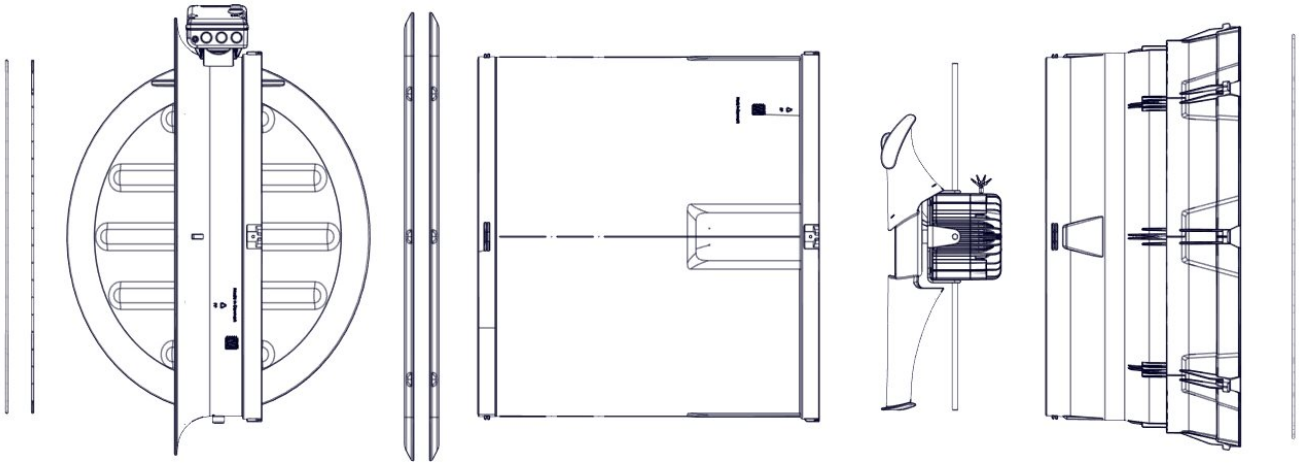

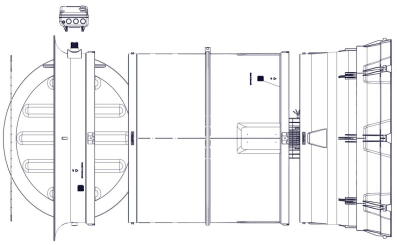

434666 DA 820 настенная вытяжка, бесступенчатая, черная

Используется для бесступенчатых настенных вытяжных устройств.

Включает DA 820 раструб, привод бесступенчатый, воздуховод 0,75 м, крышный воздуховод, подвеска вентилятора, внутренняя и наружная защитная сетка, одна настенная крышка, опорное кольцо и винты.

Если необходима дополнительная настенная крышка, закажите настенную крышку 434624 DA 820 и монтажный комплект 560322 DA 820 для настенной крышки.

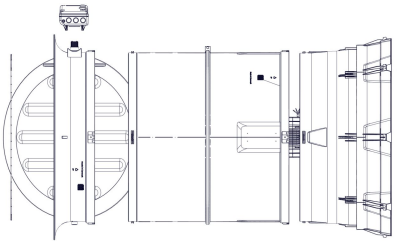

434667 DA 820 настенная крышка ВКЛ./ВЫКЛ., серая

Используется для настенных вытяжных устройств ВКЛ./ВЫКЛ.

Включает DA 820 раструб, привод ВКЛ./ВЫКЛ., воздуховод 0,75 м, крышный воздуховод, подвеска вентилятора, внутренняя и наружная защитная сетка, одна настенная крышка, опорное кольцо и винты.

Если необходима дополнительная настенная крышка, закажите настенную крышку 434624 DA 820 и монтажный комплект 560322 DA 820 для настенной крышки.

Обратите внимание, если требуется замыкатель, ср. артикул. 280060.

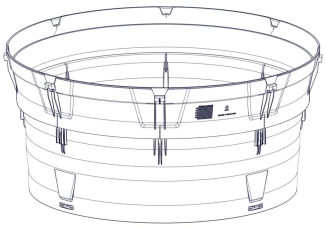

434602 DA 820 крышный воздуховод, серый
434603 DA 820 крышный воздуховод, черный

Используется для крышных воздуховодов, конуса шахты в сборе и для настенных вытяжных устройств.

Поставляется вместе с винтами, сверлами и руководством по монтажу DA 820.

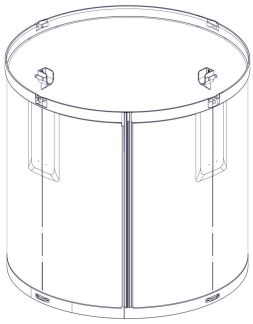

434606 DA 820 Воздуховод с подвеской для вентилятора, серый
434607 DA 820 Воздуховод с подвеской для вентилятора, черный

Воздуховод с креплениями для подвески блока вентилятора.

Поставляется с подвеской для вентилятора и набором винтов.

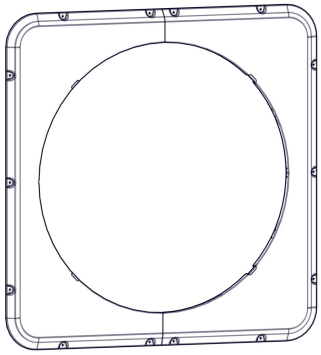

434624 DA 820 Настенная крышка, серая
434625 DA820 Настенная крышка, черная

Используется при установке настенной вытяжки, для более плотного монтажа на стену. Может использоваться как на открытом воздухе, так и в помещении.

При использовании настенных крышек, следует заказывать по одному монтажному комплекту 560322 для настенных крышек DA820 на каждую настенную вытяжку.



560322 DA 820 Монтажный комплект для настенных крышек

Используется для монтажа настенной вытяжки на стену.

Следует заказывать по одному комплекту для каждой настенной вытяжки.

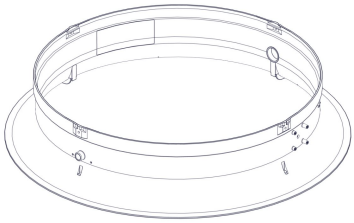

434618 DA 820 Раструб, серый
434619 DA 820 Раструб, черный

Раструб используется, если не требуется установка поворотной заслонки

Поставляется с набором винтов.

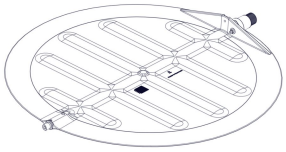

434623 DA 820 заслонка, черная

Используется для установки в воздуховоде.

Поставляется с осью.

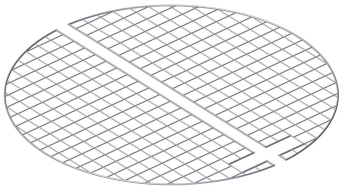

434653 DA 820 Сетка, заслонка

Защитная сетка используется, если вентилятор установлен на небольшой высоте, например, на высоте меньше 2,70 м от пола и настенной вытяжки.

Поставляется с кабельными стяжками.

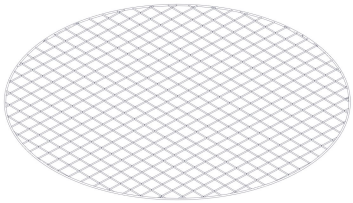

434645 DA 820 Сетка, крышный воздуховод

Защитная сетка используется для настенной вытяжки, или если требуется дополнительная защита.

Поставляется с кабельными стяжками.

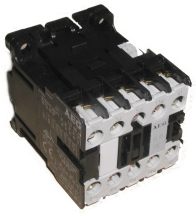

280060 Трехполюсной контактор., 400 В, 230 В, 50/60 Гц

Контактор требуется, когда трехфазный (400 В) вентилятор используется совместно с приводом DA 74 A/DA DA74AV и при этом вентилятор нельзя плавно регулировать, т.е., когда вентилятор работает в режиме Вкл/Откл.
Один контактор необходимо приобрести для каждого привода DA74ADA74 AV.

3 Руководство по монтажу

Если DA 820 устанавливается в местах, где существует риск схождения льда / снега, необходимо принять меры предосторожности во избежание повреждения шахты и настенной вытяжки.

3.1 Рекомендуемые инструменты

Ниже приведен список инструментов, необходимых для монтажа.

Инструмент	Описание позиции
	Аккумуляторная дрель
	Набор бит
	Набор отверточных насадок
	Пистолет для нанесения герметиков
	Молоток
	Универсальный нож
	Монтировка
	Маркеры
	Рулетка
	Ножницы по металлу
	Набор гаечных ключей
	Пила

Инструмент	Описание позиции
	Ударная дрель
	Электрический лобзик
	Стремянка
	Отвертка
	Разводной ключ
	Комплект торцевых ключей
	Шестигранный ключ
	Переставные клещи
	Спиртовой уровень
	Угол

3.2 Примеры Монтажа

Проверьте, что здания соответствуют чертежам, что касается размещения шахт, угла ската крыши, типа крыши.

Монтаж на коньке

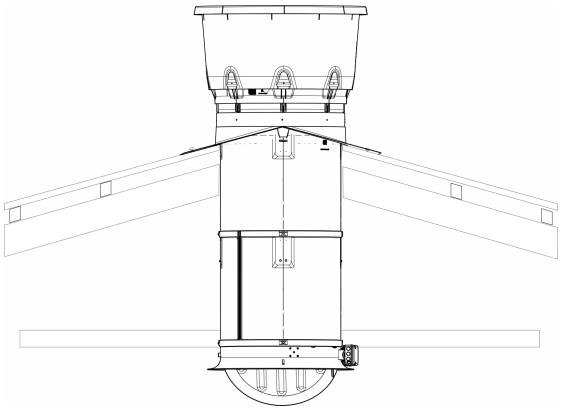

Боковой монтаж

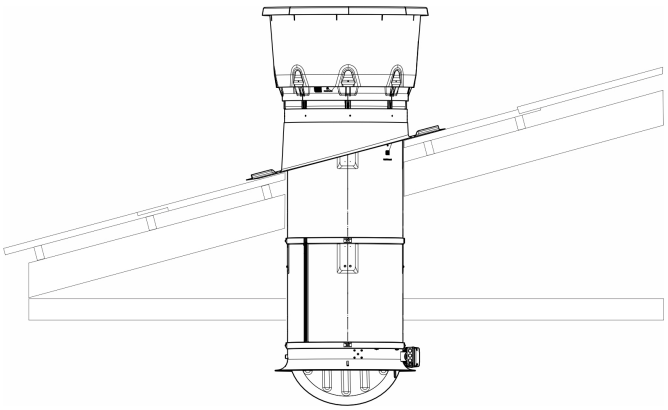

3.2.1 Длинная шахта

Длинная шахта с наружным воздуховодом

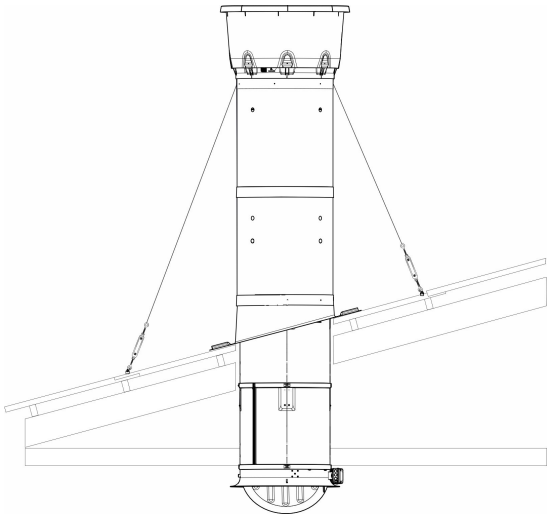

Длинная шахта с однослойным воздуховодом

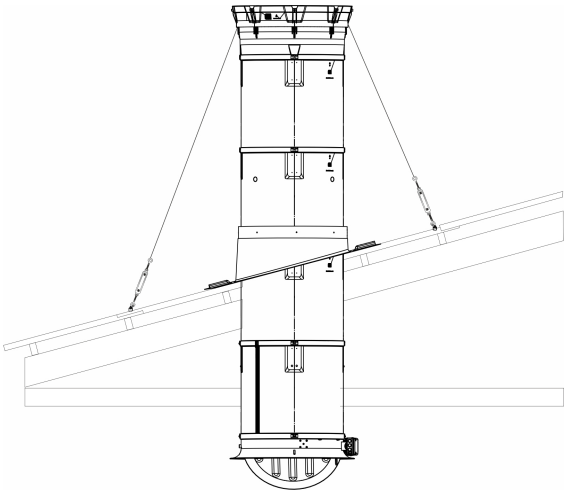

3.3 Общий чертеж

Общий чертеж со справочным материалом относительно применения разных частей.

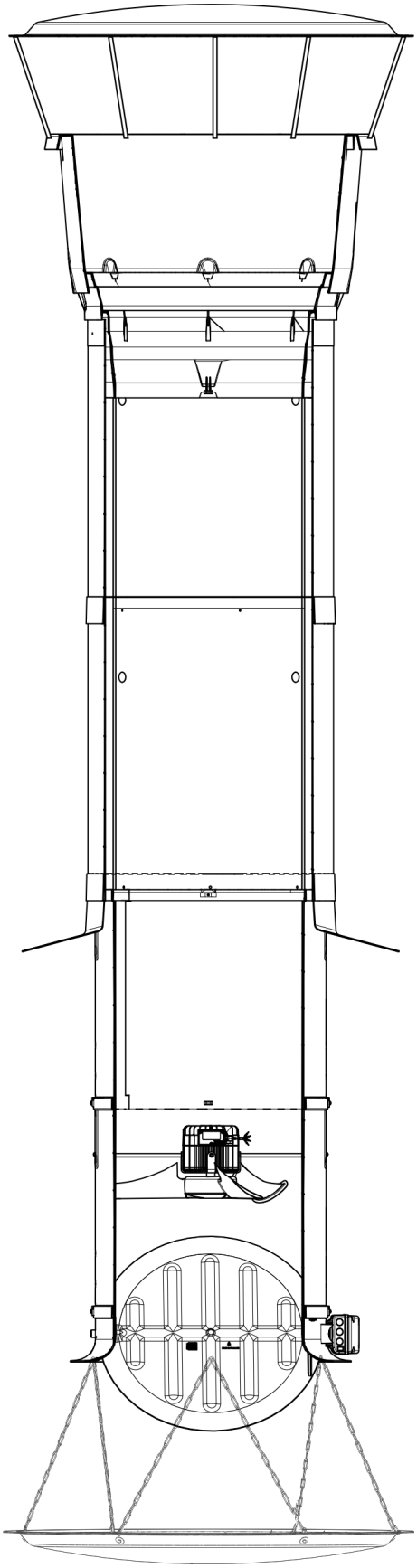

Монтаж кровельного колпака [▸ 31]

Монтаж конуса шахты и крышного воздуховода [▸ 22]

Монтаж крышного воздуховода и воздуховода [▸ 22]

Сборка воздуховода [▸ 21]

Длинная шахта с наружным воздуховодом [▸ 31]

Крышный воздуховод в крыше [▸ 25]

Монтаж крышного листа [▸ 23]

Ввод в потолке [▸ 38]

Монтаж вентилятора [▸ 39]

Монтаж раструба [▸ 40]

Монтаж светозащитной чаши [▸ 42]

3.4 Сборка воздуховода

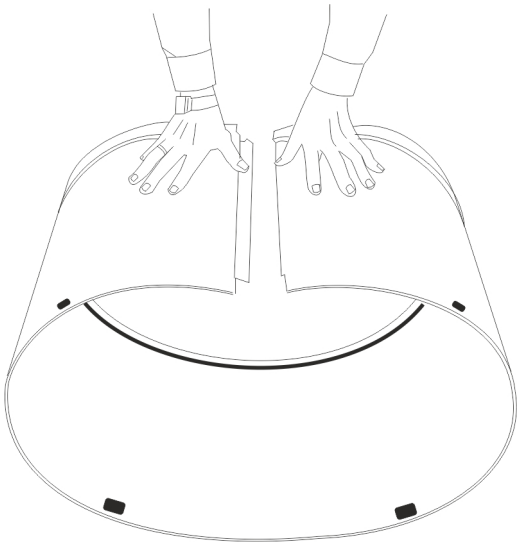

Соберите воздуховод, немного сжав вместе его края для зацепления лабиринтного соединения с защелкой.

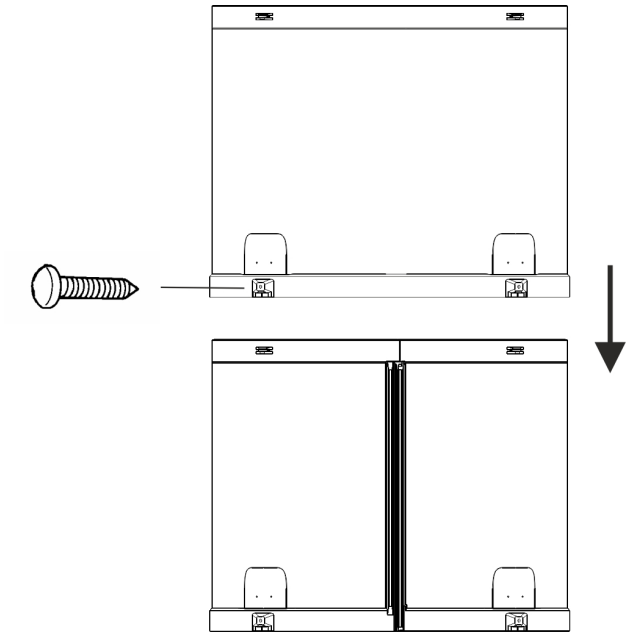

При монтаже нескольких последовательных секций воздуховода, постарайтесь поворачивать продольный шов на четверть оборота, чтобы поддержать круглую форму воздуховодов.

3.4.1 Обрезка воздуховодов

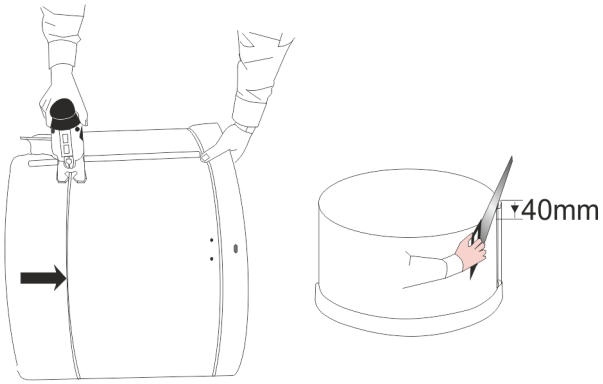

Разметьте, где нужно обрезать воздуховод, затем отпилите лишнюю часть.

Отпилите вниз утолщение в продольном лабиринтном шве на глубину 40 мм вниз.

! Укороченный воздуховод запрещено использовать для подвески вентилятора.

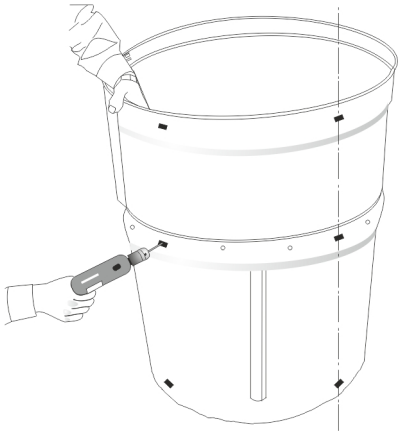

Соедините укороченный воздуховод с другим воздуховодом с помощью восьми винтов 6 × 23 мм

3.5 Монтаж конуса шахты и крышного воздуховода

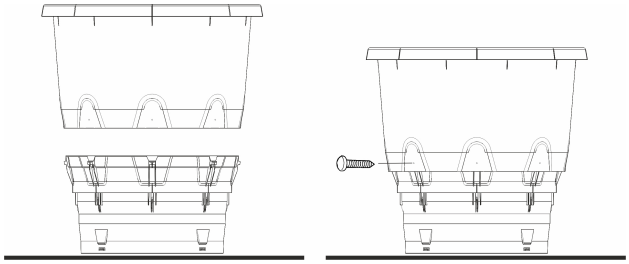

Поверните конус шахты так, чтобы места крепления оказались напротив друг друга, затем с достаточным усилием сожмите вместе две эти позиции, пока не услышите щелчок.

Установите восемь винтов 6 × 23 мм в отверстия в конусе шахты. Будьте осторожны и не затягивайте винты слишком сильно.

3.6 Монтаж крышного воздуховода и воздуховода

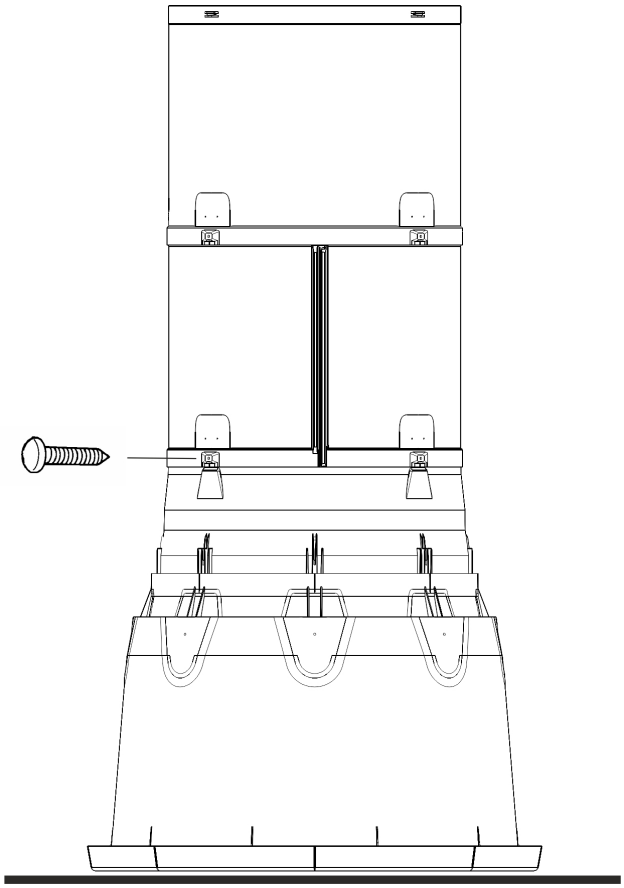

С усилием сожмите вместе воздуховод и крышный воздуховод, чтобы они зацепились друг за друга со щелчком.

Закрепите воздуховод с помощью четырех винтов 6 × 23 мм.

3.7 Монтаж крышного листа

3.7.1 Крышный лист в кровельной конструкции из профилированных (волнистых) листов.

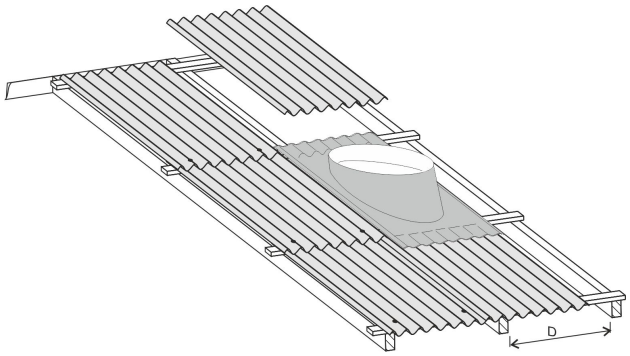

Снимите имеющийся крышный лист, который полностью или частично соответствует крышному листу вытяжной шахты, и отсоедините накрывающий сверху лист.

Установите на место крышный лист и проверьте, есть ли достаточное место для воздуховода по размеру **D**.

В нижней части: Установите крышный лист шахты поверх существующего крышного листа.

Закрепите нижнюю часть крышного листа винтами в гребне каждой волны.

В верхней части: Установите крышный лист вытяжной шахты под существующим крышным листом.

Закрепите верхнюю часть крышного листа винтами в гребне каждой волны.

3.7.2 Плоский крышный лист в конструкции из сэндвич-панелей

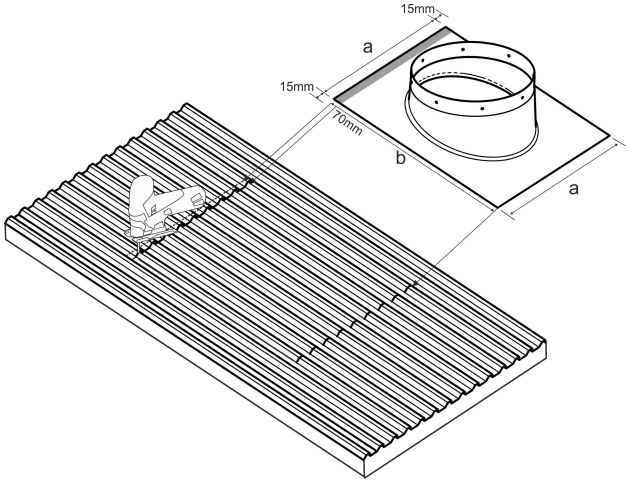

Установите плоский крышный лист, чтобы его стороны не совпадали с гребнями волн

Измерьте стороны плоского крышного листа a и b.

Нанесите размеры на кровельную сэндвич-панель.

Вычтите 70 мм от размера отверстия (b-70 мм) в верхней части.

70 мм – это расстояние, необходимое для сдвига плоского крышного листа под наружный стальной лист кровельной сэндвич-панели.

Прибавьте по 15 мм с каждой стороны в верхней части (15+a+15).

Прорежьте кровельную сэндвич-панель в верхней части.

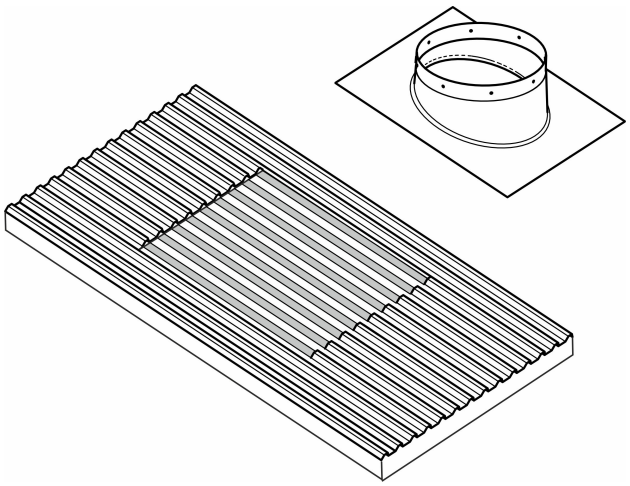

Прорежьте гребни волн до нижней отметки.

Прорежьте стальной лист кровельной сэндвич-панели на нижней отметке.

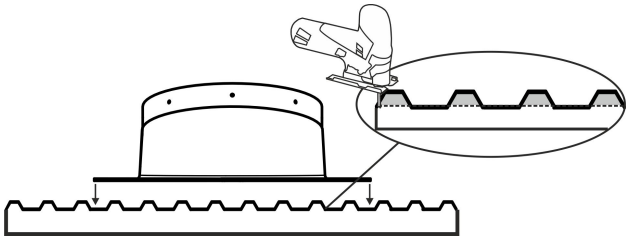

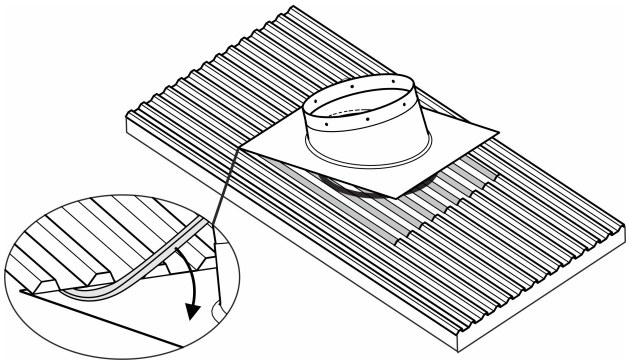

Отсоедините монтировкой стальной лист кровельной сэндвич-панели так, чтобы плоский крышный лист можно было задвинуть под стальной лист кровельной сэндвич-панели на 70 мм.

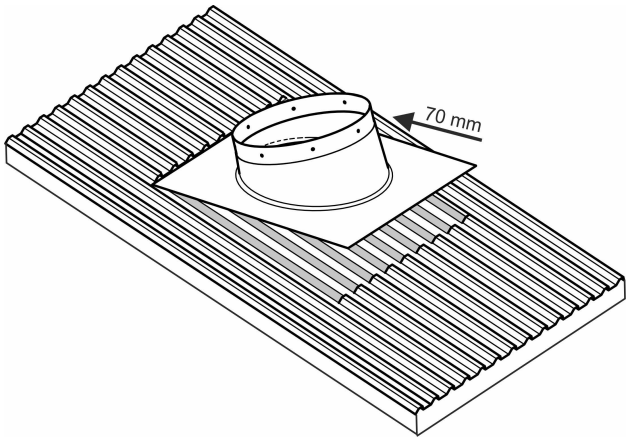

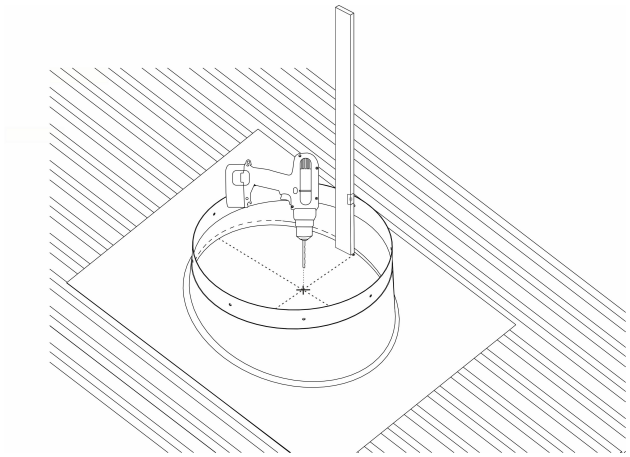

Теперь размер плоского крышного листа соответствует измеренным значениям.

Обозначьте положение крышного воздуховода в плоском крышном листе четырьмя отверстиями.

Нанесите прямые линии между отверстиями.

Просверлите вертикальное отверстие в центре, в месте пересечения линий.

3.8 Крышный воздуховод в крыше

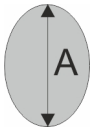

Бумажные шаблоны для облегчения вырезания предоставляются отделом обслуживания SKOV по запросу.

Воспользуйтесь шаблоном, соответствующим правильному скату крыши.

Скат потолка	0	5	10	15	20	25	30	35	40	45
Размер a (мм)	832	835	845	861	885	918	961	1016	1086	1177

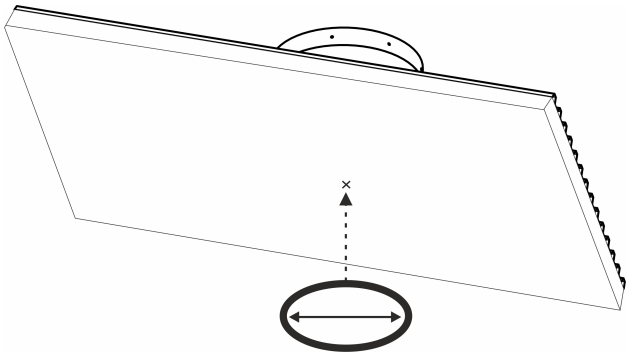

Воспользуйтесь шаблоном, соответствующим правильному скату крыши.

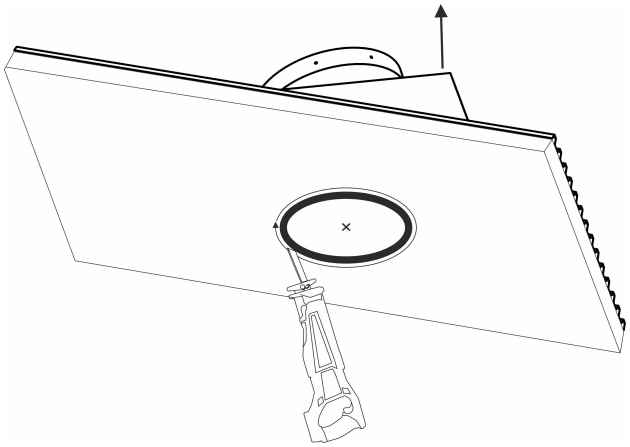

Приподнимите крышный лист, чтобы избежать его повреждения

Прорежьте отверстие, удерживая инструмент под небольшим углом, так, чтобы отверстие слегка расширялось кверху.

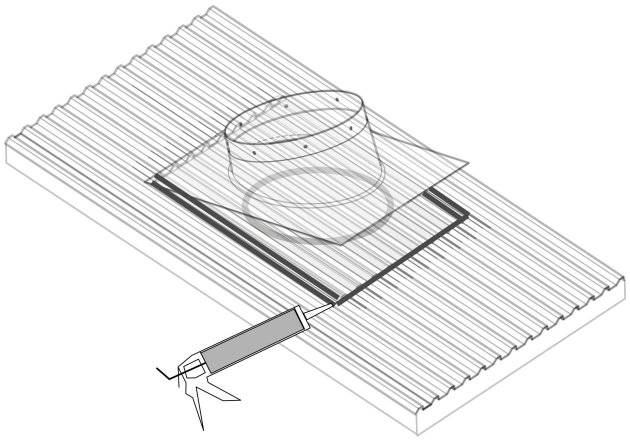

Приподнимите крышный лист и подготовьте места соединения с двух боковых сторон и в нижней части листа.

Уложите кровельный лист на герметик.

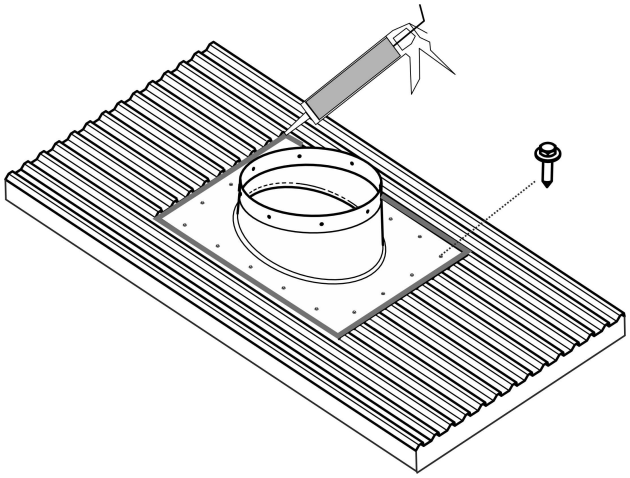

Закрепите плоский кровельный лист винтами.

Завершите монтаж плоского крышного листа повторным нанесением герметика. Убедитесь в том, что гребни волн как верхние, так и нижние покрыты герметиком.

3.8.1 Плоский крышный лист в коньке кровельной конструкции из стальных профилированных листов

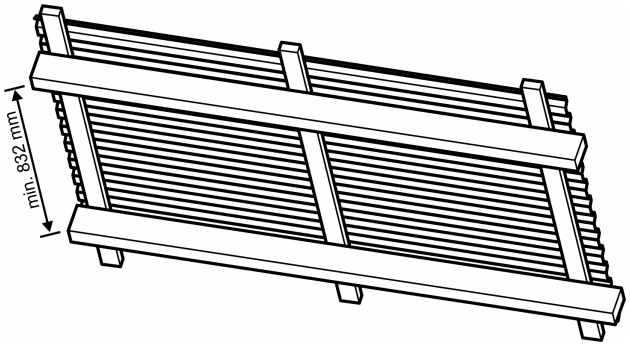

Для установки крышного воздуховода расстояние между стропилами должно составлять не менее 832 мм.

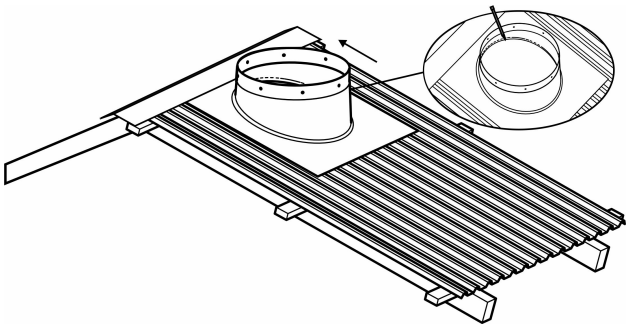

Установите плоский крышный лист под конек.

Обозначьте контуры шахты.

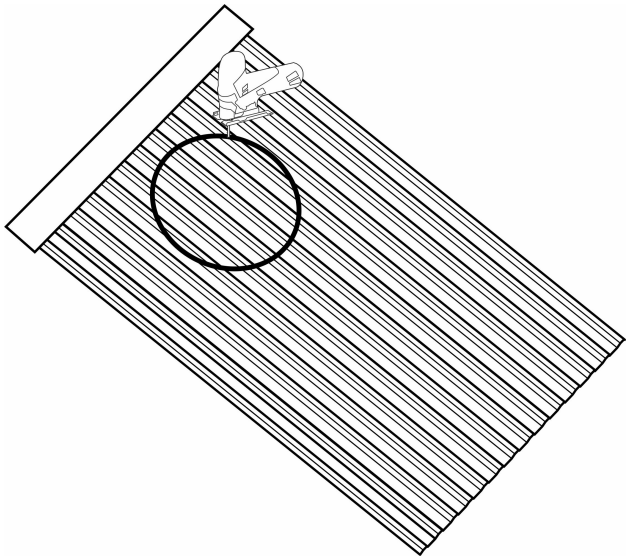

Вырежьте отверстие при помощи электрических ножниц или электролобзика.

Для монтажа плоского крышного листа см. следующий раздел

3.8.2 Плоский крышный лист на скате кровельной конструкции из стальных профилированных листов

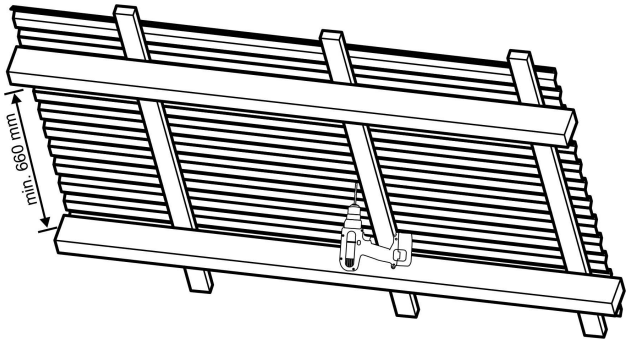

Для установки крышного воздуховода расстояние между стропилами должно составлять не менее 832 мм.

Просверлите кровельный лист около нижней балки обрешетки, над которой устанавливается плоский крышный лист.

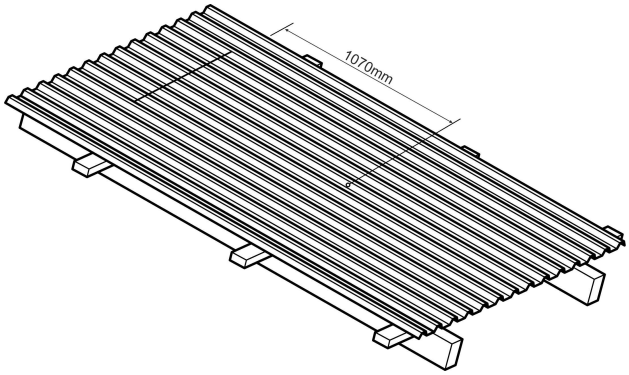

Отмерьте и отметьте 1070 мм от отверстия.

Измерьте ширину плоского крышного листа.

Убедитесь в том, что стороны плоского крышного листа соответствуют нижним уровням волн.

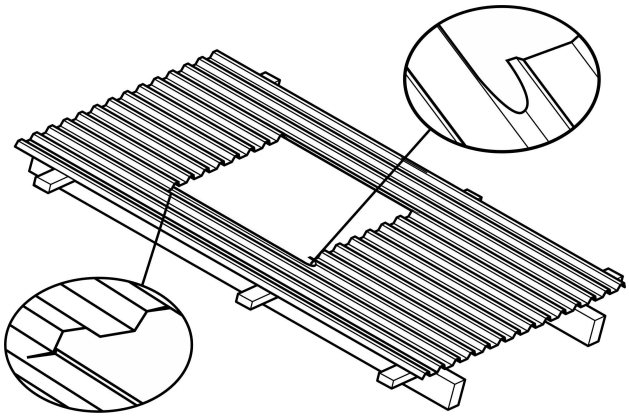

Нанесите метку сбоку волны, примерно на 5 мм ниже гребня.

Нанесите наклонную метку сверху так, чтобы плоский крышный лист мог быть задвинут под стальной профилированный лист.

Прорежьте отверстие при помощи электрических ножниц или электролобзика.

Вырежьте углы на боковых гребнях волн в нижней части листа.

Установите вспомогательную обрешетку по бокам, сверху и снизу, при необходимости.

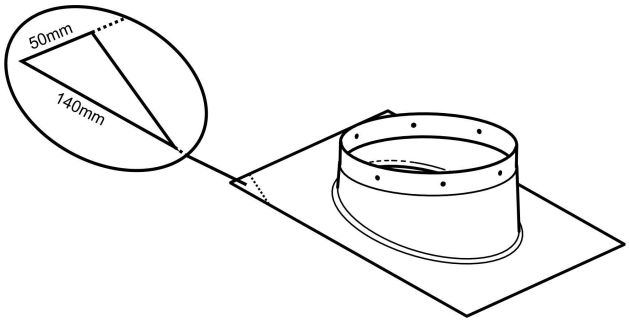

Отрежьте скошенный элемент размером 50x140 мм от верхней части плоского крышного листа.

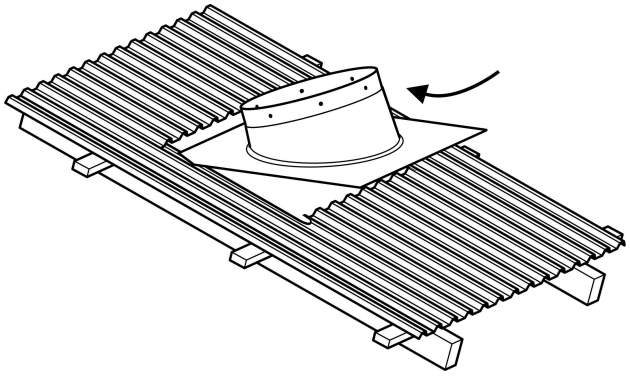

Задвиньте плоский крышный лист между обрешеткой и стальным профилированным листом.

После этого продвиньте плоский крышный лист до упора в стальном профилированном листе.

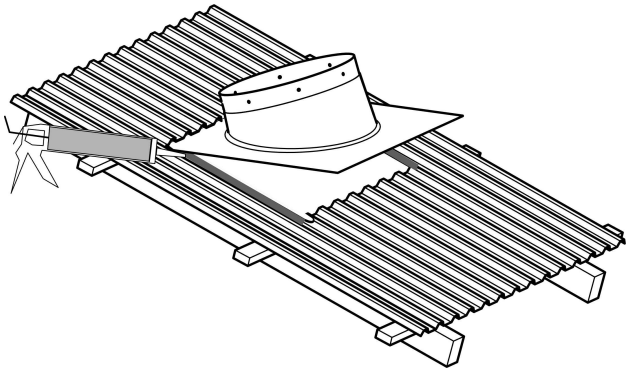

Подготовьте места соединения по бокам.

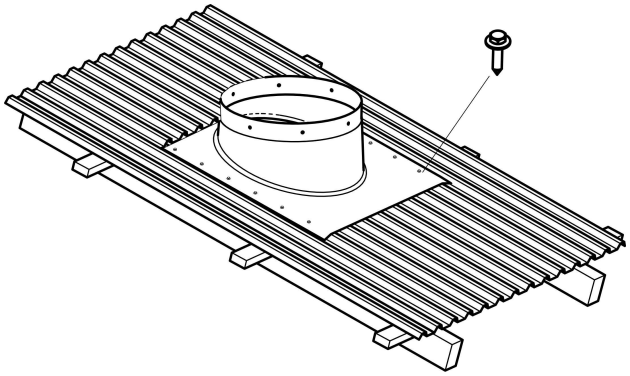

Закрепите крышный лист саморезами с двух сторон.

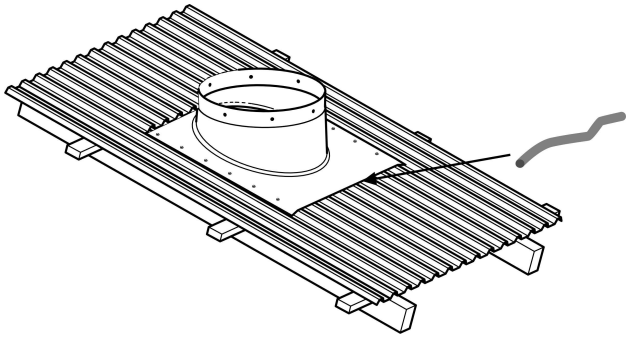

Закрепите уплотнитель между плоским крышным листом и стальным профилированным листом сверху и снизу.

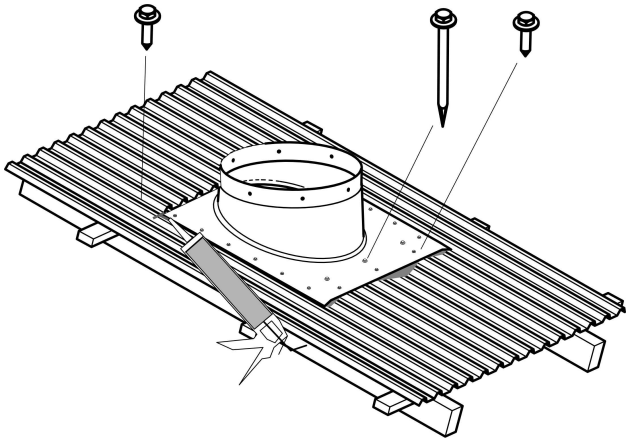

Закрепите плоский крышный лист сверху и снизу.

Уплотните места соединения сверху.

В том случае, если на месте расположения крышного воздуховода находится обрешетка, вырежьте ее.

3.8.3 Проверка горизонтальности верхнего края

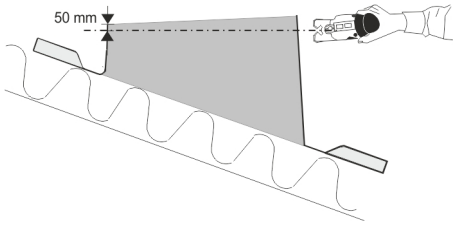

Проверьте горизонтальность верхнего края. Используйте для этого спиртовой уровень.

Обрежьте с края листа не менее 50 мм для удаления старых отверстий. Просверлите новые отверстия.

Можно устранить перекос не более 460 мм что соответствует углу ±3 градуса.

3.9 Крепление воздуховода шахты к крышному листу

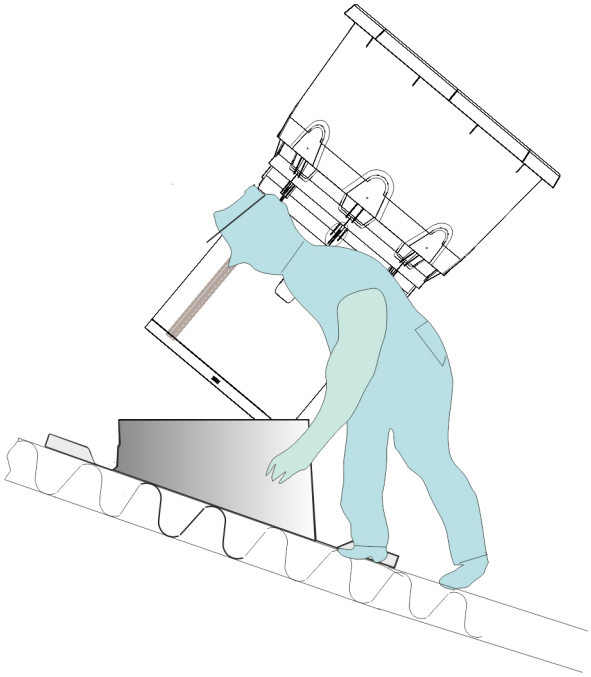

Теперь воздуховод шахты можно установить на крышном листе.

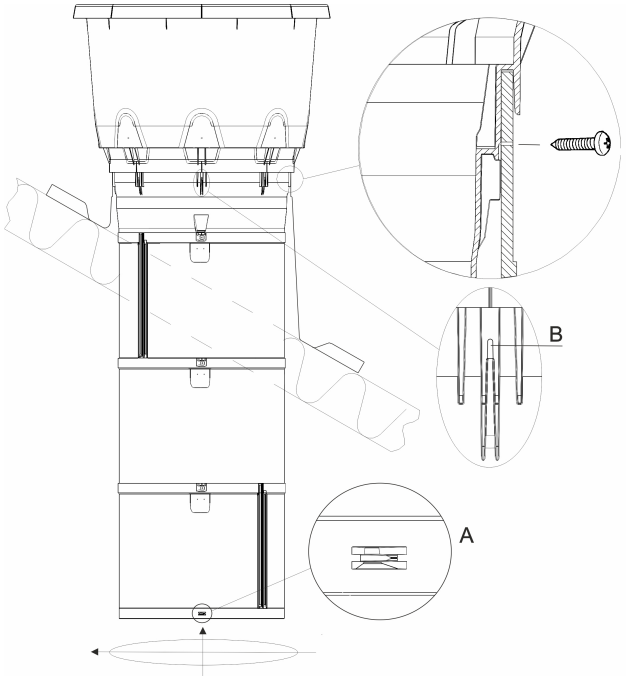

Установите воздуховод так, чтобы штифты (A) на нижней секции воздуховода лежали по продольной и поперечной осям здания,а не под углом 45 ° к ним, так как это правильно смонтировать раструб и поворотную заслонку.

Прикрепите крышный лист к крышному воздуховоду с помощью восьми винтов 6 x 23 мм. Затяните винты в разрезе (B) крышного воздуховода, как показано на чертеже.

3.10 Монтаж крестовины

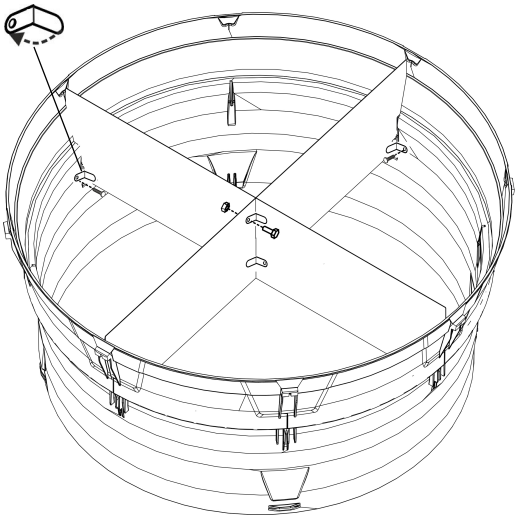

Соберите две пластины и отогните монтажные фланцы.

Закрепите центральные монтажные фланцы двумя винтами M6 и гайками.

Вставьте крестовину в гнезда крышного воздуховода.

Закрепите крестовину на крышном воздуховоде винтами 6X23.

3.11 Монтаж кровельного колпака

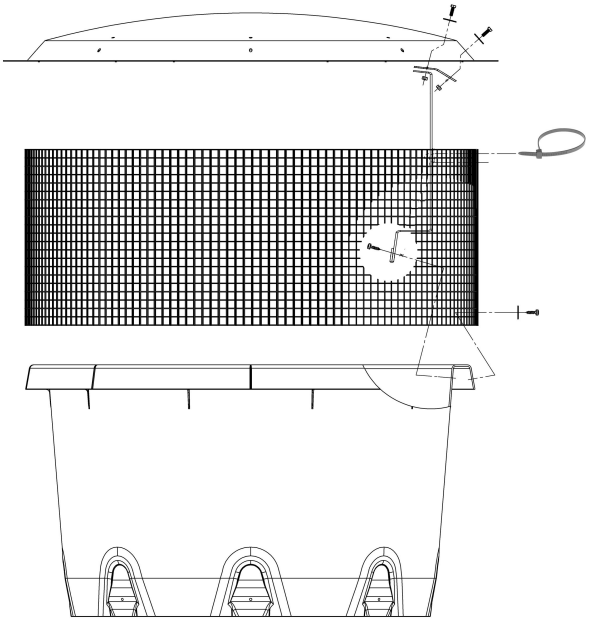

Просверлите отверстия 7 мм согласно меткам на поверхности.

Закрепите восемь держателей кровельного колпака винтами, шайьами и гайками.

Закрепите держатель кровельного колпака на крышном воздуховоде восемью винтами.

Закрепите сетку восемью кабельными стяжками к держателям кровельного колпака и восемью винтами и шайбами к крышному воздуховоду.

3.12 Длинная шахта с наружным воздуховодом

3.12.1 Крепление наружного воздуховода к крышному листу

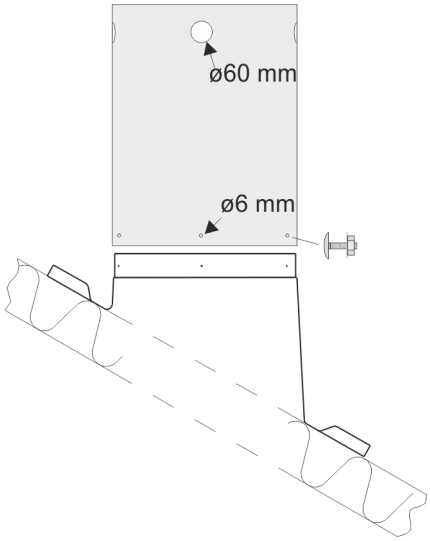

Разместите наружный воздуховод так, чтобы отверстия Ø60 мм были размещены относительно здания как показано; это очень важно и существенно для последующего монтажа раструба и поворотной заслонки.

Закрутите болты.

3.12.2 Крепление конуса шахты и крышного воздуховода к наружному воздуховоду

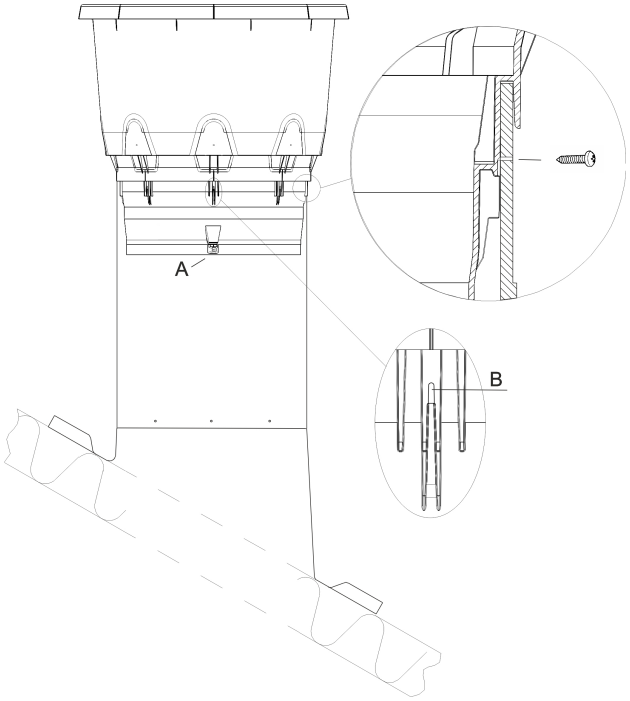

Опустите конус шахты и крышный воздуховод вниз через воздуховод.

Поверните конус шахты и крышный лист так, чтобы направление ребра (**A**) соответствовало продольной и поперечной осям здания, а не под углом 45 ° к ним, так как это помешает правильно смонтировать впускную воронку и поворотную заслонку.

Прикрепите воздуховод к крышному воздуховоду с помощью восьми винтов 6 x 23 мм. Затяните винты в разрезе (**B**) крышного воздуховода, как показано на чертеже.

3.12.3 Монтаж теплоизоляции

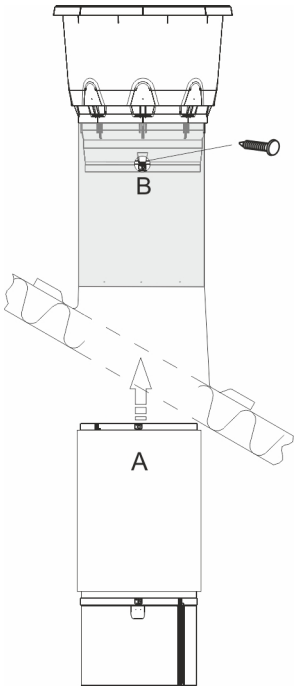

Оберните лист теплоизоляции (**A**) вокруг воздуховода и закрепите его алюминиевой лентой.

Протолкните воздуховод вместе с теплоизоляцией изнутри вверх через крышный воздуховод, пока он со щелчком не зафиксируется с крышным воздуховодом.

Снимите с воздуховода резиновые заглушки (**B**) и установите четыре винта 6 x 23 мм, скрепив воздуховод и крышный воздуховод.

Установите на место резиновые заглушки.

! На чердаках продолжайте монтаж теплоизоляции вниз до теплоизоляции на потолке.

3.12.4 Монтаж набора для штормовой защиты на крышном воздуховоде с наружным воздуховодом

Всегда устанавливайте штормовую защиту, если над крышным листом устанавливается более двух воздуховодов.

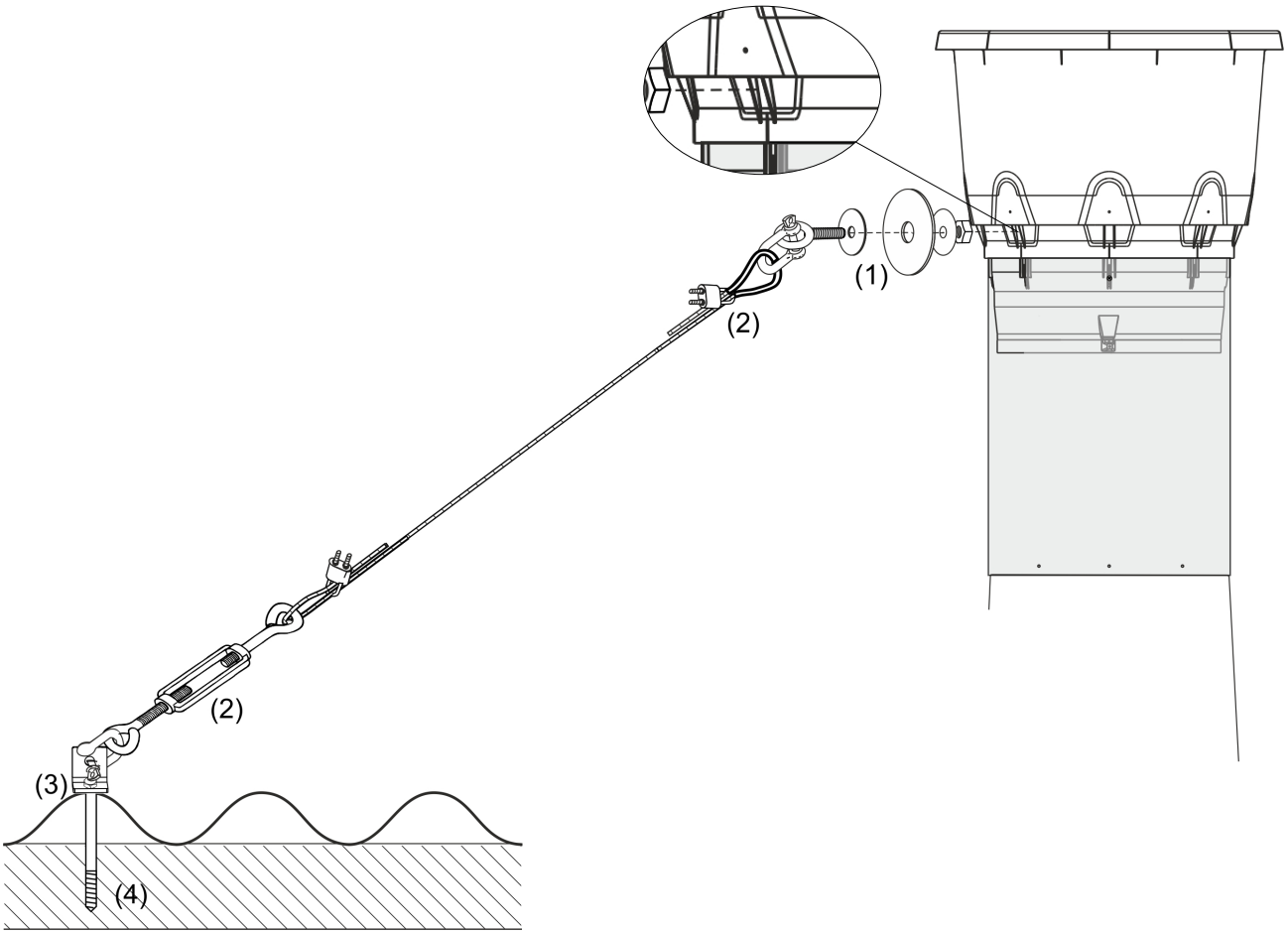

1. Просверлите 4 отверстия Ø8,5 мм между ребрами крышного воздуховода. Установите снаружи рымболты и шайбы. Установите внутри крупные и малые шайбы, затем установите контргайку и скобу.
2. Закрепите 4 троса с талрепом и зажимом троса с двух сторон.
3. Прикрепите телреп к конструкции крыши с помощью скобы, кронштейна и кровельного гвоздя так, чтобы трос между воздуховодом и анкерной точкой был расположен под углом около 45°.
4. Добавьте дополнительный элемент усиления ниже крышного листа.

3.13 Длинная шахта, один слой

3.13.1 Укорачивание (резка) крышного воздуховода

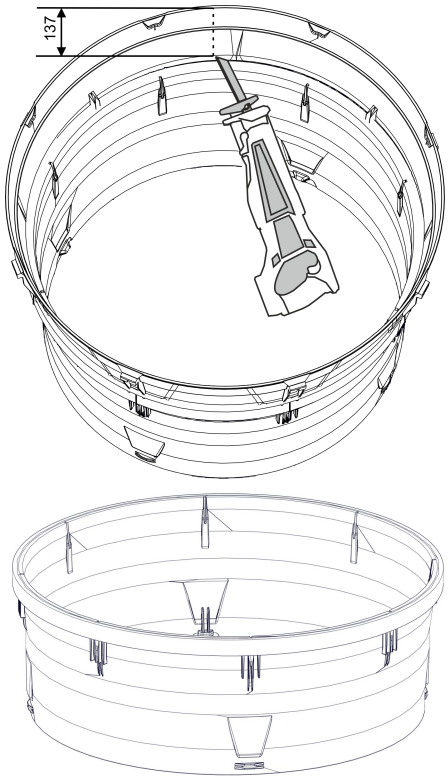

Отмерьте снизу 137 мм.

Укорачивание (резка) крышного воздуховода

3.13.2 Монтаж воздуховода в крышном воздуховоде

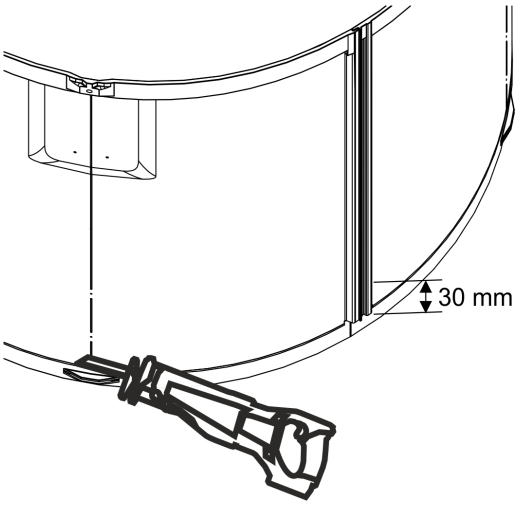

Срежьте 30 мм соединительного шва вместе с четырьмя креплениями для винтов.

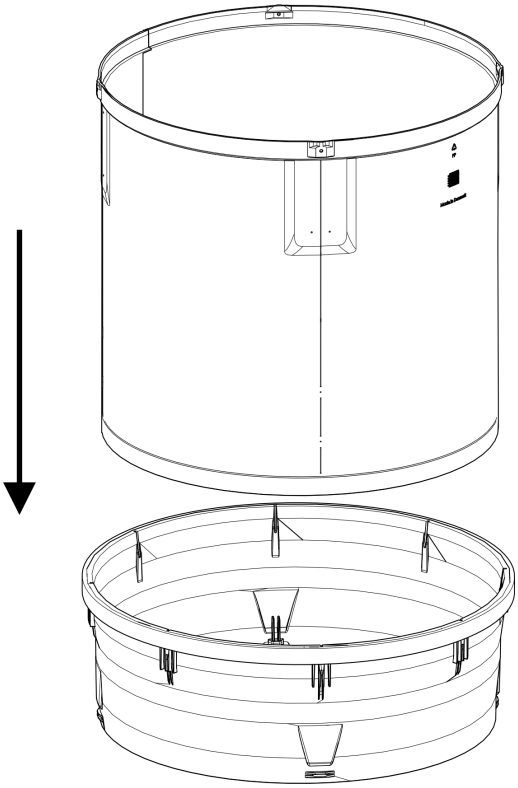

С усилением вдавите и крепко прижмите воздуховод к восьми ребрам крышного воздуховода.

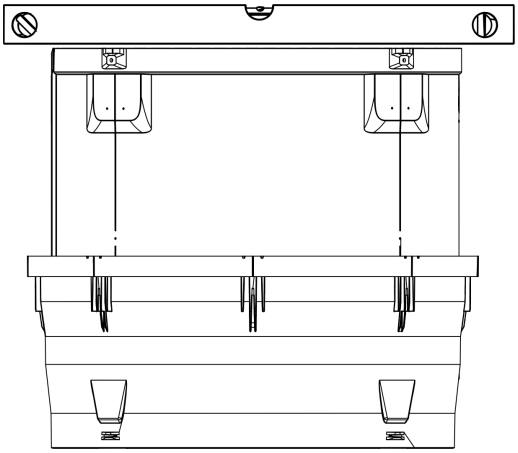

Используйте спиртовой уровень, чтобы убедиться в правильном выравнивании.

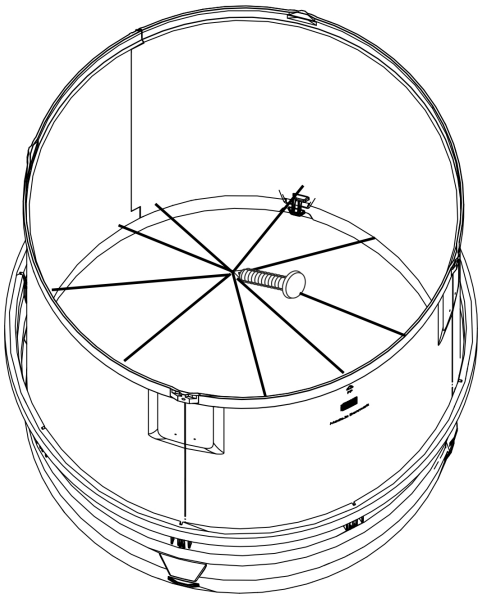

От нижнего края воздуховода, отмерьте 7 мм вверх, и установите девять винтов в отверстия, чтобы закрепить воздуховод и крышный воздуховод.

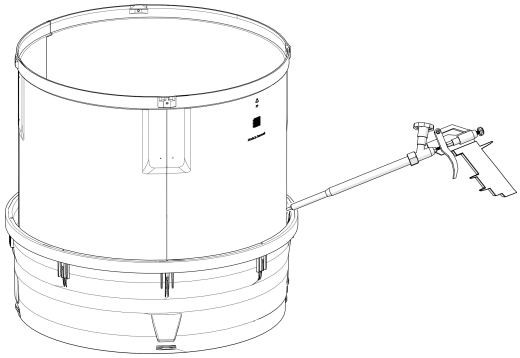

SKOV A/S рекомендует однокомпонентную полиуретановую пену или эквивалентный материал.

Перед нанесением пены проверьте, насколько пена расширяется.

Нанесите пену между крышным воздуховодом и воздуховодом.

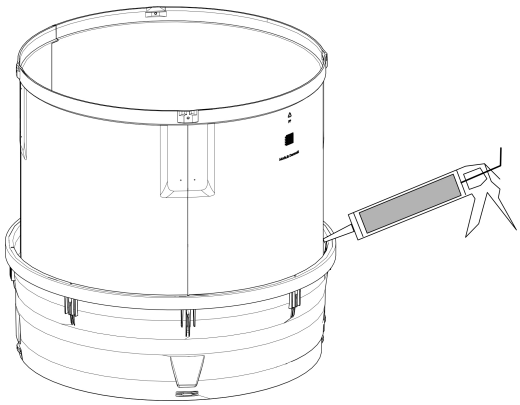

SKOV A/S рекомендует Sikaflex AT Connection или MS-полимер однокомпонентный или эквивалент.

Уплотните стык между крышным воздуховодом и воздуховодом.

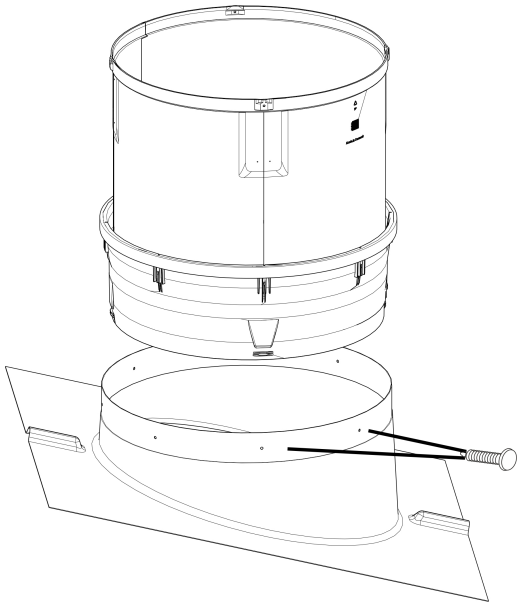

Информацию о монтаже в крышном листе см. в разделе Крепление воздуховода шахты к крышному листу [29]

3.13.3 Воздуховод, конус шахты и крышный воздуховод длиной до 4 метров

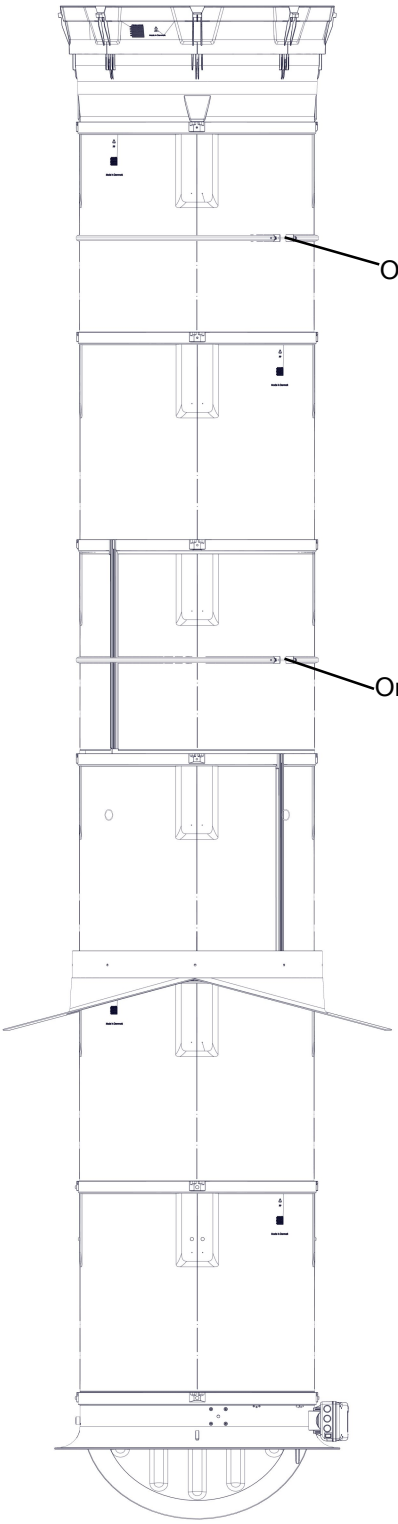

При соединении с шахтами большой длины, крепежное кольцо должно быть установлено через каждые 1,5 метра воздуховода.

3.13.4 Монтаж набора для штормовой защиты на крышном воздуховоде.

Всегда устанавливайте штормовую защиту, если над крышным листом устанавливается более двух воздуховодов.

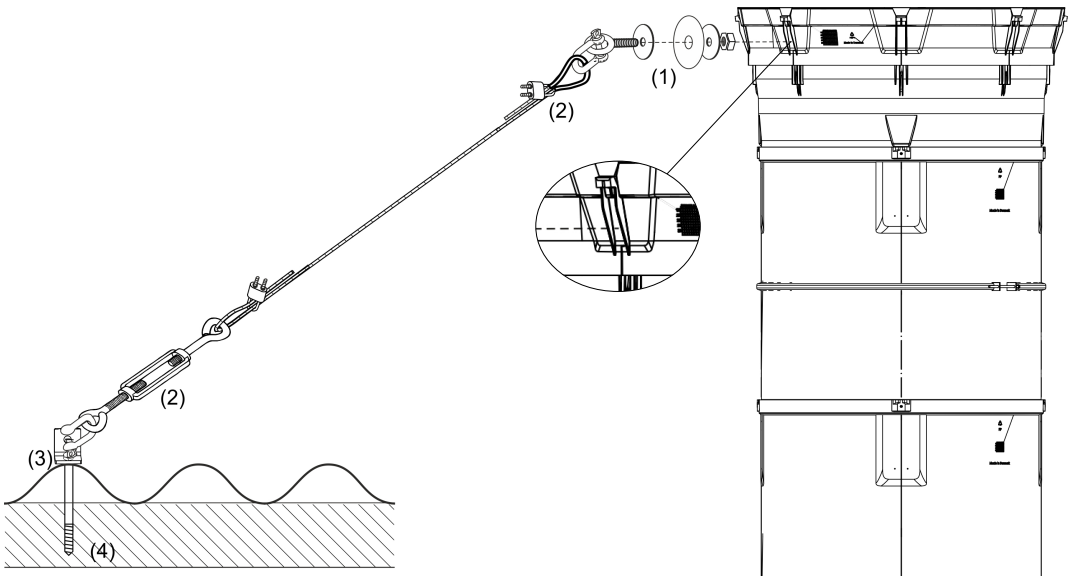

1. Просверлите 4 отверстия Ø8,5 мм между ребрами крышного воздуховода. Установите снаружи рымболты и шайбы. Установите внутри крупные и малые шайбы, затем установите контргайку и скобу.
2. Закрепите 4 троса с талрепом и зажимом троса с двух сторон.
3. Прикрепите телреп к конструкции крыши с помощью скобы, кронштейна и кровельного гвоздя так, чтобы трос между воздуховодом и анкерной точкой был расположен под углом около 45°.
4. Добавьте дополнительный элемент усиления ниже крышного листа.

3.14 Ввод в потолке

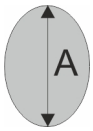

.

Бумажные шаблоны для облегчения вырезания предоставляются отделом обслуживания SKOV по запросу.

Воспользуйтесь шаблоном, соответствующим правильному скату крыши.

Уклон потолка	0	5	10	15	20	25	30	35	40	45
Размер A в мм	832	835	845	861	885	918	961	1016	1086	1177

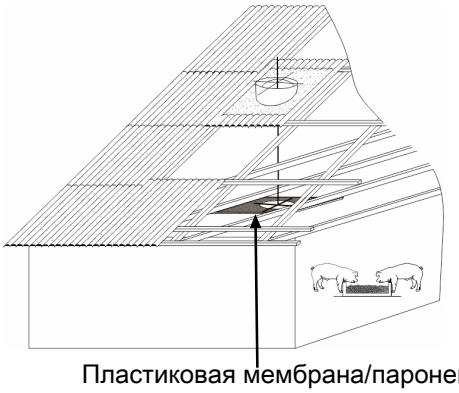

Используя отвес, отметьте центр, положите шаблон и разметьте отверстие.

Для обеспечения непроницаемости в пластиковой мембране/паронепроницаемом барьере (см. стрелку) отверстие следует вырезать на 30 мм меньше.

Теперь выполните шов между воздуховодом и потолком помещения.

3.15 Монтаж вентилятора

Воздуховоды с подвесными вентиляторами чаще всего размещаются в самой нижней секции воздуховода, непосредственно перед раструбом и заслонкой.

Если вентилятор используется в качестве настенной вытяжки, распределительный щиток вентилятора должен быть направлен вниз.

3.15.1 Монтаж подвески вентилятора

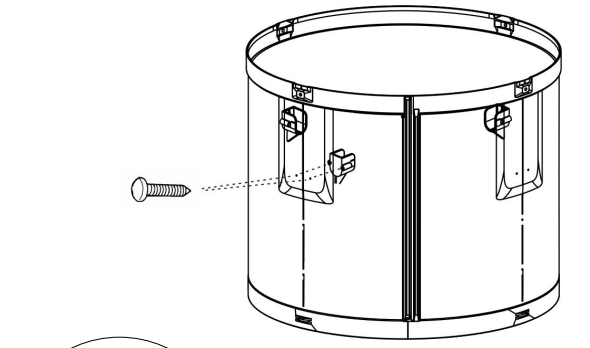

Установите четыре подвески вентилятора с помощью винтов 6 x 23 в отмеченных положениях. Будьте осторожны и не затягивайте саморезы слишком сильно.

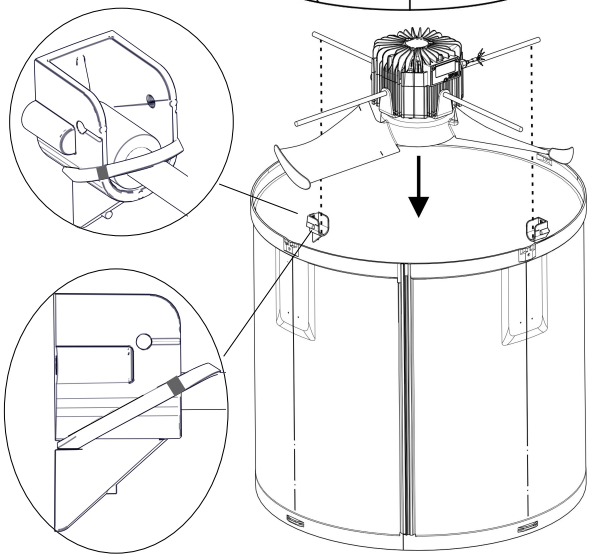

Лопасти вентиляторaDA 820 должны быть повернуты вниз.

Расположите лапы вентилятора в четырех подвесках вентилятора.

Закрепите все четыре опоры вентилятора с помощью кабельных стяжек вокруг подвесок вентилятора и резинового подвеса.

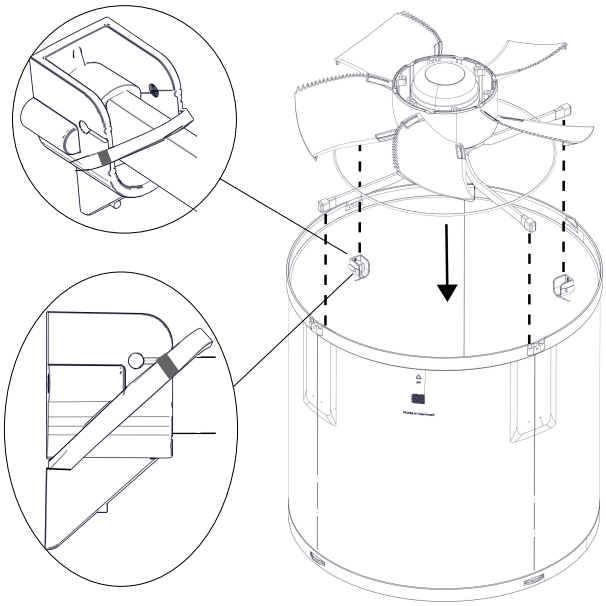

Лопасти вентиляторов ECT-/DCT должны быть повернуты вниз.

Расположите лапы вентилятора в четырех подвесках вентилятора.

Закрепите все четыре опоры вентилятора с помощью кабельных стяжек вокруг подвесок вентилятора и резинового подвеса.

3.15.2 Монтаж воздухонаправляющих пластин (ограничителей)

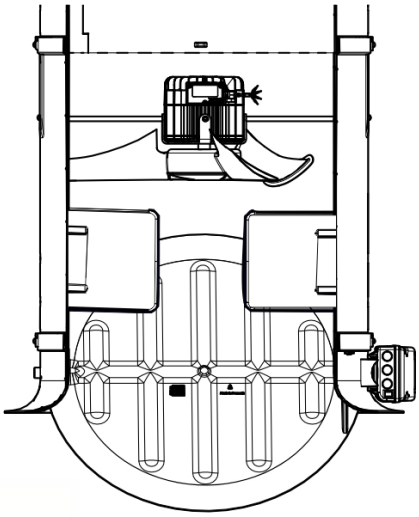

Устанавливайте дефлекторы потока воздуха только на бесступенчатых устройствах.

Используйте вкрученные винты 6 x 23 мм в пробивные отверстия.

Обрежьте растяжки дефлектора потока воздуха после установки.

3.16 Монтаж раструба

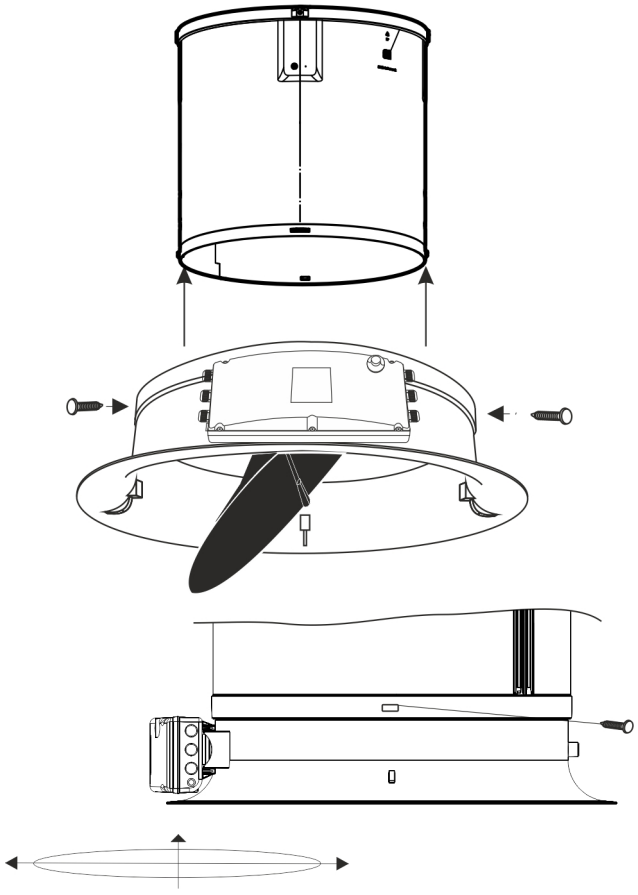

Протолкните раструб вертикально вверх и закрепите его с помощью четырех винтов 6 x 23.

Поверните раструб так, чтобы ось привода поворачивалась по продольной или поперечной оси помещения.

См. *Техническое руководство пользователя* чтобы получить инструкции по установке привода.

3.17 Уплотнение воздуховода монтажной пеной и герметиком.

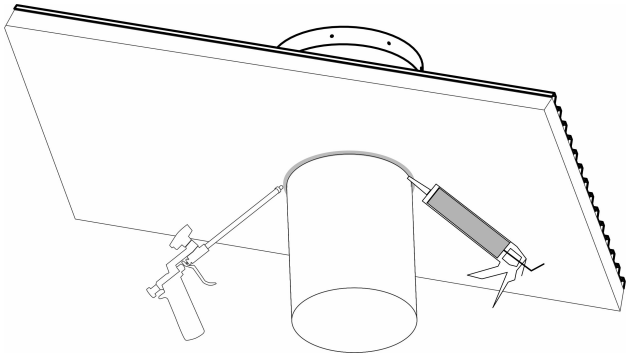

Уплотните воздуховод монтажной пеной для изоляции.

Чистовая отделка осуществляется путем нанесения герметика, не пропускающего влагу и обеспечивающего простоту чистки.

3.18 Монтаж защитной сетки

3.18.1 Монтаж защитной сетки в крышном воздуховоде

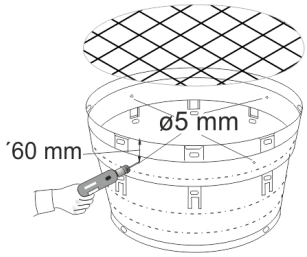

Защитная сетка монтируется, если крышный воздуховод используется в качестве настенной вытяжки.

Просверлите восемь отверстий 5 мм на расстоянии 60 мм от кромки.

Закрепите сетку лентами.

3.18.2 Монтаж защитной сетки на раструбе

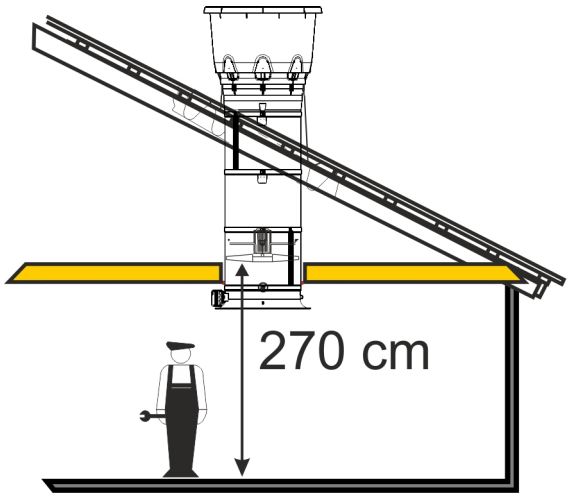

Если расстояние от пола до лопасти вентилятора меньше 270 см, может действовать нормативное требование на установку защитной сетки в раструбе.

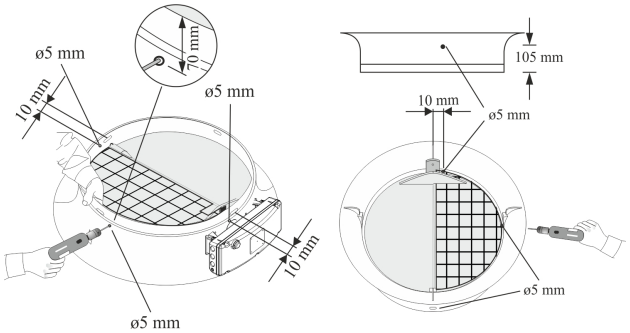

Поместите две половины защитной сетки с каждой стороны поворотной заслонки, как показано. Просверлите отверстия и закрепите половины сетки лентами.

3.19 Монтаж светозащитной пластины

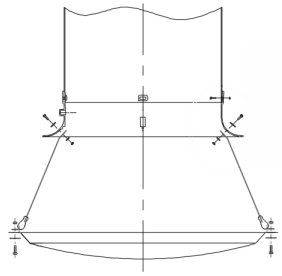

Светозащитная пластина подвешивается на трех цепях.

Просверлите три отверстия Ø6,5 мм в раструбе, места для отверстий помечены на поверхности.

Установите винты и шайбы.

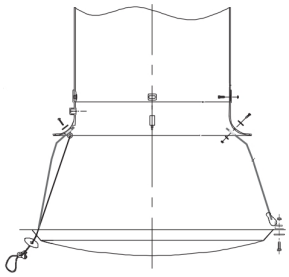

Светозащитная пластина подвешивается с возможностью наклона.

Закрепите три цепи и трос, в соответствии с иллюстрацией.
Трос и цепи монтируются сверху при помощи шайб и рым-болтов.
Трос протягивается вдоль цепей в основании и наружу для закрепления.

Просверлите три отверстия Ø6,5 мм в раструбе, места для отверстий помечены на поверхности.

Установите винты и шайбы.

3.20 Монтаж светозащитной чаши

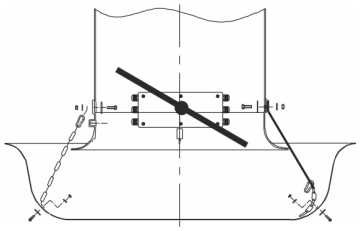

Светозащитная чаша подвешивается с помощью двух фитингов и цепи.

Просверлите отверстия 6,5 мм для фиттингов и цепи.

Места для отверстий помечены на поверхности.

Установите винты и шайбы.

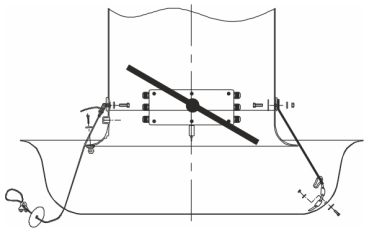

Светозащитная чаша подвешивается с помощью двух фитингов и троса с возможностью наклона.

Просверлите отверстия 6,5 мм для фиттингов и троса.

Места для отверстий помечены на поверхности.

Установите винты и шайбы.

3.21 Монтаж отлива

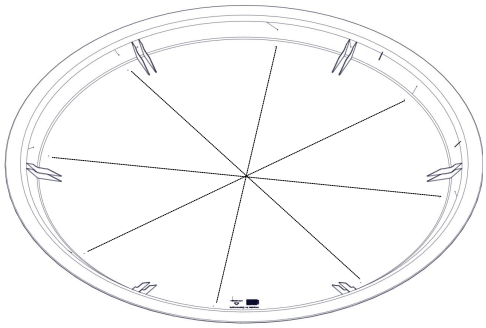

Макс. загрузка отлива - 30 литров.

Просверлите восемь отверстий Ø6,5 мм в основании для слива.

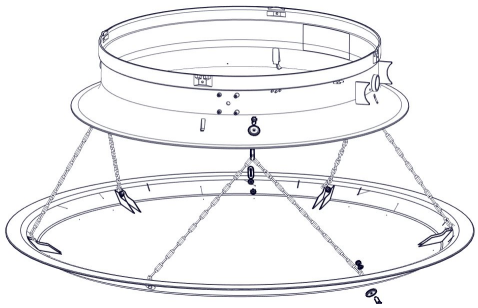

Отлив подвешивается на шести цепях.

Просверлите шесть отверстий Ø6,5 мм в перфорированных метках между ребрами отлива.

Установите винты, шайбы и гайки на каждую цепь.

Просверлите три отверстия Ø6,5 мм в раструбе в отмеченных точках.

Соедините две цепи вместе карабином.

Установите карабин на раструб посредством отрезцов цепи, винтов, шайб и гаек.

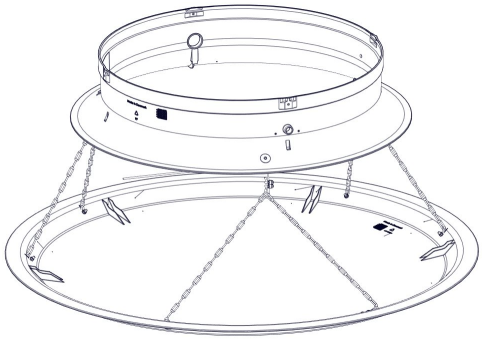

Отлив подвешивается на шести цепях с возможностью наклона.

Просверлите четыре отверстия Ø6,5 мм в продолговатых перфорированных метках между ребрами отлива для цепей без тягового шнура.

Установите винты, шайбы и гайки на цепь.

Просверлите два отверстия Ø6,5 мм в раструбе в отмеченных точках.

Установите карабин на раструб посредством отрезцов цепи, винтов, шайб и гаек.

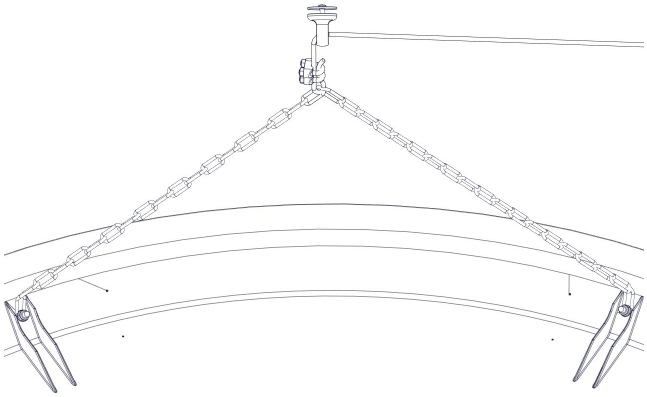

Просверлите два отверстия Ø6,5 мм в перфорированных метках между ребрами отлива.

Установите винты, шайбы и гайки на каждую цепь.

Просверлите одно отверстие Ø6,5 мм в раструбе в отмеченных точках.

Установите рым-болты на раструбе при помощи винтов и шайб.

Протяните трос через рым-болты и две цепи.

Установите замок для троса.

3.22 Настенная вытяжка

Настенная вытяжка используется для вытяжки воздуха из животноводческого помещения через вытяжное устройство с помощью вентилятора и поворотной заслонки, закрепленных на стене.

3.22.1 Установка винтов в сэндвич-панель

При монтаже в сэндвич-панелях используйте винты-саморезы 5x16.

1. Просверлите отверстие согласно таблице ниже.
2. Закрепите раструб с помощью саморезов 5x16.

Диаметр винта [мм]	Толщина металла сэндвич-панели [мм]	Размер отверстия в сэндвич-панели [мм]	Момент затяжки [Нм]
5	0,63 – 0,75	Ø 3,8	2,5
	0,75 – 0,88	Ø 4,1	3,0
	0,88 – 1,00	Ø 4,2	3,5
	1,00 – 1,25	Ø 4,3	3,5
	1,25 – 1,50	Ø 4,4	4,0

3.22.2 Монтаж настенной вытяжки

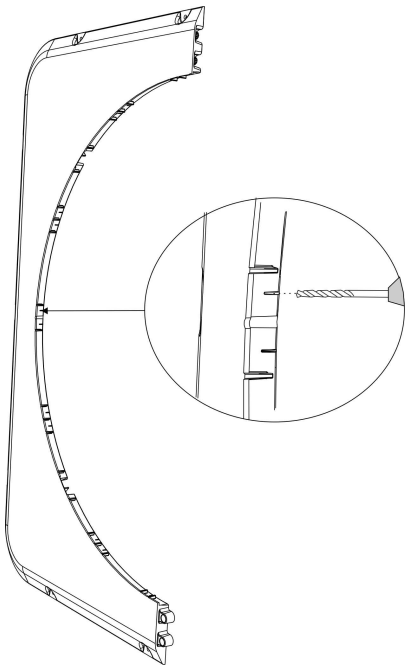

Перед монтажом на стене накройте воздуховод.

Просверлите отверстия диаметром 5 мм в каждой настенной крышке.

!

●Убедитесь, что внутри имеется достаточно места для шайбы и гайки.

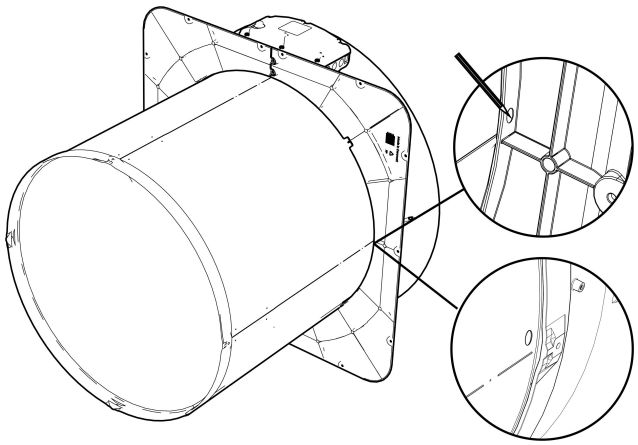

Отметьте отверстия в воздуховоде.

Просверлите отверстия.

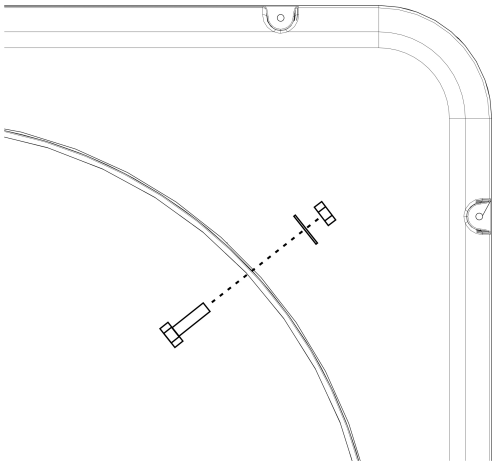

Установите настенную крышку на воздуховод с помощью винтов, шайб и гаек.

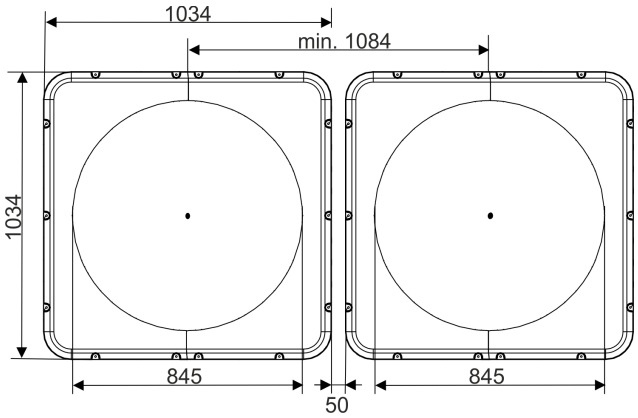

Разметьте и выпилите отверстия.

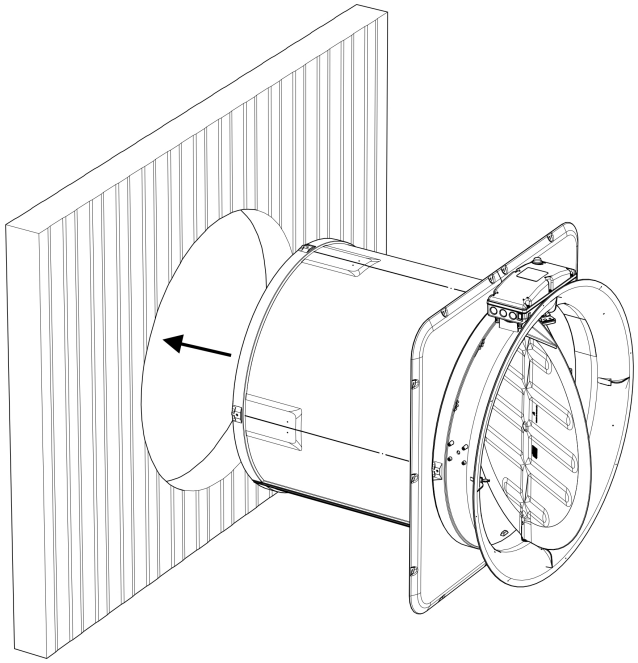

! должен быть размещен как показано на чертеже.

Установите настенную вытяжку на внутреннюю стену, просверлив через настенную крышку.

Просверлите отверстие 5,2 мм во всех подвесах вентилятора.

Установите четыре подвески вентилятора с помощью винтов 6x23

в отмеченных позициях. Старайтесь не перетянуть

винты.

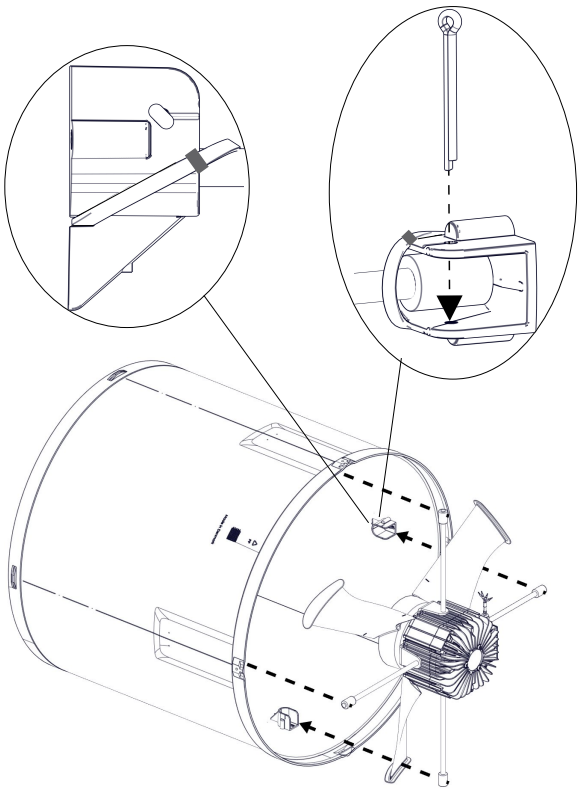

Лопасти вентилятора DA 820 должны быть направлены внутрь.

Расположите лапы вентилятора в четырех узлах подвески вентилятора.

Закрепите все четыре опоры вентилятора с помощью шплинтов и кабельных стяжек вокруг подвесок вентилятора и резинового подвеса.

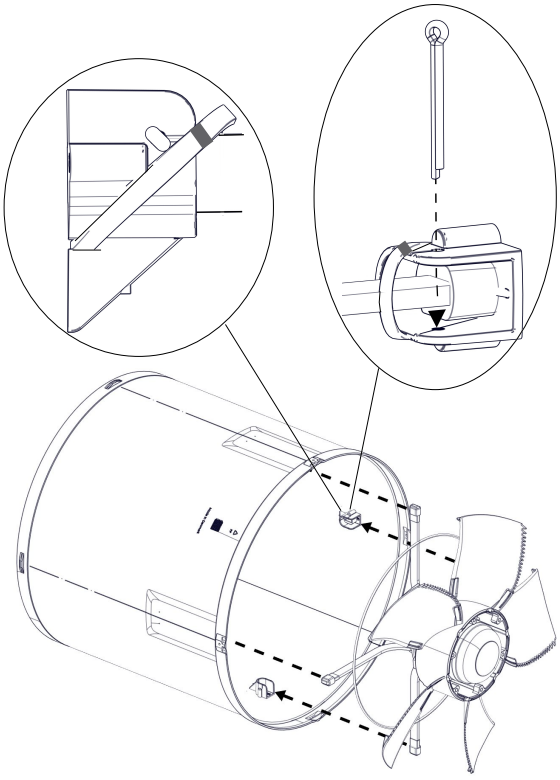

Лопасти вентиляторов ECT-/DCT должны быть направлены наружу.

Расположите лапы вентилятора в четырех узлах подвески вентилятора.

Закрепите все четыре опоры вентилятора с помощью шплинтов и кабельных стяжек вокруг подвесок вентилятора и резинового подвеса.

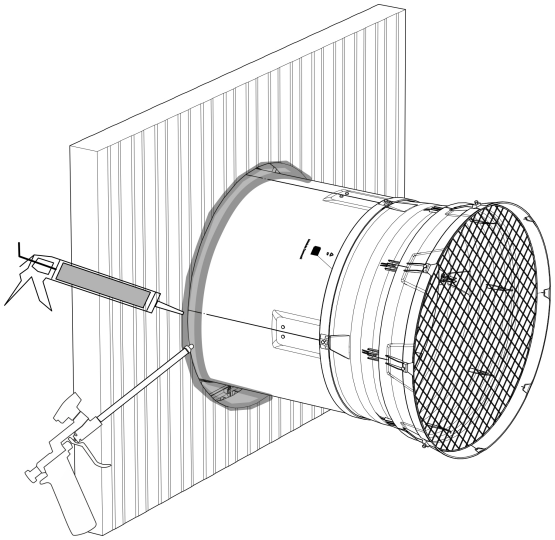

SKOV A/S рекомендует однокомпонентную полиуретановую пену или эквивалентный материал.

Перед нанесением пены проверьте, насколько пена расширяется.

Нанесите пену на отверстие снаружи.

SKOV A/S рекомендует Sikaflex AT Connection или MS-полимер однокомпонентный или эквивалент.

Когда пена высохнет, выполните отделку уплотнительной кромкой.

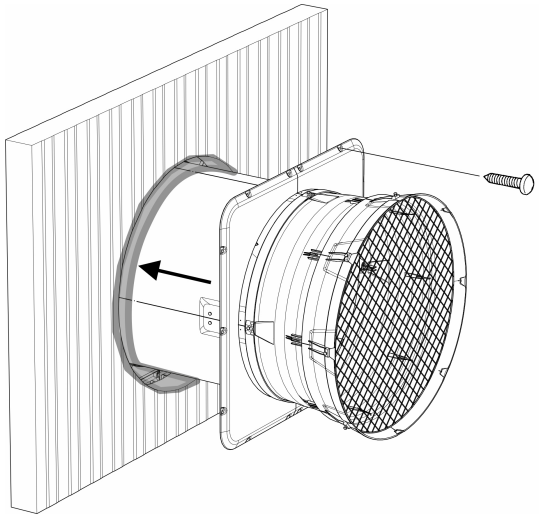

Установите настенную крышку как внутри, так и снаружи. Монтаж сэндвич-панели смотрите в разделе Установка винтов в сэндвич-панель [▸ 44].

Установите защитную сетку внутри и снаружи, см. раздел Монтаж защитной сетки [▸ 41]

3.22.3 Монтаж крепежного кольца и предохранительного троса

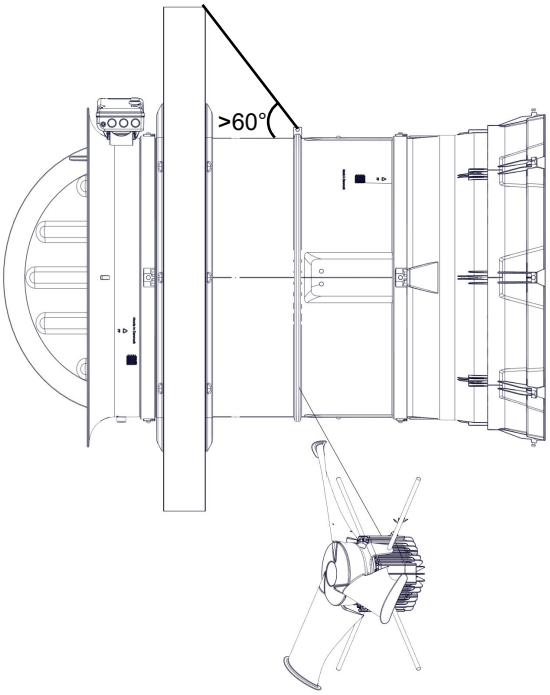

Для того, чтобы шахта сохраняла свою прочность и круглую форму нужно установить крепежное кольцо там, где расположен вентилятор.

Установите предохранительный трос для выдерживания веса настенной вытяжки.

Нагрузка на трос - 40 кг.

3.22.4 Настенная вытяжка смонтирована внутри рамки

Смонтируйте настенную вытяжку в коробке, чтобы не допустить ее выхода внутрь животноводческого помещения.

SKOV A/S не поставляет рамку для такого монтажа.

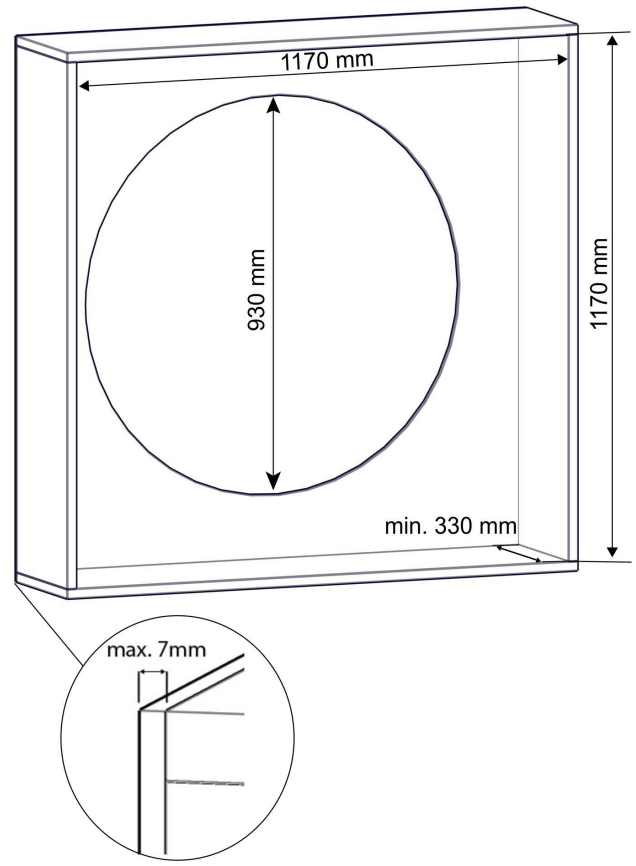

Изготовьте рамку с внутренними размерами 1170 x 1170 мм.

Из-за заслонки глубина рамки должна быть не меньше 320 мм.

Выпилите в коробке круглое отверстие 930 мм для настенной вытяжки.

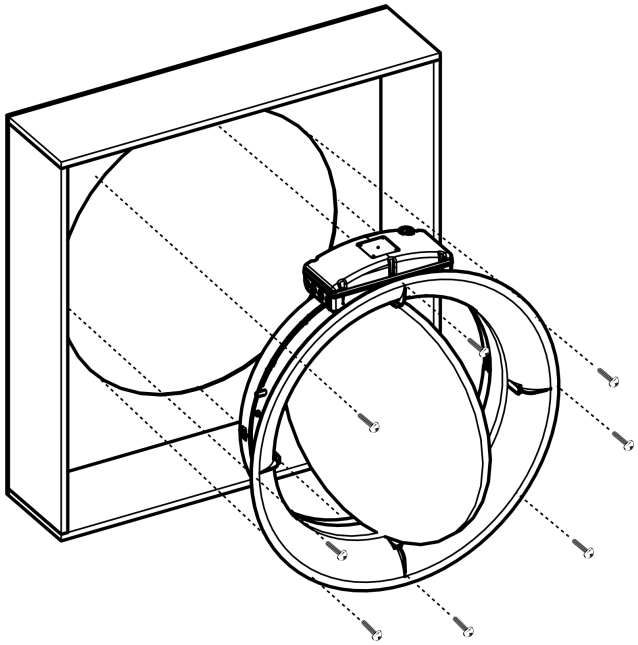

Используйте восемь винтов, чтобы установить раструб (не поставляется SKOV A/S).

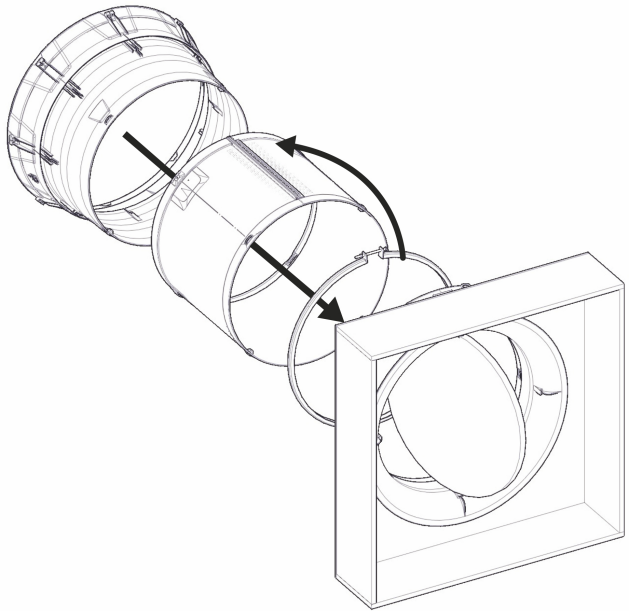

Установите кольцо, воздуховод и крышный воздуховод.

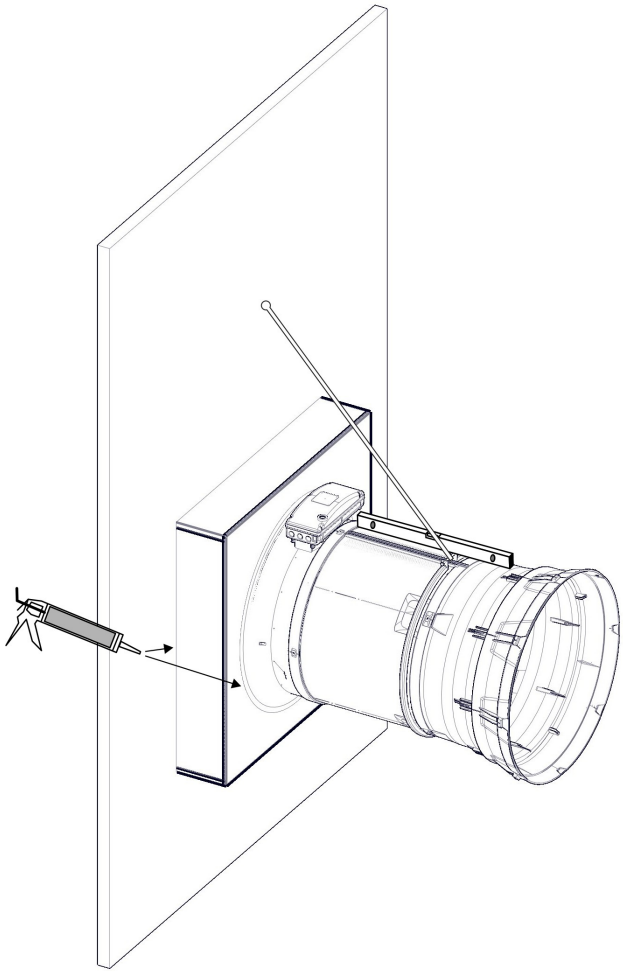

Установите трос, см. раздел Монтаж крепежного кольца и предохранительного троса [▷ 48].

! ● Не забывайте всегда использовать спиртовой уровень.

Нанесите герметик на кромку шва между рамкой и стеной, а также между раструбом и рамкой.

3.22.5 Установка светозащиты

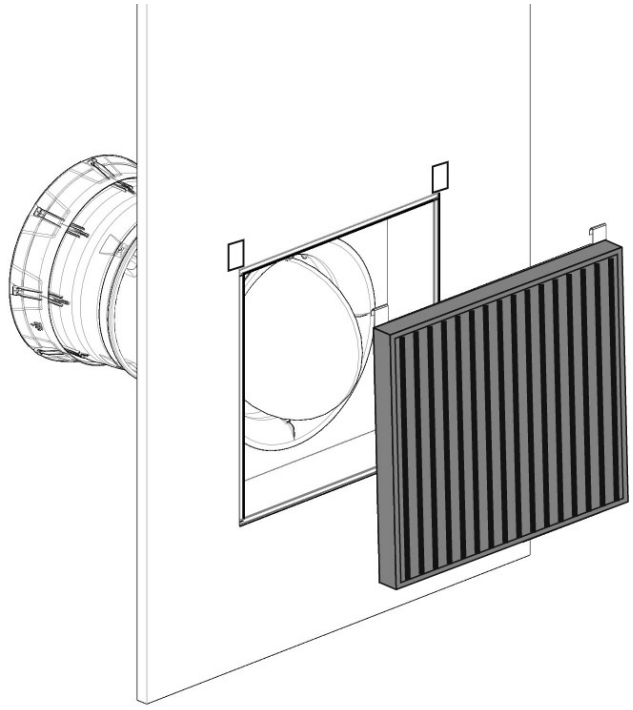

Если настенная вытяжка установлена на рамке, можно установить светозащиту.

4 Инструкции по техобслуживанию

4.1 Мойка

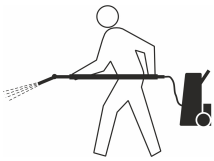

Изделие можно чистить при помощи аппарата высокого давления, без применения:

- растворителей
- коррозионно-активных/едких веществ

4.2 Переработка/утилизация

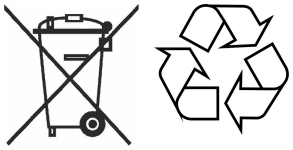

Продукты, предназначенные для утилизации, помечены пиктограммой.

Клиенты должны доставить эти продукты в местные сборные пункты или станции утилизации в соответствии с местными директивами. Затем станция переработки организует дальнейшую транспортировку на сертифицированный завод для повторного использования, восстановления и переработки.

5 Технические характеристики

Механические параметры		
Материал	%	Полипропилен (PP) T20
Цвет		Черный, серый
Окружающая среда		
Температура, работа	°C (°F)	От -30 до +70 (от -22 до +158)
Температура хранения	°C (°F)	От -40 до +65 (от -40 до +149) – и защита от прямых солнечных лучей.
Влажность окружающей среды, эксплуатация	% относительной влажности	0-95 % относительной влажности
Поставка		
Размеры раструба (В x Д x Ш)	мм	202x1010x1010
Размеры крышного воздуховода (В x Д x Ш)	мм	451x970x970
Размеры конуса шахты (В x Д x Ш)	мм	573x1191x1191
Размеры воздуховода (В x Д x Ш)	мм	750x844x844
Вес раструба	г	9370
Вес крышного воздуховода	г	6012
Вес конуса шахты	г	9006
Вес воздуховода 750 мм	г	10006

5.1 Габаритный эскиз

В мм

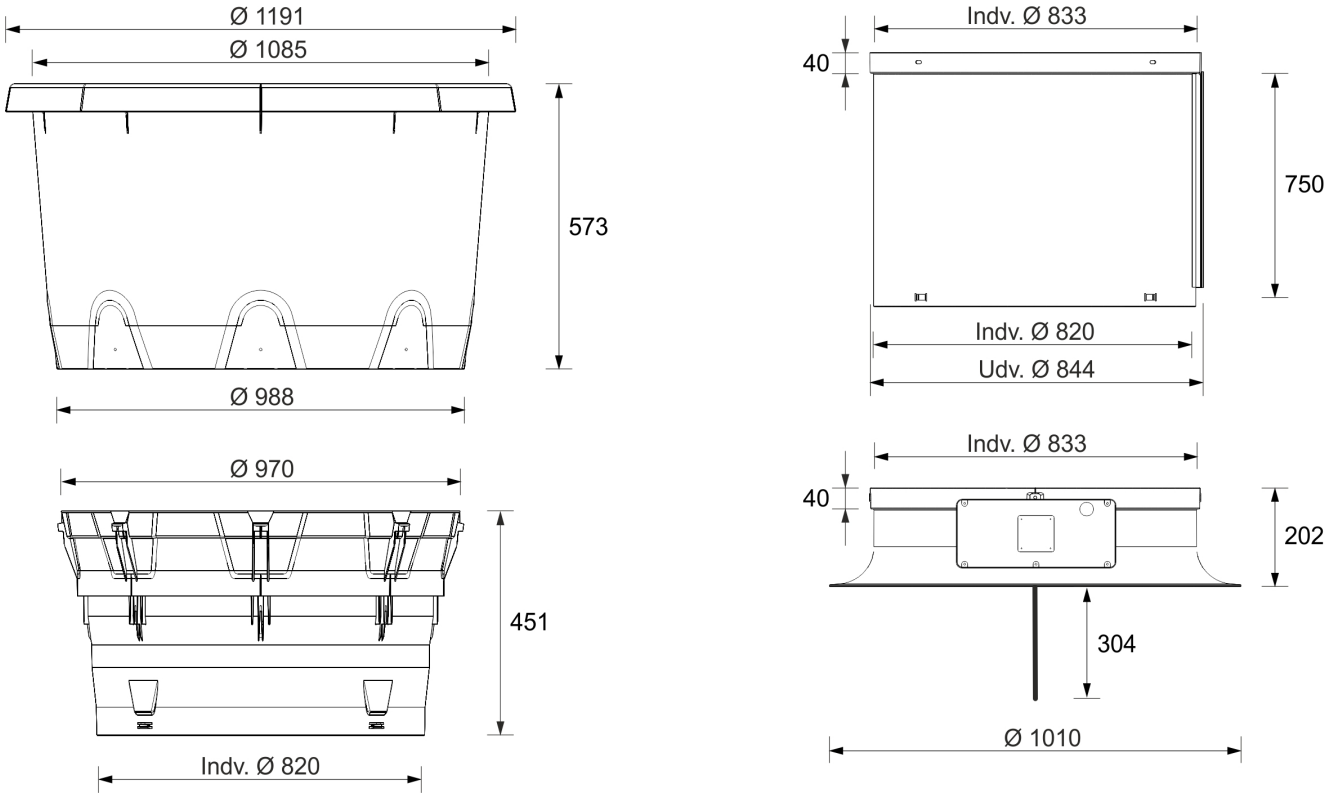

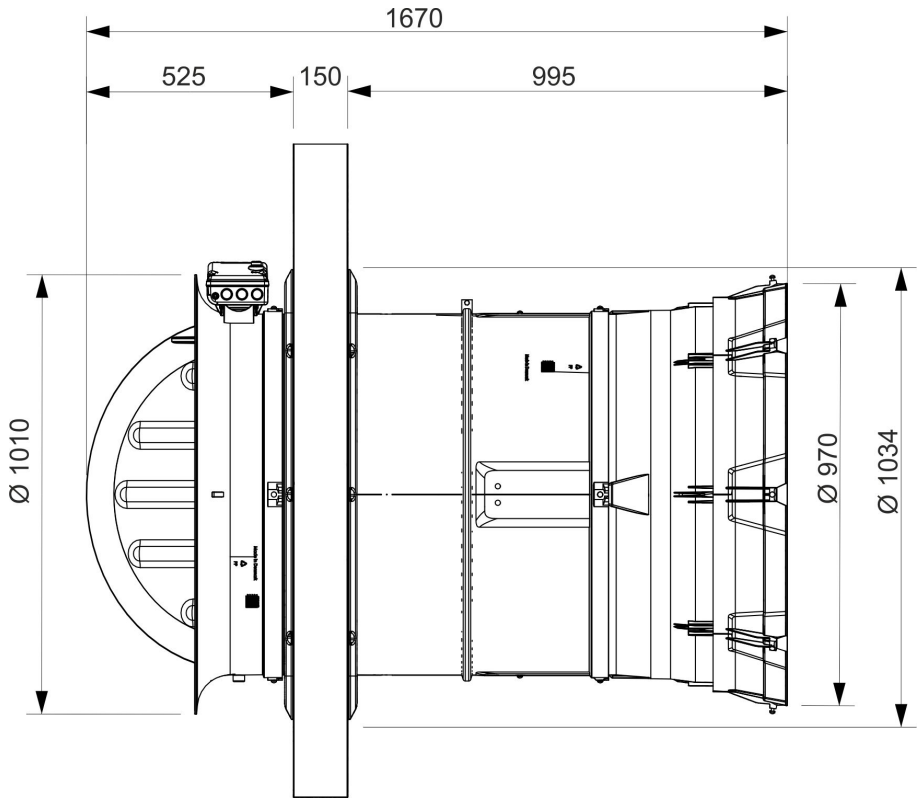

60434-6 • 2019-10-16 • ru • Made in Denmark

SKOV A/S • Hedelund 4 • Glyngøre • DK-7870 Roslev
Tel. +45 72 17 55 55 • www.skov.com • E-mail: skov@skov.dk