Артикул: V4E50A1M10100

Panel fans

Multifan

Технические характеристики

Напряжение	U	230	V
Фазность		1	~
Частота		50	Hz
Скорость вращения		1400	RPM
Потребляемая мощность	P_e	580	W
Ток номинальный	I	2.7	A
Ток максимальный	I	4.0	A
Конденсатор		12/400	µF
температура среды	$T_{amb\ min/max}$	-25...40	°C
Класс изоляции обмотки двигателя		CL.F	
Класс защиты Вентилятор		IP55	
Вес		15.4	kg
Размеры		650x650x380	mm

Описание вентилятора

Число лопастей	6
Тип лопасти	4
Система крепления лопасти	K
Материал рабочего колеса	PG

Совместимость с блоками управления

Симисторное	Да
Трансформаторное	Да
Частотным преобразователем	Нет
Intelligent Fan Drive	Да

* Управляемость однофазного исполнения указывается по запросу. Пожалуйста свяжитесь с отделом продаж для более подробной информации.

Производительность

0 Pa	9750 m^3/h
100 Pa	7500 m^3/h

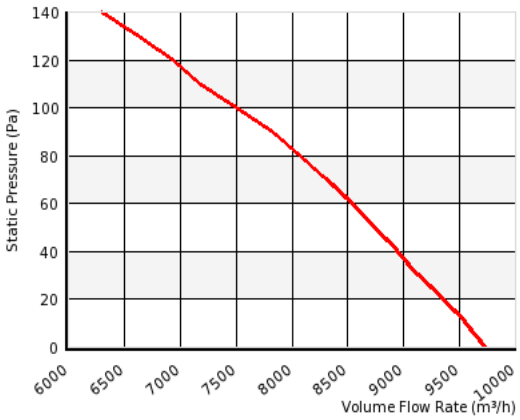



Please note: Picture may deviate from original product

Сертификаты

CE

Certified by BESS LAB University of Illinois — ErP 2015

No.

Схема подключения клеммной коробки

AA01 - 1 Phase - Standard - CCW

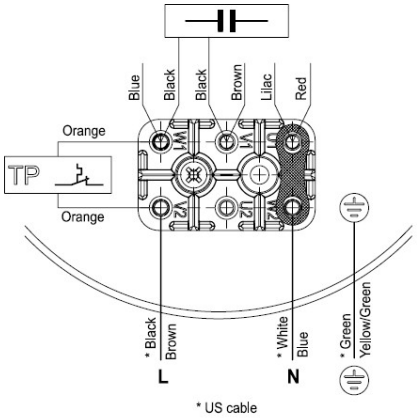

Габаритно-присоединительные размеры

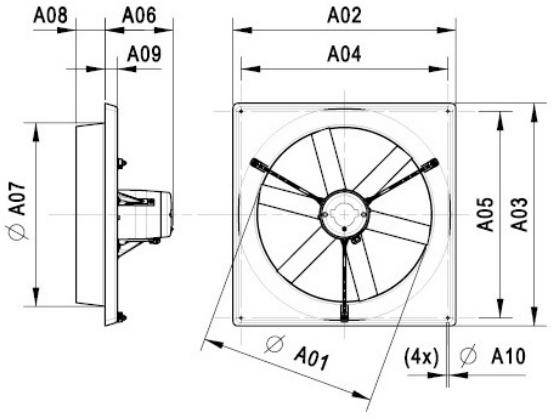

A01:	512 mm
A02:	648 mm
A03:	648 mm
A04:	600 mm
A05:	600 mm
A06:	192 mm
A07:	540 mm
A08:	84 mm
A09:	36 mm
A10:	8 mm

VOSTERMANS VENTILATION

Vostermans Ventilation B.V.
Venlo - The Netherlands
+31 (0)77 389 32 32
ventilation@vostermans.com
www.vostermans.com

Vostermans Ventilation Inc.
Bloomington, IL - U.S.A.
+1 309 827 9798
ventilation@vostermansusa.com
www.vostermansusa.com

Vostermans Ventilation Ltd. Co.
Shanghai – China
+86 21 5290 2889/2899
ventilation@vostermanschina.com
www.vostermans.com

Vostermans Ventilation Sdn. Bhd.
Tmn Klang Jaya - Malaysia
+60 (0)33324 3638
ventilation@vostermansasia.com
www.vostermansasia.com

Version 2.3 27Sep2021