Swii Flo™

РУКОВОДСТВО ПО СБОРКЕ И ЭКСПЛУАТАЦИИ

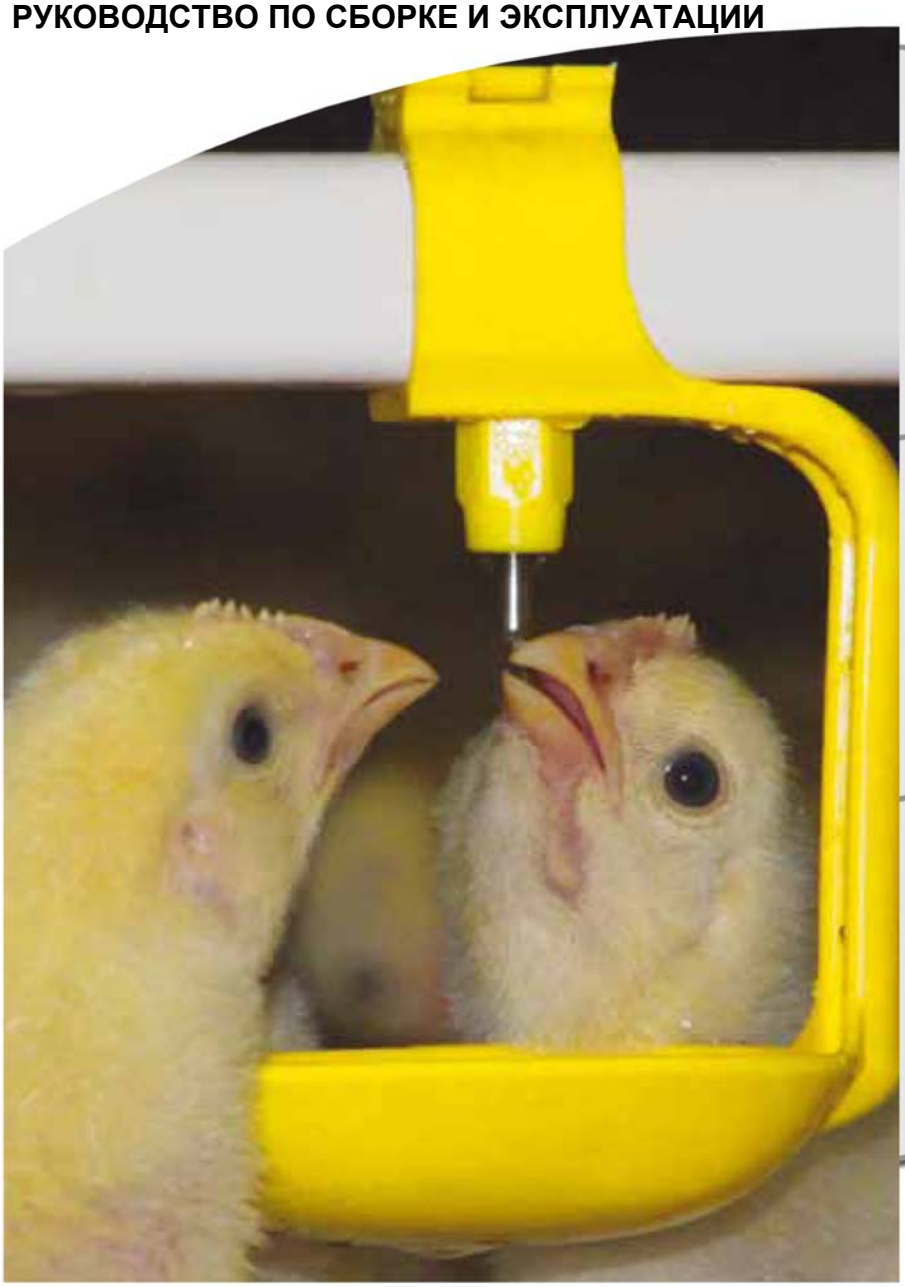

Инструкции для пользователя

Компонент вателя

Инструкции по установке

ROXELL®

СОДЕРЖАНИЕ

DISCLAIMER; ОТКАЗОТОТВЕТСТВЕННОСТИ.

ОБЩАЯ ИНFОРМАЦИЯ

ЧАСТЬ I : ИНСТРУКЦИИ ДЛЯ ПОЛЬЗОВАТЕЛЯ

РУЧНАЯ ЛЕБЕДКА - ОБЩИЕ ПРАВИЛА ТЕХНИКИ БЕЗОПАСНОСТИ I-3
1. ОБЩЕЕ ОПИСАНИЕ SWII'FLO™ I-4
2. РАСХОД ВОД I-4/6
2.1. КАЧЕСТВО ВОДЫ I-4
2.2. МИНИМАЛЬНОЕ ДАВЛЕНИЕ И ПОТОК I-6
2.3. МИНИМАЛЬНАЯ ВЫСОТА РЕЗЕРВУАРА ДЛЯ ВОДЫ I-6
2.4. ДИАМЕТР ПОДАЮЩИХ ТРУБОК I-6
3. УЗЕЛ ВОДОПОДГОТОВКИ I-7/15
3.1. ОЧИСТКА ФИЛЬТРА И РЕГУЛЯРНОСТЬ ОЧИСТКИ? I-8
3.2. РАБОТА КЛАПАНОВ I-11
4. ОТРЕГУЛИРУЙТЕ ВЫСОТУ ЛИНИИ I-16/18
4.1. РЕГУЛИРОВКА ВЫСОТЫ ЛИНИИ I-16
4.2. ОТРЕГУЛИРУЙТЕ ЛИНИЮ С ПОМОЩЬЮ ТРЕХУРОВНЕВОГО РЕГУЛЯТОРА ПОЛОЖЕНИЯ . I-17
4.3. ОТРЕГУЛИРУЙТЕ ЛИНИЮ С ПОМОЩЬЮ ВИНТА ПОДВЕСКИ I-17
4.4. ОТРЕГУЛИРУЙТЕ ЛИНИЮ С ПОМОЩЬЮ ПОДВЕСНОЙ ПЛИТЕ I-18
5. РАБОТА СИСТЕМЫ I-19/23
5.1. РЕЖИМ РАБОТЫ РЕГУЛЯТОРА ДАВЛЕНИЯ I-19
5.2. ОТРЕГУЛИРУЙТЕ ДАВЛЕНИЕ I-19
5.3. ИСПОЛЬЗОВАНИЕ КОНЕЧНОГО БЛОКА I-21
5.4. ИСПОЛЬЗОВАНИЕ ПРОМЕЖУТОЧНОГО ЗАПОРНОГО КЛАПАНА I-21
5.5. ПРОПУСКНАЯ СПОСОБНОСТЬ НИППЕЛЕЙ I-22
6. ОЧИСТКА СИСТЕМЫ I-25/27
6.1. ПРОМЫВКА ВРУЧНУЮ I-25
6.2. ПРОМЫВКА ИЗБЫТОЧНЫМ ПОТОКОМ I-26
6.3. АВТОМАТИЧЕСКАЯ ПРОМЫВКА I-27
7. ДОБАВЛЕНИЕ ВАКЦИН ИЛИ МЕДИКАМЕНТОВ I-28/29
8. ЗАЩИТА НАСЕСТА И СИСТЕМА I-30
8.1. ЭЛЕКТРИЧЕСКАЯ ЗАЩИТА НАСЕСТА I-30
8.2. SPINSOFTНСТРУКЦИ ПО ОБСЛУЖИВАНИЮ I-30
ИНСТРУКЦИИ ПО ОБСЛУЖИВАНИЮ I-31
ПОИСК И УСТРАНЕНИЕ НЕИСПРАВНОСТЕЙ I-32
РУЧНАЯ ЛЕБЕДКА: ПОИСК И УСТРАНЕНИЕ НЕИСПРАВНОСТЕЙ -
ИНСТРУКЦИ ПО ОБСЛУЖИВАНИЮ I-35
РУКОВОДСТВО ДЛЯ ОПЕРАТОРА I-36

ЧАСТЬ II : КОМПОНЕНТЫ

ОБЩИЙ ВИД SWII'FLO II-2
НОМЕРА КОМПОНЕНТОВ SWII'FLO II-3
ТРУБКИ SWII'FLO II-4
МОДУЛИ SWII'FLO II-5
РЕГУЛЯТОР ДАВЛЕНИЯ НД II-6
РЕГУЛЯТОР НИЗКОГО ДАВЛ. ДЛЯ ПРОФИЛЯ II-7
БЛОК КОНЕЧНЫЙ НИЗКОГО ДАВЛ.. . . . . II-8
МОНТАЖ.КОМПЛ. ОКОНЕЧ.УСТР-ВА Д/ПРОФИЛЯ. II-8
ВЫТЯЖНОЙ ВЕНТИЛЬ II-8
КОМРОНЕНТЫ ЛИНИИ РОЕНИЯ II-9
КОМПЛЕКТ . ЗАПАСНЫХ ЧАСТЕЙ II-9
КОМПЛ.НАСТРАИВАЕМ. РЕГУЛЯТОРА УРОВНЯ II-10
ОПЦИЯ: НАЧАЛЬНАЯ ЧАШКА МЕТАЛЛИЧЕСКОГО КЛАПАНА II-10
ТРУБА ВОДОПРОВОДА ИЗ ПВХ ОТВОДЯЩАЯ II-10
ФИКСАТОР ИЗ ПВХ 1" II-11
ВОДЯНОЙ ШЛАНГ Ф3/4" - 50М II-11
РУКАВ ШНЕКНЫЙ,Ф 12,4 Х 15 ММ, ДЛ.9 М II-11

ОПЦИЯ: ПРОМЕЖУТОЧНЫЙ ЗАПОРНЫЙ КЛАПАН (НД) II-11
ПРОМЕЖ.ОТСЕЧ.КЛАПАН НИЗК.ДАВЛ. Д/ПРОФИЛЯ) II-12
КОМПЛ.Д/ПРИСОЕДИНЕНИЯ СПИРАЛЬН. РУКАВА II-12
КОМРЛЕКТД/ПРОТИВОНАСЕСТНОЙ ЗАЩИТЫ II-13
ОПЦИЯ: КМП.ПРОТИВ.ЗАЩИТЫ СИСТ.ПОЕНИЯ Д/ПРОФ II-13
ОПЦИЯ: ПРОТИВОНАСЕСТНАЯ ЗАЩИТА II-14
СОЕД. КОМПЛ.ДЕТАЛЕЙ ПРОТИВОНАС.ЗАЩИТА II-14
SPIN SOFT 50M II-14
SPIN SOFT 25M II-14
КОМПЛЕКТ ДЛЯ МОНТАЖА SPIN SOFT II-15
КОМПЛЕКТ ДЛЯ МОНТАЖА SPIN SOFTД/ПРОФИЛЯ. II-15
RFC-КОНТР.ПРОМ.ПОИЛ.ЛИН.ROXELL-E/G/F/D II-15
RFC-КОНТР.ПРОМ.ПОИЛ.ЛИН.ROXELL РУС.Я3. ..... II-15
ОБЩИЙ ВИД II-16
УЗЕЛ АВТОМАТИЧ.ПРОМЫВКИ, ПЕРЕД.СТОРОНА II-17
УЗЕЛ АВТОМ. ПРОМЫВКИ -ПЕРЕД. Д/ПРОФИЛЯ II-18
УЗЕЛ АВТОМАТИЧЕСКОЙ ПРОМЫВКИ, СРЕДН.. ..... II-19
УЗЕЛ АВТОМ. ПРОМЫВКИ-ПРОМЕЖ.Д/ПРОФИЛЯ. II-20
УЗЕЛ ВЫХОДНОГО ОТВЕРСТИЯ II-21
ДЕТАЛИ ДРЕНАЖНОЙ ТРУБКИ II-21
КОМПЛ. СОЕД. ДЕТАЛЕЙ ТЕМПЕРА.ДАТЧИКА II-22
КОМПЛ. Д/ПОДКЛ. ДАТЧ.ТЕМП. НА ПРОФИЛЬ II-22
СТАНЦИЯ ВОДОПОДГОТОВКИ 100МКР / 55МКР - STD. 1" II-23
СТАНЦИЯ ПОДГОТОВКИ ВОДЫ 100МКР / 55МКР -1" II-24
КОМРЛЕКТДЛЯ ПЕРЕПУСКНОГО КЛАПАНА II-25
ФИЛЬТР.КОМПЛ. 100 МКФ / 55 МИКР Д/ВОДЫ С МАНОМ. II-26
ФИЛЬТР.КОМПЛ.100 МКФ / 55 МКФ С МАНОМЕТРОМ 1 БАР. II-26
КМП ПОДКЛЮЧ.УЗЛА ВОДОПОДГОТОВКИ 1" II-26
ОПЦИЯ: СЧЕТЧИК РАСХОДА ВОДЫ 1" - 4М3 / ЧАС II-27
ЩЕТКА ДЛЯ ЧИСТКИ II-27
НАСОС 80Л/МИН,ЁМК. 60 Л -230V-50 ГЦ II-27
НАСОС 80Л/МИН,ЕМК. 60 Л -230V-60 ГЦ II-27
МЕДИКАТОР D25RE2 ..... II-27
КОМПОНЕНТЫ ПОДВЕСКИ II-28
РУЧНАЯ ЛЕБЕДКА II-29
НАСТЕННАЯ ОПОРА ДЛЯ РУЧНОЙ ЛЕБЕДКИ II-29
РОЛИК С АНКЕРНЫМ БОЛТОМ II-30
МОНТ.ПЛАСТ.Д/ЦЕНТР.ЛЕБЕДКИ С РУЧ.УПР.. ..... II-30
ЦЕНТР. ЛЕБЕДКА - ЛИНИИ ПОЕНИЯ II-30
ТЕЛЕСКОПИЧЕСКАЯ РУКОЯТКА ЛЕБЕДКИ II-30

ЧАСТЬ III : ИНСТРУКЦИИ ПО УСТАНОВКЕ

РУЧНАЯ ЛЕБЕДКА - ОБЩИЕ ПРАВИЛА ТЕХНИКИ БЕЗОПАСНОСТИ III-3
ОБЩИЙ ВИД SWII'FLO III-4
НОМЕРА КОМПОНЕНТОВ SWII'FLO III-5
ИНСТРУМЕНТЫ III-6
УКЛОН ПОЛА III-7
УЗЕЛ ВОДОРОДGOTOВКИ - ОБЩИЙ ВИД III-8
РОУСТАНОВКА ДВЕСОК III-9
ОБЩИЙ ВИД: ЛИНИЙ ПОДВЕСКА ПИТЬЕВОЙ - ПЕРЕДНЯЯ СТОРОНА РУЧНАЯ ЛЕБЕДКА III-10
ДЛЯ ПОДГОТОВКИ СОБРАНИЯ РУЧНОЙ ЛЕБЕДКИ III-11
ДЛЯ МОНТАЖА НА СТЕНЕ III-12
УСТАНОВКА ГЛАВНОГО ТРОСА III-14
ЗАКРЕПЛЕНИЕ КОРДОВ ДЛЯ ПОДВЕСКИ III-15
ОБЩИЙ ВИД: ЛИНИЙ ПОДВЕСКА ПИТЬЕВОЙ - ЦЕНТРАЛЬНЯЯРУЧНАЯ ЛЕБЕДКА III-16
УСТАНОВКА ЛЕБЁДКИ НА МОНТАЖНОЙ ПЛИТЕ III-17
ПОЛОЖЕНИЕ КАБЕЛЯ ЕНТРАЛЬНОЙ ЛЕБЕДКИ III-18
УСТАНОВКА ЛИНИИ ПОЕНИЯ - СБОРКА ТРУБЫ С МАНЖЕТАМИ III-19
КОНФИГУРАЦИЯ СРЕДНЕЙ ЛИНИИ III-19
УСТАНОВКА ТРЁХУРОВНЕВОГО РЕГУЛЯТОРА ПОЛОЖЕНИЯ ТРОСА III-22
ОТРЕГУЛИРУЙТЕ ЛИНИЮ С ПОМОЩЬЮ ВИНТА ПОДВЕСКИ III-22
ОТРЕГУЛИРУЙТЕ ЛИНИЮ С ПОМОЩЬЮ ПОДВЕСНОЙ ПЛИТЕ III-23
УСТАНОВКА СРЕДНЕЙ ЛИНИИ МОДЕЛЬ III-24
УСТАНОВКА ПЕРЕДНЕЙ ЛИНИИ МОДЕЛЬ III-24

НАЧАЛО УСТАНОВКИ ЛИНИИ ПОЕНИЯ III-25
ПЕРВАЯ ТОЧКА ПОДВЕСА - ВТОРАЯ ТОЧКА ПОДВЕСА III-25
УСТАНОВКА ВТОРОГО БЛОКА + СЛЕДУЮЩИЕ III-26
УСТАНОВКА РЕГУЛЯТОРА ДАВЛЕНИЯ III-27
УСТАНОВКА РЕГУЛЯТОРА ДАВЛЕНИЯ НА ЛИНИИ ПОЕНИЯ III-28
УСТАНОВКА КОНЕЧНОГО БЛОКА III-30
УСТАНОВКА ЗАЩИТЫ УСТРОЙСТВА ДЛЯ ПТИЦ III-32
ПОДКЛЮЧЕНИЕ КАБЕЛЯ ЗАЩИТЫ НАШЕСТЫ ДЛЯ ПТИЦЫ III-35
РАЗДЕЛЕНИЕ КАБЕЛЯ ДЛЯ ЛИНИЙ БОЛЕЕ 50 М III-36
ДЛЯ СОЕДИНЕНИЯ ТРОСА ЗАЩИТЫ НАСЕСТА III-37
ОПЦИЯ: SPIN SOFT III-39
УСТАНОВКА ЛИНИИ ПОЕНИЯ - АЛЮМИНИЕВЫЙ ПРОФИЛЬ III-41/55
БЕЗ ПРОТИВОНАСЕСТНОЙ ЗАЩИТЫ III-41
SPIN SOFT III-42
С ПРОТИВОНАСЕСТНОЙ ЗАЩИТОЙ III-42
УСТАНО́ВКА - ПЕРЁД III-44
ПЕРВАЯ ТОЧКА ПОДВЕСА III-48
ВТОРАЯ ТОЧКА ПОДВЕСА III-49
УСТАНОВКА КОНЕЧНОГО БЛОКА III-50
УСТАНОВКА ЗАЩИТЫ УСТРОЙСТВА ДЛЯ ПТИЦ III-52
ПОДКЛЮЧЕНИЕ СИСТЕМЫ ВОДОСНАБЖЕНИЯ III-56
ОПЦИЯ: РУКАВ СПИРАЛЬНЫЙ III-58
ОПЦИЯ: СРЕДНЯЯ ЛИНИЯ С ЗАПОРНЫМ КЛАПАНОМ В ЦЕНТРЕ III-59
ОПЦИЯ: СРЕДНЯЯ ЛИНИЯ С ЗАПОРНЫМ КЛАПАНОМ В ЦЕНТРЕ - АЛЮМИНИЕВЫЙ ПРОФИЛЬ III-61
ОПЦИЯ: УАША III-62
АВТОМАТИЧЕСКАЯ ПРОМЫВКА ПЕРЕДНЕЙ ЧАСТИ III-63
ОПЦИЯ: ДЛЯ УСТАНОВКИ СПИРАЛЬНОГО РУКАВА III-66
АВТОМАТИЧЕСКАЯ ПРОМЫВКА СРЕДНЕЙ ЛИНИИ III-67
ПОДКЛЮЧЕНИЕ ТЕМПЕРАТУРНОГО ДАТЧИКА III-69
АВТОМАТИЧЕСКАЯ ПРОМЫВКА ПЕРЕДНЕЙ ЧАСТИ - АЛЮМИНИЕВЫЙ ПРОФИЛЬ III-70
АВТОМАТИЧЕСКАЯ ПРОМЫВКА СРЕДНЕЙ ЛИНИИ - АЛЮМИНИЕВЫЙ ПРОФИЛЬ III-72
ПОДКЛЮЧЕНИЕ ЭЛЕКТРОКОНТРОЛЛЕРА ПРОМЫВКИ III-74
УСТАНОВКА СЛИВНОЙ ТРУБЫ III-79

РАСЧЕТНЫЙ СРОК СЛУЖБЫ И ХРАНЕНИЕ ОБОРУДОВАНИЯ ROXELL.

Системы кормления для птицеводства и свиноводства производства Roxell имеют срок службы, в среднем, 15 лет. Это зависит от местных условий, таких как климат, размер фермы, условия хранения оборудования, проведенный монтаж, условия эксплуатации оборудования, своевременного проведения сервисных работ, чистящие средства, качество воды, качество кормов.

Срок службы отдельных частей, в зависимости от применения и функционального назначения, различен:

- компоненты пластиковой кормушки имеют срок службы от 15 до 20 лет,
- металлические части, такие как шнек, приемные поддоны и металлические трубы имеют срок службы от 15 до 20 лет,
- лебедки, шкивы и ролики для подвеса имеют срок службы 15 лет,
- пластиковые трубы имеют срок службы 15 лет,
- электрические и электронные компоненты, такие как моторы, переключатели, сенсоры и реле имеют срок службы 15 лет,
- ниппели и клапаны для системы поения имеют срок службы 10 лет,
- металлические тросы и пружины имеют срок службы 10 лет
- комплектующие, такие как резиновые соединения клапанов, фильтры, подшипники имеют срок службы от 2 до 5 лет

Срок службы, упомянутый выше, может отличаться и не отменяет срок гарантийного периода, как это указано в «Общих сроках и условиях продажи».

Все части оборудования при хранении должны быть защищены от погодных условий, так как это описано в Руководстве по сборке и эксплуатации в Общей информации, разделе 7 “Хранение”. Пластиковые компоненты могут храниться максимально в течении 1 года от даты отгрузки до даты монтажа оборудования. Металлические компоненты могут храниться максимально 2 месяца.

Электрическое и электронное оборудование должно храниться только в сухих закрытых помещениях при температуре не ниже +5 °C и не выше +50 °C, влажность воздуха <90%, без образования конденсата.

Остальное оборудование должно храниться только в сухих закрытых помещениях при

температуре не ниже +0 °C и не выше +50 °C, влажность воздуха <90%, без образования

конденсата.

Если оборудование не монтируется сразу после его поставки, то необходимо тщательно обеспечить его хранение в защищеном месте. Временное хранение оборудования должно быть организовано таким образом, чтобы в период хранения оборудование не подвергалось воздействию пыли, влаги, ультрафиолетового излучения и при оптимальном температурном режиме.

В случае нарушения правил хранения производитель не несёт ответственность за возникшие повреждения и оборудование не подпадает под гарантию.

DISCLAIMER; ОТКАЗОТОТВЕТСТВЕННОСТИ. Исходная официальная версия настоящего руководства опубликована компанией ROXELL bvba на английском языке. Компания Roxell не проверяет и не подтверждает последующие изменения, которые вносятся в настоящее руководство какими-либо третьими лицами. Данные изменения включают без ограничения перевод на другие языки и добавления или сокращения исходного содержимого. Компания Roxell не несет ответственность за какие-либо повреждения, травмы, претензии по гарантийным обязательствам либо иные претензии, связанные с подобными изменениями, в той мере, насколько подобные изменения приводят к искажению содержания официальной англоязычной версии настоящего руководства, опубликованной компанией Roxell. Чтобы получить новейшие сведения по установке и эксплуатации данного изделия, обратитесь в центр обслуживания клиентов и/или отдел технической поддержки компании Roxell. В случае обнаружения неточностей в содержании настоящего руководства, незамедлительно сообщите об этом в компанию Roxell в письменной форме по адресу: ROXELL bvba - Industrielaan 13, 9990 Maldegem - Belgium

ОБЩАЯ ИНФОРМАЦИЯ

ПОЛЬЗОВАТЕЛЬ, ОТВЕТСТВЕННОЕ ЛИЦО И РАБОЧИЙ ПЕРСОНАЛ ДОЛЖНЫ ПРОЧЕСТЬ НАСТОЯЩИЕ ИНСТРУКЦИИ И ПОНЯТЬ ИХ.

1. СОБЛЮДАТЬ ПРАВОВЫЕ НОРМЫ И СООТВЕТСТВУЮЩИЕ ПРАВИЛА!

Это относится, помимо прочего, и к европейским директивам, перенесенным во внутреннее законодательство страны и законы, и правилам техники безопасности, применяемым в стране пользователя.

Во время сборки, эксплуатации и обслуживания установки необходимо соблюдать соответствующие правовые нормы и технические правила.

2. ИСПОЛЬЗОВАНИЕ ПО НАЗНАЧЕНИЮ

Установка разработана исключительно для интенсивной эксплуатации в животноводстве и построена в соответствии с применимыми правилами высокого качества изготовления. Поэтому избыточная нагрузка на продукт запрещается. Использование в других целях считается применением не по назначению. В этом случае производитель не несет ответственности за возможные повреждения. Вся ответственность возлагается на плечи пользователя.

3. ИСПОЛЬЗОВАИЕ НЕ ПО НАЗНАЧЕНИЮ

За любое использование не по назначению, описанному в соответствующем пункте 2, ответственность несет конечный пользователь.

4. ОБЯЗАТЕЛЬСТВА

Гарантия (в т.ч. расширенная гарантия), не действует, если имело место любое из перечисленных ниже обстоятельств: невыполнение приемочного контроля Изделий, неправильное обращение, транспортировка, модификация или ремонт, авария, использование не по назначению или ненадлежащая эксплуатация; неправильная сборка, монтаж, подключение или техническое обслуживание (с учетом актуальных руководств компании Roxell по сборке, монтажу, подключению и техническому обслуживанию); форс-мажор; неосторожность, отсутствие надлежащего надзора или обслуживания со стороны Заказчика; естественный износ; использование моющих и дезинфицирующих средств, не разрешенных актуальными руководствами компании Roxell по эксплуатации и техническому обслуживанию; использование моющих и дезинфицирующих средств с нарушением инструкций, полученных от поставщиков; или использование Изделий во взрывоопасной среде.

Гарантия (в т.ч. расширенная гарантия) не действует в случае, если причиной возникновения дефекта являются материалы или вспомогательные принадлежности, поставляемые Заказчиком, или оказанные им услуги, либо вмешательство какого-либо лица или организации, не имеющих необходимых полномочий или квалификации для проведения таких вмешательств. Кроме того, Гарантия (в т.ч. расширенная гарантия) действует только в том случае, если Изделия используются в животноводческих помещениях и если все части или компоненты Изделий поставлены компанией Roxell.

Компания Roxell не несет ответственности за любые убытки, возникшие по причине неправильной эксплуатации, сборки, монтажа, подключения или технического обслуживания Изделий. В связи с этим Заказчик прямо признает, что (i) любая эксплуатация, сборка, установка, подключение или техническое обслуживание должны осуществляться в соответствии с актуальными руководствами компании Roxell по эксплуатации, сборке, установке, подключению или техническому обслуживанию и (ii) электроустановки, к которым подключаются Изделия, должны изготавливаться в соответствии с применимым местным законодательством об электроустановках. Кроме того, Изделия должны проходить механические и электрические испытания, проводимые в соответствии с современными методиками и применимым местным законодательством.

5. КВАЛИФИКАЦИЯ ПЕРСОНАЛА

ПОЛЬЗОВАТЕЛЬ:

Человек, пользующийся продукцией или управляющий ею, должен уметь читать инструкции по эксплуатации и полностью их понимать. Он должен обладать знаниями о работе и устройстве установки.

ТЕХНИЧЕСКИ КВАЛИФИЦИРОВАННЫЙ СОТРУДНИК:

Эксперт, способный собрать и обслуживать установку **(механически/электрически)**, устранять неисправности. Имея техническое образование и опыт, обладает достаточными знаниями для оценки действий, прогнозирования потенциальных опасностей и исправления опасных ситуаций.

6. ИНФОРМАЦИЯ ОБ ОСТАТОЧНЫХ РИСКАХ — ИСПОЛЬЗУЮТСЯ ПРЕДУПРЕДИТЕЛЬНЫЕ ЗНАКИ

Существуют три уровня опасности, на которые указывают сигнальные слова

*** DANGER (ОПАСНО)**

*** WARNING (ОСТОРОЖНО)**

*** CAUTION (ВНИМАНИЕ)**

Здесь перечислены причины и источники грозящих опасностей, а также последствия несоблюдения предупреждений!

 **ОПАСНО**	Слово **DANGER** (опасно) указывает на грозящую опасность, которая может привести к серьезному или даже фатальному несчастному случаю, если не принять мер предосторожности.
 **ОСТОРОЖНО**	Слово **WARNING** (осторожно) указывает на грозящую опасность, которая может привести к серьезному несчастному случаю или повреждению продукта, если не принять мер предосторожности.
 **ВНИМАНИЕ**	Слово **CAUTION** (внимание) указывает на опасные ситуации, которые могут привести к небольшому вреду для здоровья или материальным повреждениям, если не принять мер предосторожности.
	Данный символ указывает на дополнительную информацию.
 разрешено  не разрешено	

7. ХРАНЕНИЕ

Разобранные детали следует хранить в помещении или в месте, защищенном от влаги.

8. ПЕРЕВОЗКА

Транспортировку компонентов оборудования осуществлять вилочным погрузчиком с учетом местных условий и норм и правил.

К управлению вилочным погрузчиком допускается водитель, обладающей необходимой квалификацией.

Во время подъемных работ необходимо постоянно контролировать центр тяжести груза.

9. ДЕМОНТАЖ

Вывод установки и ее компонентов из эксплуатации выполняется в соответствии с действующим на тот момент природоохранным законодательством страны или местными законами. Все рабочие изделия и запасные части должны храниться и утилизироваться в соответствии с природоохранными нормами.

Информация о природоохранном законодательстве для клиентов в Европейском союзе



Согласно европейской директиве 2002/96/EC, оборудование, обозначенное данным символом на изделии или упаковке, не должно утилизироваться вместе с несортированным бытовым мусором. Этот символ указывает на то, что продукт должен утилизироваться отдельно. Вы сами несете ответственность за его уничтожение вместе с электрическим и электронным оборудованием через соответствующие каналы утилизации, организованные государственными или местными органами власти. Правильная утилизация и переработка этого оборудования позволяет избежать отрицательного воздействия на окружающую среду и здоровье людей. Дополнительную информацию по утилизации старого оборудования можно узнать в органах местного самоуправления или в службе утилизации отходов.

Информация об устранении отходов — электрические и электронные материалы для компаний

1. В Европейском союзе

Если вы использовали продукт в коммерческих целях и хотите его утилизировать, обратитесь в компанию Roxell за информацией о возврате продукта. Возможно, вам придется оплатить утилизационный сбор за возврат и переработку. Небольшие продукты (и небольшие партии продуктов) могут быть переданы местным агентствам по сбору.

2. В других странах за пределами Европейского союза

Если вы хотите утилизировать данный продукт, обратитесь к местным властям за информацией о порядке утилизации.

10. УРОВЕНЬ ШУМНОСТИ

Уровень шумности установки во время работы не превышает 70 Дб (A) (=70dB (A)).

11. БЛОКИРОВКА И ОПЛОМБИРОВАНИЕ ОБОРУДОВАНИЯ – МЕТОД БЛОКИРОВКИ. ОБЩИЕ УКАЗАНИЯ

- Каждый сотрудник должен иметь маркировочные этикетки; удаление маркировочных этикеток другими сотрудниками запрещено.
- Проинформируйте о выполнении соответствующих работ.
- Найдите все источники электрической, гидравлический, пневматической энергии.
- Выключите их.
- Блокировка и опломбировка.
- Проверьте, выключены ли источники энергии.
- Снимите оставшееся напряжение.

12. ПОЛЬЗУЙТЕСЬ СРЕДСТВАМИ ИНДИВИДУАЛЬНОЙ ЗАЩИТЫ.

13. ТРЕБОВАНИЯ К ОСВЕЩЕННОСТИ

- Минимальная освещенность во время эксплуатации, технического обслуживания и монтажа должна быть 200 лк.
- На случай отказа электропитания оборудование должно комплектоваться переносным аварийным светильником.

14. ЭЛЕКТРООБОРУДОВАНИЕ, ПАНЕЛИ УПРАВЛЕНИЯ, КОМПОНЕНТЫ, БЛОКИ ПРИВОДА

- В месте установки панелей управления необходимо **не менее 70 см** свободного пространства.
- **Не открывайте панели управления.** Ключ от панели управления должен находиться у ответственного лица.
- Необходимо принять все необходимые меры по защите панелей управления от **мышей, крыс, хищных животных**
- В случае повреждения (выхода из строя) электрооборудования, панели управления или блока привода необходимо **НЕЗАМЕДЛИТЕЛЬНО** остановить систему!
- **ЗАПРЕЩАЕТСЯ распылять воду или другие жидкости на электрооборудование**, панели управления, компоненты и блоки привода!
- **ЗАПРЕЩАЕТСЯ** накрывать материалом электрооборудование, панели управления, компоненты и блоки привода.

Часть 1

Инструкции для пользователя

РУЧНАЯ ЛЕБЕДКА
ОБЩИЕ ПРАВИЛА ТЕХНИКИ БЕЗОПАСНОСТИ

Handlier voor drinklijnen voor pluimvee
Ручная лебедка для питья линии для птицы



ОПАСНО

ВАЖНО

ВНИМАТЕЛЬНО ПРОЧТИТЕ НИЖЕПРИВЕДЕННЫЕ ИНСТРУКЦИИ ПЕРЕД НАЧАЛОМ ЭКСПЛУАТАЦИИ СИСТЕМЫ

1. **БУДЬТЕ ВНИМАТЕЛЬНЫ** при **ПОДЪЕМЕ** или **ОПУСКАНИИ** линий водоснабжения.
   - **ПРЕКРАТИТЕ** погрузочно-разгрузочные операции в случае неправильной работы устройства.
   - **НИКОГДА** не стойте **ПОД** грузом, когда производится подъем или опускание линий водоснабжения.
2. **Не позволяйте посторонним лицам входить** в помещение в ваше **отсутствие.**
3. Не используйте **просторную, широкую** одежду.
4. Только **взрослые** могут работать с ручной лебедкой.
5. Для п**одвешивания линий водоснабжения ROXELL** применяйте только ручную лебедку.
6. Используйте ручную лебедку только с **рукояткой, поставляемой в комплекте.**
7. **ВСЕГДА** проверяйте **состояние ручной лебедки и троса** перед началом эксплуатации.
   Обтрепанный, изломанный или поврежденный трос необходимо заменить **НЕМЕДЛЕННО.**
   Расшатанную или поврежденную ручную лебедку необходимо заменить **НЕМЕДЛЕННО.**
8. Перед использованием **ВСЕГДА** проверяйте, хорошо ли **закреплен трос** на узле барабана.
9. Перед использованием **ВСЕГДА** проверяйте **трос на предмет повреждений.**
10. **ВСЕГДА** следите за тем, чтобы на барабане было **не менее четырех витков троса**.
11. **НИКОГДА** не касайтесь троса и **вращающихся частей** ручной лебедки во время использования.
12. Пользуйтесь ручной лебедкой только в том случае, когда **НИКТО** не стоит **под грузом.**
13. **ВСЕГДА** следите **за грузом** во время использования ручной лебедки.
14. Всегда вращайте рукоятку **плавно.**
15. **НЕ ДОПУСКАЙТЕ резких движений** груза.
16. **Не используйте воду** для чистки ручной лебедки.



ЗАПРЕЩЕНО: НИКОГДА не используйте ручную лебедку для подъема людей.



ОПАСНО: защемление ручной лебедкой приводит **к серьезным телесным повреждениям.**

1. ОБЩЕЕ ОПИСАНИЕ SWII'FLO™

SWII'FLO™ - ЭТО НИППЕЛЬНАЯ СИСТЕМА ПОЕНИЯ ДЛЯ ПОДАЧИ ПИТЬЕВОЙ ВОДЫ ПТИЦАМ. ПРЕДЛАГАЮТСЯ НИППЕЛИ РАЗЛИЧНЫХ ТИПОВ. ДАВЛЕНИЕ ВОДЫ ПРИ ПОДАЧЕ СОСТАВЛЯЕТ 3 БАР. ДАВЛЕНИЕ НА ВЫХОДЕ КОНТРОЛИРУЕТСЯ РЕГУЛЯТОРОМ ДАВЛЕНИЯ. СИСТЕМА ПРЕДУСМАТРИВАЕТ ВОЗМОЖНОСТЬ ПОДЪЁМА ЛИНИЙ НИППЕЛЬНОГО ПОЕНИЯ ЛЕБЁДКОЙ ДЛЯ КОРРЕКТИРОВКИ ВЫСОТЫ ИХ РАСПОЛОЖЕНИЯ С УЧЁТОМ ВОЗРАСТА ПТИЦ.

2. РАСХОД ВОД

2.1. КАЧЕСТВО ВОДЫ



ОСТОРОЖНО

ЗДОРОВЬЕ ЖИВОТНЫХ ЗАВИСИТ ОТ КАЧЕСТВА ЕЖЕДНЕВНО ВЫПИВАЕМОЙ ВОДЫ.

Качество воды зависит от:

- концентраций фосфатов, нитритов, нитридов, хлоридов, железа, кальция и других веществ;
- осадка (отложений) в линиях;
- правильного использования лекарственных средств;
- очистки и дезинфекции.

РЕГУЛЯРНО ПРОВЕРЯЙТЕ КАЧЕСТВО ВОДЫ!

МАКСИМАЛЬНО ДОПУСТИМАЯ КОНЦЕНТРАЦИЯ:

аммиак	< 1 мг/л	(3.78 мг/ГАЛ)	сульфаты	< 100 мг/л	(378мг/ГАЛ)
хлориды	< 200 мг/л	(757мг/ГАЛ)	железо	< 0,2 мг/л	(0.76мг/ГАЛ)
фосфаты	< 0,01мг/л	(0.038 мг/ГАЛ)	соли	< 1 мг/л	(3.78мг/ГАЛ)
марганец	< 0,1мг/л	(0.38 мг/ГАЛ)	водородный показатель pH		
нитраты	< 0,25мг/л	(0.95 мг/ГАЛ)	Жесткость (°DH)		
нитриты	< 0,25мг/л	(0.95 мг/ГАЛ)			

ИСТОЧНИК: ДИРЕКТИВА ЕВРОПЕЙСКОГО ПАРЛАМЕНТА И СОВЕТА 2000/60/ЕС ВОДНАЯ ПОЛИТИКА

http://eur-lex.europa.eu/legal-content/nl/TXT/?uri=CELEX%3A52007PC0871

ФОСФАТЫ/АЗОТ:

РАСПРОСТРАНЕНИЕ ВОДОРОСЛЕЙ:

Водоросли – это организмы, которые используют диоксид углерода в качестве источника углерода для каркаса нового биоматериала. Солнечный свет служит источником энергии.
Цветение водорослей происходит в стоячей или медленно движущейся воде и обычно сопровождается высокой фосфатной и азотной нагрузкой (аммиак и нитрат).
Оптимальная температура роста водорослей:
18-45 °C, pH: 5-8.
Гибель водорослей из-за нехватки света и (или) питательных веществ ведет к минерализации бактериями с поглощением кислорода.

ВЛИЯНИЕ НА ВОДУ	**Увеличение pH** из-за большого содержания двуокиси углерода в воде.
ВЛИЯНИЕ НА СИСТЕМУ	Причина: разложившиеся вещества микрокультур. Эффект: утечки **в клапане/ в поилке.**
МЕРЫ ЗАЩИТЫ	Удалять отложения средствами на основе **стабилизированной перекиси водорода (H_2O_2)**.

НИТРАТЫ / НИТРИТЫ:

Концентрация нитратов > 0.25 мг/л: песчаная почва, на которой производится интенсивный выгул скота.
Концентрация аммиака > 1 мг/л: в торфяной почве.
Вода, проходящая через такие почвы, обладает повышенным содержанием нитритов.
Не подходит для потребления!

ВЛИЯНИЕ НА ЗДОРОВЬЕ  **ОПАСНО**	Потребление нитритов смертельно **опасно**! Нитраты в теле животных превращаются в аммиак. Одним из промежуточных соединений являются нитриты. Если химические реакции не завершаются (в течение определенного времени), то это может повлечь смерть.
МЕРЫ ЗАЩИТЫ	**Концентрация нитратов ≤ 0.25 мг/л / Концентрация нитритов ≤ 0.1 мг/л!**

Железо:	
В перекачиваемой воде может быть **растворено активное железо**. Под воздействием воздуха или растворенного кислорода происходит **окисление** ионов железа. В результате этих и других химических реакций образуются нерастворимые г**елеобразные соединения.**	
Влияние на воду	Почти не оказывает воздействия на состояние здоровья. Нейтрализует эффект от приема медикаментов. Изменяется вкус, что приводит к снижению потребления воды.
Влияние на систему	Причина: гелеобразные соединения. Эффект: **вредное воздействие на соску, водяные клапаны с электроприводом (если используются).**
Меры защиты	**Удалять железо** из системы, если **содержание железа > 0,2 мг/л!**

Кальций:	
Жесткость: - Все отложения, как правило, остаются в линии. - Могут иметь место химические реакции между присутствующими минеральными веществами;некоторые неорганические соединения могут служить источником энергии или питательной основой для **микроорганизмов**, живущих в воде.	
Влияние на здоровье	Не опасен для здоровья. Изменяется вкус, что приводит к снижению потребления воды.
Влияние на систему	Причина: усиливается проводимость воды. Эффект: **коррозия и отложения кальция.**
Меры защиты	**Смягчать воду.**

Лекарственные средства	
Вредное действие лекарственных средств	**A.** В некоторых лекарствах содержатся вещества, взаимодействующие с органическими отложениями на стенках линий. **B.** Антибиотики: высокий риск быстрого и устойчивого роста плесени, использующей сахар, который содержится в некоторых лекарствах, в качестве питательной среды, в результате чего образуются гелеобразные отложения.
Влияние на здоровье	Продукты теряют свою эффективность.
Влияние на систему	**A.** Причина: в некоторых лекарствах содержатся вещества, взаимодействующие с органическими отложениями на стенках линий. Эффект: **утечки в поилке.** **B.** Причина: гелеобразные отложения. Эффект: **преграды.**
Меры защиты	Промывать линии перед вводом лекарственных средств. Регулярно промывать систему поения. Проводить дезинфекцию и тщательную промывку после каждого добавления лекарств. Осадок чистящих средств может снизить эффективность применения лекарственных средств.

Очистка и дезинфекция	
Необходимо всегда учитывать свойства средства и неукоснительно соблюдать инструкции производителя! Всегда внимательно изучайте **инструкции** по применению чистящих и дезинфицирующих средств! Убедитесь, что средство подходит для применения в заполненном птичнике! **Изучите условия использования разных типов чистящих и дезинфицирующих средств!**	
Отложения кальция и железа (неорганические отложения)	Удалять при помощи кислотных агентов.
Бактерии и плесень	Удалять при помощи хлористых дезинфицирующих средств.
Органические отложения	Удалять при помощи щелочных чистящих средств.
Очистка и дезинфекция линий должна производиться регулярно. Использование большинства средств дает эффект только при их регулярном применении. Проводить дезинфекцию и тщательную промывку **после каждого добавления лекарств.**	

2.2. МИНИМАЛЬНОЕ ДАВЛЕНИЕ И ПОТОК

ОСТОРОЖНО	**МАКС. ВХОДЯЩАЯ ДАВЛЕНИЕМ 9 БАР!**

ДИАПАЗОН ДАВЛЕНИЯ:			Roxell узел водоподготовки Waterpaneel & Насос подходит для:	
	Резервуар для воды	Насос		
Штатная работа:	≥ 0,4 бар	2 - 3 бар	Ограничение /	Без ограничений /
Автоматическая промывка:	-	2 - 3 бар	Программа освещения	без программы освещения
Поток	≥1 0 л/мин/линии		5 регуляторов	8 регуляторов

2.3. МИНИМАЛЬНАЯ ВЫСОТА РЕЗЕРВУАРА ДЛЯ ВОДЫ

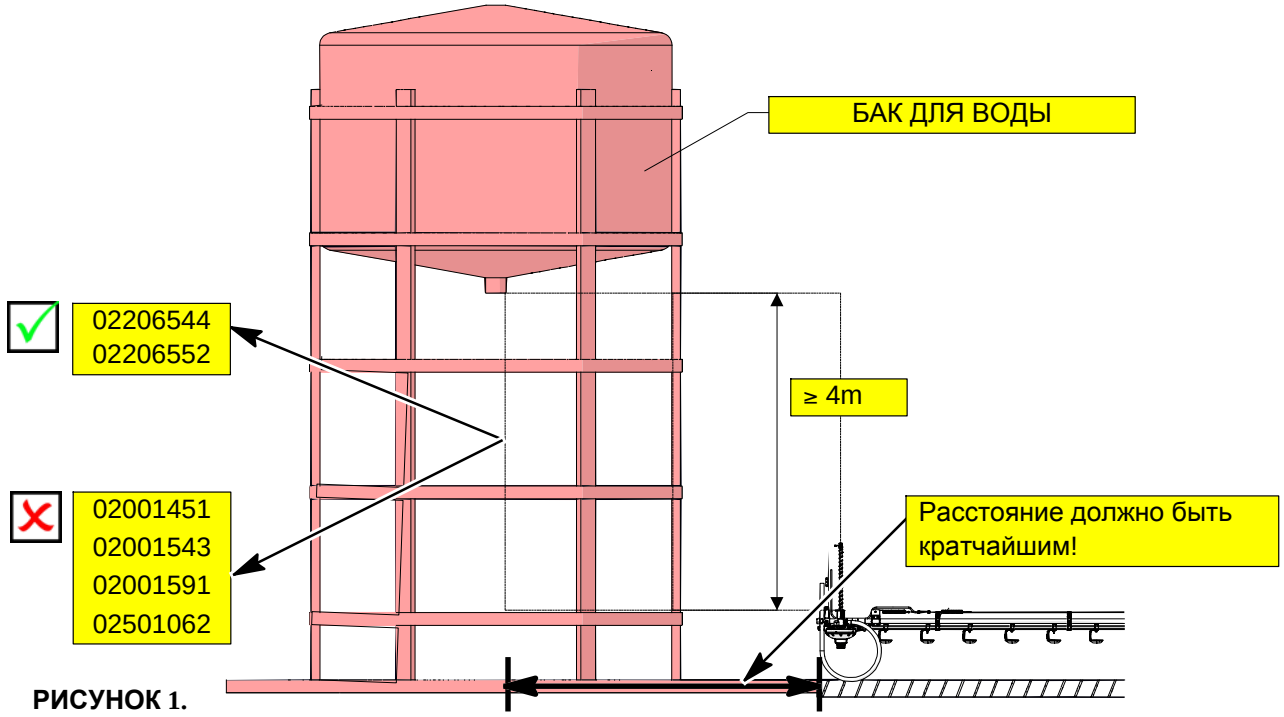

РИСУНОК 1.

2.4. ДИАМЕТР ПОДАЮЩИХ ТРУБОК

СПЕЦИФИКАЦИИ ПОДАЧИ ВОДЫ ПОСЛЕ ФИЛЬТРА			
	внутренний диаметр, дюймы		
	регулятор давления воды 2-3 линий / дома	Центральный регулятор давления воды	производительность насоса
2-3 линий / дома:	1"	1"	3 бар - 50 л/мин
4-5 линий / дома:	1"	1 1/2 "	3 бар - 50 л/мин
6-7 линий / дома:	1 1/2 "	1 1/2 "	3 бар - 80 л/мин

Dn	Fe (")	ПВХ (“)	ПВХ (ММ)
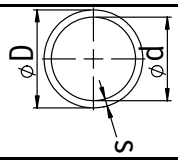	D	D x d	D x s
1"	1"	1 " x 3/4 "	Ф 32 x 2.4 mm
1 1/2"	1 1/2 "	1 1/2 " x 1 1/4"	Ф 50 x 3.7 mm

3. УЗЕЛ ВОДОПОДГОТОВКИ

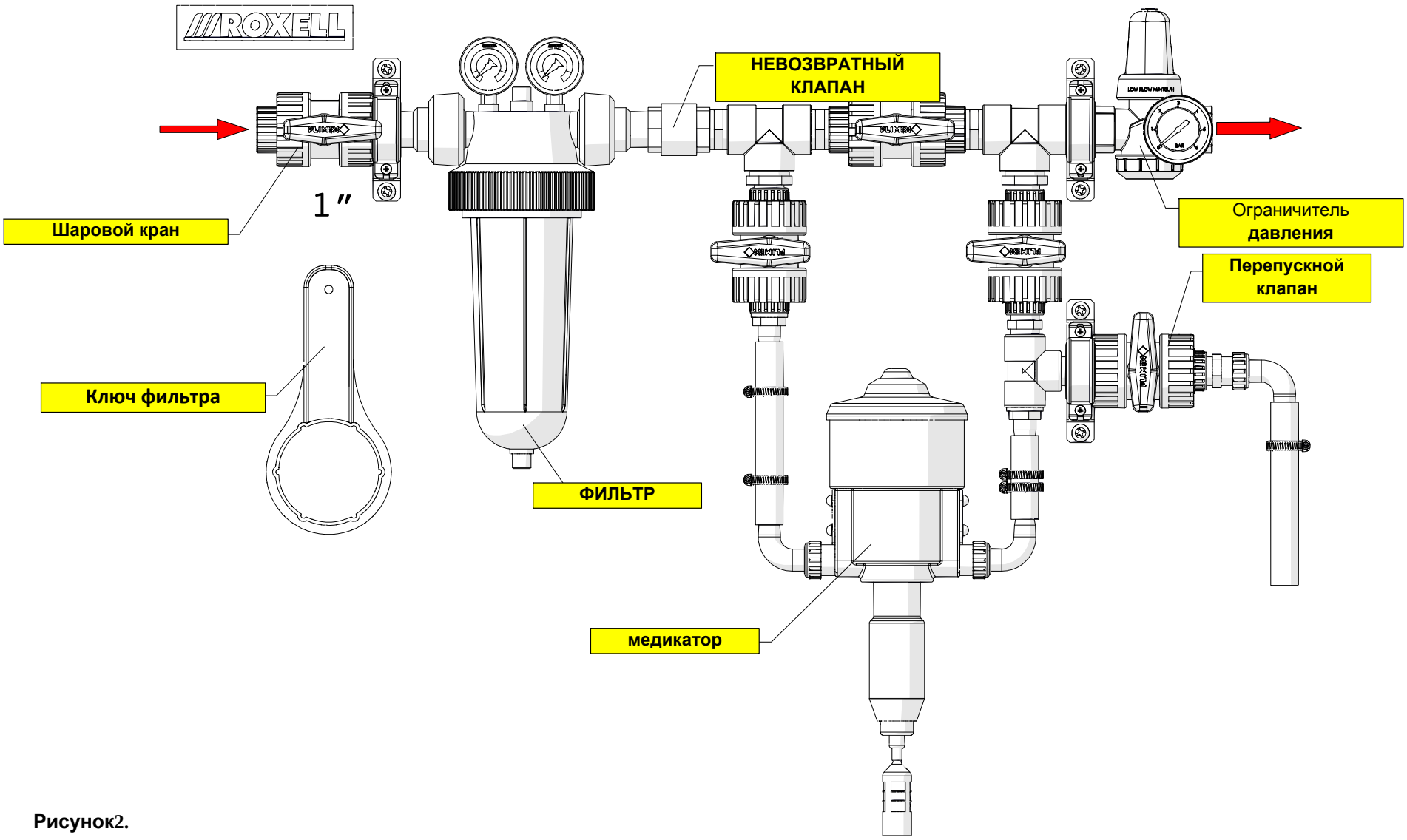

Рисунок2.

3.1. ОЧИСТКА ФИЛЬТРА И РЕГУЛЯРНОСТЬ ОЧИСТКИ?

Общее правило: при разнице между показаниями датчиков давления на входе и выходе более 0,5 бар!

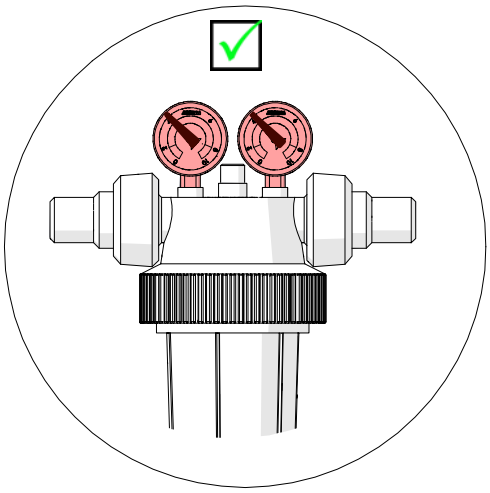

РИСУНОК 3.

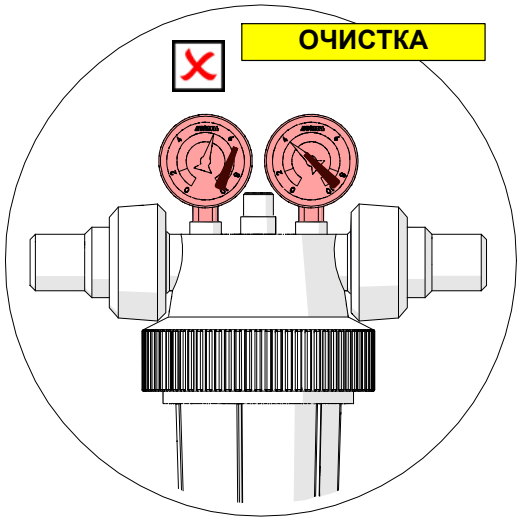

РИСУНОК 4.

ДЛЯ ОЧИСТКИ ФИЛЬТРА:

Проверьте отсутствие давления в система, датчик на 0:

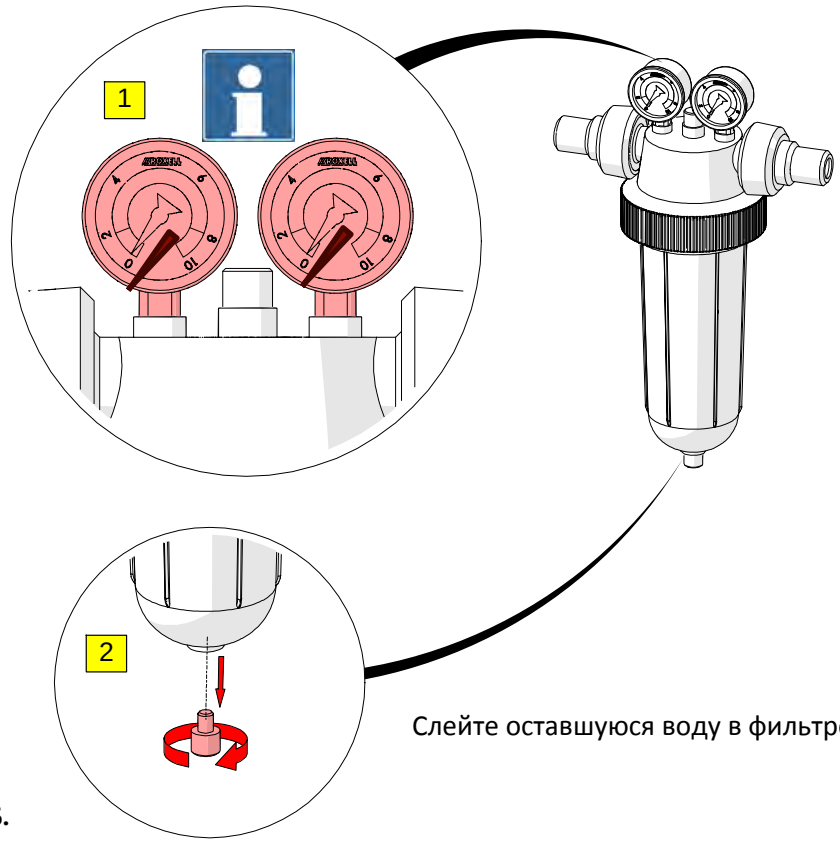

Слейте оставшуюся воду в фильтреа 0

РИСУНОК 5.

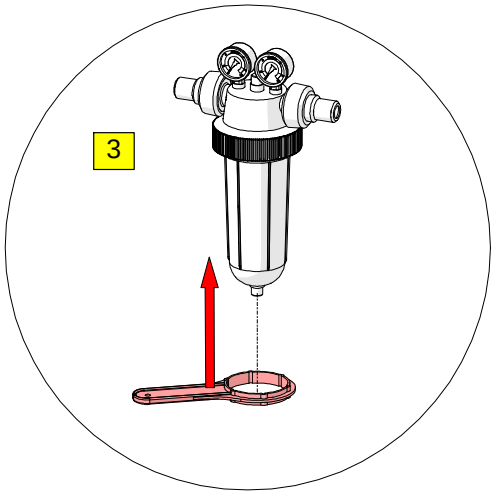

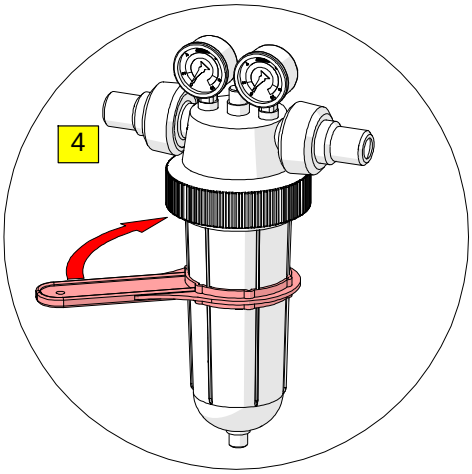

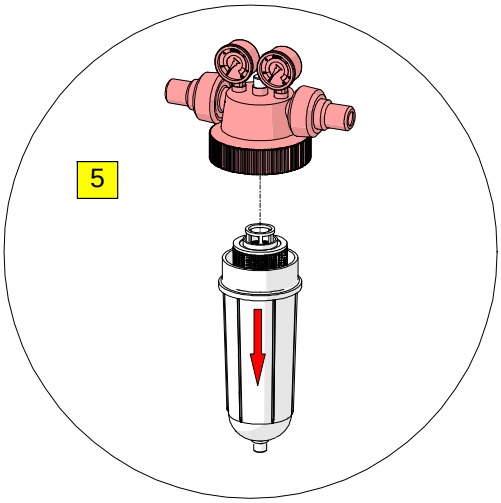

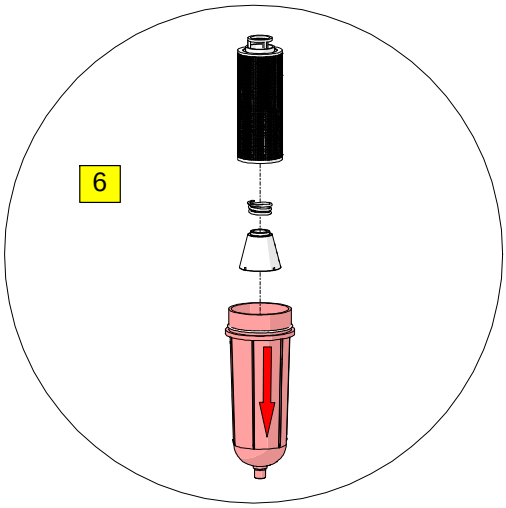

РЕГУЛЯРНАЯ ОЧИСТКА:



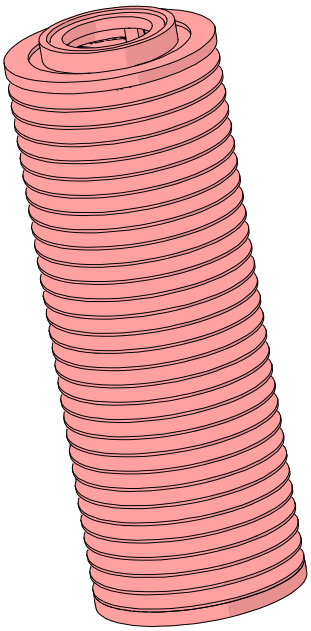

РИСУНОК 6.

ИЛИ ИНТЕНСИВНАЯ ОЧИСТКА:

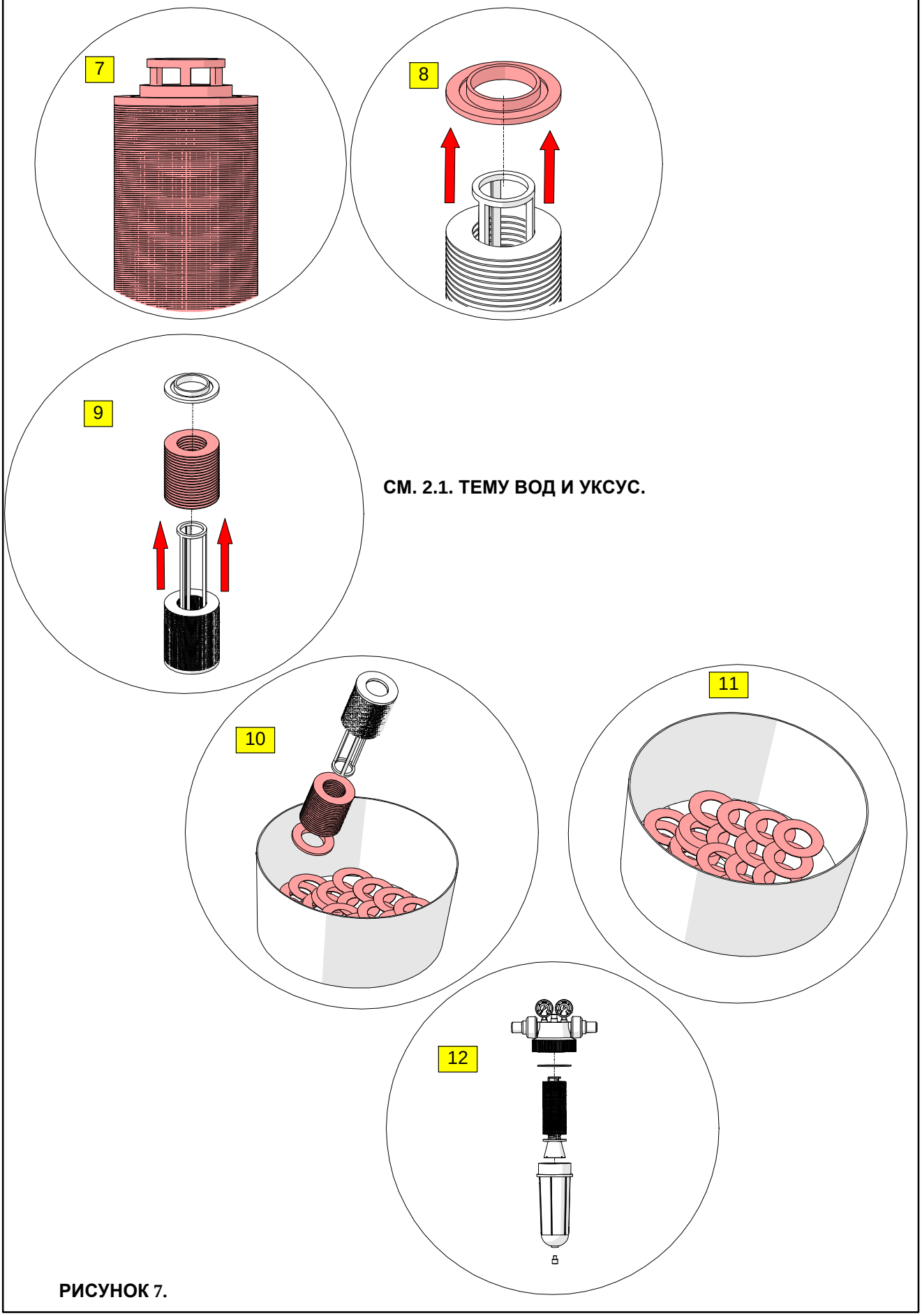

СМ. 2.1. ТЕМУ ВОД И УКСУС.

РИСУНОК 7.

3.2. РАБОТА КЛАПАНОВ
НОРМАЛЬНЫЙ РЕЖИМ РАБОТЫ

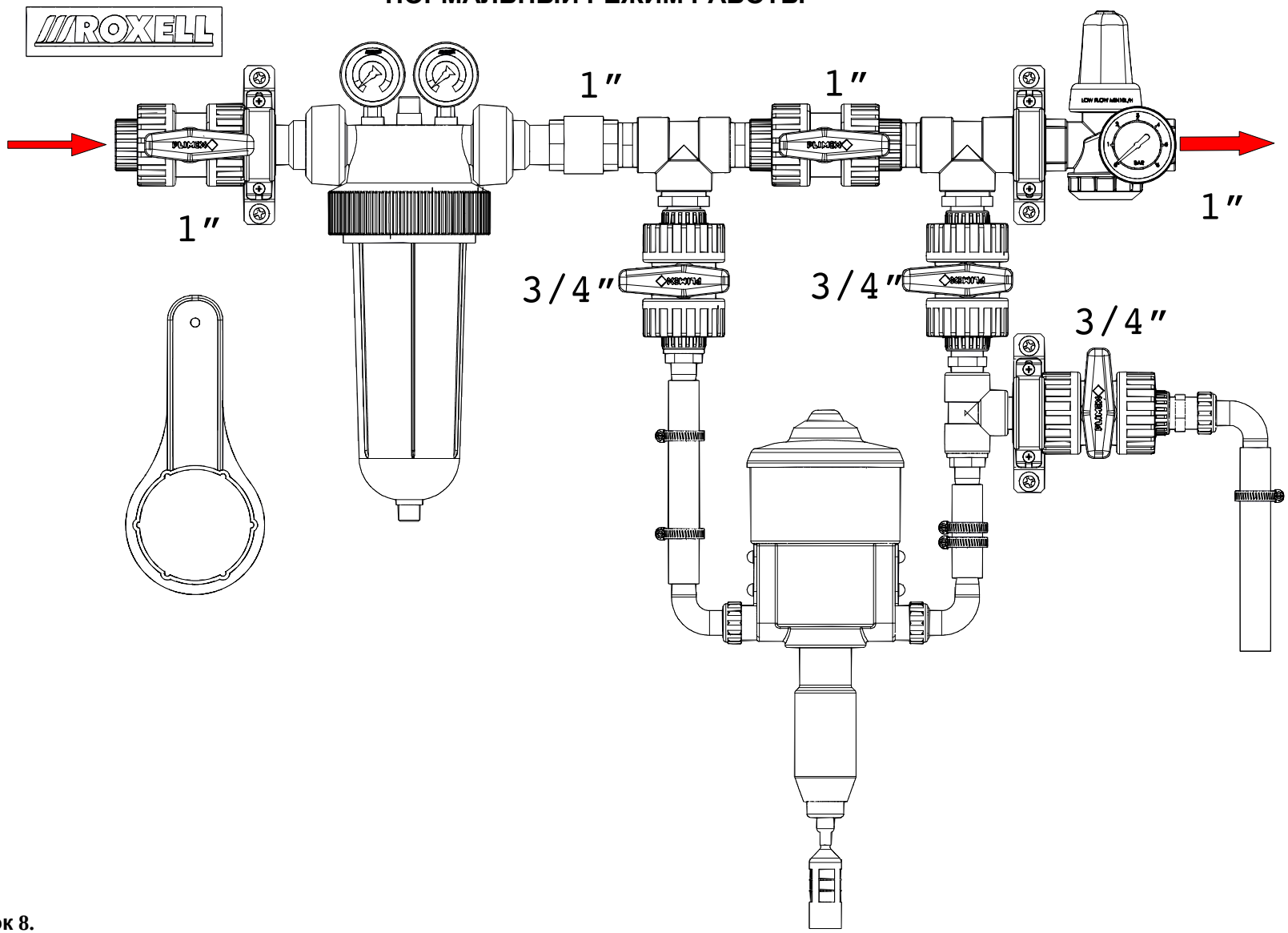

Рисунок 8.

УЗЕЛ ВОДОПОДГОТОВКИ - 1 ЛИНИЯРАБОТА С МЕДИКАТОРОМ

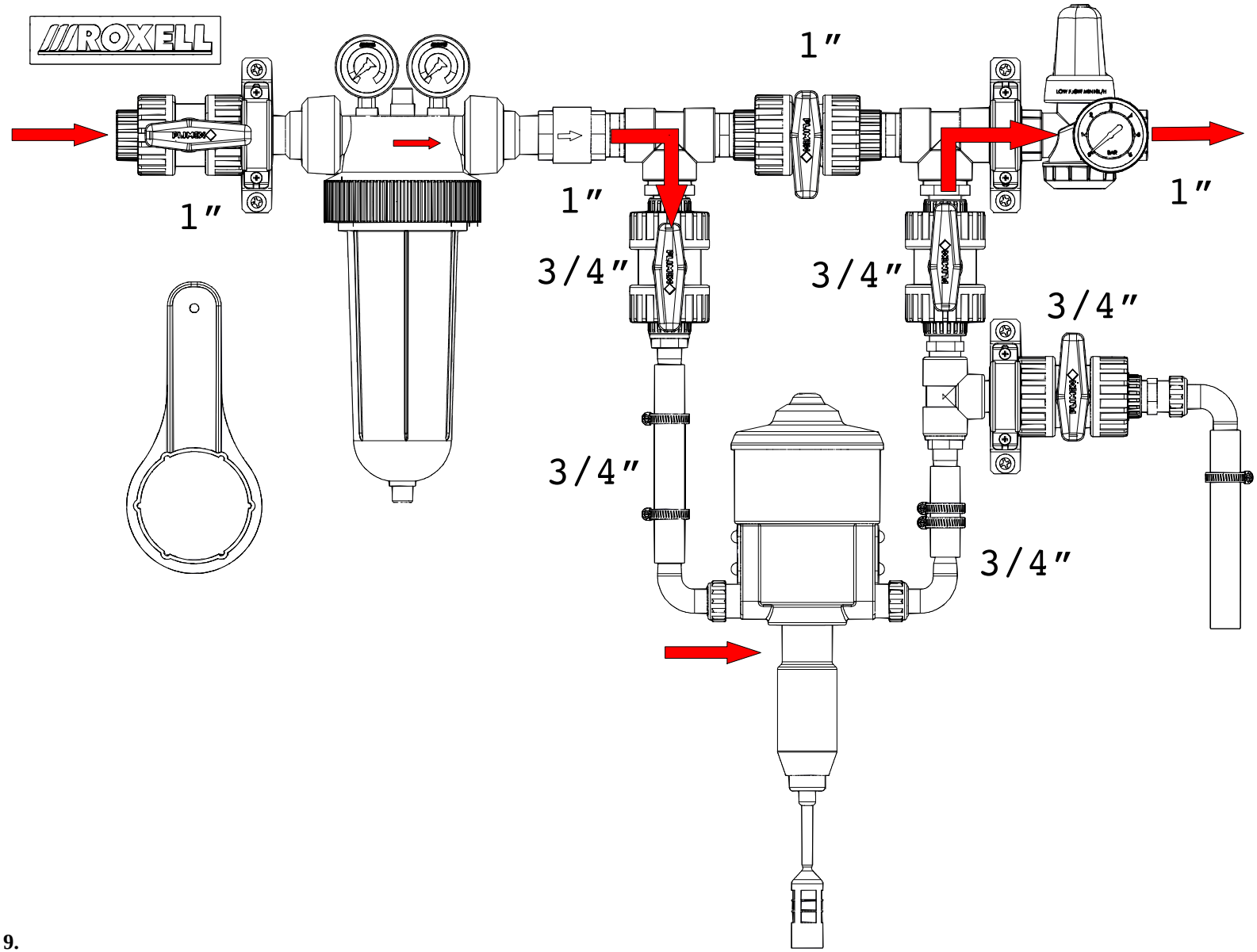

Рисунок 9.

ПРОВЕРЬТЕ И ОЧИСТИТЕ МЕДИКАТОР

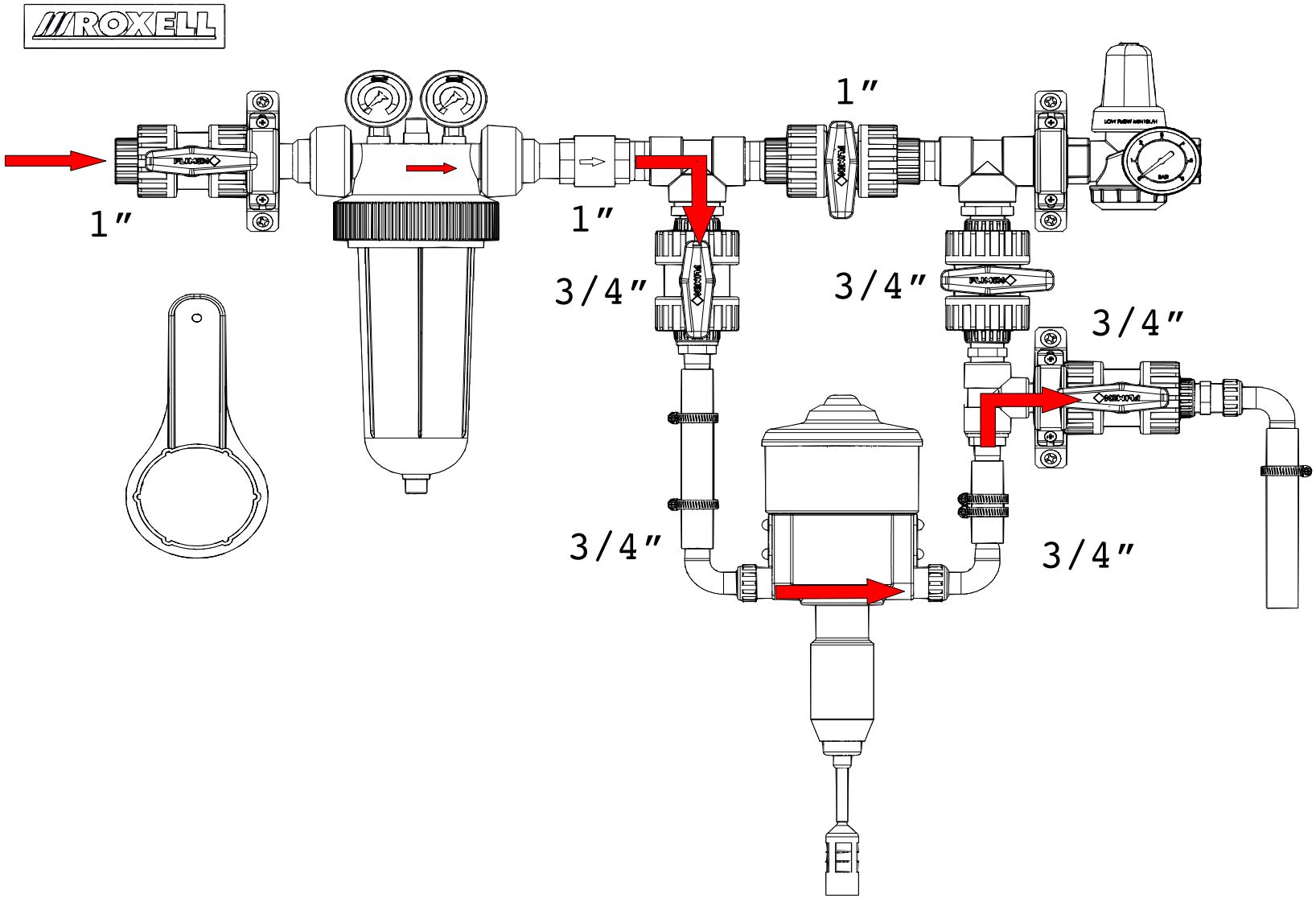

Рисунок10.

РАЗДЕЛЕННЫЕ ПТИЧНИКИ: НОРМАЛЬНЫЙ РЕЖИМ РАБОТЫ

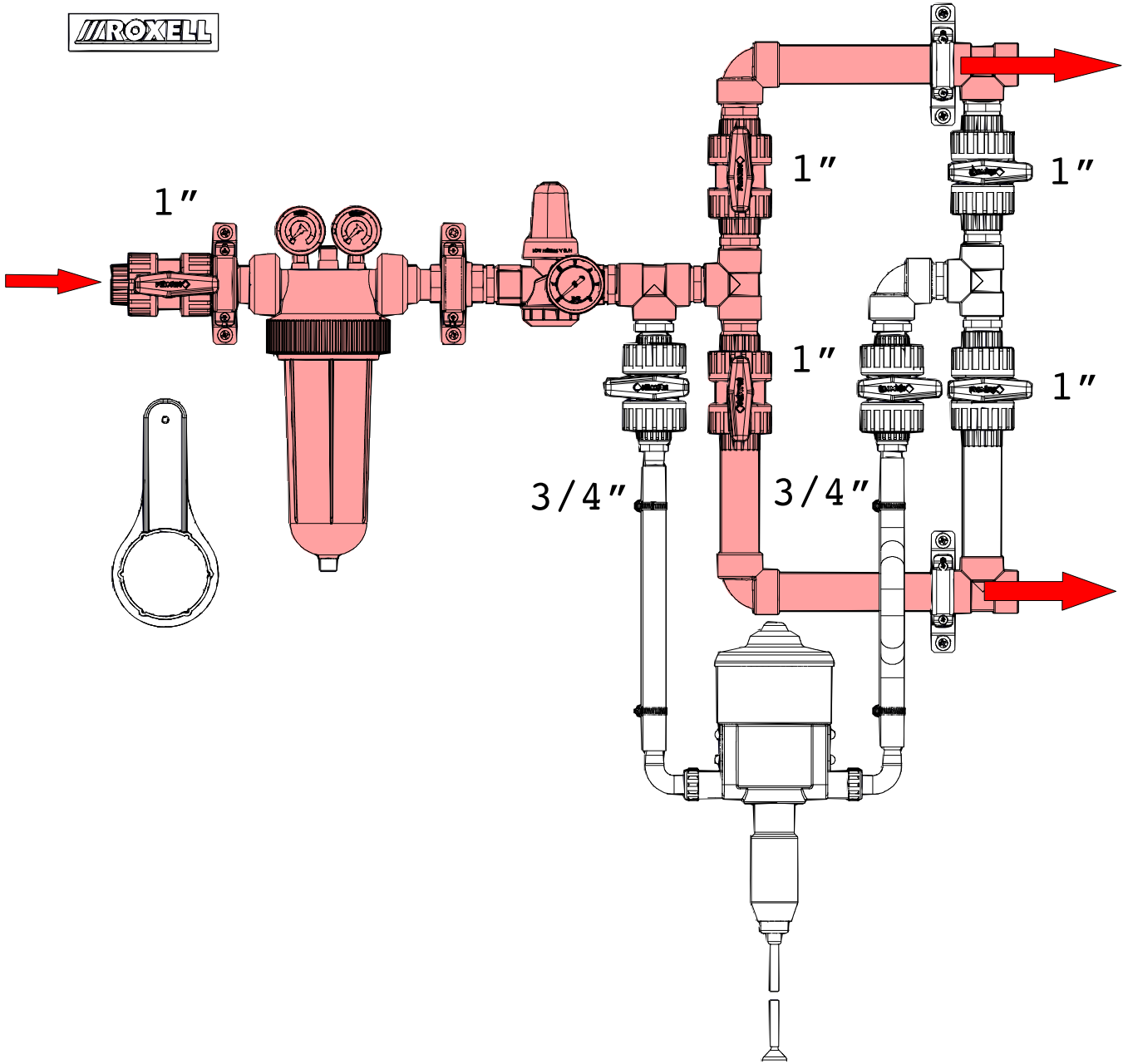

Рисунок11.

РАЗДЕЛЕННЫЕ ПТИЧНИКИ- ОПЦИЯ: ЛЕКАРСТВЕННЫЕ СРЕДСТВА

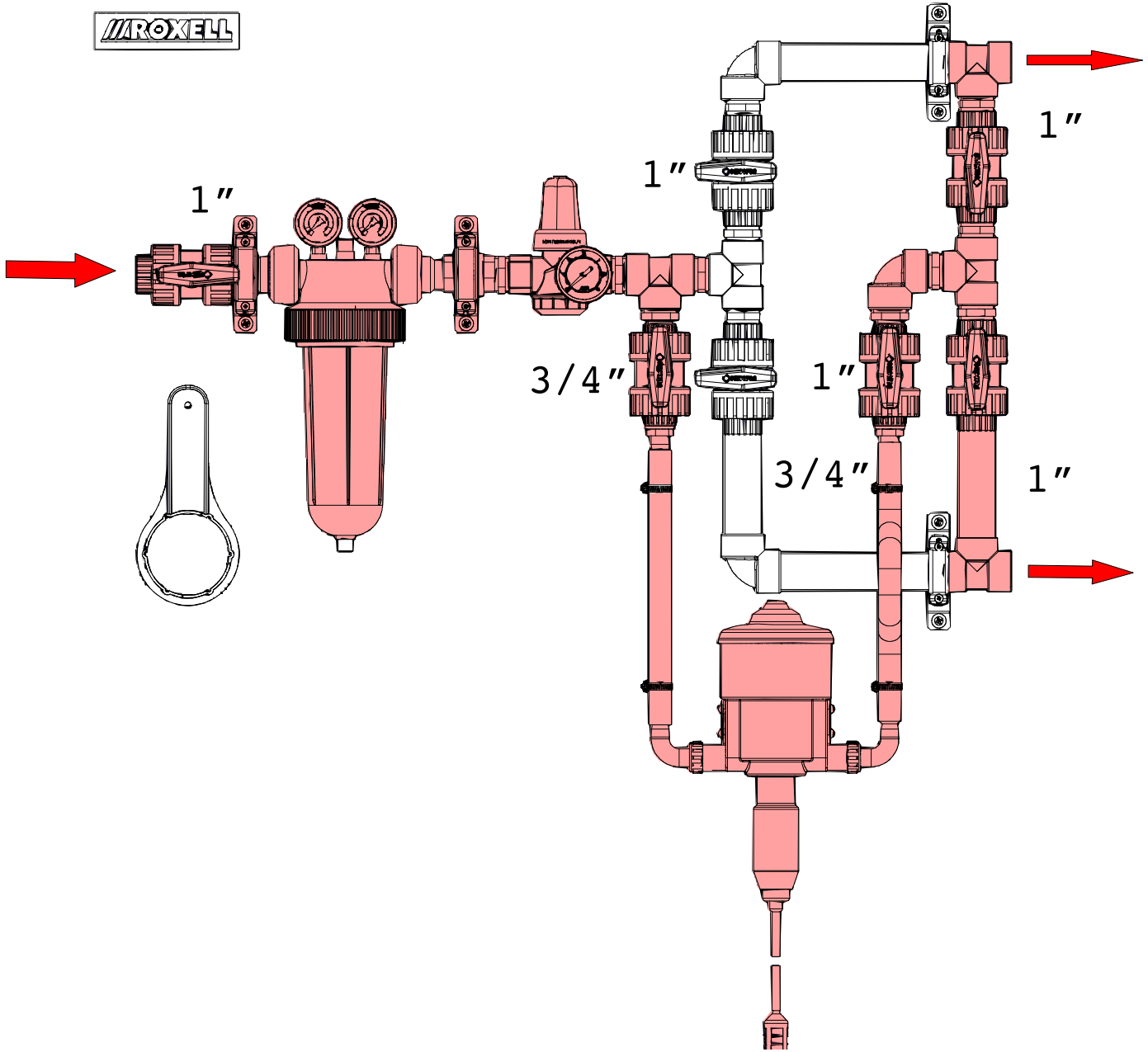

Рисунок12.

4. ОТРЕГУЛИРУЙТЕ ВЫСОТУ ЛИНИИ

4.1. РЕГУЛИРОВКА ВЫСОТЫ ЛИНИИ

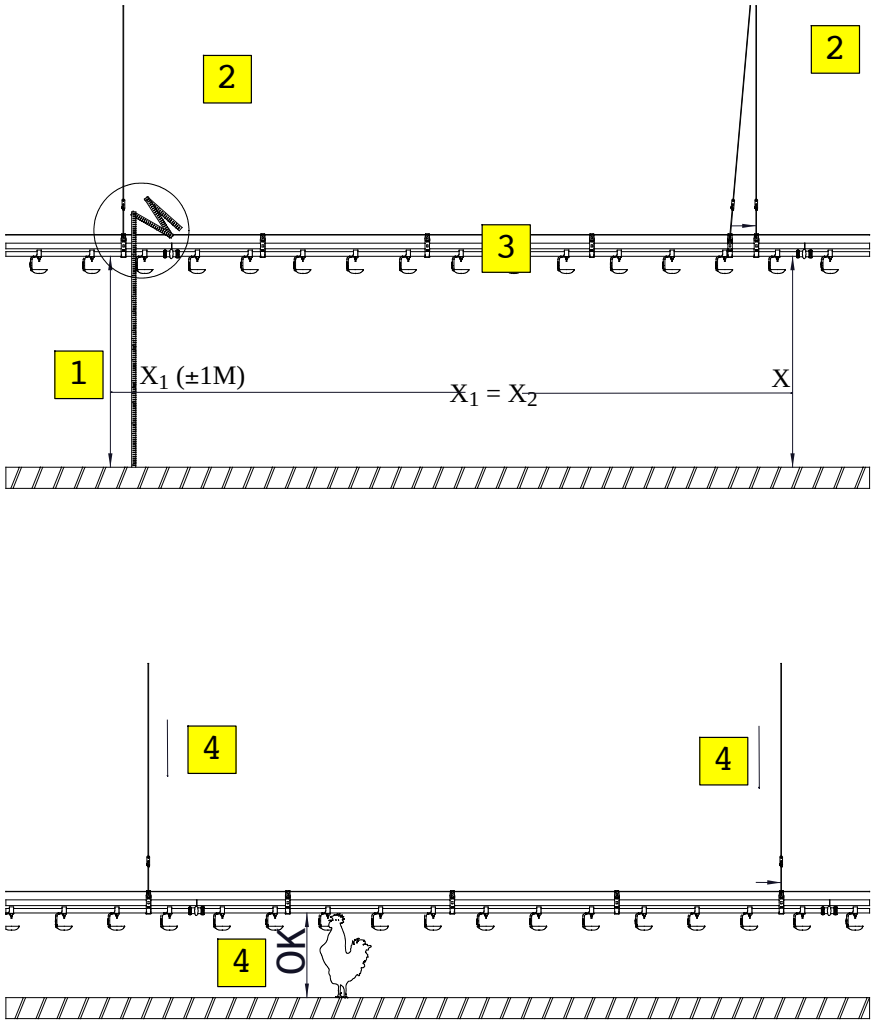

Рисунок13.

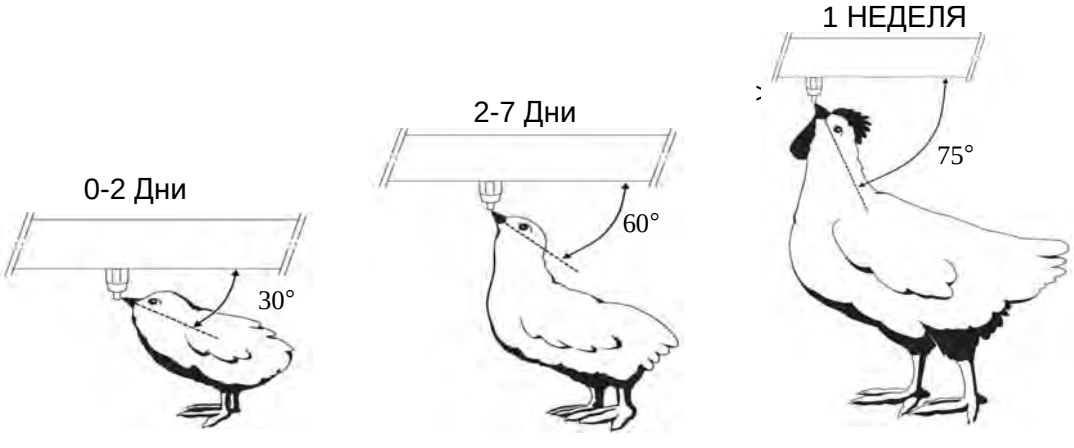

Рисунок14.

4.2 ОТРЕГУЛИРУЙТЕ ЛИНИЮ С ПОМОЩЬЮ ТРЕХУРОВНЕВОГО РЕГУЛЯТОРА ПОЛОЖЕНИЯ

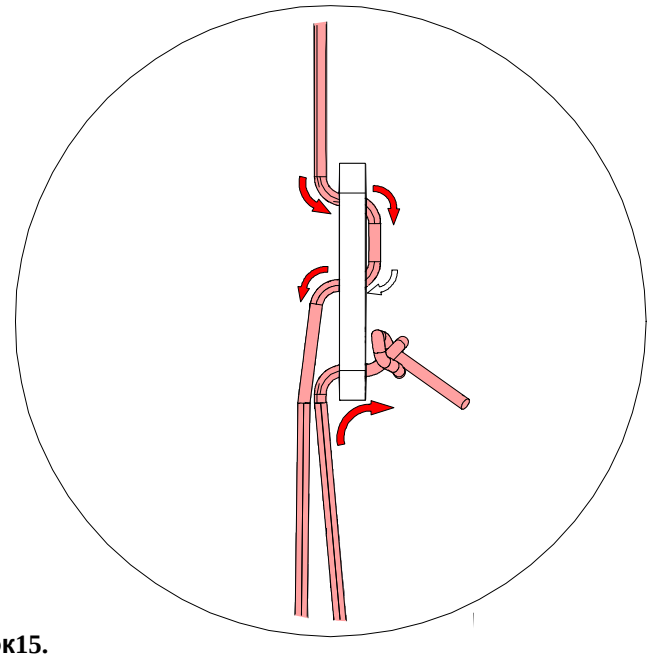

Рисунок15.

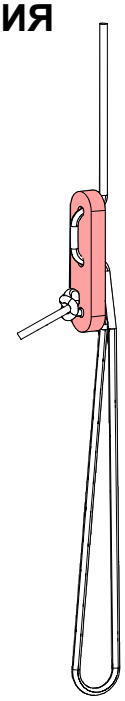

Рисунок16.

4.3 ОТРЕГУЛИРУЙТЕ ЛИНИЮ С ПОМОЩЬЮ ВИНТА ПОДВЕСКИ.

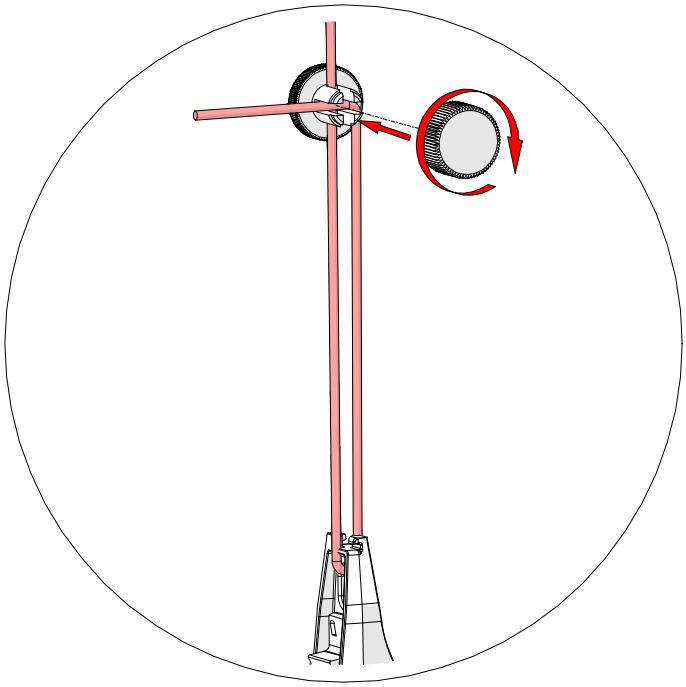

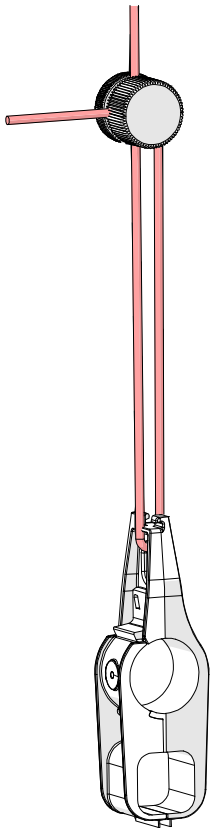

Рисунок17.

4.4. ОТРЕГУЛИРУЙТЕ ЛИНИЮ С ПОДВЕСНОЙ ПЛИТЕ

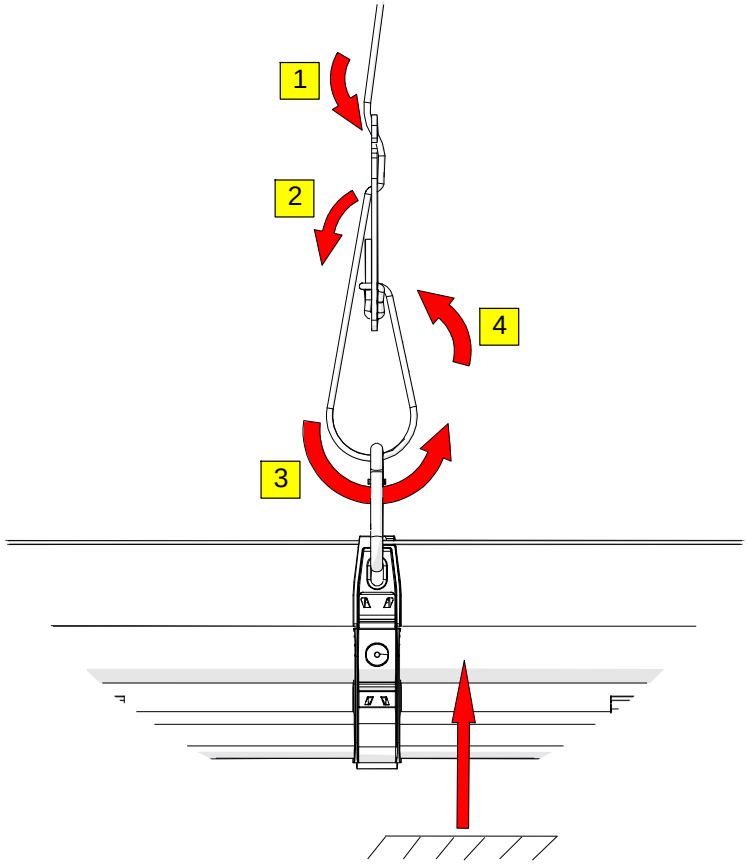

Рисунок18.

5. РАБОТА СИСТЕМЫ

5.1. РЕЖИМ РАБОТЫ РЕГУЛЯТОРА ДАВЛЕНИЯ

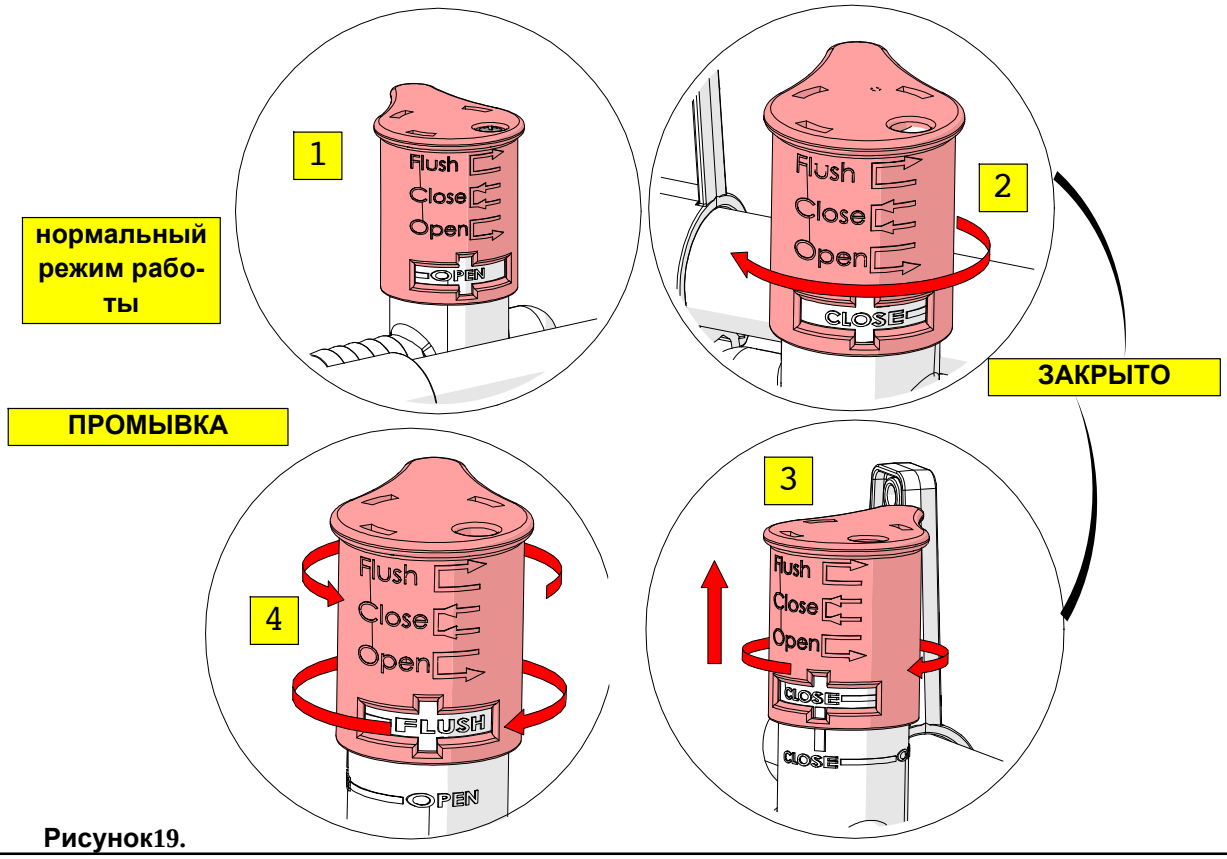

Рисунок19.

5.2. ОТРЕГУЛИРУЙТЕ ДАВЛЕНИЕ

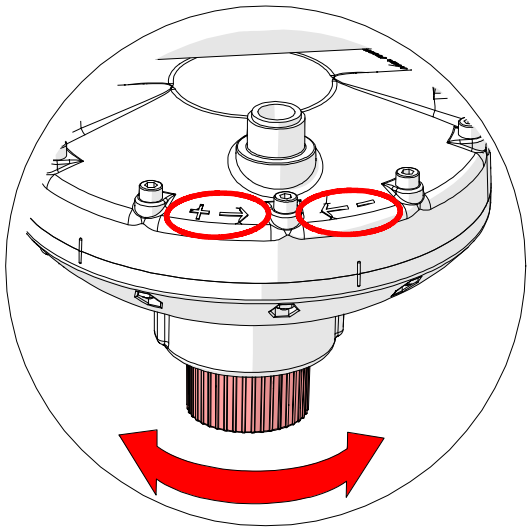

Рисунок20.

0-7 дней
0-7 Дни

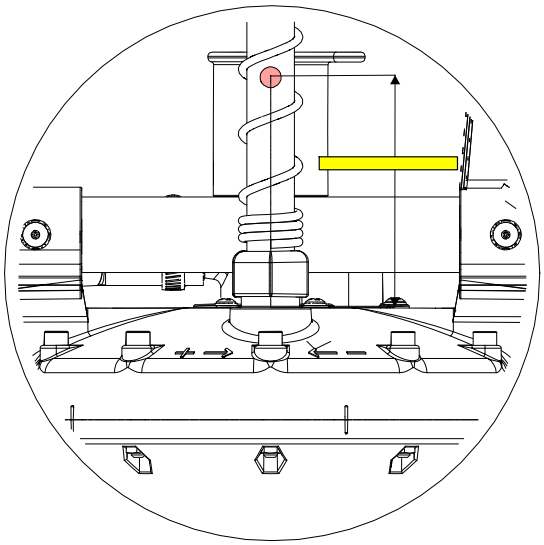

Рисунок21.

7-21 дней
7-21 Дни

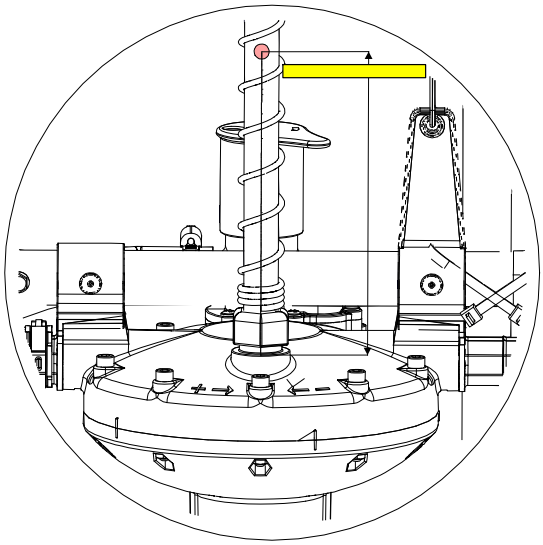

Рисунок22.

21 день - заверше-ние цикла выраща-вания

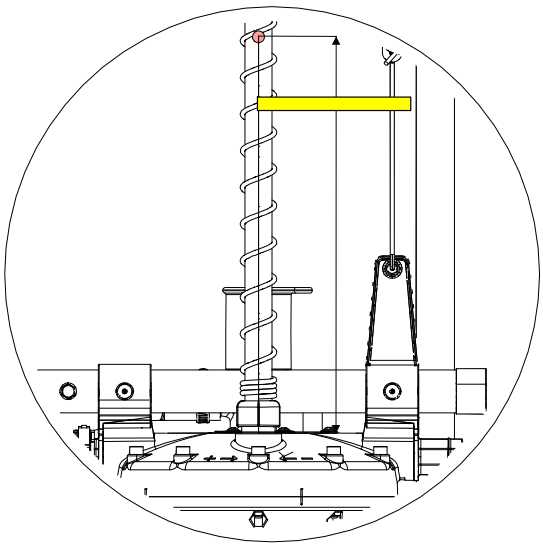

Рисунок23.

5.3. ИСПОЛЬЗОВАНИЕ КОНЕЧНОГО БЛОКА

РЕЖИМ РАБОТЫ

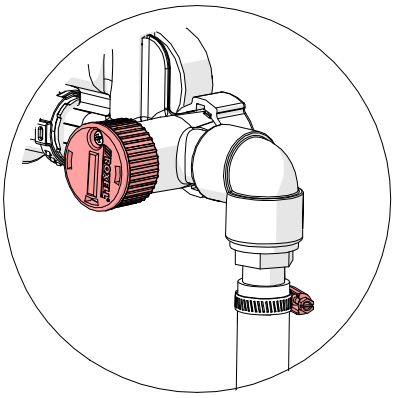

РЕЖИМ ПРОМЫВКИ

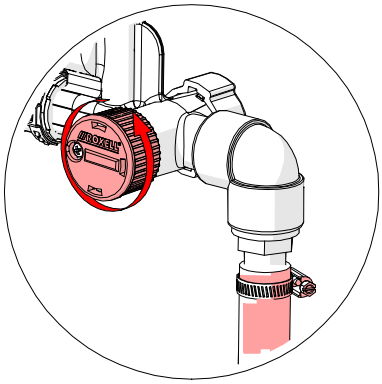

Рисунок24.

5.4. ИСПОЛЬЗОВАНИЕ ПРОМЕЖУТОЧНОГО ЗАПОРНОГО КЛАПАНА

Ситуация: весв корпус

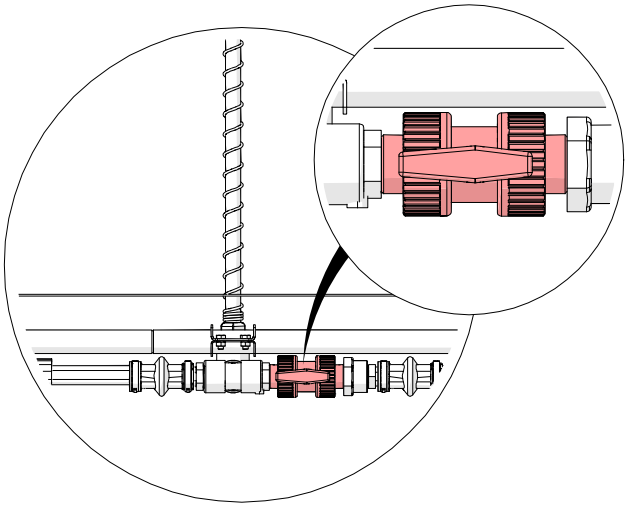

Рисунок25.

Ситуация: Частичное насиживание

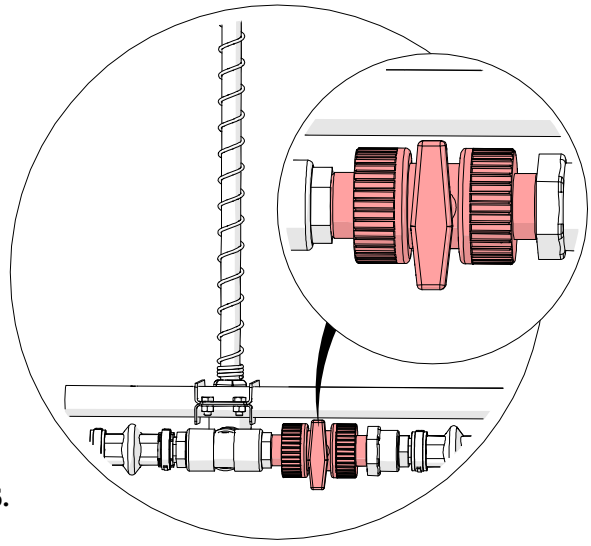

Рисунок26.

5.5. ПРОПУСКНАЯ СПОСОБНОСТЬ НИППЕЛЕЙ

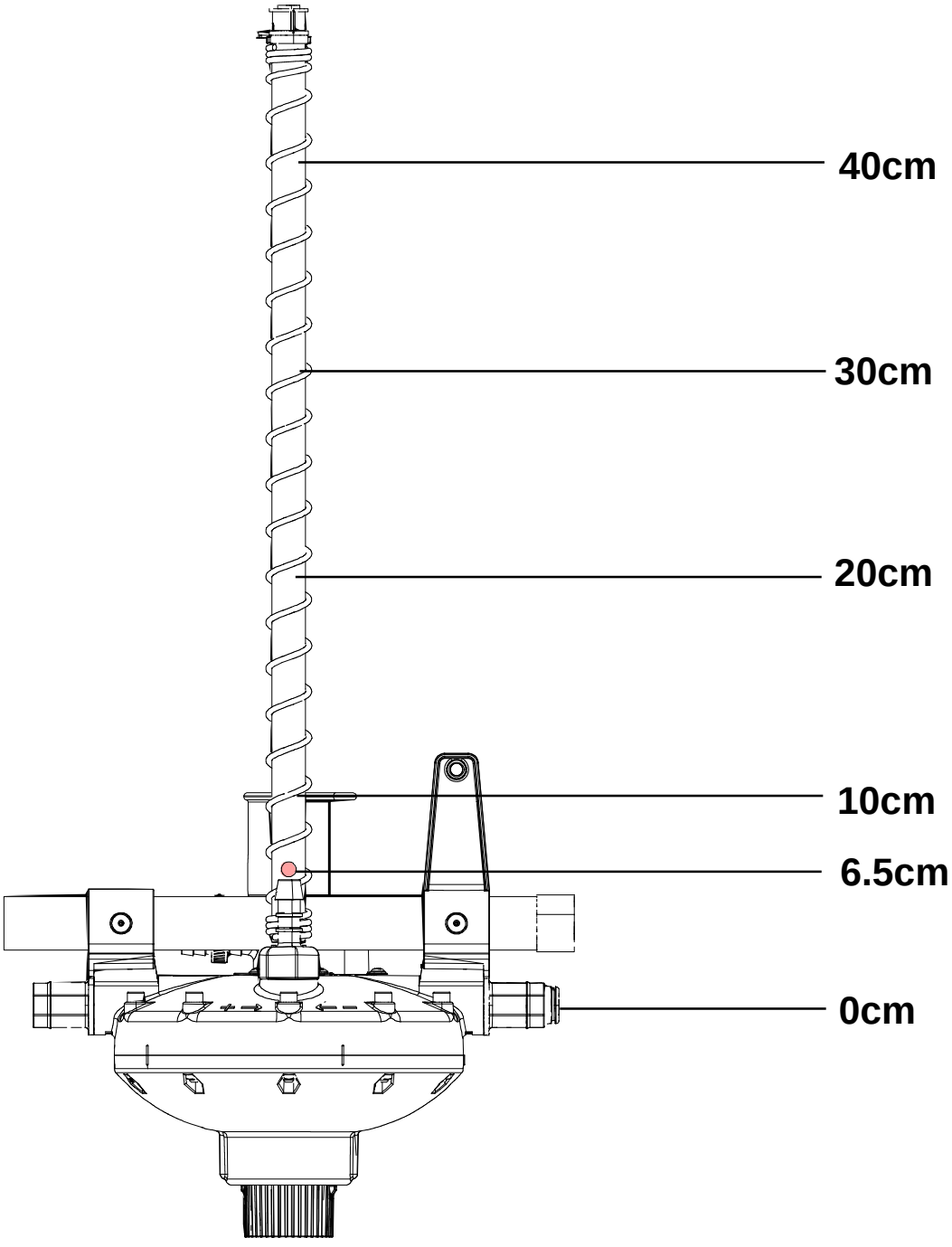

РИСУНОК 27.

VT 80

Рекомендуемое количество птиц на 1 ниппель VT 80				
	Умеренный климат		Жаркий климат	
	Мин.	Макс.	Мин.	Макс.
родительские стада - Производство	6	8	5	6
кур-несушек - Производство	10	12	8	10

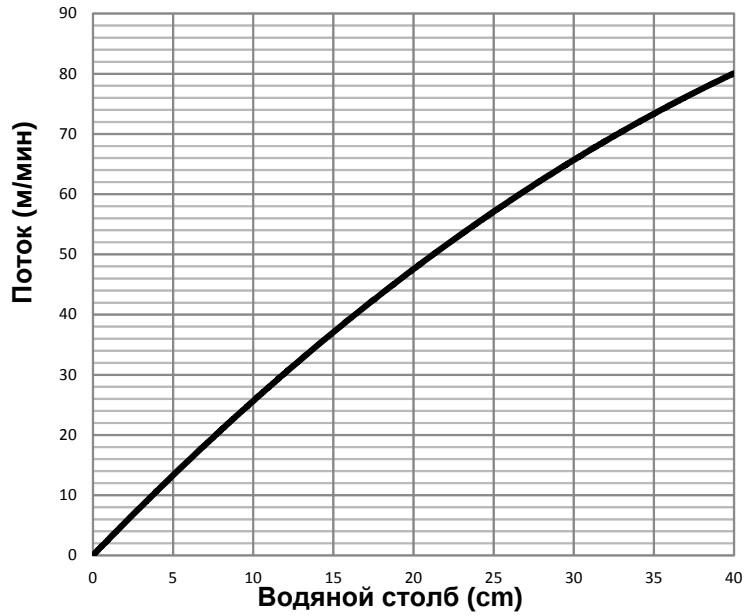



РИСУНОК 28.

VT 130

Рекомендуемое количество птиц на 1 ниппель VT 130				
	Умеренный климат		Жаркий климат	
	Мин.	Макс.	Мин.	Макс.
родительские стада - Производство	10	12	8	10
кур-несушек - Производство	10	15	7	10

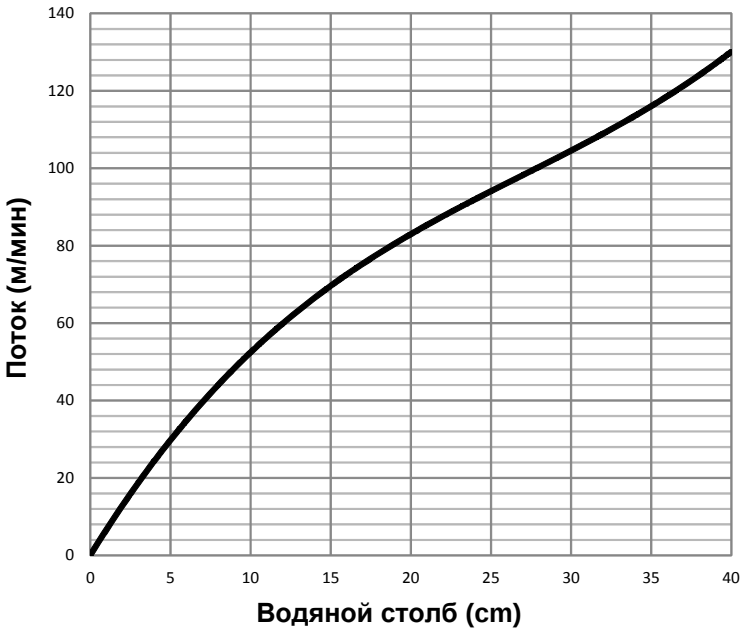



РИСУНОК 29.

FS 80

Рекомендуемое количество птиц на 1 ниппель FS 80				
	Умеренный климат		Жаркий климат	
	Мин.	Макс.	Мин.	Макс.
бройлер	10	12	8	10
Курицы-молодки-племенная птица -Выращивание & Несушки-Выращивание & Индейки (< 6 недель)	10	12	8	10
родительские стада полный жизненный цикл	8	10	6	8
Утки	10	12	8	10

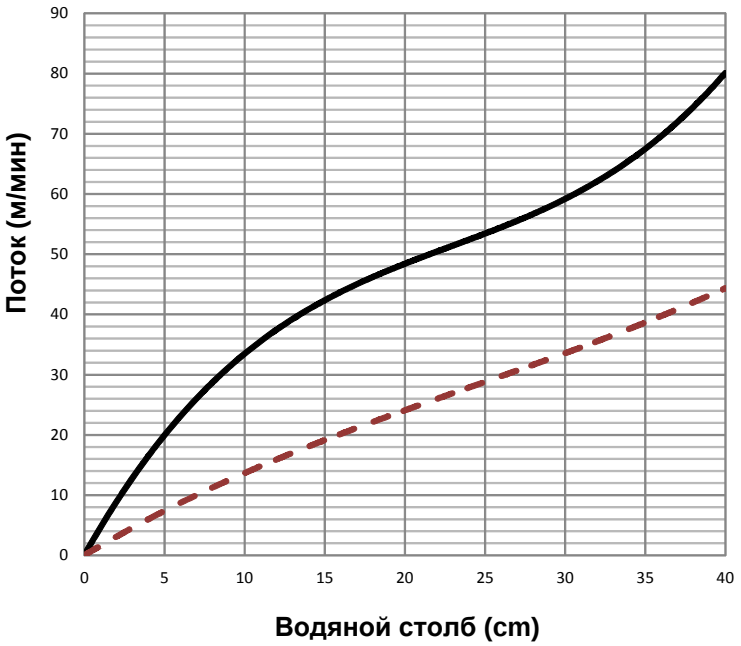

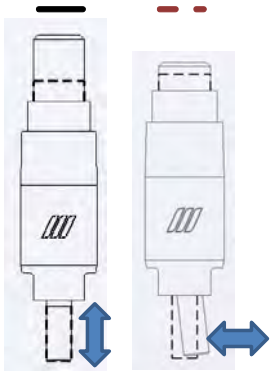

РИСУНОК 30.

FS 130

Рекомендуемое количество птиц на 1 ниппель FS 130				
	Умеренный климат		Жаркий климат	
	Мин.	Макс.	Мин.	Макс.
бройлер	18	25	13	18
Курицы-молодки-племенная птица -Выращивание & Несушки-Выращивание & Индейки (< 6 недель)	13	15	13	13
родительские стада полный жизненный цикл	10	15	7	10
Утки	13	15	11	13

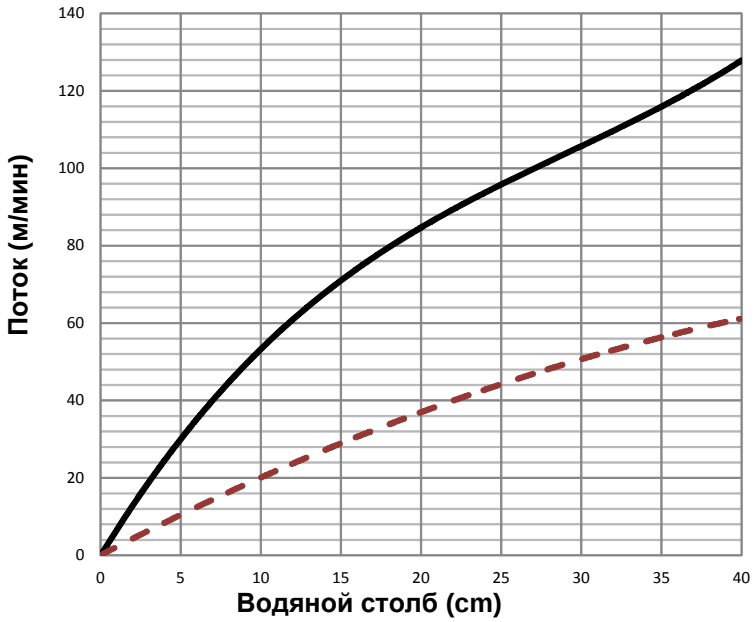

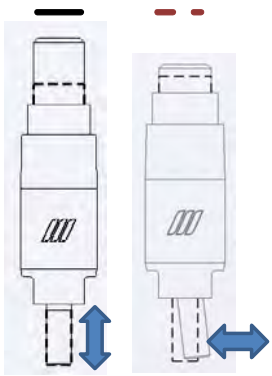

РИСУНОК 31.

6. ОЧИСТКА СИСТЕМЫ

Для поддержания надлежащей работы системы поения необходимо регулярно выполнять очистку (промывку) системы.

6.1. ПРОМЫВКА ВРУЧНУЮ

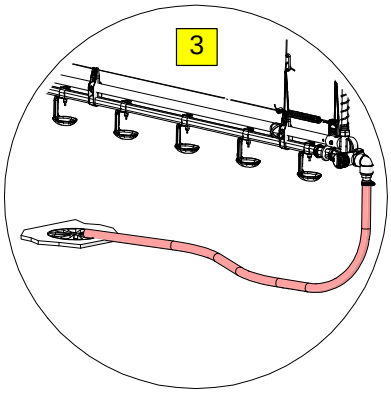

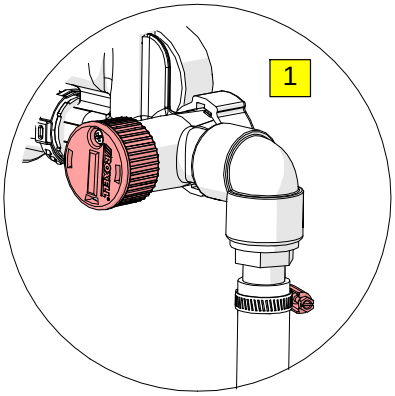

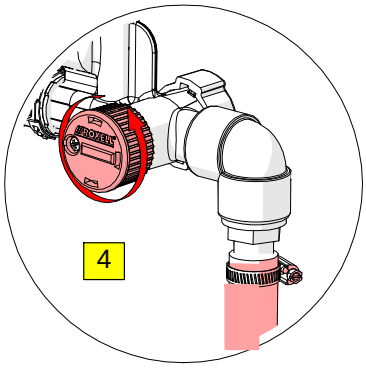

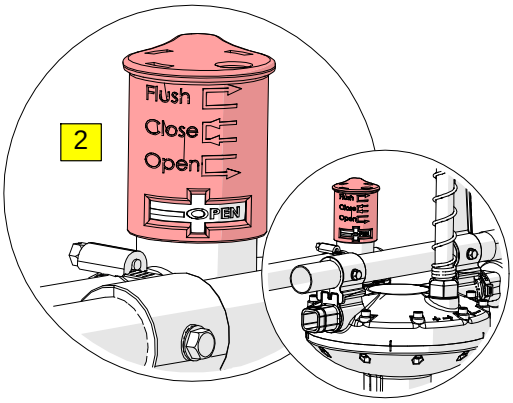

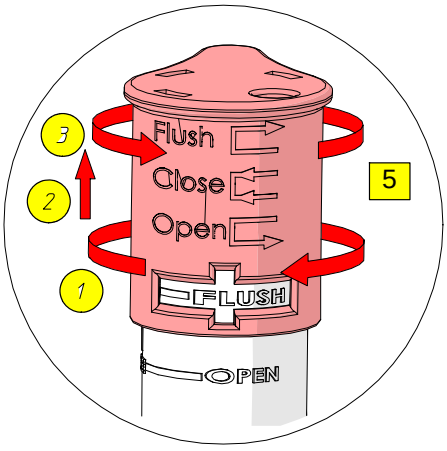

время промывки: сек. на линию =кол-во трубок на линию x 6 сек.
пример: 90 m = 30 трубок x 6 сек. = 180 сек.

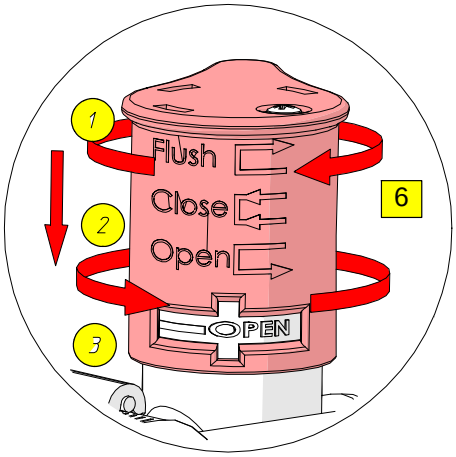

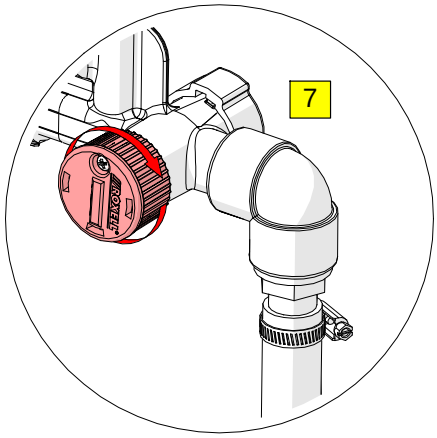

РИСУНОК 32.

6.2. ПРОМЫВКА ИЗБЫТОЧНЫМ ПОТОКОМ

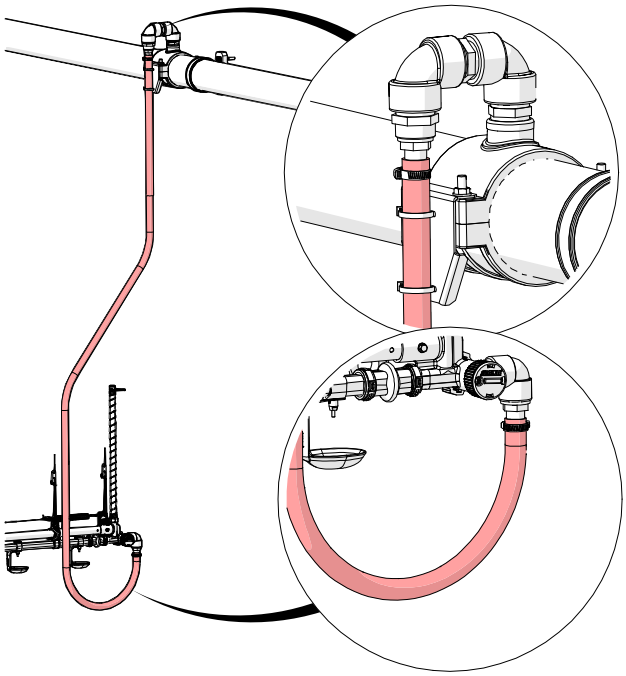

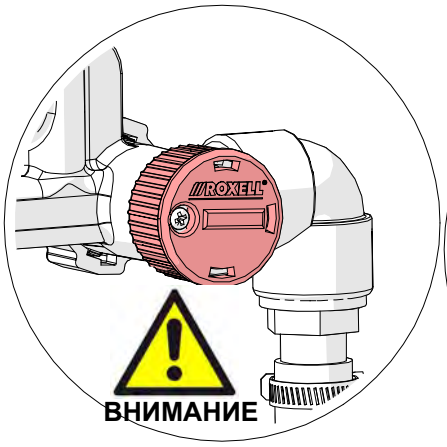

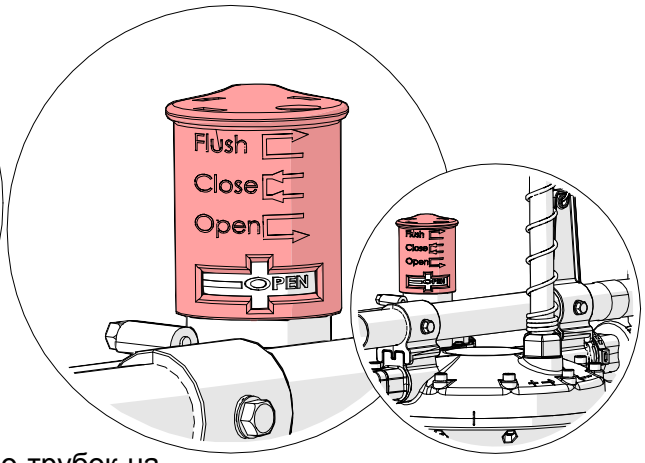

время промывки: сек. на линию =кол-во трубок на линию x 6 сек.
пример: 90 m = 30 трубок x 6 сек. = 180 сек.

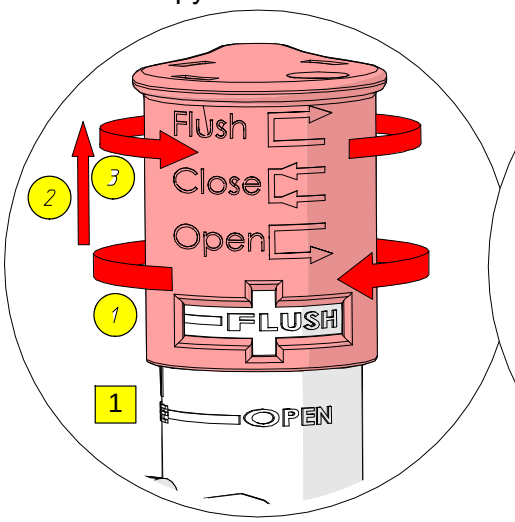

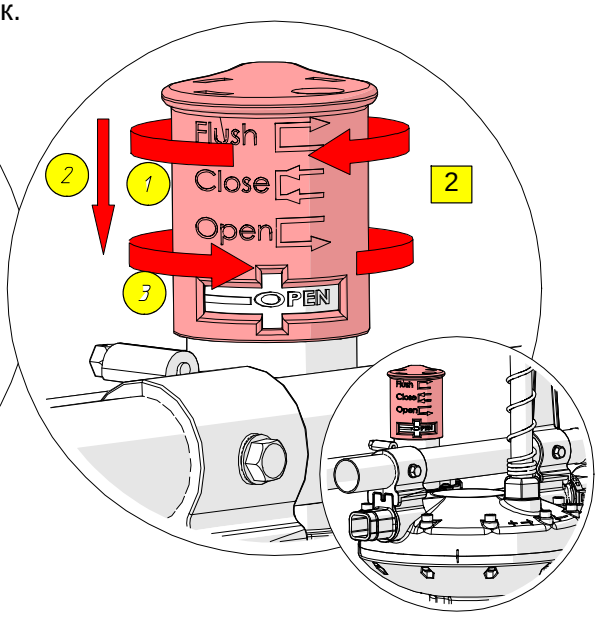

РИСУНОК 33.

6.3. АВТОМАТИЧЕСКАЯ ПРОМЫВКА (РАБОТА ПОЯСНЯЕТСЯ В РУКОВОДСТВЕ КОНТРОЛЛЕРА)



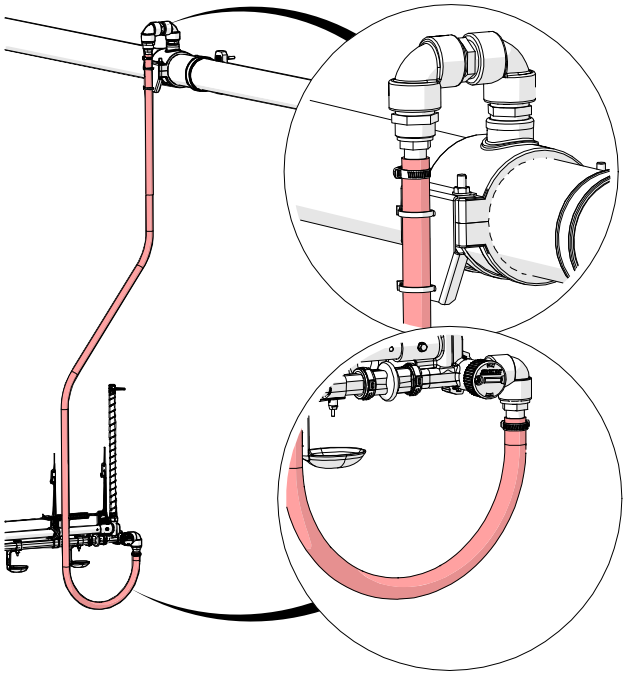

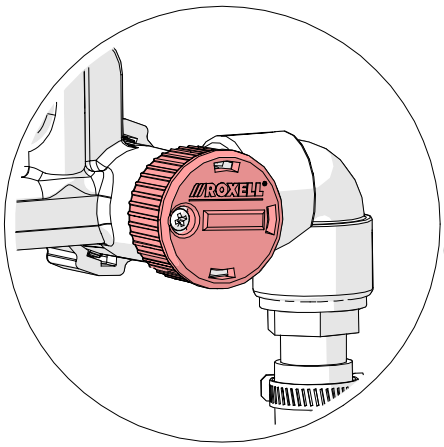

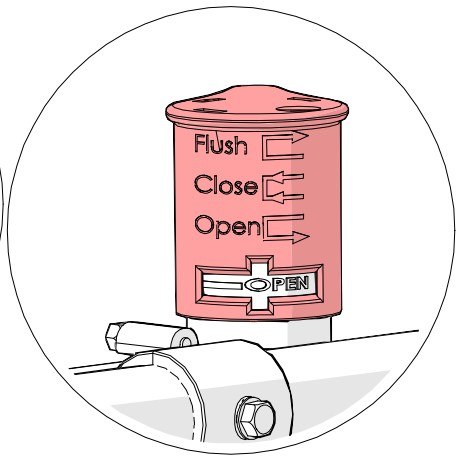

ВНИМАНИЕ

РИСУНОК 34.

7. ДОБАВЛЕНИЕ ВАКЦИН ИЛИ МЕДИКАМЕНТОВ

КАК СДЕЛАТЬ

ВНИМАНИЕ

замечание: Следуйте инструкции поставщика добавок.

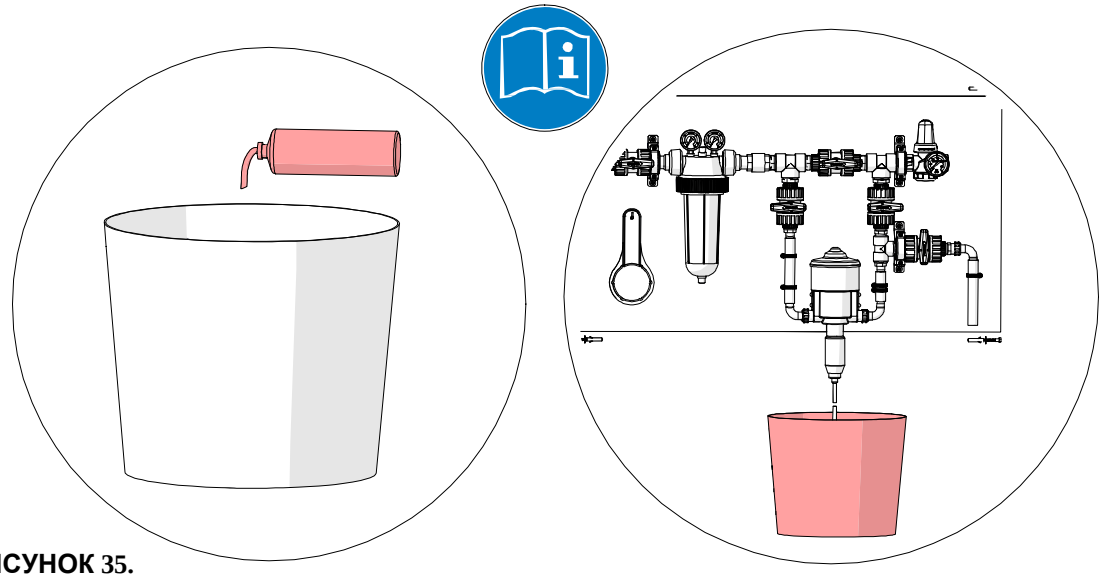

РИСУНОК 35.

Проверить функционирование медикатора.

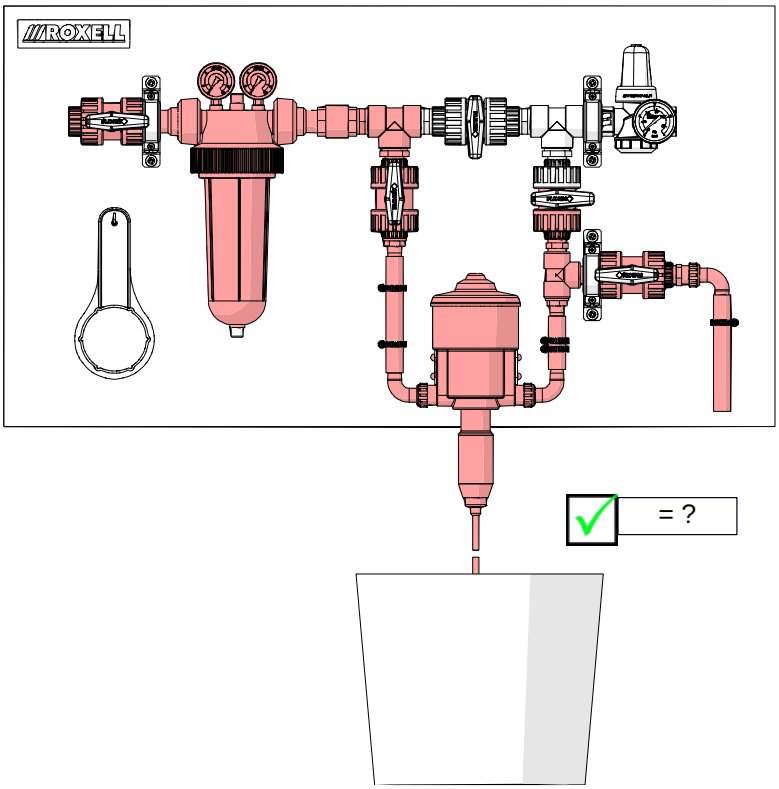

РИСУНОК 36.

Добавление ДобаРКИ

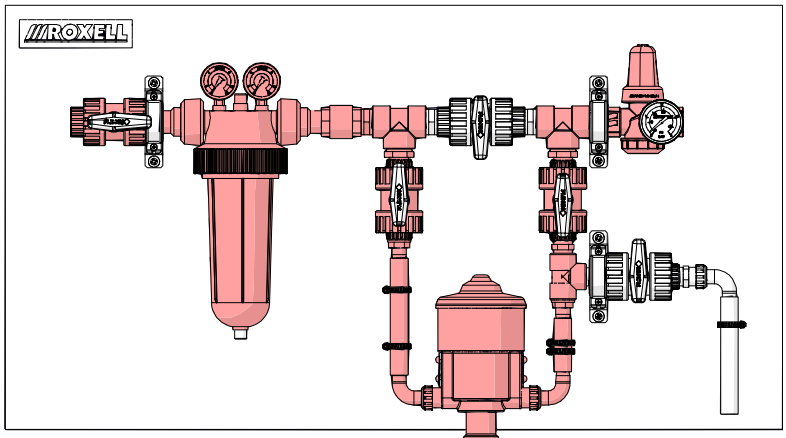

Проверять что добавка до-стигли конца строки

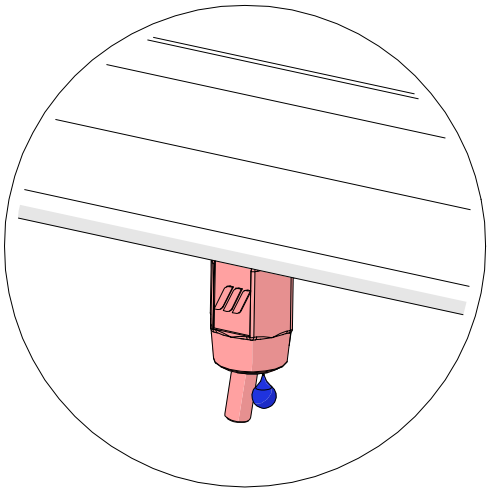

РИСУНОК 37.



ВНИМАНИЕ

Всегда чистите системы до и после введения

8. ЗАЩИТА НАСЕСТА И СИСТЕМА

8.1. ЭЛЕКТРИЧЕСКАЯ ЗАЩИТА НАСЕСТА



ОПАСНО

Перед входом в помещение в первую очередь отключите электропитание!

Линия должна быть установлена на соответствующей высоте с учётом возраста птиц.

8.2. SPINSOFT

- Линия должна быть установлена на соответствующей высоте с учётом возраста птиц.

- Держите кабель под напряжением.

- В начале некоторые птицы могут попытаться сесть на систему.
  При этом птицы будут чувствовать себя неустойчиво и сочтут систему неудобной в качестве насеста.

- Таким образом птицы привыкнут не садиться на систему.

ИНСТРУКЦИИ ПО ОБСЛУЖИВАНИЮ



ОПАСНО

Выключите главный переключатель в первую очередь.
Используйте средства индивидуальной защиты.

ОПЕРАЦИИ, ОБОЗНАЧЕННЫЕ СЕРЫМ ФОНОМ, ДОЛЖНЫ ВЫПОЛНЯТЬСЯ ТЕХНИЧЕСКИ ПОДГОТОВЛЕННЫМ ЛИЦОМ.

	Во время первого запуска системы	**В течение цикла**	**Между 2 циклами**	**Каждые 6 месяцев**
Фильтр	Проверить значение дифференциального давления, прочистить патрон фильтра (по необходимости).	Ежедневно контролировать дифференциальное давление, чистить патрон фильтра (по необходимости).	Интервалы чистки патрона фильтра - в соответствии с инструкциями.	Процедура чистки патрона фильтра - в соответствии с инструкциями.
Промывка системы (рекомендация: линия поения - 1 мин./10 м)	Всегда	После добавления в воду, например, вакцины, лекарственного средства и т.п.	Всегда	
		2 раза в неделю		
		При очень высокой температуре в линии поения.		
Система антинасеста: **- электро** **- SpinSoft**	Проверять механическое натяжение кабеля.	Ежедневно: проверять, чтобы птица не садилась на линию поения.	Проверять механическое натяжение кабеля.	
	Spinsoft: проверять ход направляющих.		В системе SpinSoft: проверять ход направляющих.	
Водоснабжение	Проверять свободный ход клапанов.	Ежедневно: проверять расход и давление воды.	Проверять расход и давление воды.	
Очистка			Очистить все компоненты системы.	
			Тщательно опорожнить каплесобиратели после очистки.	
Диафрагменные клапаны системы автоматической промывки	Проверить свободный ход клапанов.	Проверять, что вода не уходит через сливной для промывки, когда клапаны не работают.		
Дренажная система			Если есть риск замерзания линий.	
Система подвески	Проверять состояние главного кабеля и других компонентов системы подвески.		Проверять состояние главного кабеля и других компонентов системы подвески. Проверить работу ручной лебедки.	Проверять состояние главного кабеля и других компонентов системы подвески. Проверить работу ручной лебедки.

ПОИСК И УСТРАНЕНИЕ НЕИСПРАВНОСТЕЙ



ОПАСНО

Выключите главный переключатель в первую очередь. Используйте средства индивидуальной защиты.

ОПЕРАЦИИ, ОБОЗНАЧЕННЫЕ СЕРЫМ ФОНОМ, ДОЛЖНЫ ВЫПОЛНЯТЬСЯ ТЕХНИЧЕСКИ ПОДГОТОВЛЕННЫМ ЛИЦОМ.

ВАЖНО



ВНИМАНИЕ

ЕСЛИ НЕОБХОДИМО ЗАМЕНИТЬ ПРОТЕКАЮЩИЕ НИППЕЛИ, ТО СНИМАЙТЕ ИХ ОЧЕНЬ АККУРАТНО. ПРИКРУТИТЕ НИППЕЛИ ВЕРТИКАЛЬНО К ТРУБОПРОВОДУ ТАК, ЧТОБЫ НЕ ДЕФОРМИРОВАТЬ КРЕПЕЖНУЮ РЕЗЬБУ. НЕ ПРИКРУЧИВАЙТЕ НИППЕЛИ СЛИШКОМ ГЛУБОКО.

ПРОБЛЕМА	ПРИЧИНА	РЕКОМЕНДУЕМЫЕ ДЕЙСТВИЯ
1.Протекающие ниппели.	a. Загрязнение системы в начале работы.	- Промойте линии перед их использованием
	b. Плохое качество воды.	- Проверьте воду в специальной лаборатории и в случае необходимости предпримите дополнительные действия.
	c. Вакцина/лекарство.	- Промыть магистрали подачи корма после подачи корма и перед новой его подачей.
	d. Вода загрязнена.	- Регулярно прочищайте фильтрующий патрон. Использовать чистую воду
	e. Ниппели изношены.	- Регулярно регулируйте высоту линий.
	f. Использовать определенные моющие/дезинфицирующие средства/ медикаменты.	- Обсудить список допустимых продуктов с представителями производителя и проверить спецификации поставщиков перед использованием любого из продуктов.
	g. Ниппель не подходит для данного вида птицы.	- Проконсультируйтесь о рекомендуемых видах птицы и типах ниппелей.
2.Утечка воды	a. Подача воды через Неправильное отверстие.	- См. инструкцию по максимальной длине / заполнения точка
	b. Угол слишком большой.	- Установить водоснабжения в правильном положении. См. инструкцию по эксплуатации регулятора наклона.
	c. Неправильная высота линии.	- Отрегулируйте высоту.
	d. Неправильное сочетание ниппеля и вида птицы.	- Проконсультируйтесь о рекомендуемых типах птицы и ниппелей
	e. Каплесобиратель не подходит для данного вида птицы.	- Проконсультируйтесь о рекомендуемых типах птицы и ниппелей
	f. Установлено слишком высокое значение давления воды.	- Отрегулировать давление воды в соответствии с рекомендациями (как функция возраста животного).
3.Расход воды слишком низок.	a. Неправильный уровень линии: - неровный пол - высота линии	- Измените уровень подстилки на полу. - Отрегулируйте высоту. - Регулярно корректируйте высоту линии.
	b. Вода слишком горячая.	- Промывайте каждый час с помощью холодной, чистой воды.Можно использовать контроллер промывки Roxell (RFC).
	c. Ниппель не подходит для данного типа птицы.	- Проконсультируйтесь о рекомендуемых видах птицы и типах ниппелей.
	d. Давление воды слишком низкое.	- Отрегулируйте давление воды.
	e. Капельные поилки заилены (вакцинация/подача лекарственных средств).	- Специальные средства, используемые на ниппеле - см. инструкции поставщика.См. инструкции и спецификации на данные средства.
	f. Большое число ниппелей засорено отложениями кальция/железа.	
	g. Загрязнены отдельные ниппели.	- Для очистки ниппеля от грязи рекомендуется несколько раз подвинуть планки с ниппелями вперед и назад; также можно заменить весь ниппель.

ПРОБЛЕМА	ПРИЧИНА	РЕКОМЕНДУЕМЫЕ ДЕЙСТВИЯ
	h. Птица с обрезанным клювом.	- Установите «стартовые» чашки
	i. Недостаточен суточный расход воды.	- Увеличение давления. - Увеличение освещенности.
	j. Слишком много птиц на один ниппель.	- Отрегулируйте концентрацию поголовья птицы на единицу площади.
	k. Используйте другую систему во время выращивания куриц-несушек/родительского стада	- Временно уменьшите давление воды и используйте «Стартовые» чашки
	l. Каплесобиратель слишком велик (начальный период выращивания) или слишком мал (окончание выращивания).	- Проконсультируйтесь о рекомендуемых видах птицы, типах ниппелей и каплесобирателей.
4.Загрязнение каплесобирателей.	a. Недостаточно птиц на один каплесобиратель.	- Временно используйте меньше линий. Проверьте отдельные ниппели.
	b. Засорились ниппели (отложения кальция/железа).	- Перемешивать Ниппели, чтобы вода через них, чтобы смыть. - Специальные средства, используемые на ниппеле.
5.Затруднен проход птицы.	a. Линии подвешены слишком низко.	- Отрегулируйте высоту.
6.Синтетический материал каплесобирателя поврежден	a. Используется нерекомендованная продукция.	- Перед использованием товара ознакомьтесь со списком допустимой продукции.
7.Протечка мест соединений.	a. Неправильная установка. Очень высокое давление.	- Используйте рекомендуемые инструменты и следуйте указаниям.
		- Проверить положение кнопки режима промывки на регуляторе давления. - Проверить, открыт ли клапан на конечном блоке во время промывки.
8.Места соединения ослабли.	a. Слишком большое давление воды в линии.	- В режиме ручной промывки сначала открыть концевой клапан. Максимальное давление воды - 3 бар.
	b. Неправильное выполнение процедуры промывки.	- См. Инструкции Часть 1.
	c. Сломан прихват зажимное кольцо 19802941.	- Заменить зажимное кольцо, см. инструкции.
9.Деформированные трубы.	a. Нагреватель располагается слишком близко к трубам.	- Переместите нагреватель так, чтобы линия не подвергалась нагреву свыше температуры 50 °C.
10.Сажание птицы при использовании системы антинасеста.	a. Трос защиты насеста не установлен.	- Если необходимо, установить кабели защиты насеста птицы или системы “Защита насеста”.
	b. Тросы защиты насеста не электрифицированы.	- Правильно подсоединить питание защиты насеста птицы (вкл.). Проверить на наличие коротких замыканий.
	c. Трос защиты насеста птицы не натянут должным образом.	- Производить под надзором специалиста.
	d. Неверное подключение кабеля защиты насеста птицы к системе питания.	e. Неверное подключение кабеля защиты насеста птицы к системе питания.
	f. Отсутствует заземление.	- Обеспечить правильное заземление.
	g. Птицы собираются садиться на линии.	- Для родительского стада/куриц-несушек: поднимайте линии каждый вечер и/или отгоняйте птицу от линий перед выключением освещения.

ПРОБЛЕМА	ПРИЧИНА	РЕКОМЕНДУЕМЫЕ ДЕЙСТВИЯ
11.Сажание птицы при использовании системы антинасеста SpinSoft.	a. Вертушки несвободно вращаются вокруг кабеля.	- Проверить зазор между держателями и крыльями (см. инструкции). - Осмотреть направляющие кабеля на наличие грязи. При необходимости очистить направляющие кабеля.
	b. Не хватает напряжения на кабеле, когда животные пытаются взгромоздиться на системе SpinSoft.	- Проверить натяжку кабеля, отрегулировать натяжку по инструкции.
12.Провисание линии.	a. Отдельные точки подвески располагаются на неправильной высоте.	- Подвесить линию на нужной высоте.
13.Подвески деформированы.	a. Трос натянут слишком сильно.	- Отрегулируйте натяжение троса.
	b. Птица садится на линию	- См. описание последовательности действий для случая, когда птица садится на систему.
14.Нарушено соединение на резервуаре для воды или на регуляторе давления.	a. Линии подняты на слишком большую высоту.	- Обратите внимание на высоту поднятия линии.
		- Заменить.
15.Давление воды в линии слишком высоко.	a. Неправильно выбрано значение давления воды.	- Перевести в верное положение.
	b. Протекает мембранный клапан в системе автоматической промывки.	- Протекает мембранный клапан в системе автоматической промывки. - Проверить диафрагменный клапан на утечку.
16.Скручивание резервуар для воды/ регуляторю	a. Неправильное подключение шланга для воды	- См. Инструкции Часть 1.
17.Затруднено определение уровня воды в поглотителе влаги.	a. Плохо очищен.	- Очистить щеткой (02206258).
18.Давление воды на конце линии слишком высокое/низкое.	a. Угол ПОЛслишком большой (> 15 см от точки подачи воды).	- Используйте дополнительные заполнениых точки (Проверить положение регулятора наклона).
	b. Длина линии в пунктах водоснабжение слишком высоки.	- Проверьте число заполненных точки на линию и в случае необходимости используйте дополнительные заполненных точки.
19.Ослаб корд для подвески.	a. Неверная фиксация трехточечного регулятора кабеля/регулировочной панели.	- Неверная фиксация трехточечного регулятора кабеля/регулировочной панели.
20.В птичник подается недостаточное количество воды.	a. Давление воды слишком низкое.	- Проверьте насос.
	b. Диаметр подающей трубы слишком мал.	- См. Инструкции Часть 1.
21.Различие между входным и выходным давлениями в фильтре.	a. Загрязнение фильтрующего элемента.	- Регулярно прочищайте фильтрующий патрон. Использовать чистую воду
22.Протечка крепежной резьбы.	a. Ниппель удалены небрежно. Ниппель не ввинчивается в вертикальном или слишком глубоко.	- Использование уплотнительного материала. При необходимости замените часть, которая утечек. Если есть несколько утечек, заменить трубы частично или полностью.
23.Ниппели изменили цвет.	a. В воде присутствуют вредные вещества (кислота).	- Прекратите применение моющих средств. Обратитесь к поставщику моющих средств
24.Недостаточный расход воды при начале производства курицы-несушки (период яйценоскости) в возрасте 16-18 недель.	a. Птица выращивалась посредством другой системы. b. Недостаточное время адаптации.	- Продлите период освещения (24 часа). - Сделайте освещение максимальным. - Запуск всех Ниппели, пока капли появляются и / или пока есть вода в капельно чашку. - Уменьшите давление воды до 10 см..

РУЧНАЯ ЛЕБЕДКА

ПОИСК И УСТРАНЕНИЕ НЕИСПРАВНОСТЕЙ



ОПАСНО

Несоблюдение указанных выше инструкций может привести к телесным повреждениям или материальному ущербу. Используйте средства индивидуальной защиты.

ОПЕРАЦИИ, ОБОЗНАЧЕННЫЕ СЕРЫМ ФОНОМ, ДОЛЖНЫ ВЫПОЛНЯТЬСЯ ТЕХНИЧЕСКИ ПОДГОТОВЛЕННЫМ ЛИЦОМ.



ВНИМАНИЕ

СЛЕДИТЕ ЗА ТЕМ, ЧТОБЫ ПРЕЖДЕ ВСЕГО УСТРАНИТЬ КАКОЙ-ЛИБО ЭЛЕМЕНТ, КОТОРЫЙ МОЖЕТ ПРЕПЯТСТВОВАТЬ БЕЗОПАСНОЙ РАБОТЕ СИСТЕМЫ!

ПРОБЛЕМА	ПРИЧИНА	РЕКОМЕНДУЕМЫЕ ДЕЙСТВИЯ
1. Тормоз не работает.	a. Винтовая резьба на ведущем вале повреждена.	- Произведите замену ручной лебедки.
	b. Винтовая резьба на ведущем вале или рукоятке загрязнена.	- Протрите ручную лебедку (сухая очистка).
		- **В случае неисправности** обратитесь к квалифицированному сотруднику.
	c. Тормозные диски загрязнены.	- Протрите ручную лебедку (сухая очистка).
		- **В случае неисправности** обратитесь к квалифицированному сотруднику.
	d. При опускании вниз рукоятка была зажата контргайкой.	- Освободите рукоятку от контргайки.
2. Лебедка не работает на подъем.	a. Слишком тяжелый груз.	- Ограничьте вес груза до 300 кг максимум.
	b. Грузовой трос зажат в каком-то месте.	- Освободите трос.
	c. Узел барабана или ведущий вал ручной лебедки заклинило из-за наличия грязи или ржавчины.	- Очистите ручную лебедку и нанесите смазку, где это необходимо.
3. Спуск груза не работает.	a. Предохранительное устройство включено.	- Возьмитесь за рукоятку и разблокируйте предохранительное устройство.
	b. Грузовой трос зажат в каком-то месте.	- Освободите трос.
	c. Узел барабана или ведущий вал ручной лебедки заклинило из-за наличия грязи или ржавчины.	- Очистите ручную лебедку и нанесите смазку, где это необходимо.

ИНСТРУКЦИИ ПО ОБСЛУЖИВАНИЮ



ОПАСНО

Используйте средства индивидуальной защиты.

- Удалите всю грязь и пыль после каждой партии, или минимум раз в полгода.
- Следите за тем, чтобы рукоятка двигалась плавно по винтовой резьбе главного вала.
- Не используйте воду для чистки ручной лебедки.
- Смазывайте движущиеся части.

Swii'Flo™ РУКОВОДСТВО ДЛЯ ОПЕРАТОРА ROXELL®

1. ВЫСОТА

Регулировка высоты линии:

Высота зависит от размера животных и их питьевых привычек.



УПРАВЛЕНИЕ РЕГУЛИРОВКОЙ ВЫСОТЫ ЛИНИИ

2. ДАВЛЕНИЕ ВОДЫ

2.1 **Отрегулируйте давление воды с учётом возраста птиц.**
2.2 **Если подстилка влажная под поения линий** : снизьте давле ние.

При недостаточном уровне потребления воды: увеличьте давление.

ДАВЛЕНИЕ ВОДЫ В РЕГУЛЯТОРЕ

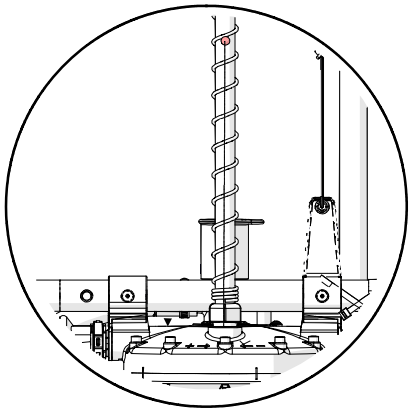

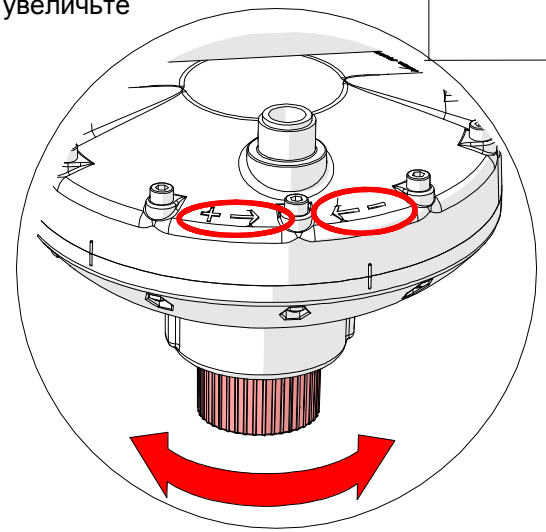

3. ЭКСПЛУАТАЦИЯ СИСТЕМЫ ПОЕНИЯ

Общие указания по установке давления воды (водяному столбу) в зависимости от возраста птицы.

Возраст [днях]	Водяной столб [cm]
0 - 7	7 - 10
7 - 21	10 - 20
21 - завершение цикла выращивания	20 - 35

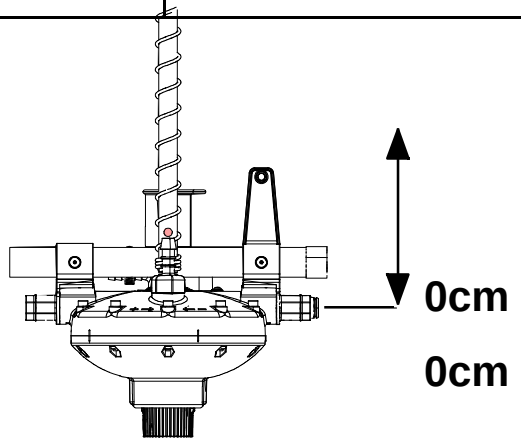

ДАВЛЕНИЕ ВОДЫ В КОНЕЧНОМ БЛОКЕ

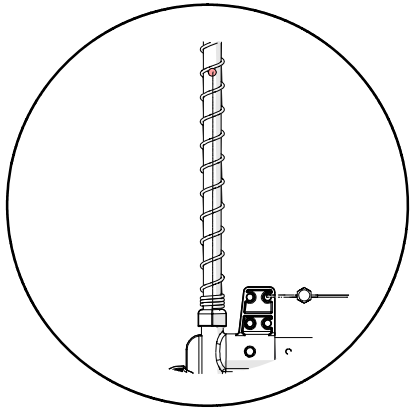

Swii'Flo™

РУКОВОДСТВО ДЛЯ ОПЕРАТОРА ROXELL®

4. ПРОМЫВКА ВРУЧНУЮ

4. 1 Подсоедините конечный блок к сливному шлангу.
Установите клапан конечного блока в положение промывки.

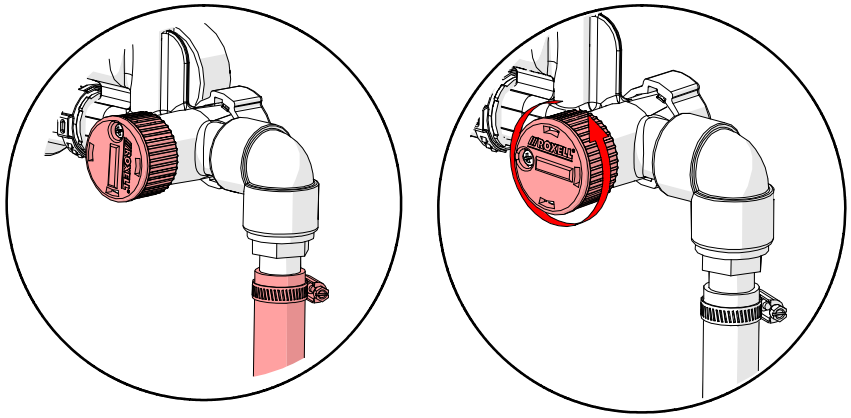

ПОЛОЖЕНИЕ ПРОМЫВКИ КОНЕЧНЫХ БЛОКОВ

4. 2 Установите рабочий клапан регулятора давления в положение промывки.

4. 3 Выполните поочерёдную промывку линий (макс. 3 бар/40 фунт/кв. дюйм).

4. 4 После промывки верните все компоненты в исходное положение.

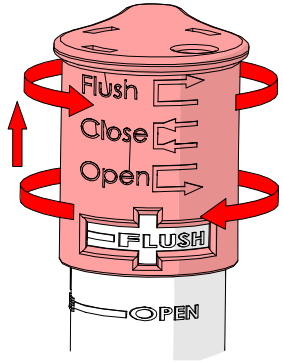

5. ПРОМЫВКА ИЗБЫТОЧНЫМ ПОТОКОМ

5. 1 Соблюдайте порядок действий, указанный в пунктах **4.1-4.4 "ПРОМЫВКА ВРУЧНУЮ"**.

5. 2 Клапан конечного блока должен **всегда находиться в положении промывки.**

5. 3 Конечный блок подсоединён к сливной трубе (избыточный поток).

5. 4 Установите рабочий клапан регулятора давления в положение промывки.

5. 5 После промывки верните все компоненты в исходное положение.

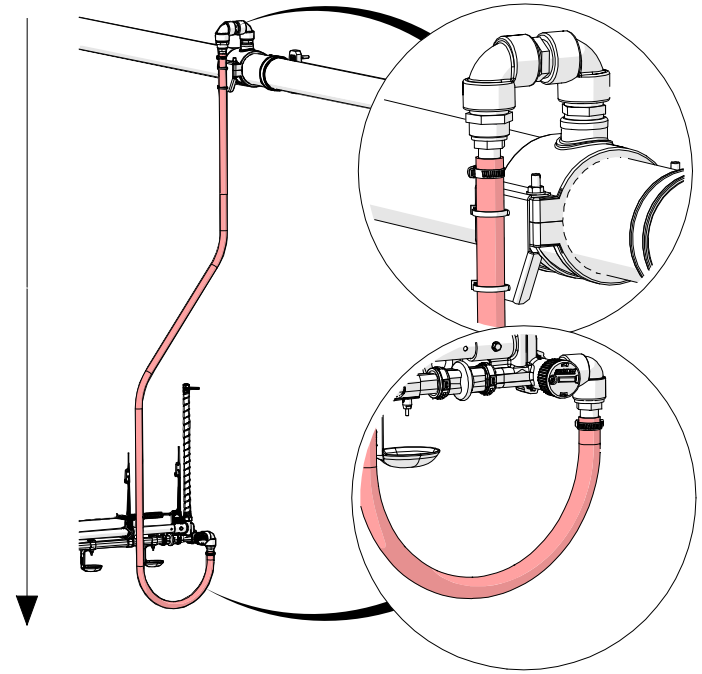

Максимальная рекомендуемая высота сливной системы - 5 м.

Минимальная высота - 2 м!

ЧАСТЬ II

КОМПОНЕНТЫ

1. ПО БЕЗВРЕДНОМУ ДЛЯ ОКРУЖАЮЩЕЙ СРЕДЫ ПРОЕКТИРОВАНИЮ

Компания Roxell соблюдает Постановления Комиссии (EU) No. 4/2014 от 6 Января 2014, изменяющие Постановление (EC) No 640/2009, исполняя Директиву 2005/32/EC (Европейский стандарт IEC 60034) Евроейского Парламента и Совета в отношении требований к экологическому дизайну электрических моторов.

2. ОБЩЕНИЕ

При обращении по поводу деталей или запасных частей указывайте соответствующий номер детали (не название).

ОБЩИЙ ВИД SWII'FLO

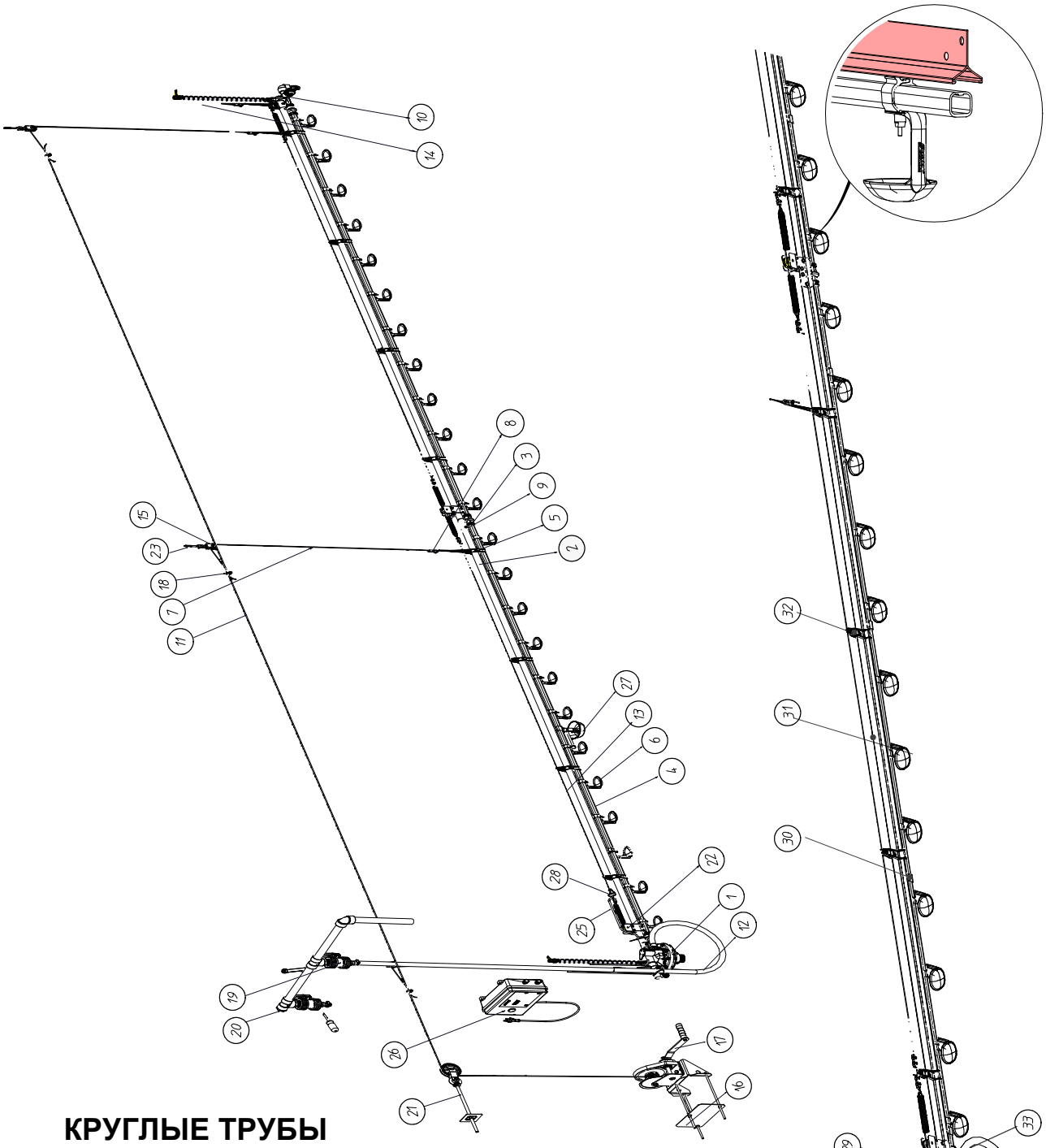

КРУГЛЫЕ ТРУБЫ

АЛЮМИНИЕВЫЙ ПРОФИЛЬ

НОМЕРА КОМПОНЕНТОВ SWII'FLO

код	название	номер
1	РЕГУЛЯТОР ДАВЛЕНИЯ НД	02204873
2	ПОДВЕСНАЯ ТРУБА 3/4" ДЛИНА 3080 ММ	02203263
3	РАСШИРЯЮЩИЙ СОЕДИНИТЕЛЬ С ЗАЖИМОМ	12201836
4	ТРУБА С НИППЕЛИ	см. таблицу
5	ПОДВЕС ДЛЯ КРУГЛОЙ ТРУБЫ	02203362
6	МАЛАЯ КАПЕЛЬНАЯ ЧАШКА	02204857
	КАПЛЕСБОРНИК БОЛЬШОЙ	02204865
7	НЕЙЛОНОВЫЙ КОРД Д/ПОДВЕСКИ Ф3ММ - 250М	02001583
8	РЕГУЛЯТОР ТРОСА С 3 ОТВЕРСТИЯМИ	02203321
	ВИНТ ПОДВЕСКИ - СЕРЫЙ ЦВЕТ	02201887
9	ВИНТ-САМОРЕЗ 4.8 X 13	20103974
10	БЛОК КОНЕЧНЫЙ НИЗКОГО ДАВЛ.	02204899
11	ТРОС Ф 3ММ	02001154
12	ВОДЯНОЙ ШЛАНГ Ф3/4" - 50М	02001575
13	ТРОС 1/16"- 1.5ММ - 250М	00106839
	ТРОС 1/16"- 1.5ММ - 500М	00106831
14	ВЫТЯЖНОЙ ВЕНТИЛЬ 450ММ	02205128
15	РОЛИК С КРЮКОМ НЕРЖ.СТ	00104349
	МЕТАЛЛИЧЕСКИЙ РОЛИК	00102335
16	НАСТЕННАЯ ОПОРА ДЛЯ РУЧНОЙ ЛЕБЕДКИ	02000792
17	РУЧНАЯ ЛЕБЕДКА	02001410
18	ЗАЖИМ ТРОСА НО. 5	00100545
19	ТРУБА ВОДОПРОВОДА ИЗ ПВХ ОТВОДЯЩАЯ	02500361
20	ФИКСАТОР ИЗ ПВХ 1"	02500536
21	РОЛИК С АНКЕРНЫМ БОЛТОМ (МЕТАЛ.)	00702571
22	КОМПЛЕКТ Д/ПРОТИВОНАСЕСТНОЙ ЗАЩИТЫ	02001428
23	ВИНТОВОЙ КРЮК ДЛИНОЙ=90ММ	05000872
	ВИНТОВОЙ КРЮК 160 ММ	05000237
25	ТРОС Д/ПРОТИВОНАСЕСТНОЙ ЗАЩИТЫ - 50М	00106847
	ТРОС Д/ПРОТИВОНАСЕСТНОЙ ЗАЩИТЫ - 100М	00106855
26	ПРОТИВОНАСЕСТНАЯ ЗАЩИТА	00105692
27	НАЧАЛЬНАЯ ЧАШКА МЕТАЛЛИЧЕСКОГО КЛАПАНА	02201911
28	ДВОЙНОЙ ЗАЖИМ ТРОСА НЕРЖ. СТ. - 3ММ	00106945
29	РЕГУЛЯТОР НИЗКОГО ДАВЛ. Д/ПРОФИЛЯ	02206656
30	ДЕРЖАТЕЛЬ СЕРЫЙ	12201794
31	АЛЮМИНИЕВЫЙ ПРОФИЛЬ 3М	02206576
32	ПОДВЕС ДЛЯПРОФИЛЯ	02206648
33	МЕТАЛ. СОЕДИНИТЕЛЬ ДЛЯ АЛЮМ.ПРОФИЛЯ	02206704

ТРУБКИ Swii'Flo

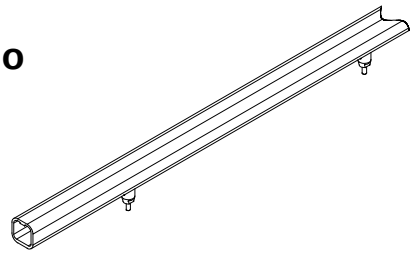

МЯГКИЙ НИППЕЛЬ -МЕТАЛЛ			
02205862	TUBE FS 80 M - 8 NIPPLES	02205771	TUBE FS 130 M WITH 8 NIPPLES
02205870	TUBE FS 80 M WITH 10 NIPPLES	02205003	TUBE FS 130 M WITH 10 NIPPLES
02205888	TUBE FS 80 M WITH 12 NIPPLES	02205011	TUBE FS 130 M WITH 12 NIPPLES
02205896	TUBE FS 80 M WITH 15 NIPPLES	02205029	TUBE FS 130 M WITH 15 NIPPLES
02205904	TUBE FS 80 M WITH 18 NIPPLES	02205789	TUBE FS 130 M WITH 18 NIPPLES
02205912	TUBE FS 80 M WITH 20 NIPPLES	02205797	TUBE FS 130 M WITH 20 NIPPLES
	МЯГКИЙ НИППЕЛЬ -ПЛАСТИК		**МЯГКИЙ НИППЕЛЬ - ПЛАСТИК**
02205839	TUBE FS 80 P - 8 NIPPLES	02205805	TUBE FS 130 P WITH 8 NIPPLES
02205060	TUBE FS 80 P WITH 10 NIPPLES	02205037	TUBE FS 130 P WITH 10 NIPPLES
02205078	TUBE FS 80 P WITH 12 NIPPLES	02205045	TUBE FS 130 P WITH 12 NIPPLES
02205086	TUBE FS 80 P WITH 15 NIPPLES	02205052	TUBE FS 130 P WITH 15 NIPPLES
02005847	TUBE FS 80 P WITH 18 NIPPLES	02205813	TUBE FS 130 P WITH 18 NIPPLES
02205854	TUBE FS 80 P WITH 20 NIPPLES	02205821	TUBE FS 130 P WITH 20 NIPPLES
	ВЕРТИКАЛЬНЫЙ - МЕТАЛЛ		**ВЕРТИКАЛЬНЫЙ -МЕТАЛЛ**
02205953	TUBE VT 80 M - 8 NIPPLES	02205920	TUBE VT 130 M WITH 8 NIPPLES
02205961	TUBE VT 80 M WITH 10 NIPPLES	02205094	TUBE VT 130 M WITH 10 NIPPLES
02205979	TUBE VT 80 M WITH 12 NIPPLES	02205102	TUBE VT 130 M WITH 12 NIPPLES
02205987	TUBE VT 80 M WITH 15 NIPPLES	02205110	TUBE VT 130 M WITH 15 NIPPLES
02205995	TUBE VT 80 M WITH 18 NIPPLES	02205938	TUBE VT 130 M WITH 18 NIPPLES
02206001	TUBE VT 80 M WITH 20 NIPPLES	02205946	TUBE VT 130 M WITH 20 NIPPLES

МОДУЛИ Swii'Flo

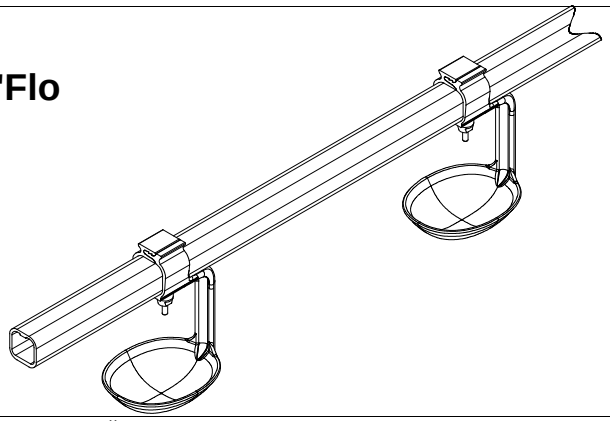

МЯГКИЙ НИППЕЛЬ -МЕТАЛЛ			
КАПЛЕУЛОВИТЕЛЬ МАЛЕНЬКИЙ		КАПЛЕСОБИРАТЕЛЬ БОЛЬШОЙ	
02206019	TUBE FS 130 M WITH 8 NIPPLES - SD	02206381	TUBE FS 130 M WITH 8 NIPPLES - BD
02206027	TUBE FS 130 M WITH 10 NIPPLES - SD	02206399	TUBE FS 130 M WITH 10 NIPPLES - BD
02206035	TUBE FS 130 M WITH 12 NIPPLES - SD	02206407	TUBE FS 130 M WITH 12 NIPPLES - BD
02206043	TUBE FS 130 M WITH 15 NIPPLES - SD	02206415	TUBE FS 130 M WITH 15 NIPPLES - BD
02206050	TUBE FS 130 M WITH 18 NIPPLES - SD	02206423	TUBE FS 130 M WITH 18 NIPPLES - BD
02206068	TUBE FS 130 M WITH 20 NIPPLES - SD	02206431	TUBE FS 130 M WITH 20 NIPPLES - BD
02206600	TUBE FS 80 M WITH 8 NIPPLES - SD	02206712	TUBE FS 80 M WITH 8 NIPPLES - BD
02206608	TUBE FS 80 M WITH 10 NIPPLES - SD	02206720	TUBE FS 80 M WITH 10 NIPPLES - BD
02206616	TUBE FS 80 M WITH 12 NIPPLES - SD	02206728	TUBE FS 80 M WITH 12 NIPPLES - BD
02206624	TUBE FS 80 M WITH 15 NIPPLES - SD	02206736	TUBE FS 80 M WITH 15 NIPPLES - BD
02206632	TUBE FS 80 M WITH 18 NIPPLES - SD	02206744	TUBE FS 80 M WITH 18 NIPPLES - BD
02206640	TUBE FS 80 M WITH 20 NIPPLES - SD	02206752	TUBE FS 80 M WITH 20 NIPPLES - BD
МЯГКИЙ НИППЕЛЬ - ПЛАСТИК			
КАПЛЕУЛОВИТЕЛЬ МАЛЕНЬКИЙ			
02206076			TUBE FS 130 P WITH 8 NIPPLES - SD
02206084			TUBE FS 130 P WITH 10 NIPPLES - SD
02206092			TUBE FS 130 P WITH 12 NIPPLES - SD
02206100			TUBE FS 130 P WITH 15 NIPPLES - SD
02206118			TUBE FS 130 P WITH 18 NIPPLES - SD
02206126			TUBE FS 130 P WITH 20 NIPPLES - SD
02206760			TUBE FS 80 P WITH 8 NIPPLES - SD
02206768			TUBE FS 80 P WITH 10 NIPPLES - SD
02206776			TUBE FS 80 P WITH 12 NIPPLES - SD
02206784			TUBE FS 80 P WITH 15 NIPPLES - SD
02206792			TUBE FS 80 P WITH 18 NIPPLES - SD
02206800			TUBE FS 80 P WITH 20 NIPPLES - SD
ВЕРТИКАЛЬНЫЙ - МЕТАЛЛ			
КАПЛЕУЛОВИТЕЛЬ МАЛЕНЬКИЙ		КАПЛЕСОБИРАТЕЛЬ БОЛЬШОЙ	
02206134	TUBE VT 130 M WITH 8 NIPPLES - SD	02206191	TUBE VT 130 M WITH 8 NIPPLES - BD
02206142	TUBE VT 130 M WITH 10 NIPPLES - SD	02206209	TUBE VT 130 M WITH 10 NIPPLES - BD
02206159	TUBE VT 130 M WITH 12 NIPPLES - SD	02206217	TUBE VT 130 M WITH 12 NIPPLES - BD
02206167	TUBE VT 130 M WITH 15 NIPPLES - SD	02206225	TUBE VT 130 M WITH 15 NIPPLES - BD
02206175	TUBE VT 130 M WITH 18 NIPPLES - SD	02206233	TUBE VT 130 M WITH 18 NIPPLES - BD
02206183	TUBE VT 130 M WITH 20 NIPPLES - SD	02206241	TUBE VT 130 M WITH 20 NIPPLES - BD
02206808	TUBE VT 80 M WITH 8 NIPPLES - SD	02206856	TUBE VT 80 M WITH 8 NIPPLES - BD
02206816	TUBE VT 80 M WITH 10 NIPPLES - SD	02206864	TUBE VT 80 M WITH 10 NIPPLES - BD
02206824	TUBE VT 80 M WITH 12 NIPPLES - SD	02206872	TUBE VT 80 M WITH 12 NIPPLES - BD
02206832	TUBE VT 80 M WITH 15 NIPPLES - SD	02206880	TUBE VT 80 M WITH 15 NIPPLES - BD
02206840	TUBE VT 80 M WITH 18 NIPPLES - SD	02206888	TUBE VT 80 M WITH 18 NIPPLES - BD
02206848	TUBE VT 80 M WITH 20 NIPPLES - SD	02206896	TUBE VT 80 M WITH 20 NIPPLES - BD

РЕГУЛЯТОР ДАВЛЕНИЯ НД - 02204873

код	название	номер	кол.
1	КЛАПАН РЕГУЛИРОВКИ ДАВЛЕНИЯ	02206316	1
2	КОМПЛЕКТ МОНТАЖА РЕГУЛЯТОРА ДАВЛЕНИЯ	02206324	1
3	КОМПЛЕКТ Д/ПОДКЛЮЧЕНИЯ ВОДЫ РЕГ. ДАВЛ.	02206332	1
4	КОМП. МЕМБРАН НИЗ.ДАВЛ. РЕГУЛЯ.ДАВЛЕНИЯ	02206290	1
5	ЗАГЛУШКА Д/КОМПЛ.РЕГУЛИРОВОЧНЫХ РЫЧАГОВ	02206308	1

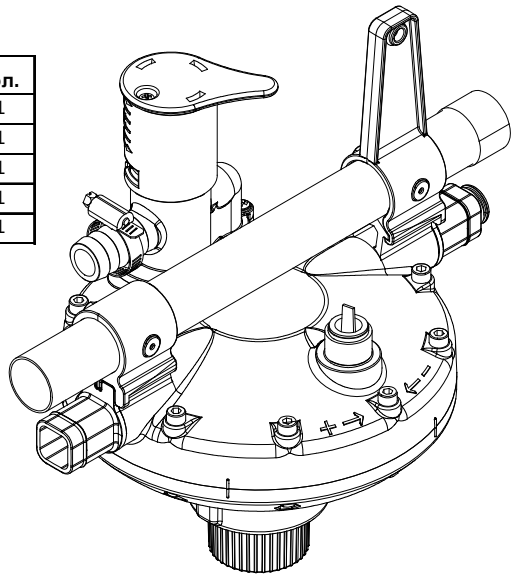

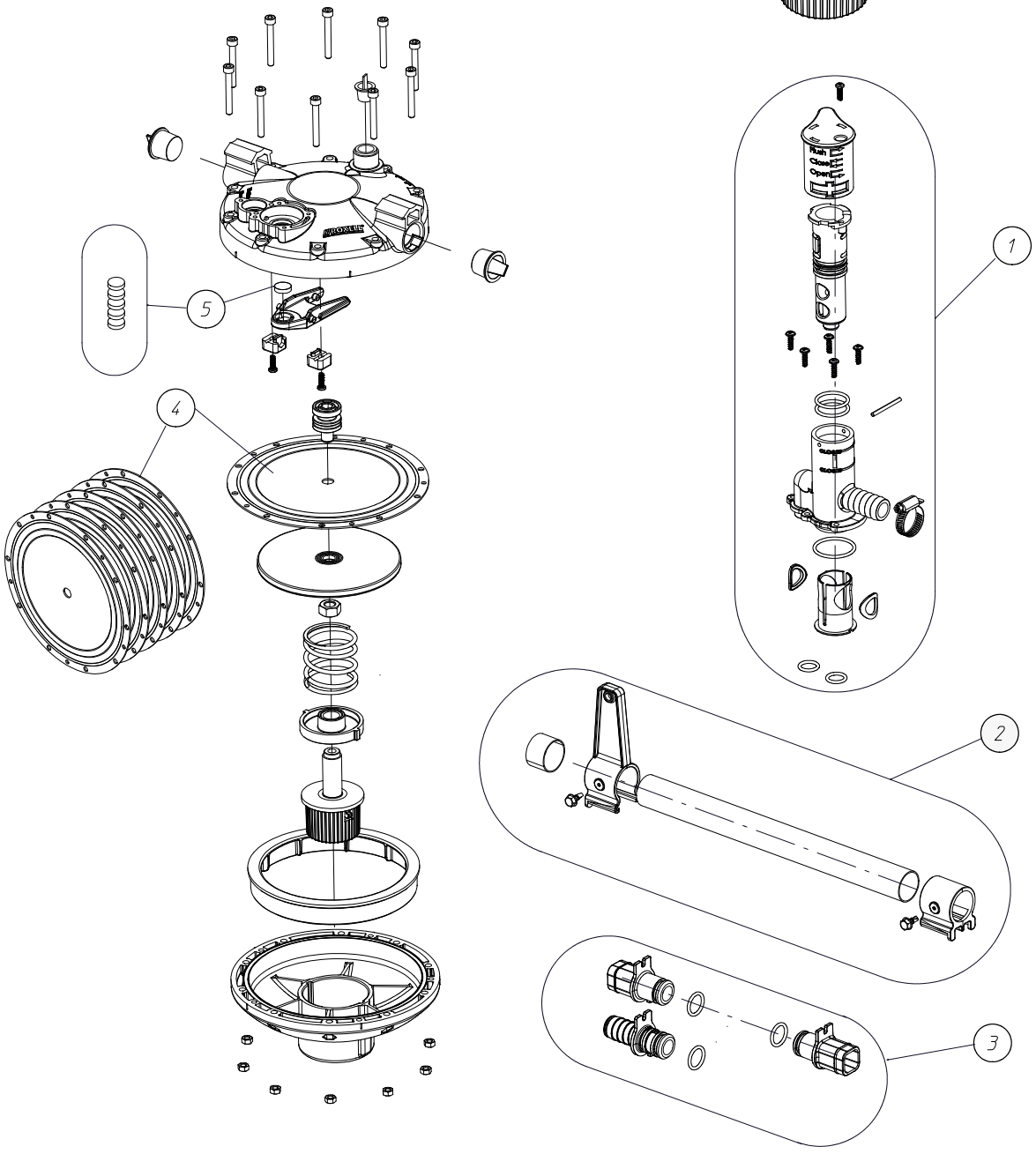

РЕГУЛЯТОР НИЗКОГО ДАВЛ. ДЛЯ ПРОФИЛЯ - 02206656

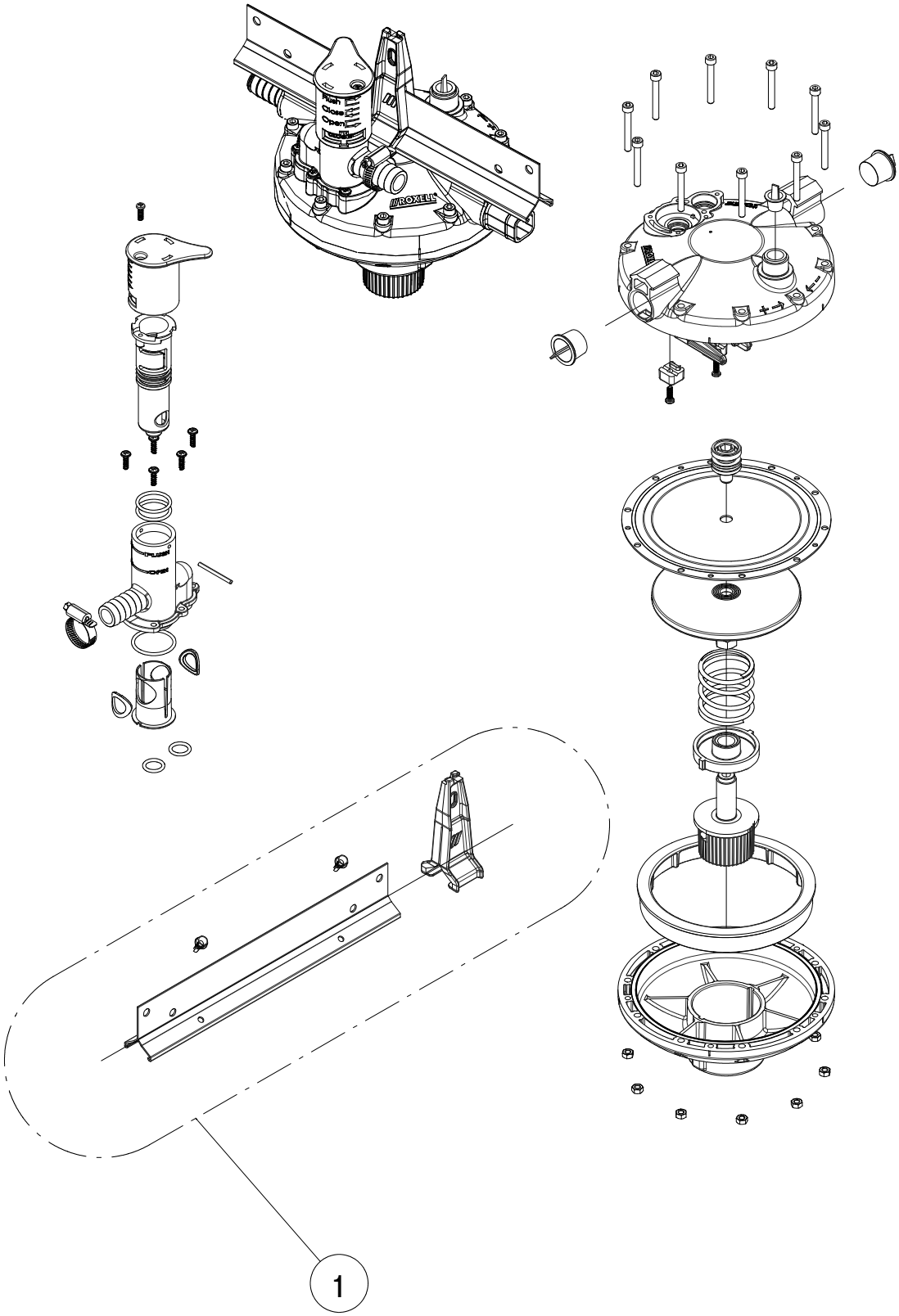

код	название	номер	кол.
1	КМП ПОДВЕСКИ Д/РЕГУЛ. ДАВЛ.Д/ПРОФИЛЯ	02206664	1

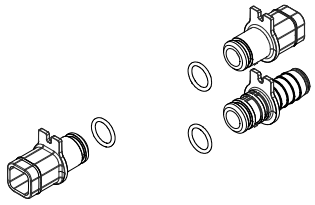

БЛОК КОНЕЧНЫЙ НИЗКОГО ДАВЛ.. - 02204899

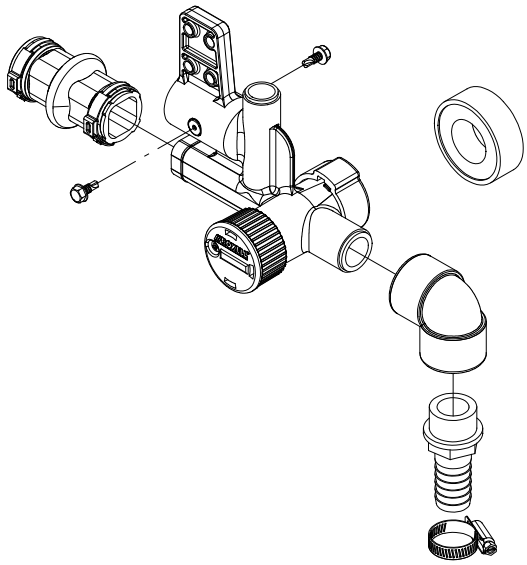

МОНТАЖ.КОМПЛ. ОКОНЕЧ.УСТР-ВА Д/ПРОФИЛЯ - 02001623

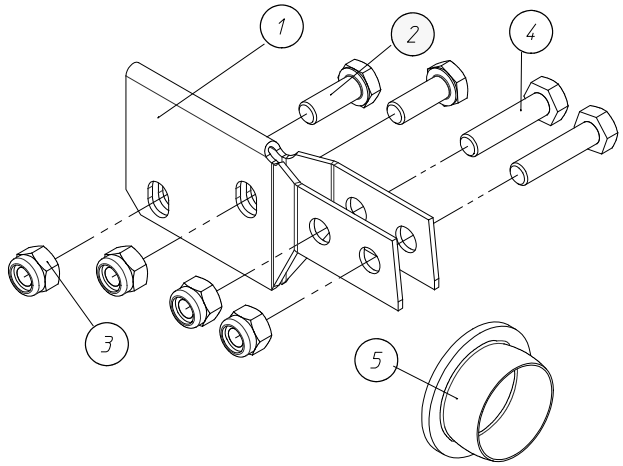

ВЫТЯЖНОЙ ВЕНТИЛЬ 450ММ - 02205128

КОМП. ЗАПАСНЫХ ЧАСТЕЙ ПОГЛОТИТЕЛЯ ВЛАГИ - 02206282

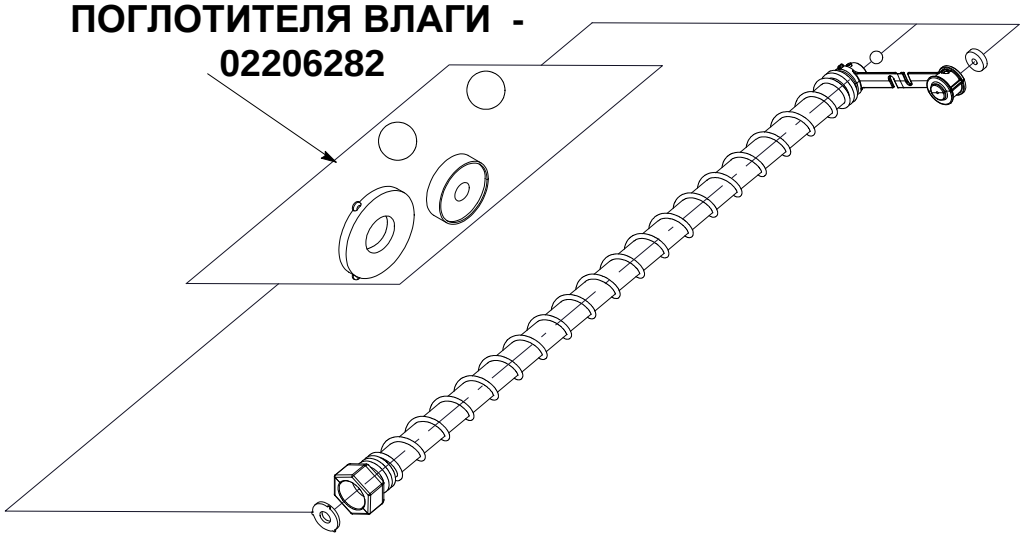

КОМПОНЕНТЫ ЛИНИИ ПОЕНИЯ

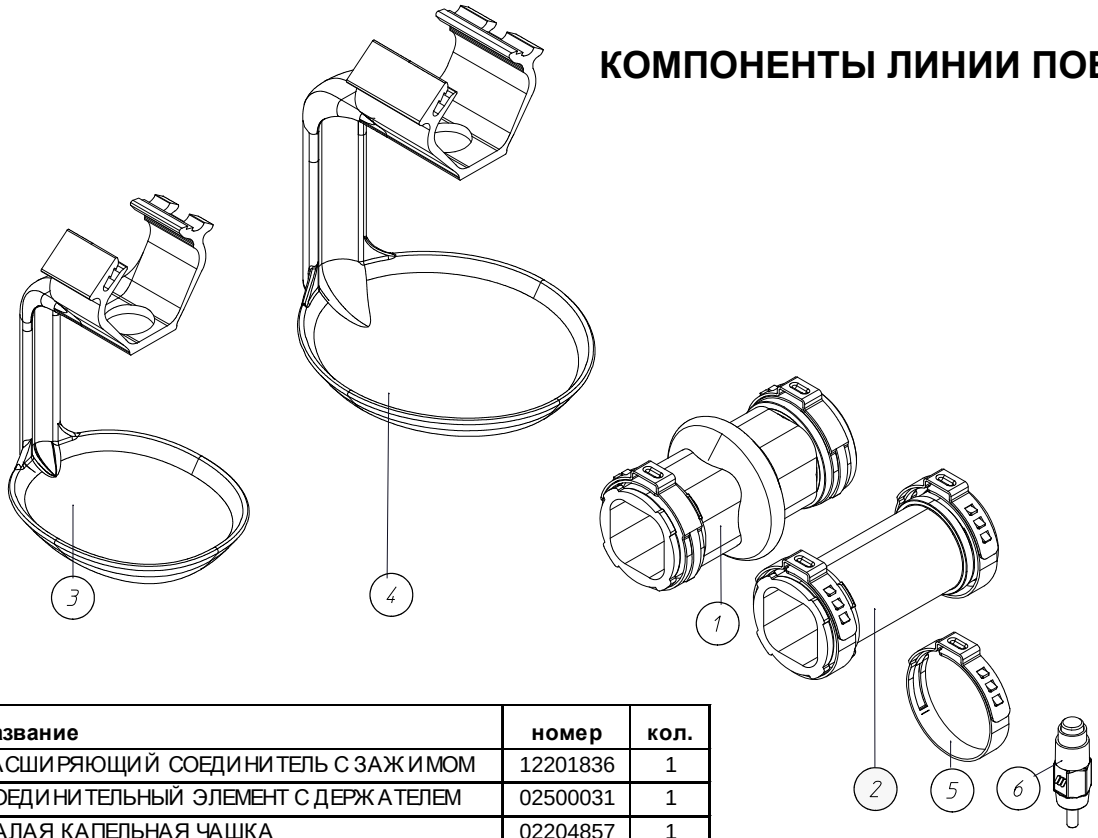

код	название	номер	кол.
1	РАСШИРЯЮЩИЙ СОЕДИНИТЕЛЬ С ЗАЖИМОМ	12201836	1
2	СОЕДИНИТЕЛЬНЫЙ ЭЛЕМЕНТ С ДЕРЖАТЕЛЕМ	02500031	1
3	МАЛАЯ КАПЕЛЬНАЯ ЧАШКА	02204857	1
4	КАПЛЕСБОРНИК БОЛЬШОЙ	02204865	1
5	ЗАЖИМНОЕ КОЛЬЦО ДЛЯ ХОМУТА ВОД. ТРУБЫ	19802941	1
6	НИППЕЛЬ		1

КОМПЛЕКТ ЗАПАСНЫХ ЧАСТЕЙ

НАЗВАНИЕ	Номер	код	код
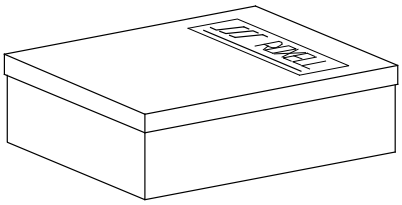		НИППЕЛЬ 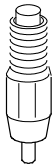	КЛЮЧ НИППЕЛЯ 12201935 
FS 130 P	**02204949**	10	1
FS 130 P	**02206904**	300	1
FS 80 P	**02204956**	10	1
FS 80 P	**02206920**	300	1
FS 130 M	**02204964**	10	1
FS 130 M	**02206912**	300	1
FS 80 M	**02204972**	10	1
FS 80 M	**02206928**	300	1
VT 130 M	**02204980**	10	1
VT 130 M	**02206936**	300	1
VT 80 M	**02204998**	10	1
VT 80 M	**02206944**	300	1

КОМПЛ.НАСТРАИВАЕМ. РЕГУЛЯТОРА УРОВНЯ - 02206985

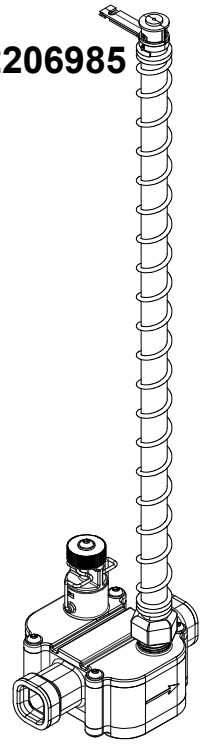

ОПЦИЯ: НАЧАЛЬНАЯ ЧАШКА МЕТАЛЛИЧЕСКОГО КЛАПАНА - 02201911

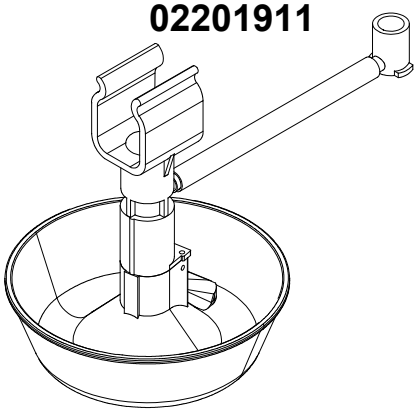

ТРУБА ВОДОПРОВОДА ИЗ ПВХ ОТВОДЯЩАЯ - 02500361

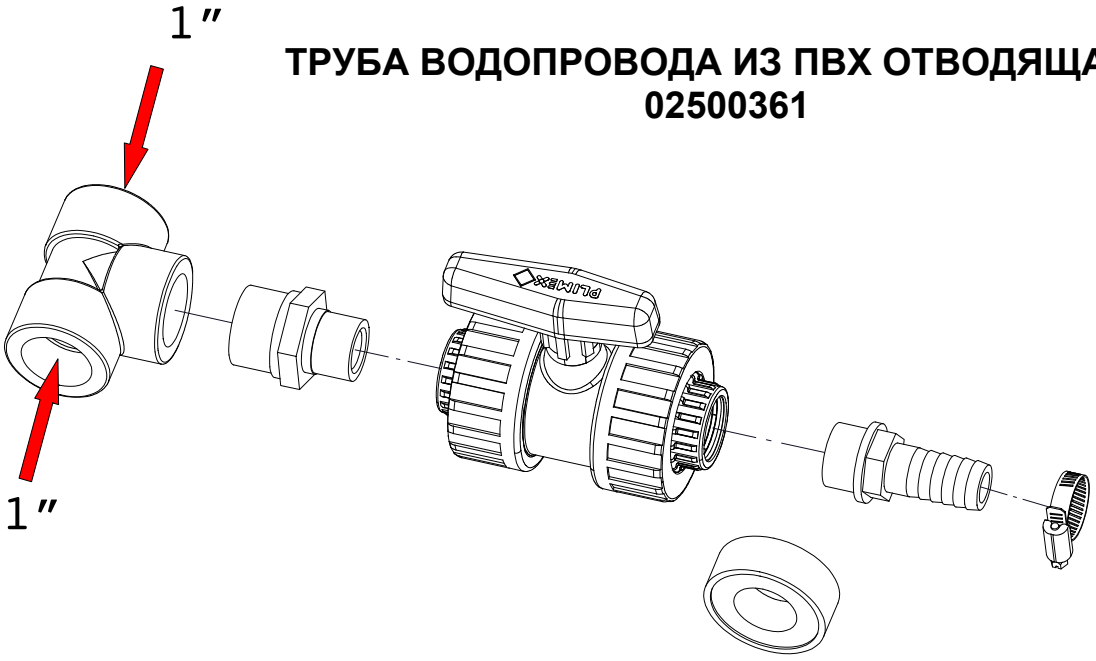

ФИКСАТОР ИЗ ПВХ 1"- 02500536

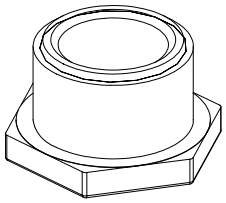

ВОДЯНОЙ ШЛАНГ Ф3/4" - 50М - 02001575

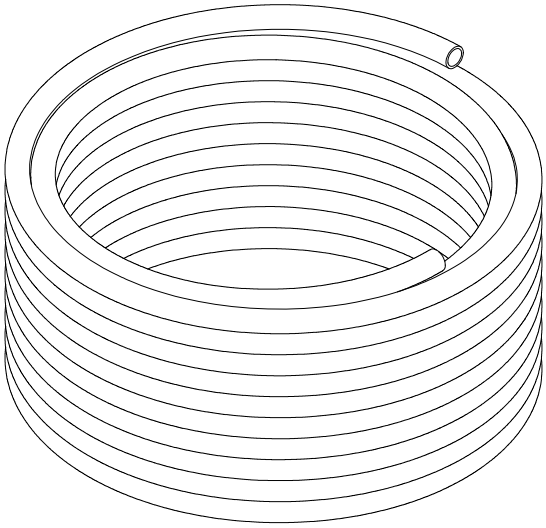

РУКАВ ШНЕКНЫЙ,Ф 12,4 Х 15 ММ, ДЛ.9 М- 02001113

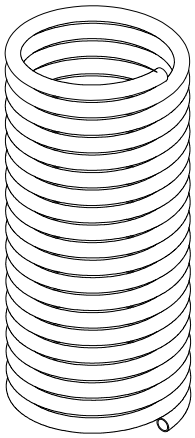

ОПЦИЯ: ПРОМЕЖУТОЧНЫЙ ЗАПОРНЫЙ КЛАПАН (НД)- 02204915

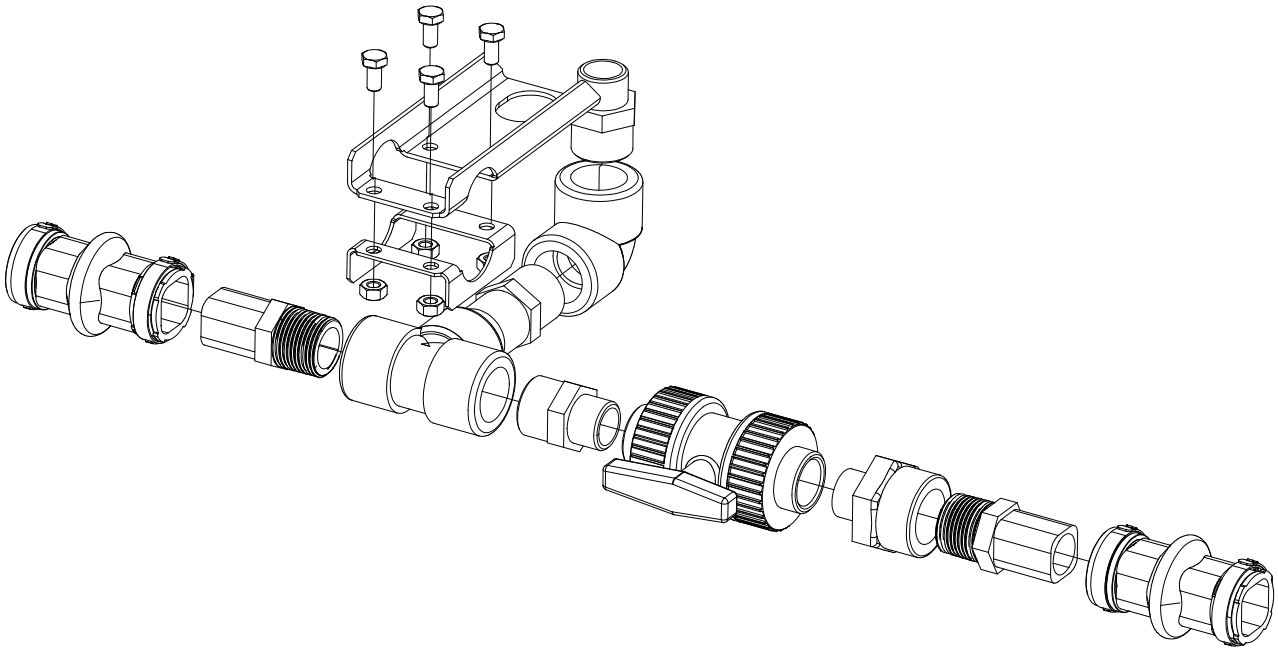

ОПЦИЯ: ПРОМЕЖ.ОТСЕЧ.КЛАПАН НИЗК.ДАВЛ. Д/ПРОФИЛЯ- 02206672

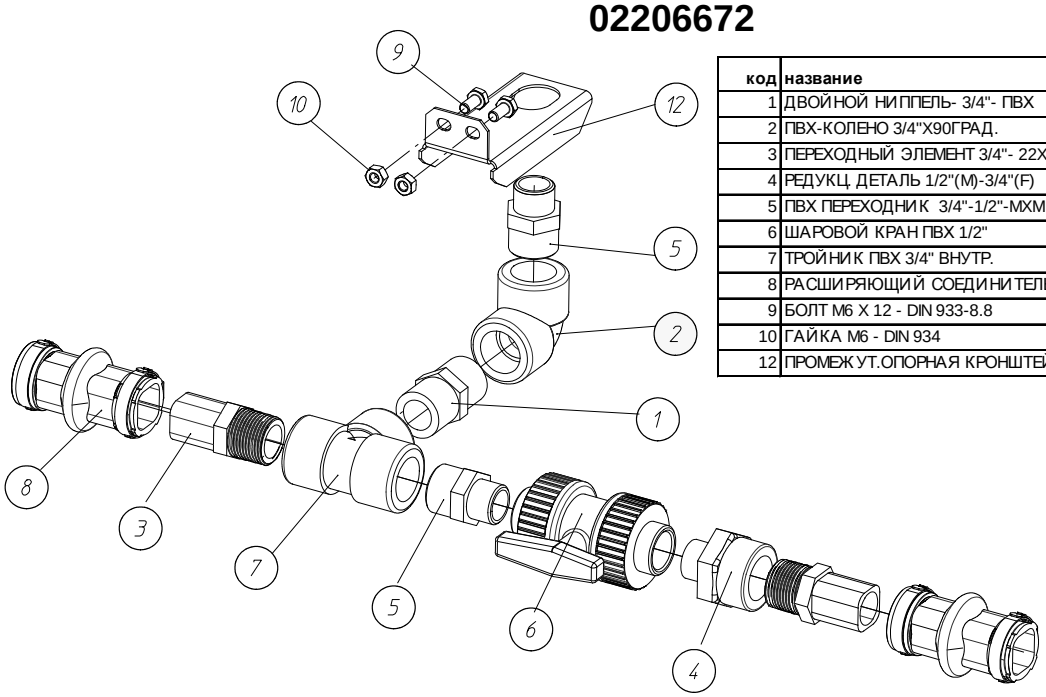

код	название	номер	кол.
1	ДВОЙНОЙ НИППЕЛЬ- 3/4"- ПВХ	12300315	1
2	ПВХ-КОЛЕНО 3/4"Х90ГРАД.	14207732	1
3	ПЕРЕХОДНЫЙ ЭЛЕМЕНТ 3/4"- 22Х22	12501375	2
4	РЕДУКЦ. ДЕТАЛЬ 1/2"(М)-3/4"(F)	12501664	1
5	ПВХ ПЕРЕХОДНИК 3/4"-1/2"-МХМ	12500344	2
6	ШАРОВОЙ КРАН ПВХ 1/2"	12500468	11
7	ТРОЙНИК ПВХ 3/4" ВНУТР.	12300893	1
8	РАСШИРЯЮЩИЙ СОЕДИНИТЕЛЬ С ЗАЖИМОМ	12201836	2
9	БОЛТ М6 Х 12 - DIN 933-8.8	20100160	2
10	ГАЙКА М6 - DIN 934	20100210	2
12	ПРОМЕЖ.УТ.ОПОРНАЯ КРОНШТЕЙН	12203592	1

КОМПЛ.Д/ПРИСОЕДИНЕНИЯ СПИРАЛЬН. РУКАВА - 02206357

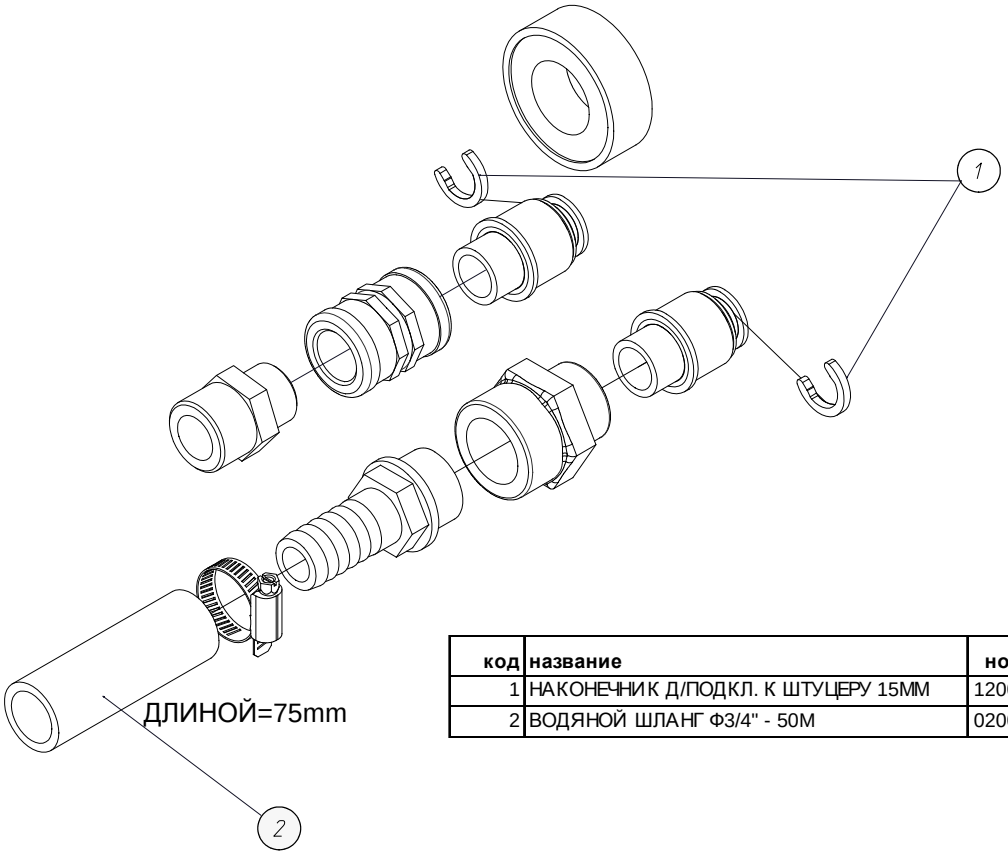

код	название	номер	кол.
1	НАКОНЕЧНИК Д/ПОДКЛ. К ШТУЦЕРУ 15ММ	12001210	2
2	ВОДЯНОЙ ШЛАНГ Ф3/4" - 50М	02001575	1

КОМПЛЕКТ Д/ПРОТИВОНАСЕСТНОЙ ЗАЩИТЫ - 02001428

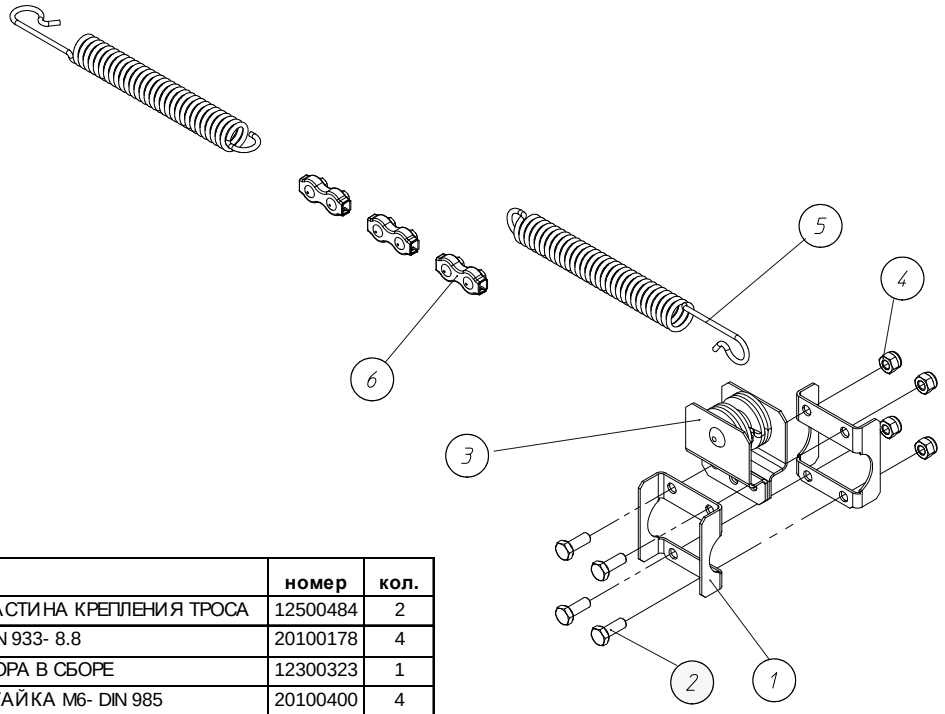

код	название	номер	кол.
1	ЗАЖИМНАЯ ПЛАСТИНА КРЕПЛЕНИЯ ТРОСА	12500484	2
2	БОЛТ M6 X 16- DIN 933- 8.8	20100178	4
3	ОПОРА ИЗОЛЯТОРА В СБОРЕ	12300323	1
4	КОЛПАЧКОВАЯ ГАЙКА M6- DIN 985	20100400	4
5	ПРУЖИНА	00400077	2
6	ДВОЙНОЙ ЗАЖИМ ТРОСА НЕРЖ. СТ. - 3ММ	00106945	3

ОПЦИЯ: КМП.ПРОТИВ.ЗАЩИТЫ СИСТ.ПОЕНИЯ Д/ПРОФ. - 02001615

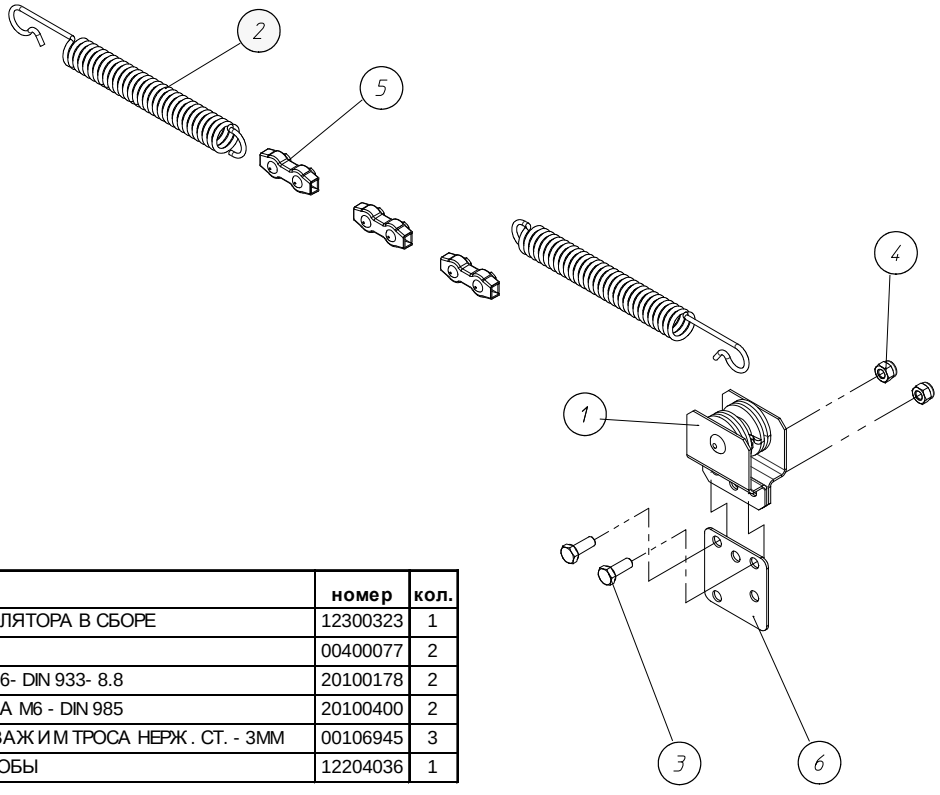

код	название	номер	кол.
1	ОПОРА ИЗОЛЯТОРА В СБОРЕ	12300323	1
2	ПРУЖИНА	00400077	2
3	БОЛТ M6 X 16- DIN 933- 8.8	20100178	2
4	КОНТРГАЙКА M6 - DIN 985	20100400	2
5	ДВОЙНОЙ ЗАЖИМ ТРОСА НЕРЖ. СТ. - 3ММ	00106945	3
6	ОПОРА СОКОБЫ	12204036	1

ОПЦИЯ: ПРОТИВОНАСЕСТНАЯ ЗАЩИТА

код	название	номер
1	ПРОТИВОНАСЕСТНАЯ ЗАЩИТА	00105692
2	ТРОС Д/ПРОТИВОНАСЕСТНОЙ ЗАЩИТЫ - 50М	00106847
	ТРОС Д/ПРОТИВОНАСЕСТНОЙ ЗАЩИТЫ - 100М	00106855
3	ТРОС 1/16"- 1.5ММ - 250М	00106839
	ТРОС, ГАЛЬВ. СТ. Ф 3ММ - 500М	00106871

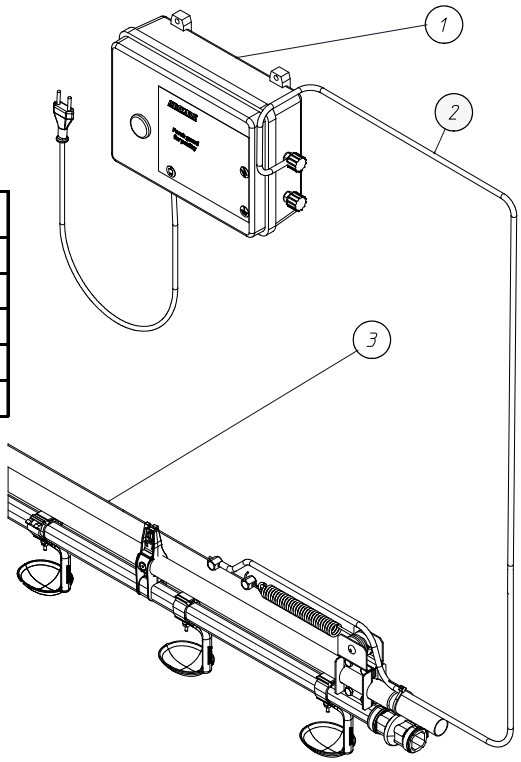

СОЕД. КОМПЛ.ДЕТАЛЕЙ ПРОТИВОНАС.ЗАЩИТА - 02205169

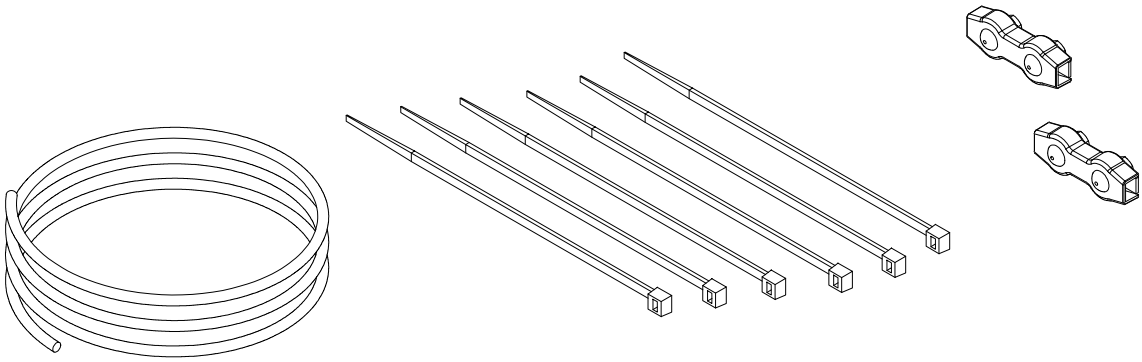

SPIN SOFT 50M - 00106484

SPIN SOFT 25M - 00106492



КОМПЛЕКТ ДЛЯ МОНТАЖА SPIN SOFT - 02001444

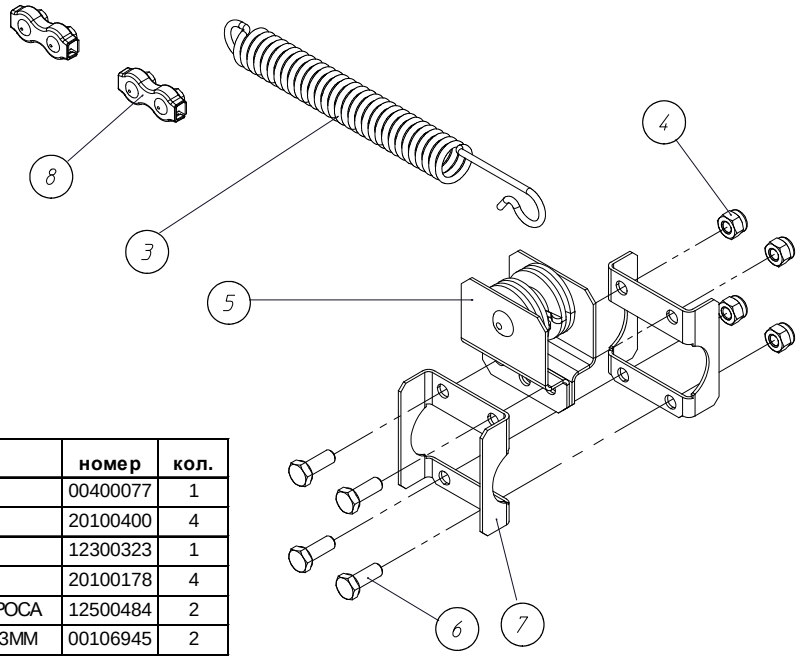

код	название	номер	кол.
3	ПРУЖИНА	00400077	1
4	КОЛПАЧКОВАЯ ГАЙКА M6- DIN 985	20100400	4
5	ОПОРА ИЗОЛЯТОРА В СБОРЕ	12300323	1
6	БОЛТ M6 X 16- DIN 933- 8.8	20100178	4
7	ЗАЖИМНАЯ ПЛАСТИНА КРЕПЛЕНИЯ ТРОСА	12500484	2
8	ДВОЙНОЙ ЗАЖИМ ТРОСА НЕРЖ. СТ. - 3ММ	00106945	2

КОМ. Д/МОНТАЖА SPIN SOFT Д/ПРОФИЛЯ- 02001607

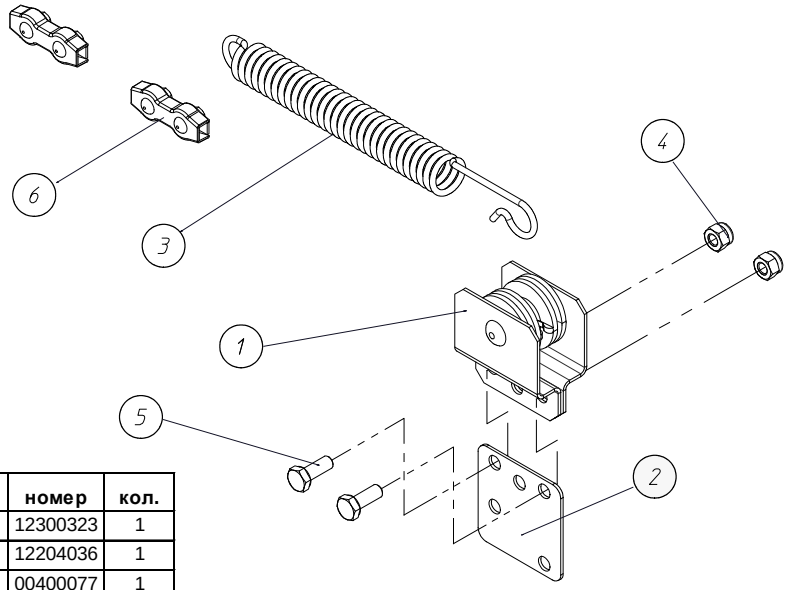

код	название	номер	кол.
11	ОПОРА ИЗОЛЯТОРА В СБОРЕ	12300323	1
2	ОПОРА СОКОБЫ	12204036	1
3	ПРУЖИНА	00400077	1
4	КОНТРГАЙКА M6 - DIN 985	20100400	2
5	БОЛТ M6 X 16- DIN 933- 8.8	20100178	2
6	ДВОЙНОЙ ЗАЖИМ ТРОСА НЕРЖ. СТ. - 3ММ	00106945	2

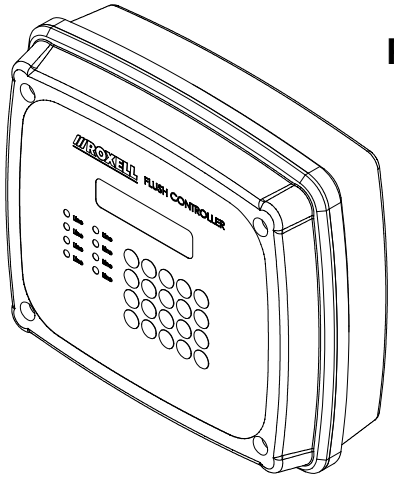

RFC-КОНТР.ПРОМ.ПОИЛ.ЛИН.ROXELL-E/G/F/D - 02205193

RFC-КОНТР.ПРОМ.ПОИЛ.ЛИН.ROXELL РУС.ЯЗ. - 02205185

ОБЩИЙ ВИД

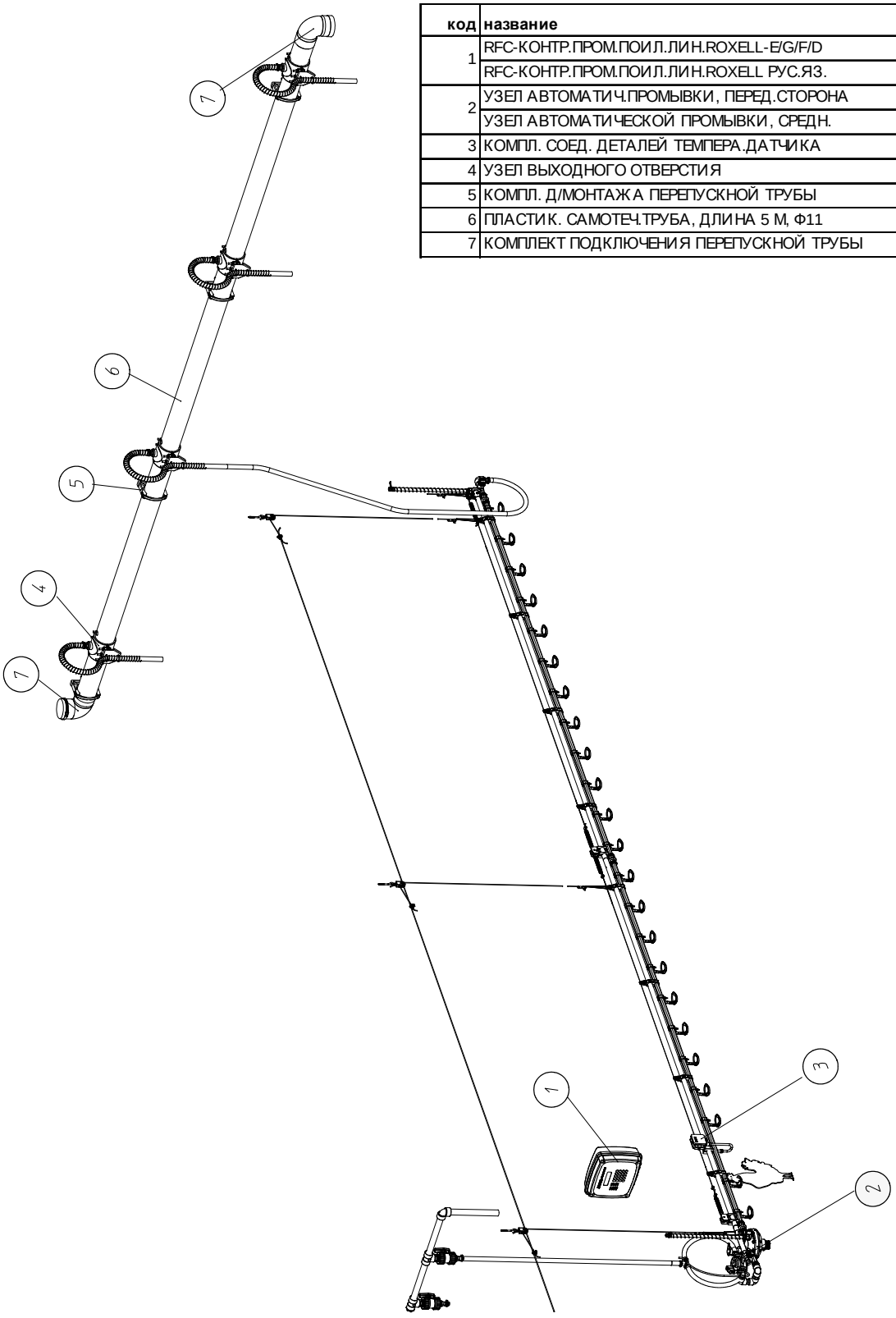

код	название	номер
1	RFC-КОНТР.ПРОМ.ПОИЛ.ЛИН.ROXELL-E/G/F/D	02205193
	RFC-КОНТР.ПРОМ.ПОИЛ.ЛИН.ROXELL РУС.ЯЗ.	02205185
2	УЗЕЛ АВТОМАТИЧ.ПРОМЫВКИ, ПЕРЕД.СТОРОНА	02205136
	УЗЕЛ АВТОМАТИЧЕСКОЙ ПРОМЫВКИ, СРЕДН.	02205144
3	КОМПЛ. СОЕД. ДЕТАЛЕЙ ТЕМПЕРА.ДАТЧИКА	02204881
4	УЗЕЛ ВЫХОДНОГО ОТВЕРСТИЯ	02205177
5	КОМПЛ. Д/МОНТАЖА ПЕРЕПУСКНОЙ ТРУБЫ	02206373
6	ПЛАСТИК. САМОТЕЧ.ТРУБА, ДЛИНА 5 М, Ф11	05900303
7	КОМПЛЕКТ ПОДКЛЮЧЕНИЯ ПЕРЕПУСКНОЙ ТРУБЫ	02206365

УЗЕЛ АВТОМАТИЧ.ПРОМЫВКИ, ПЕРЕД.СТОРОНА - 02205136

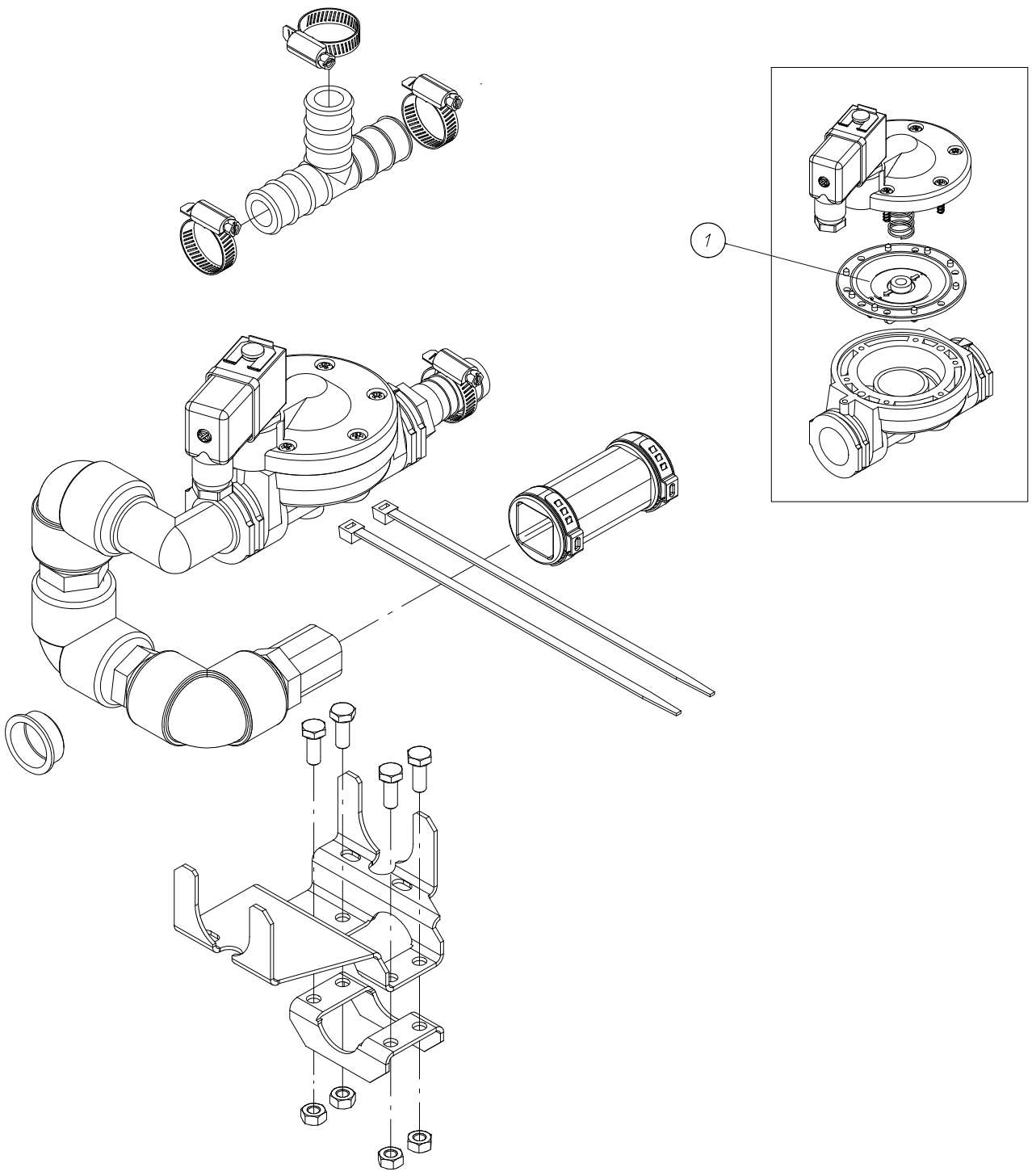

код	название	номер	кол.
1	МЕМБРАНА ДЛЯ ПРОМЫВОЧНОГО КЛАПАНА	12203683	1

УЗЕЛ АВТОМ. ПРОМЫВКИ -ПЕРЕД. Д/ПРОФИЛЯ - 02206680

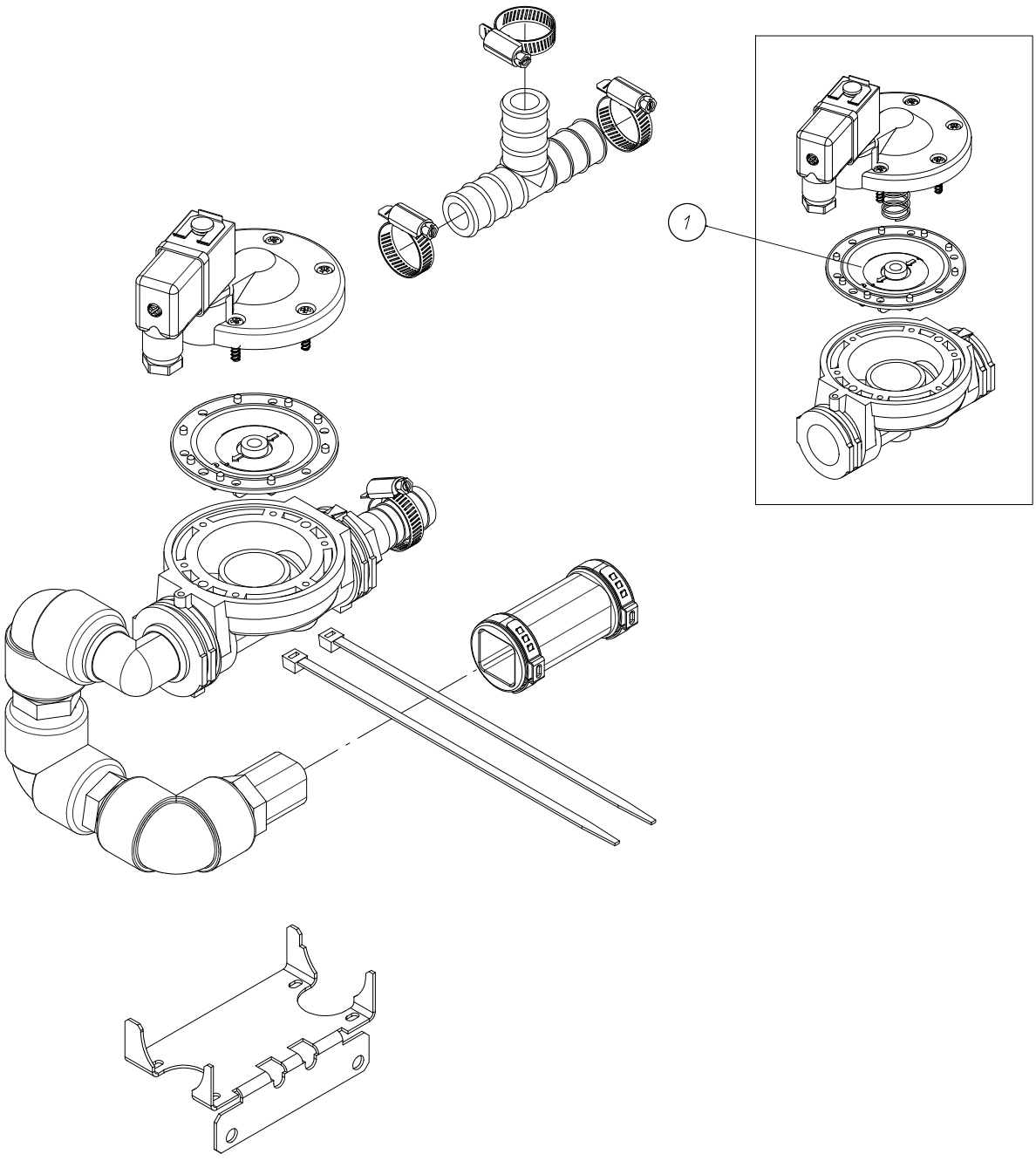

код	название	номер	кол.
1	МЕМБРАНА ДЛЯ ПРОМЫВОЧНОГО КЛАПАНА	12203683	1

УЗЕЛ АВТОМАТИЧЕСКОЙ ПРОМЫВКИ, СРЕДН.- 02205144

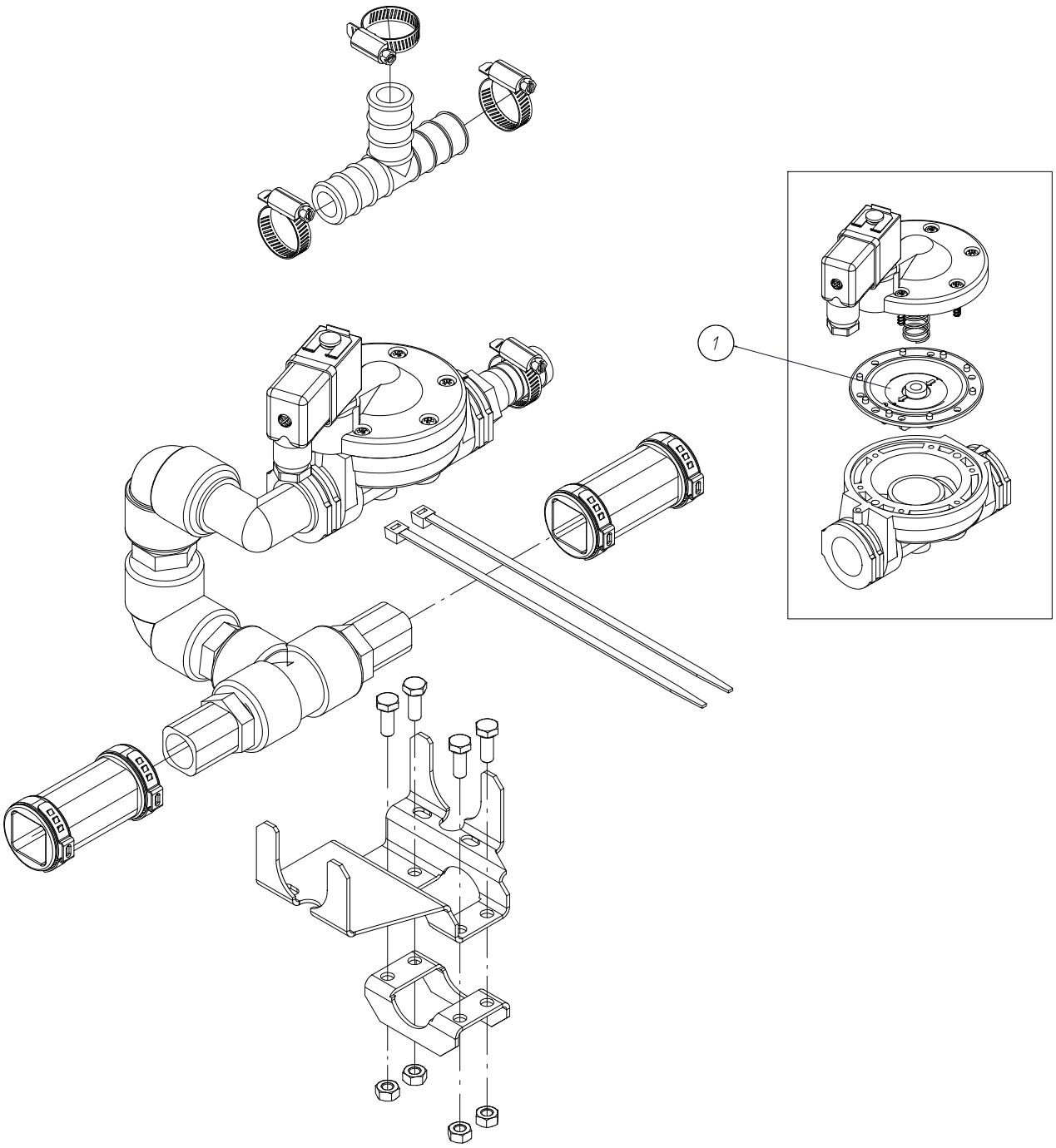

код	название	номер	кол.
1	МЕМБРАНА ДЛЯ ПРОМЫВОЧНОГО КЛАПАНА	12203683	1

УЗЕЛ АВТОМ. ПРОМЫВКИ-ПРОМЕЖ.Д/ПРОФИЛЯ - 02206688

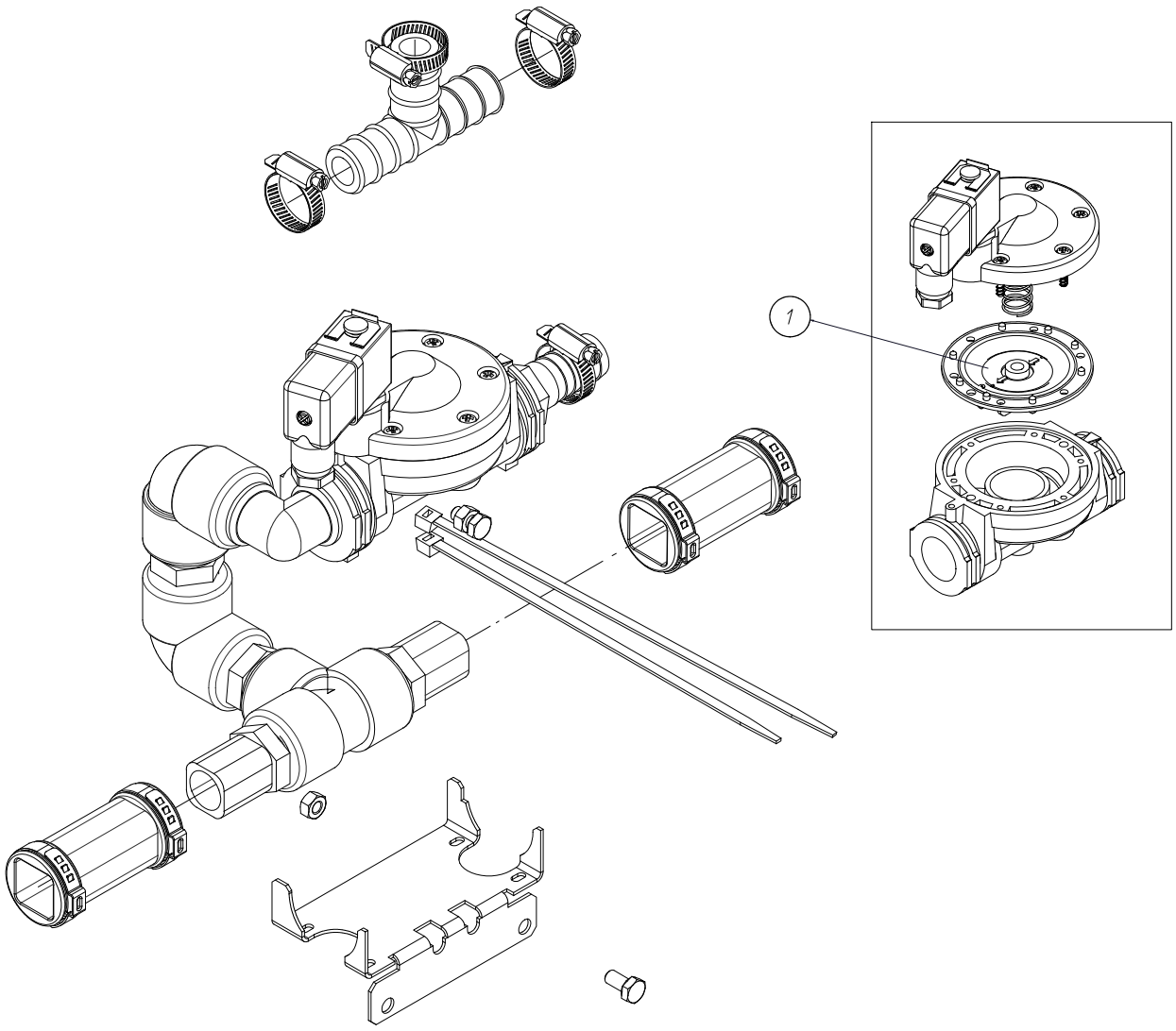

код	название	номер	кол.
1	МЕМБРАНА ДЛЯ ПРОМЫВОЧНОГО КЛАПАНА	12203683	1

УЗЕЛ ВЫХОДНОГО ОТВЕРСТИЯ - 02205177

код	название	номер	кол.
1	ХОМУТ ШЛАНГА Ф 20-32 ММ	12001046	1
2	КРЕПЛЕНИЕ ТРОСА 300 Х 4,8 ММ	00104364	2
3	ПОДКЛАДНАЯ ШАЙБА Ф9ХФ16Х1.6-DIN126	20100467	2
4	ОБРАТНЫЙ КЛАПАН 3/4"	12500526	1
5	УПЛОТНИТЕЛЬНАЯ ТЕФЛОНОВАЯ ЛЕНТА	30800288	1
6	ПРУЖИНА ВЫХОДНОГО УСТРОЙСТВА ПРОМЫВКИ	12203964	1

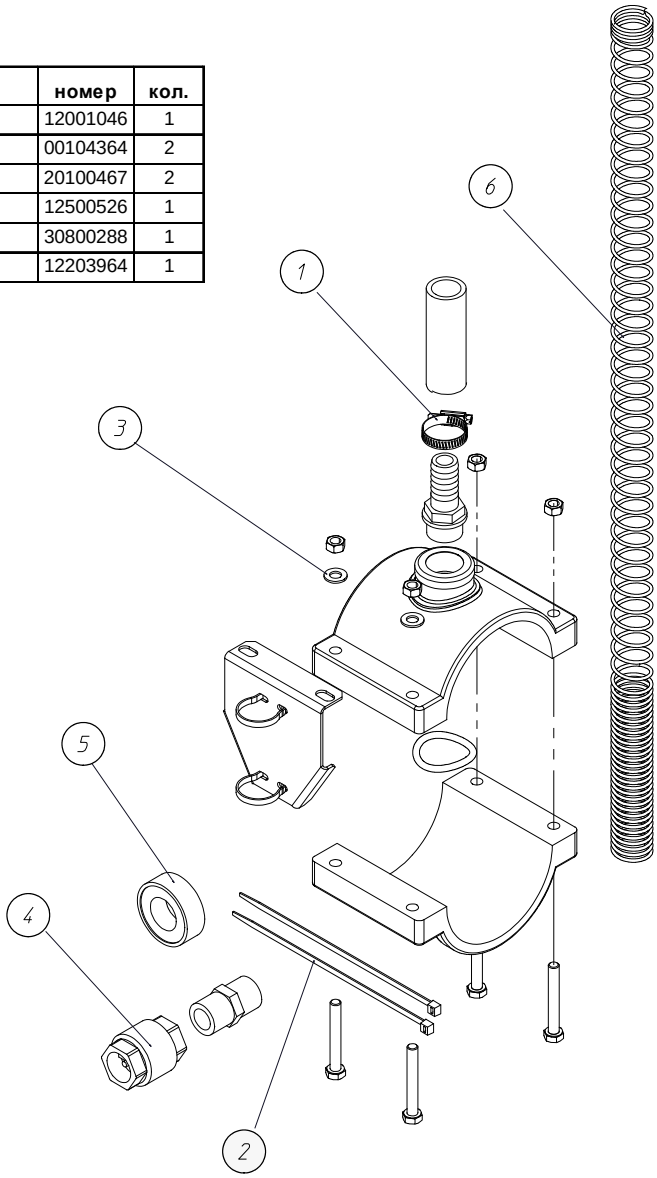

ДЕТАЛИ ДРЕНАЖНОЙ ТРУБКИ

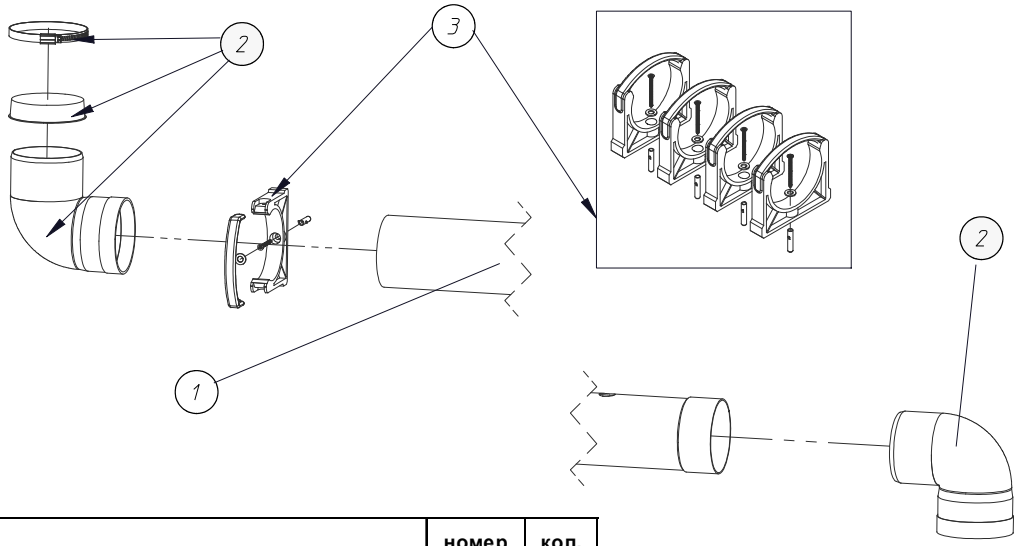

код	название	номер	кол.
1	ПЛАСТИК.САМОТЕЧ.ТРУБА ДЛ.5,0 М,Ф110 ММ	03700135	1
2	КОМПЛЕКТ ПОДКЛЮЧЕНИЯ ПЕРЕПУСКНОЙ ТРУБЫ	02206365	1
3	КОМПЛ. Д/МОНТАЖА ПЕРЕПУСКНОЙ ТРУБЫ	02206373	1

КОМПЛ. СОЕД. ДЕТАЛЕЙ ТЕМПЕРА.ДАТЧИКА - 02204881

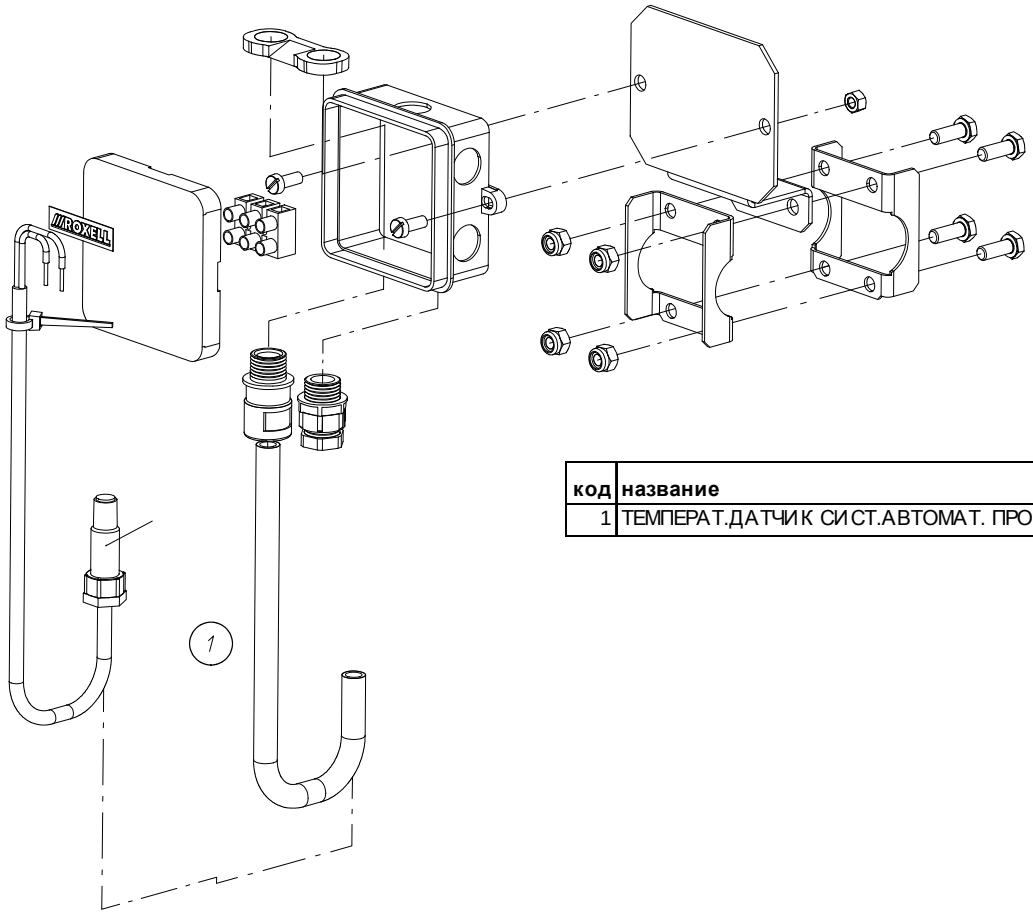

код	название	номер	кол.
1	ТЕМПЕРАТ.ДАТЧИК СИСТ.АВТОМАТ. ПРОМЫВКИ	12203410	1

КОМПЛ. Д/ПОДКЛ. ДАТЧ.ТЕМП. НА ПРОФИЛЬ - 02206696

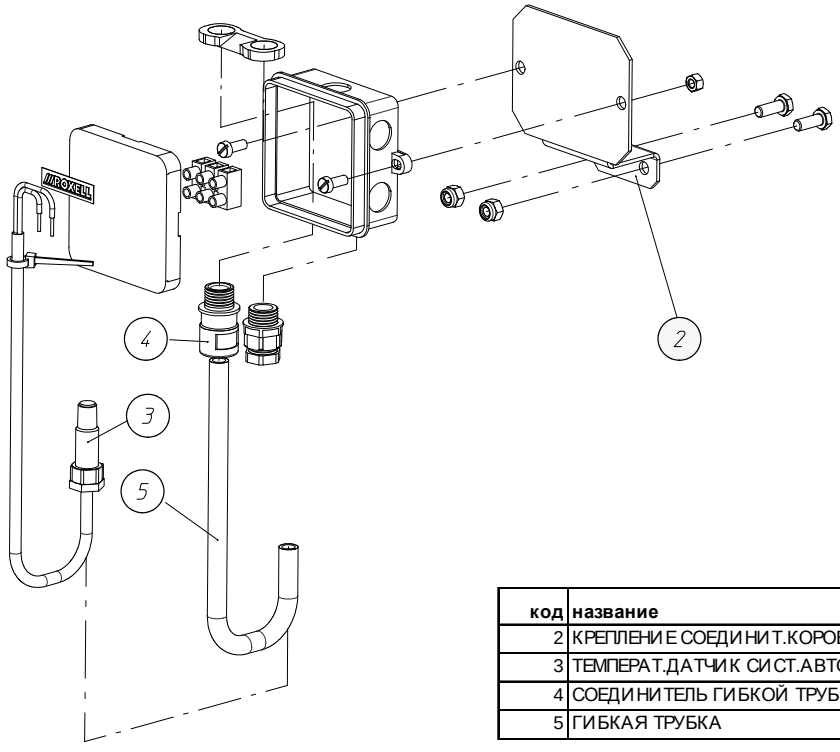

код	название	номер	кол.
2	КРЕПЛЕНИЕ СОЕДИНИТ.КОРОБКИ	12203428	1
3	ТЕМПЕРАТ.ДАТЧИК СИСТ.АВТОМАТ. ПРОМЫВКИ	12203410	1
4	СОЕДИНИТЕЛЬ ГИБКОЙ ТРУБКИ	15009319	1
5	ГИБКАЯ ТРУБКА	15009327	1

СТАНЦИЯ ВОДОПОДГОТОВКИ 100МКР - STD. 1" - 02001485

СТАНЦИЯ ВОДОПОДГОТОВКИ 55МКР - STD. 1" - 02001559

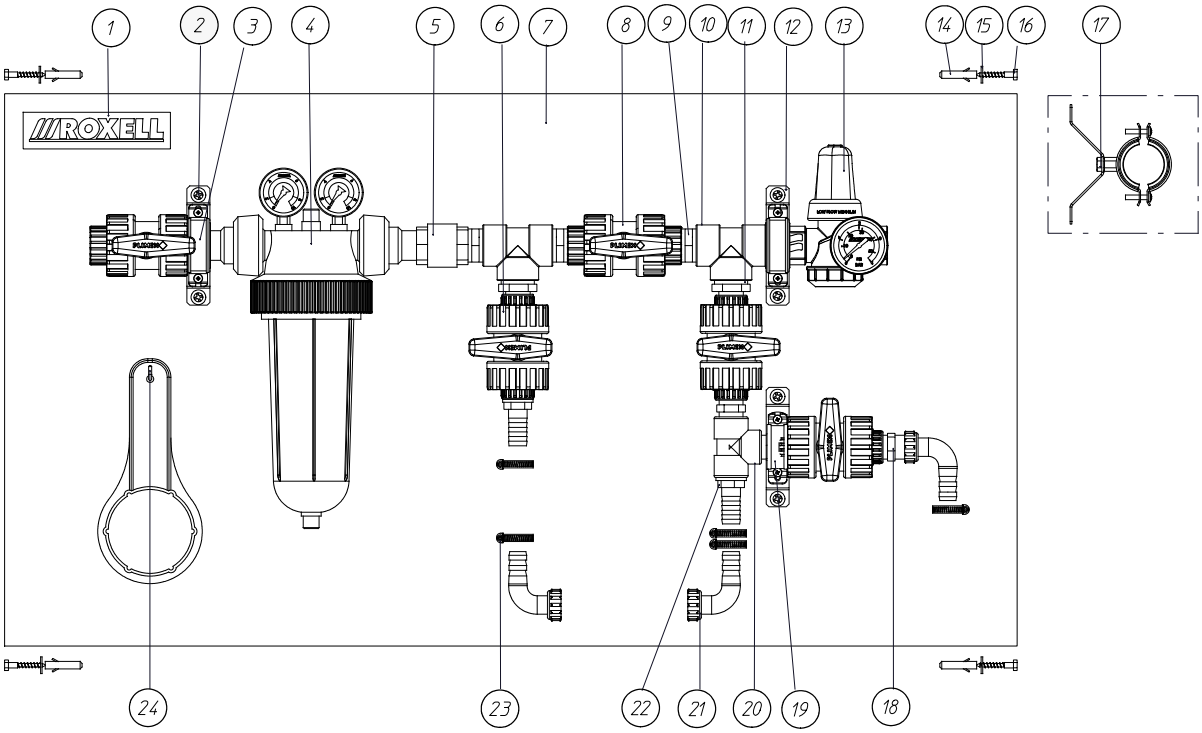

код	название	номер	кол.
1	ЯРЛЫК ROXELL- 160 X 40	10101129	1
2	ВИНТ Ф 6.3X16- PARCKER	20101895	6
3	ТРУБНЫЙ ХОМУТ - Ф 38-45	12500880	2
4	ФИЛЬТР.КОМПЛ. 100 МКФ Д/ВОДЫ С МАНОМ.	02001451	1
	ФИЛЬТР.КОМПЛ. 55 МИКР. Д/ВОДЫ С МАНОМ.	02001543	1
6	ШАРОВОЙ КРАН ПВХ 3/4"	12500153	3
7	МОНТАЖ.ПЛАСТ.Д/ПАНЕЛИ КОНТР.ВОДЫ-МАЛАЯ	12500872	1
8	ШАРОВОЙ КРАН ПВХ 1"	02500528	2
9	ДВОЙНОЙ НИППЕЛЬ 1" С НАРУЖНОЙ РЕЗЬБОЙ	12500583	4
10	ТРОЙНИК 1" X 1" X 1"	12500575	2
11	ПЕРЕХОДНИК 1"X3/4" (МХМ)	12500567	2
12	ОПОРНАЯ ПЛИТА ДЛЯ ПАНЕЛИ КОНТРОЛЯ ВОДЫ	12500591	3
13	ОГРАНИЧ-ЛЬ ДАВЛЕНИЯ 3 БАР 1"С МАНОМЕТР.	02001477	1
14	ДЮБЕЛЬ Ф 8ММ - НЕЙЛОН	20109187	4
15	ПОДКЛАДНАЯ ШАЙБА 6.4X18X1.5-DIN 9021	20100756	4
16	6-ГРАН.ШУРУП 6X40-DIN 571	20102026	4
17	БОЛТ M8X16-DIN 933-8.8	20100228	3
18	ДВОЙНОЙ НИППЕЛЬ- 3/4"- ПВХ	12300315	3
19	ТРУБНЫЙ ХОМУТ Ф28-35ММ	14204283	1
20	ТРОЙНИК ПВХ 3/4" ВНУТР.	12300893	1
21	ШЛАНГОВЫЙ СОЕДИНИТЕЛЬ 90ГРАД.Ф19- 3/4"	12500203	3
22	ШЛАНГОВЫЙ СОЕДИНИТЕЛЬ Ф 19- 3/4"	12500211	2
23	ХОМУТ ШЛАНГА Ф 20-32 ММ	12001046	5
24	КВАДРАТНЫЙ КРЮЧОК Ф3X40X16	20110235	1

СТАНЦИЯ ПОДГОТОВКИ ВОДЫ 100МКР-1" - 02001493

СТАНЦИЯ ПОДГОТОВКИ ВОДЫ 55МКР-1" - 02001567

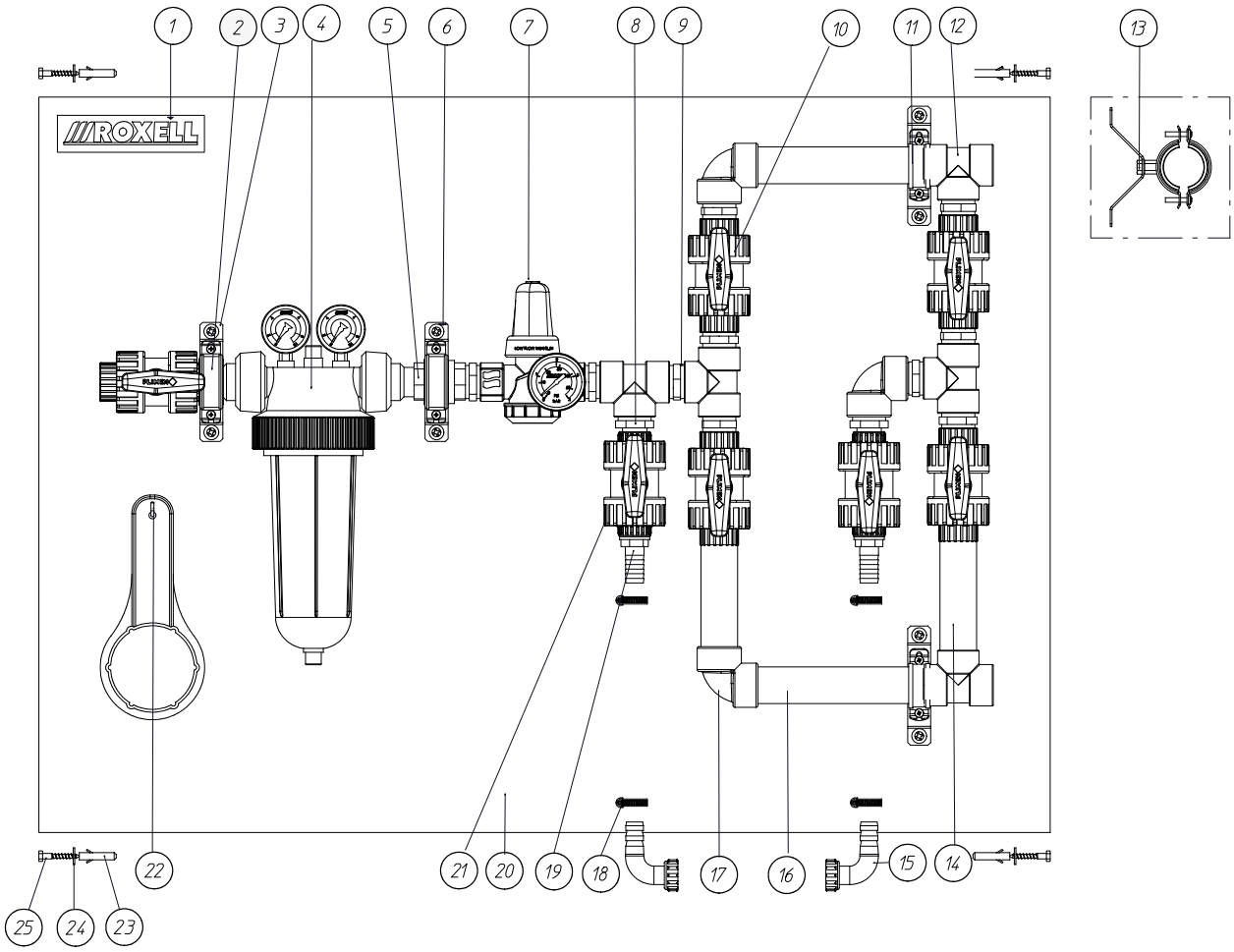

код	название	номер	кол.
1	ЯРЛЫК ROXELL- 160 X 40	10101129	1
2	ТРУБНЫЙ ХОМУТ - Ф 38-45	12500880	2
3	ОПОРНАЯ ПЛИТА ДЛЯ ПАНЕЛИ КОНТРОЛЯ ВОДЫ	12500591	4
4	ФИЛЬТР.КОМПЛ. 100 МКФ Д/ВОДЫ С МАНОМ.	02001451	1
	ФИЛЬТР.КОМПЛ. 55 МИКР. Д/ВОДЫ С МАНОМ.	02001543	1
6	ВИНТ Ф 6.3X16- PARCKER	20101895	8
7	ОГРАНИЧЛЬ ДАВЛЕНИЯ 3 БАР 1"С МАНОМЕТР.	02001477	1
8	ПЕРЕХОДНИК 1"X3/4" (МХМ)	12500567	2
9	ДВОЙНОЙ НИППЕЛЬ 1" С НАРУЖНОЙ РЕЗЬБОЙ	12500583	10
10	ШАРОВОЙ КРАН ПВХ 1"	02500528	5
11	ТРУБНЫЙ ХОМУТ Ф28-35ММ	14204283	2
12	ТРОЙНИК 1" X 1" X 1"	12500575	5
13	БОЛТ М8X16-DIN 933-8.8	20100228	4
14	ТРУБА ИЗ ПВХ ДЛИНА 150 С G1"(2X)	12500849	2
15	ШЛАНГОВЫЙ СОЕДИНИТЕЛЬ 90ГРАД.Ф19- 3/4"	12500203	2
16	ТРУБА ИЗ ПВХ L=250 С G1"(2X)	12500831	2
17	КОЛЕНО 90ГРАД. X 1"	12500815	3
18	ХОМУТ ШЛАНГА Ф 20-32 ММ	12001046	4
19	ШЛАНГОВЫЙ СОЕДИНИТЕЛЬ Ф 19- 3/4"	12500211	2
20	МОНТАЖ.ПЛАСТ.Д/ПАНЕЛИ КОНТР.ВОДЫ-БОЛЬШ.	12500856	1
21	ШАРОВОЙ КРАН ПВХ 3/4"	12500153	2
22	КВАДРАТНЫЙ КРЮЧОК Ф3X40X16	20110235	1
23	ДЮБЕЛЬ Ф 8ММ - НЕЙЛОН	20109187	4
24	6-ГРАН.ШУРУП 6X40-DIN 571	20102026	4
25	ПОДКЛАДНАЯ ШАЙБА 6.4X18X1.5-DIN 9021	20100756	4

КОМПЛЕКТ ДЛЯ ПЕРЕПУСКНОГО КЛАПАНА - 02500379

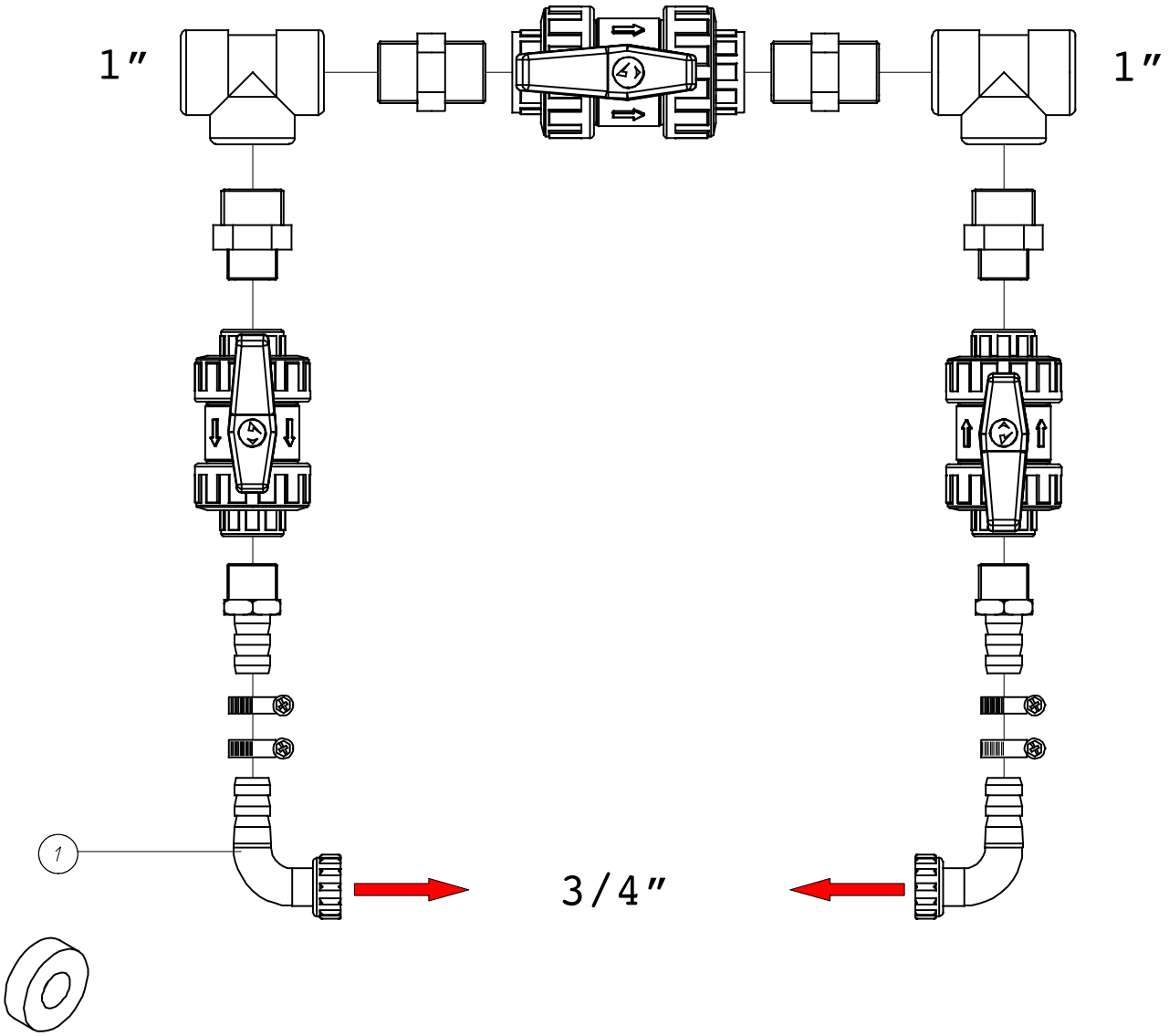

код	название	номер	кол
1	ПЕРЕХОДНИК ШЛАНГА 90° Ø19 - 3/4"	12500203	2

ФИЛЬТР.КОМПЛ. 100 МКФ Д/ВОДЫ С МАНОМ.- 02001451*
ФИЛЬТР.КОМПЛ. 55 МИКР. Д/ВОДЫ С МАНОМ. - 02001543*
ФИЛЬТР.КОМПЛ.100 МКФ С МАНОМЕТРОМ 1 БАР- 02206544**
ФИЛЬТР.КОМПЛ. 55МКФ С МАНОМЕТРОМ 1 БАР- 02206552**

код	название	номер	кол.
*1	МАНОМЕТР ВЫСОКОГО ДАВЛЕНИЯ	12000253	1
**1	МАНОМЕТР 0-1БАР	12204004	1
2	КОМПЛЕКТ ДИСКОВ ФИЛЬТРА 100 МКФ	02001469	1
	КОМПЛЕКТ ДИСКОВ ФИЛЬТРА 55 МКФ	02001551	1
3	ПРОЗРАЧН. ФИЛЬТРОВОЧНЫЙ БЛОК	02001535	1
4	КЛЮЧ ФИЛЬТР.КМП	12300166	1

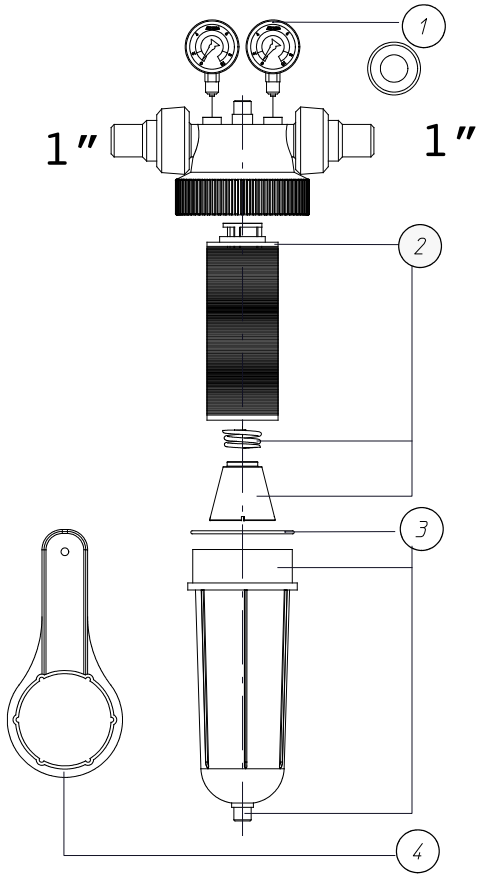

КМП ПОДКЛЮЧ.УЗЛА ВОДОПОДГОТОВКИ 1"- 02500353

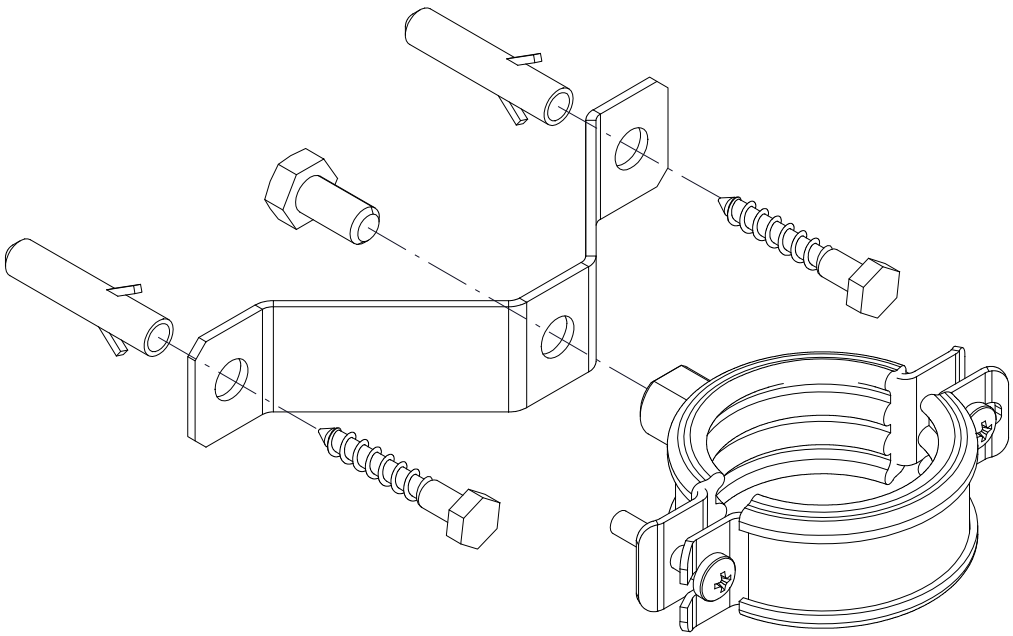

ОПЦИЯ: СЧЕТЧИК РАСХОДА ВОДЫ 1" - 4М^3 / ЧАС

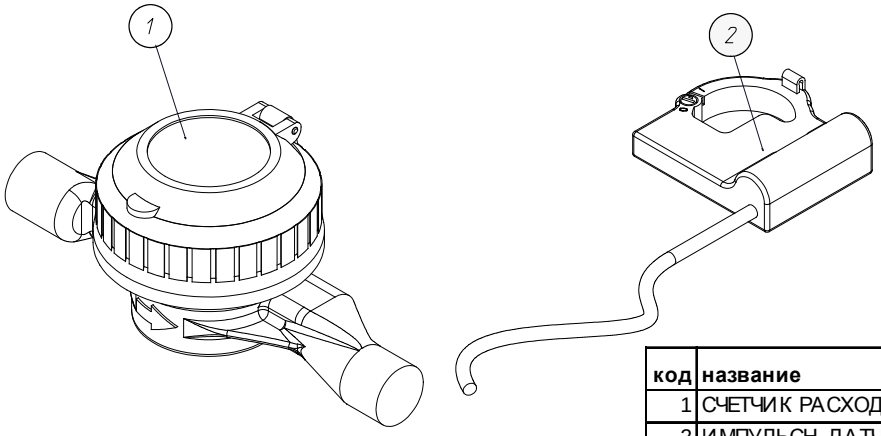

код	название	номер	кол.
1	СЧЕТЧИК РАСХОДА ВОДЫ 1" - 4 М3/ЧАС	02001591	1
2	ИМПУЛЬСН. ДАТЧИК 1Л	02001599	1

ЩЕТКА ДЛЯ ЧИСТКИ - 02206258

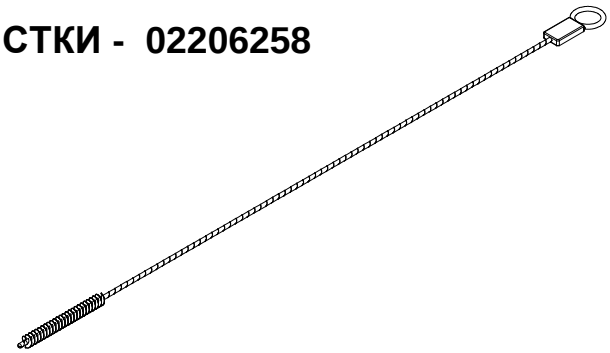

НАСОС 80Л/МИН,ЁМК. 60 Л -230V-50 ГЦ - 02501716

НАСОС 80Л/МИН,ЕМК. 60 Л -230V-60 ГЦ - 02501724

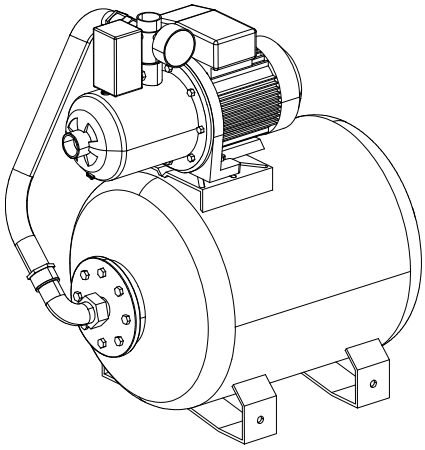

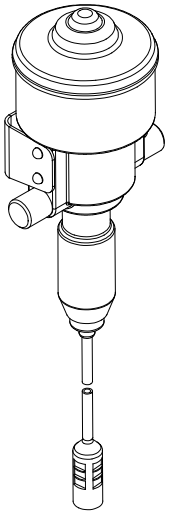

МЕДИКАТОР D25RE2 - 02501062

КОМПОНЕНТЫ ПОДВЕСКИ

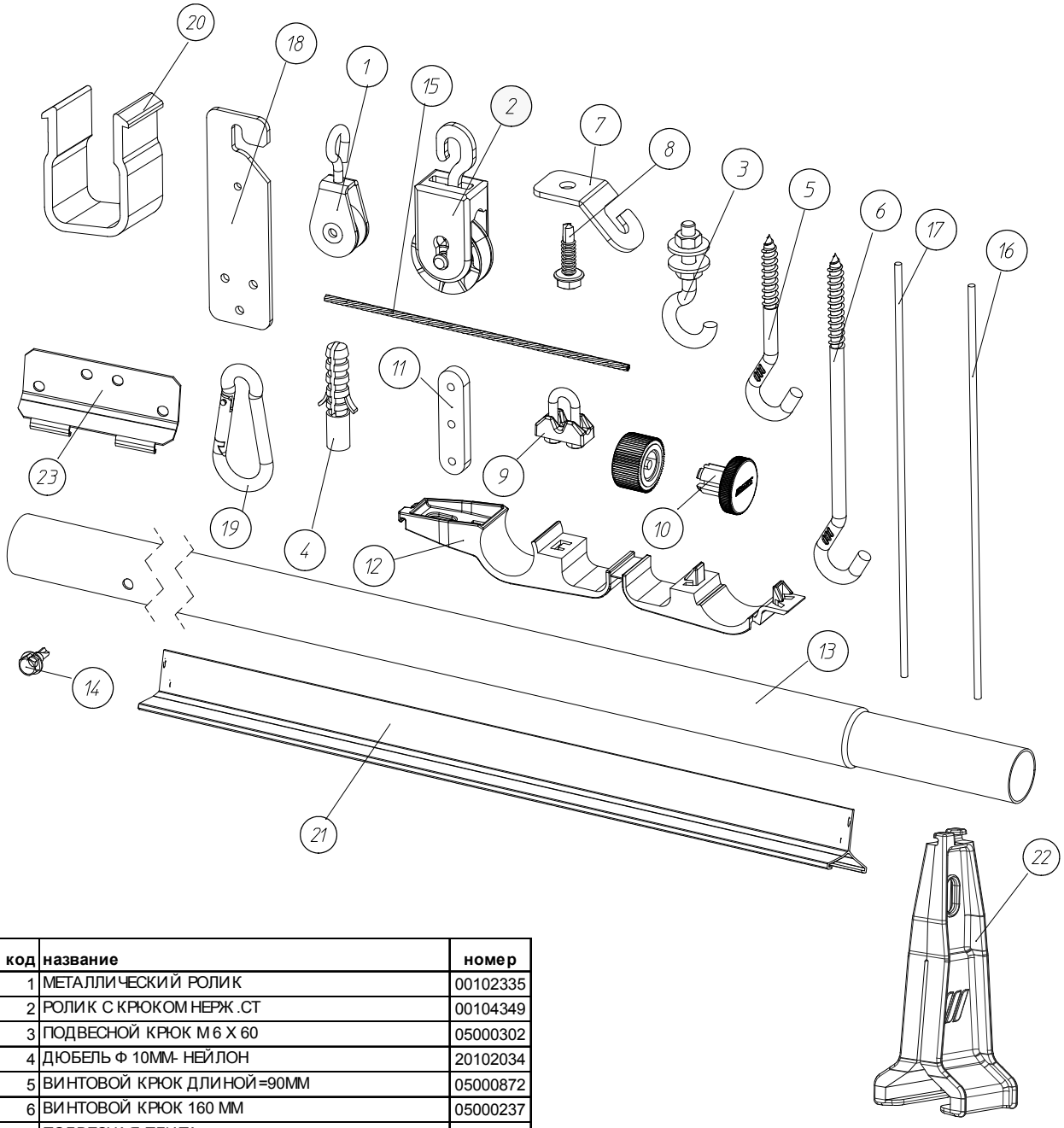

код	название	номер
1	МЕТАЛЛИЧЕСКИЙ РОЛИК	00102335
2	РОЛИК С КРЮКОМ НЕРЖ.СТ	00104349
3	ПОДВЕСНОЙ КРЮК М6 Х 60	05000302
4	ДЮБЕЛЬ Ф 10ММ- НЕЙЛОН	20102034
5	ВИНТОВОЙ КРЮК ДЛИНОЙ=90ММ	05000872
6	ВИНТОВОЙ КРЮК 160 ММ	05000237
7	ПОДВЕСНАЯ ПЛИТА	00103069
8	ВИНТ-САМОРЕЗ 6.3 Х 25	00103077
9	ЗАЖИМ ТРОСА НО. 5	00100545
10	ВИНТ ПОДВЕСКИ- СЕРЫЙ ЦВЕТ	02201887
11	РЕГУЛЯТОР ТРОСА С 3 ОТВЕРСТИЯМИ	02203321
12	ПОДВЕС ДЛЯ КРУГЛОЙ ТРУБЫ	02203362
13	ПОДВЕСНАЯ ТРУБА 3/4" ДЛИНА 3080 ММ	02203263
14	ВИНТ-САМОРЕЗ 4.8 Х 13	20103974
15	ТРОС, ГАЛЬВ. СТ. Ф 3ММ - 3000М	00106879
	ТРОС, ГАЛЬВ. СТ. Ф 3ММ - 500М	00106871
	ТРОС, ГАЛЬВ. СТ. Ф 3ММ - 250М	00106863
16	ТРОС 3/32" - Ф2.5 ММ - 250М	00106887
	ТРОС 3/32" - Ф2.5 ММ - 500М	00106895
17	НЕЙЛОНОВЫЙ КОРД Д/ПОДВЕСКИ Ф3ММ - 250М	02001583
18	РЕГУЛЯТОР УРОВНЯ	00602060
19	КРЮК С КАРАБИНОМ 6Х60 DIN5299-C	05000955
*20	ДЕРЖАТЕЛЬ СЕРЫЙ	12201794
*21	АЛЮМИНИЕВЫЙ ПРОФИЛЬ 3М	02206576
*22	ПОДВЕС ДЛЯПРОФИЛЯ	02206648
*23	МЕТАЛ. СОЕДИНИТЕЛЬ ДЛЯ АЛЮМ.ПРОФИЛЯ	02206704
*	ОПЦИЯ	

РУЧНАЯ ЛЕБЕДКА - 02001410

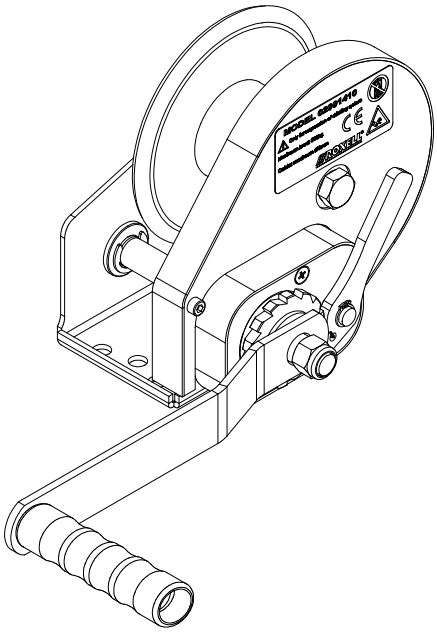

НАСТЕННАЯ ОПОРА ДЛЯ РУЧНОЙ ЛЕБЕДКИ - 02000792

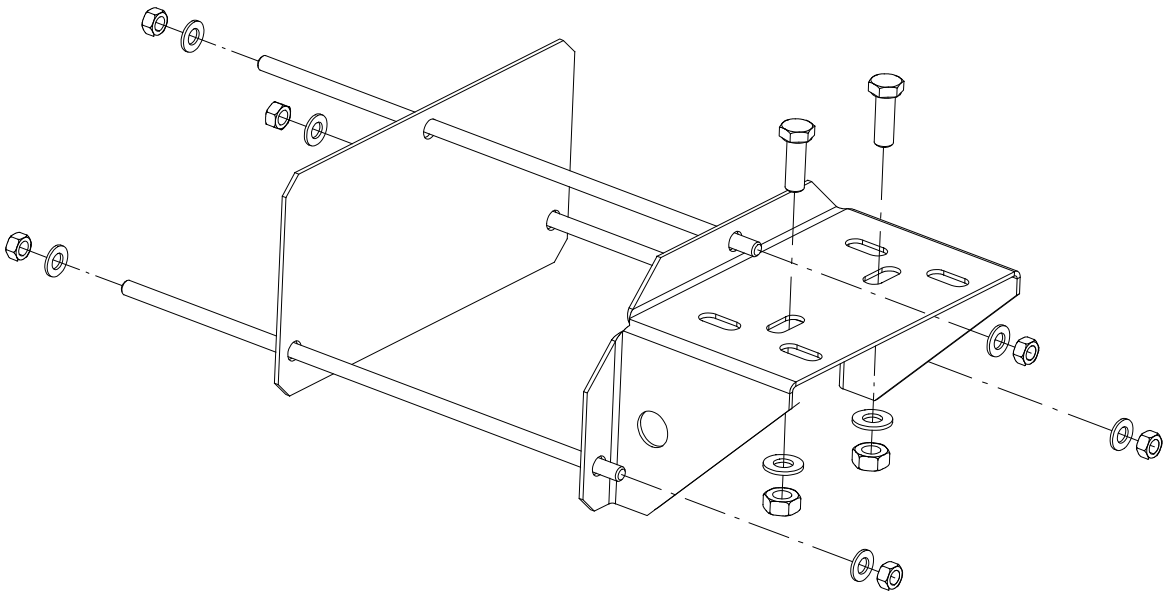

РОЛИК С АНКЕРНЫМ БОЛТОМ - 00100412

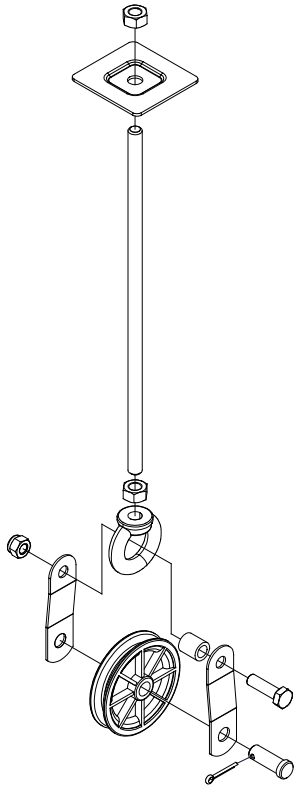

МОНТ.ПЛАСТ.Д/ЦЕНТР.ЛЕБЕДКИ С РУЧ.УПР. - 02001188

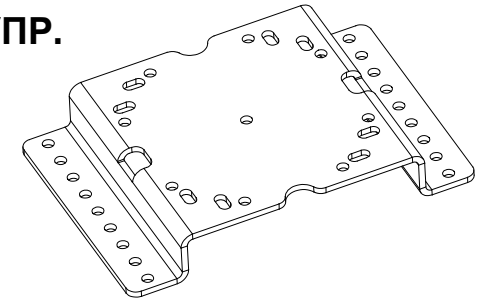

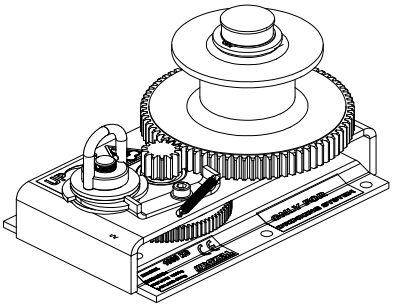

ЦЕНТР. ЛЕБЕДКА - ЛИНИИ ПОЕНИЯ - 02001147

ТЕЛЕСКОПИЧЕСКАЯ РУКОЯТКА ЛЕБЕДКИ - 00102962

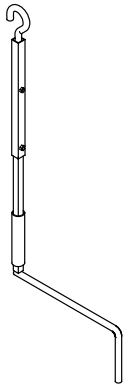

ЧАСТЬ III

ИНСТРУКЦИИ ПО УСТАНОВКЕ

РУЧНАЯ ЛЕБЕДКА
ОБЩИЕ ПРАВИЛА ТЕХНИКИ БЕЗОПАСНОСТИ

Handlier voor drinklijnen voor pluimvee
Ручная лебедка для питья линии для птицы



ОПАСНО

ВАЖНО

ПЕРЕД УСТАНОВКОЙ СИСТЕМЫ ВНИМАТЕЛЬНО ОЗНАКОМЬТЕСЬ СО СЛЕДУЮЩИМИ УКАЗАНИЯМИ.

1. **БУДЬТЕ ВНИМАТЕЛЬНЫ** при **ПОДЪЕМЕ** или **ОПУСКАНИИ** линий водоснабжения.
   - **ПРЕКРАТИТЕ** погрузочно-разгрузочные операции в случае неправильной работы устройства.
   - **НИКОГДА** не стойте **ПОД** грузом, когда производится подъем или опускание линий водоснабжения.
2. **НЕ ПОЗВОЛЯЙТЕ ПОСТОРОННИМ ЛИЦАМ ВХОДИТЬ** в помещение в ваше отсутствие.
3. **ВСЕГДА** выбирайте место, которое обеспечивает максимальную грузоподъемность ручной лебедки.
4. Для **подвешивания линий водоснабжения ROXELL** применяйте только ручную лебедку.
5. Разместите ручную лебедку
   - **в наименее посещаемом** месте
   - так, чтобы пользователь **не находился под грузом** во время работы.
   - так, чтобы пользователь **видел груз** во время работы.
   - **в хорошо освещенном сухом крытом помещении с удобным доступом.**
   - на **прочной** стене.
   - так, чтобы **рукояткой можно было легко пользоваться.**
   - так, чтобы предупреждающая маркировка **была видна ВСЕГДА.**
6. Используйте только **поставляемый в комплекте набор монтажных инструментов** для крепления на стене.
7. **ВСЕГДА** проверяйте состояние ручной лебедки и троса перед началом эксплуатации. **Обтрепанный, изломанный или поврежденный трос** необходимо заменить **НЕМЕДЛЕННО.**
8. **Не используйте воду** для чистки ручной лебедки.



ЗАПРЕЩЕНО: НИКОГДА не используйте ручную лебедку для подъема людей.



ОПАСНО: защемление ручной лебедкой приводит **к серьезным телесным повреждениям.**

ОБЩИЙ ВИД SWII'FLO

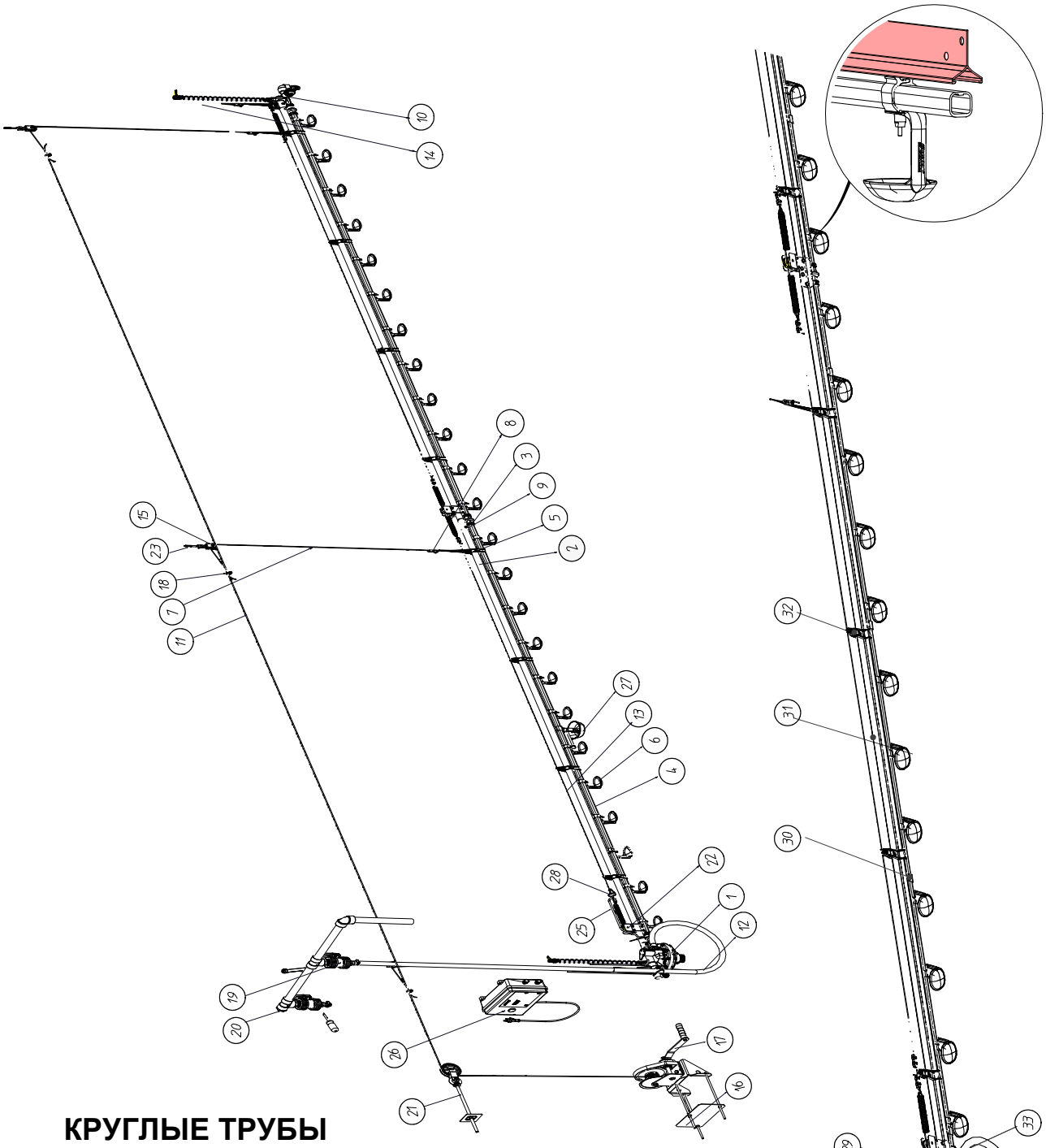

КРУГЛЫЕ ТРУБЫ

АЛЮМИНИЕВЫЙ ПРОФИЛЬ

НОМЕРА КОМПОНЕНТОВ SWII'FLO

код	название	номер
1	РЕГУЛЯТОР ДАВЛЕНИЯ НД	02204873
2	ПОДВЕСНАЯ ТРУБА 3/4" ДЛИНА 3080 ММ	02203263
3	РАСШИРЯЮЩИЙ СОЕДИНИТЕЛЬ С ЗАЖИМОМ	12201836
4	ТРУБА С НИППЕЛИ	см. таблицу
5	ПОДВЕС ДЛЯ КРУГЛОЙ ТРУБЫ	02203362
6	МАЛАЯ КАПЕЛЬНАЯ ЧАШКА	02204857
	КАПЛЕСБОРНИК БОЛЬШОЙ	02204865
7	НЕЙЛОНОВЫЙ КОРД Д/ПОДВЕСКИ Ф3ММ - 250М	02001583
8	РЕГУЛЯТОР ТРОСА С 3 ОТВЕРСТИЯМИ	02203321
	ВИНТ ПОДВЕСКИ - СЕРЫЙ ЦВЕТ	02201887
9	ВИНТ-САМОРЕЗ 4.8 X 13	20103974
10	БЛОК КОНЕЧНЫЙ НИЗКОГО ДАВЛ.	02204899
11	ТРОС Ф 3ММ	02001154
12	ВОДЯНОЙ ШЛАНГ Ф3/4" - 50М	02001575
13	ТРОС 1/16"- 1.5ММ - 250М	00106839
	ТРОС 1/16"- 1.5ММ - 500М	00106831
14	ВЫТЯЖНОЙ ВЕНТИЛЬ 450ММ	02205128
15	РОЛИК С КРЮКОМ НЕРЖ.СТ	00104349
	МЕТАЛЛИЧЕСКИЙ РОЛИК	00102335
16	НАСТЕННАЯ ОПОРА ДЛЯ РУЧНОЙ ЛЕБЕДКИ	02000792
17	РУЧНАЯ ЛЕБЕДКА	02001410
18	ЗАЖИМ ТРОСА НО. 5	00100545
19	ТРУБА ВОДОПРОВОДА ИЗ ПВХ ОТВОДЯЩАЯ	02500361
20	ФИКСАТОР ИЗ ПВХ 1"	02500536
21	РОЛИК С АНКЕРНЫМ БОЛТОМ (МЕТАЛ.)	00702571
22	КОМПЛЕКТ Д/ПРОТИВОНАСЕСТНОЙ ЗАЩИТЫ	02001428
23	ВИНТОВОЙ КРЮК ДЛИНОЙ=90ММ	05000872
	ВИНТОВОЙ КРЮК 160 ММ	05000237
25	ТРОС Д/ПРОТИВОНАСЕСТНОЙ ЗАЩИТЫ - 50М	00106847
	ТРОС Д/ПРОТИВОНАСЕСТНОЙ ЗАЩИТЫ - 100М	00106855
26	ПРОТИВОНАСЕСТНАЯ ЗАЩИТА	00105692
27	НАЧАЛЬНАЯ ЧАШКА МЕТАЛЛИЧЕСКОГО КЛАПАНА	02201911
28	ДВОЙНОЙ ЗАЖИМ ТРОСА НЕРЖ. СТ. - 3ММ	00106945
29	РЕГУЛЯТОР НИЗКОГО ДАВЛ. Д/ПРОФИЛЯ	02206656
30	ДЕРЖАТЕЛЬ СЕРЫЙ	12201794
31	АЛЮМИНИЕВЫЙ ПРОФИЛЬ 3М	02206576
32	ПОДВЕС ДЛЯПРОФИЛЯ	02206648
33	МЕТАЛ. СОЕДИНИТЕЛЬ ДЛЯ АЛЮМ.ПРОФИЛЯ	02206704

ИНСТРУМЕНТЫ





09700097

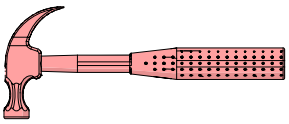



Ø6.5 Ø7, Ø9



09701467

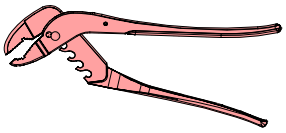

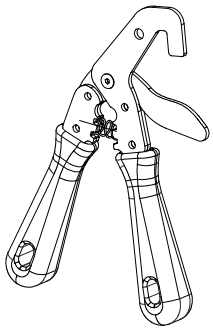

02206274

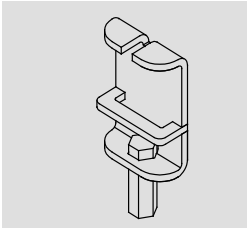

02206274







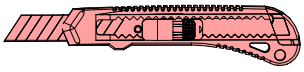

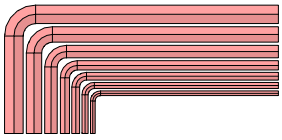

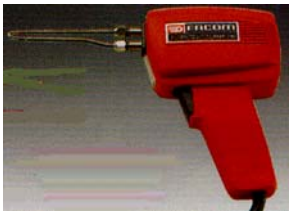

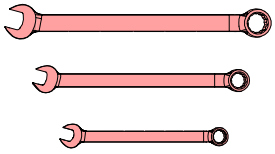

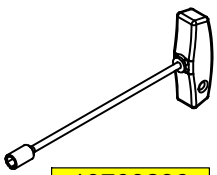

19700236

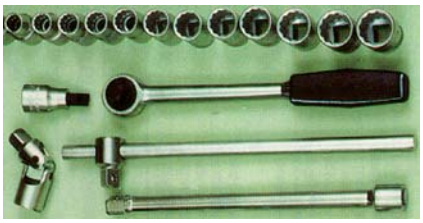

УКЛОН ПОЛА

Общее замечание			Родительское стадо		
рост линии поения	угол наклона	Рисунок	рост линии поения	угол наклона	Рисунок
0 tot 75m	< 15cm	1	0 tot 60m	< 15cm	1
0 tot 75m	> 15cm	3	0 tot 60m	> 15cm	3
> 75m	< 15cm	2	> 60m	< 15cm	2
> 75m	> 15cm	4	> 60m	> 15cm	4

Для диаметров см. ЧАСТЬ I, 2.4. ДИАМЕТР ПОДАЮЩИХ ТРУБОК.
МАКСИМУМ 1 Регулятор уклона / 50 м: если это невозможно, см. Рис.4.
МАКСИМУМ 2 Регулятора уклона / Регулятора давления: если это невозможно, см. Рис.4.

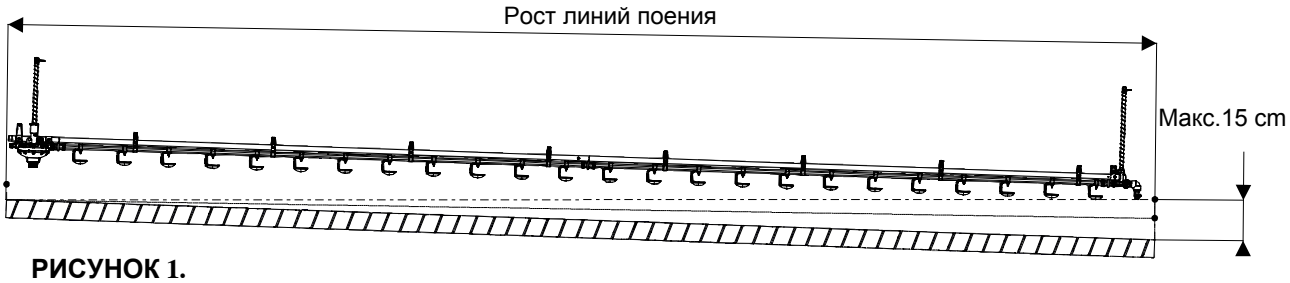

РИСУНОК 1.

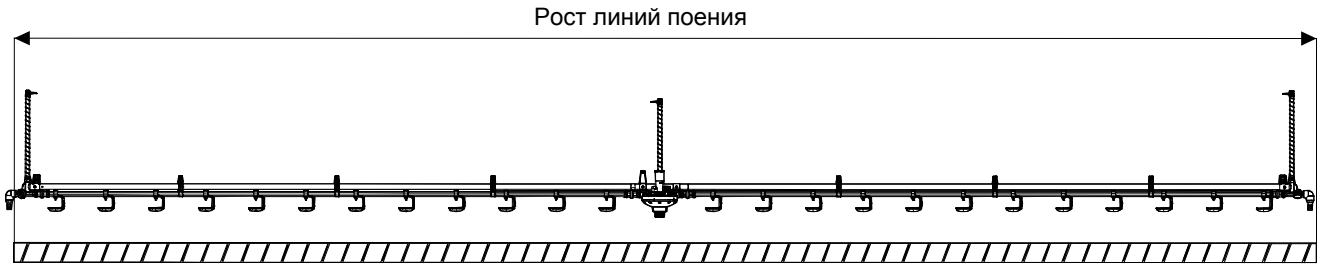

РИСУНОК 2.

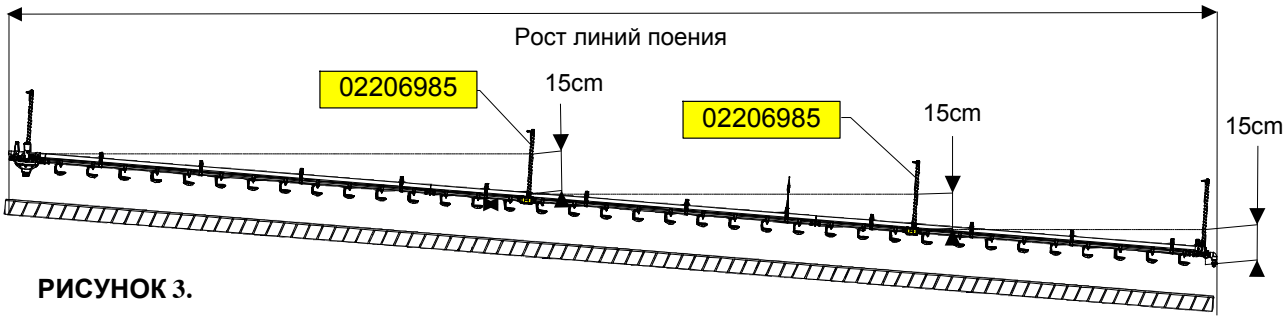

РИСУНОК 3.

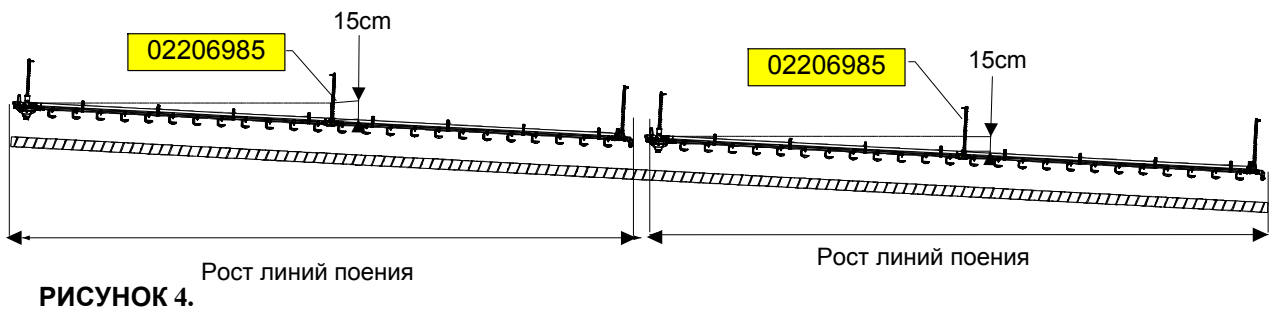

РИСУНОК 4.

УЗЕЛ ВОДОПОДГОТОВКИ - ОБЩИЙ ВИД

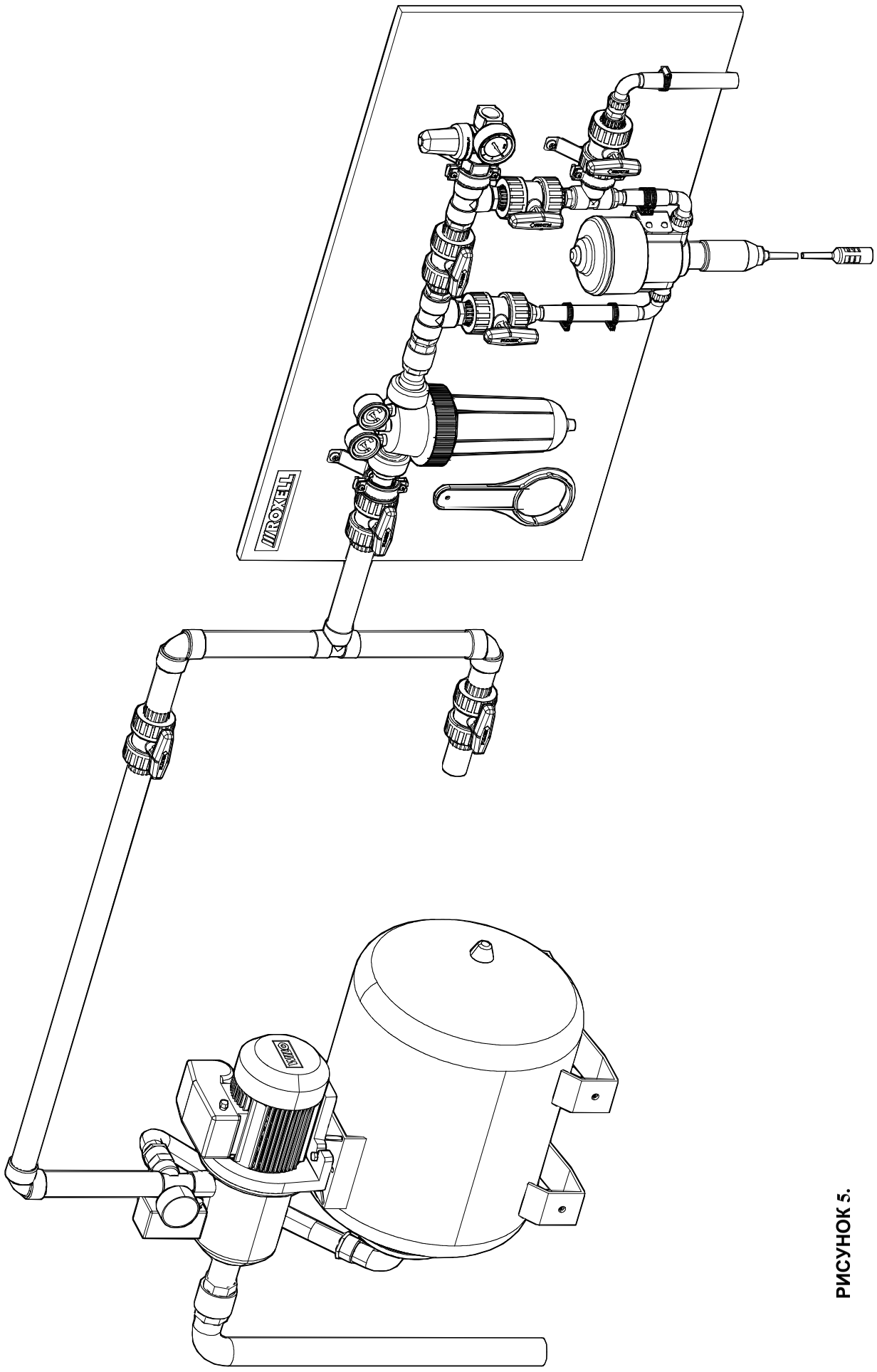

РИСУНОК 5.

ПОУСТАНОВКА ДВЕСОК

КОМПОНЕНТЫ ПОДВЕСКИ

ДЕРЕВЯННАЯ БАЛКА:

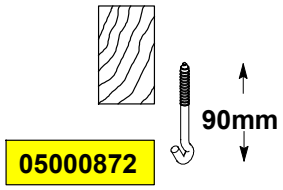

РИСУНОК 6.

Просверлите маленькое отверстие в ТВЕРДОЙ ДРЕВЕСИНЕ. Это не позволит винт-крюкам обрываться.

Используйте дрель и специальный шуруповерт для винт-крюков.

ДРЕВЕСИНА : + ИЗОЛЯЦИЯ

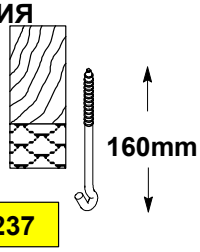

РИСУНОК 7.

ЖЕЛЕЗОБЕТОННАЯ БАЛКА:

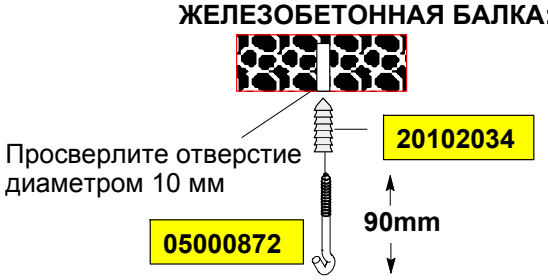

РИСУНОК 8.

МЕТАЛЛИЧЕСКАЯ БАЛКА:

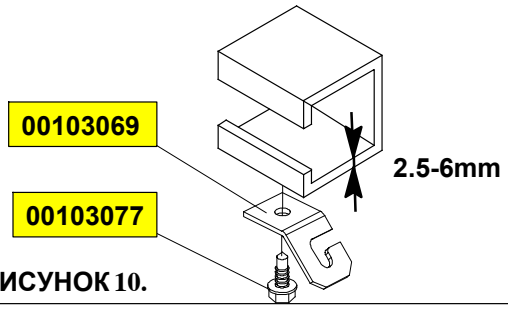

РИСУНОК 10.

МЕТАЛЛИЧЕСКАЯ БАЛКА I:

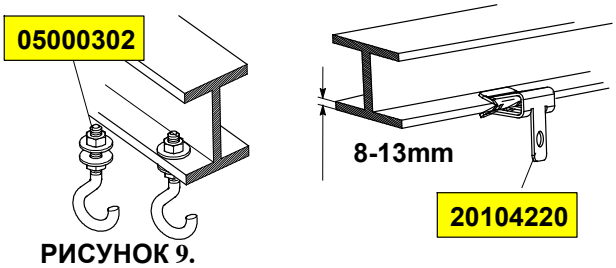

РИСУНОК 9.

ОБЩИЙ ВИД: ЛИНИЙ ПОДВЕСКА ПИТЬЕВОЙ - ПЕРЕДНЯЯ СТОРОНА РУЧНАЯ ЛЕБЕДКА

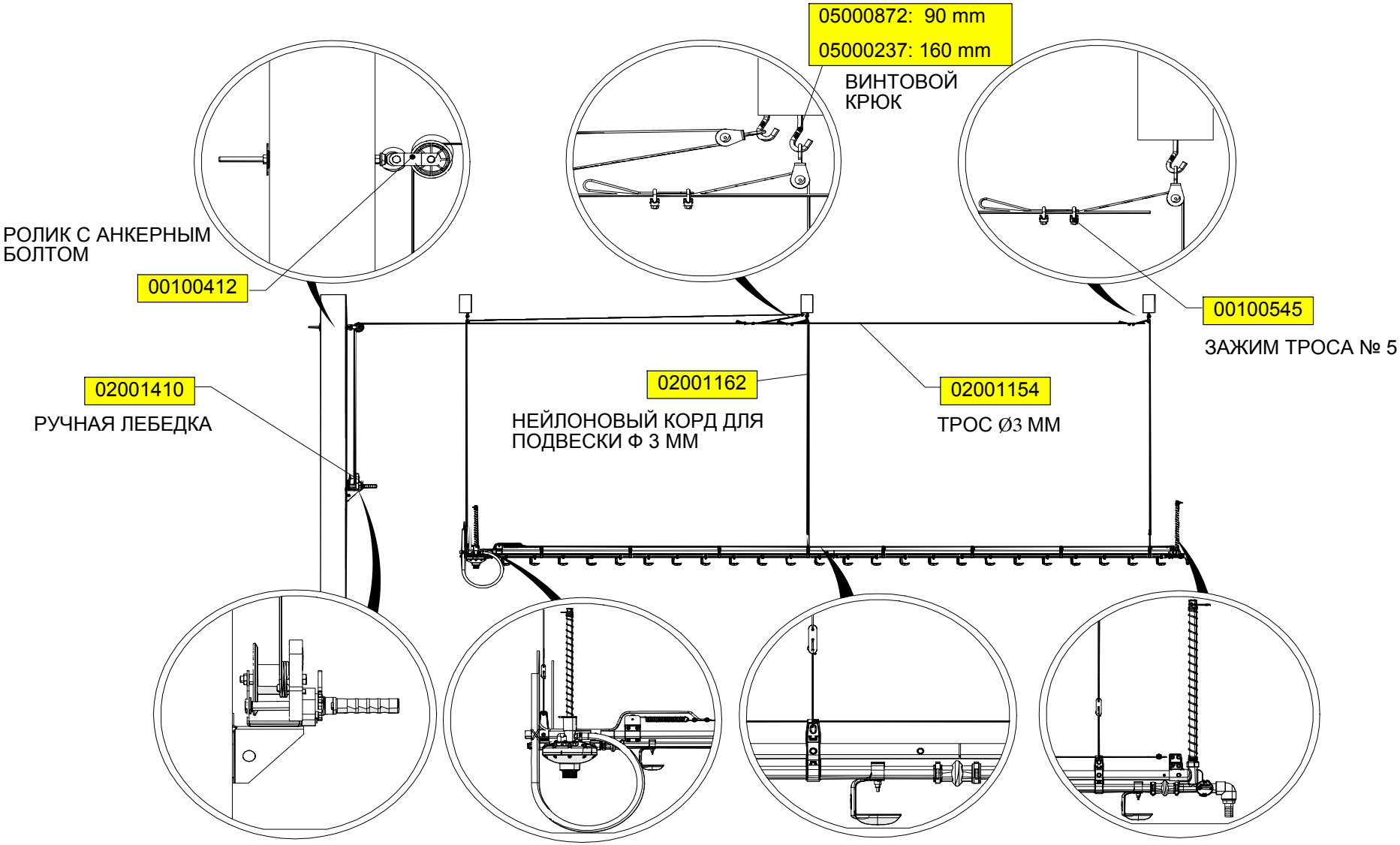

РИСУНОК 11.

ДЛЯ ПОДГОТОВКИ СОБРАНИЯ РУЧНОЙ ЛЕБЕДКИ

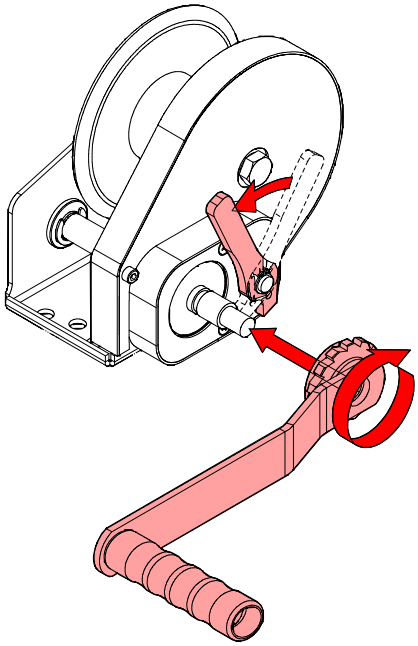

РИСУНОК 12.

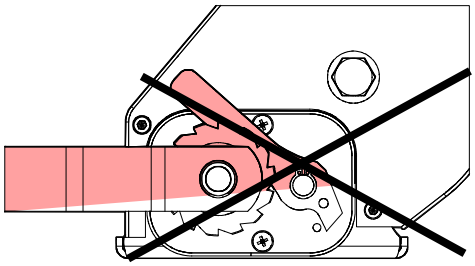

РИСУНОК 13.

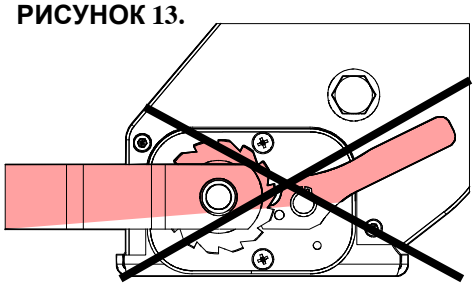

РИСУНОК 14.

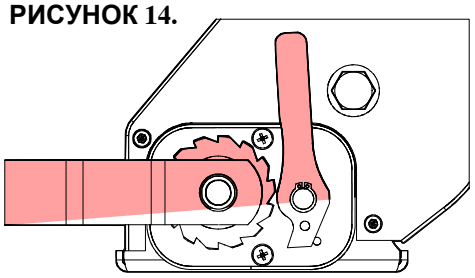

РИСУНОК 15.

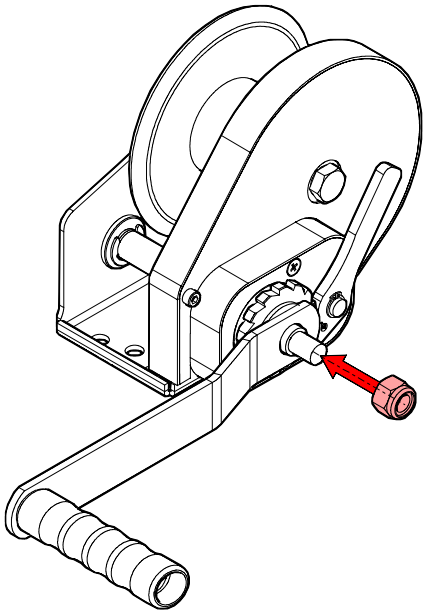

РИСУНОК 16.

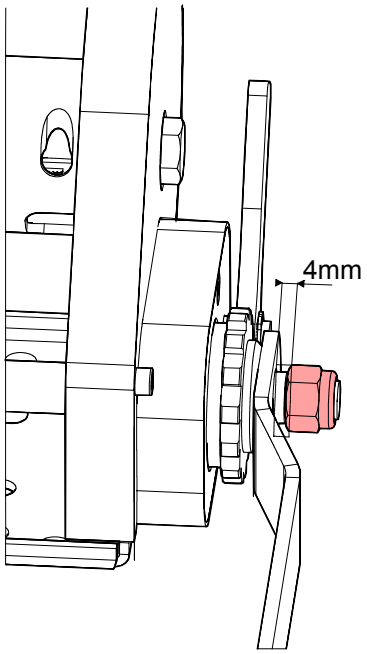

РИСУНОК 17.

ДЛЯ МОНТАЖА НА СТЕНЕ

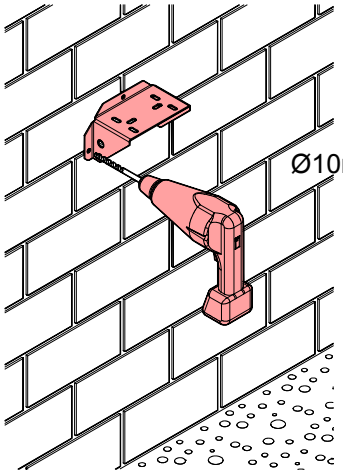

РИСУНОК 18.

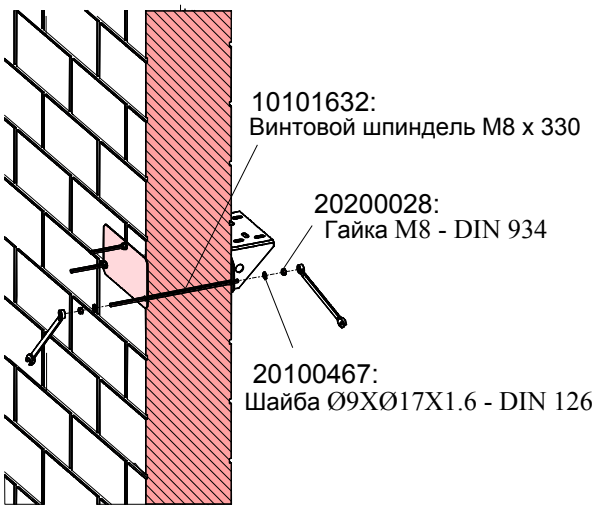

РИСУНОК 19.

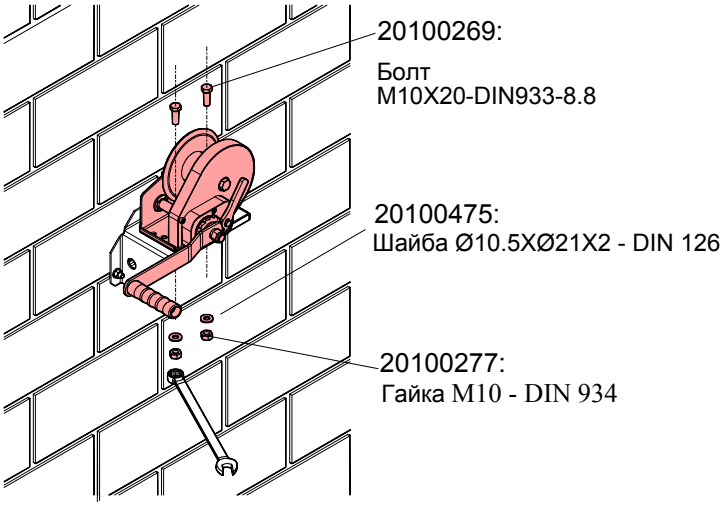

РИСУНОК 20.

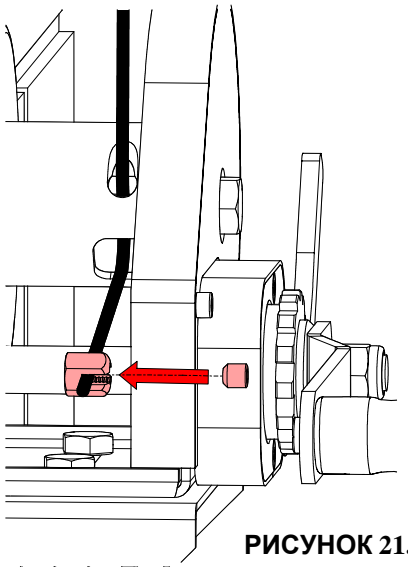

РИСУНОК 21.

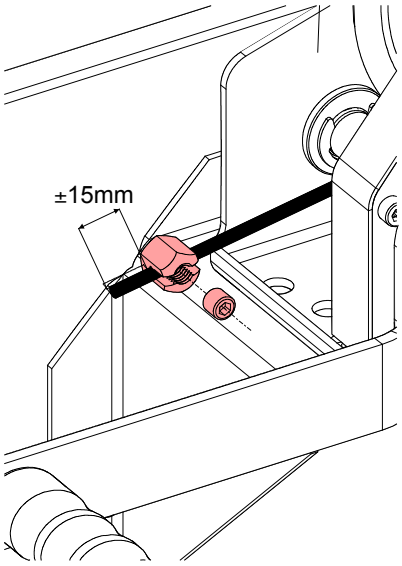

РИСУНОК 22.

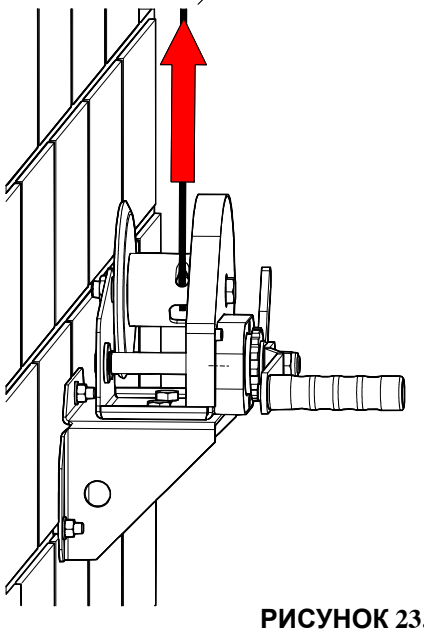

РИСУНОК 23.

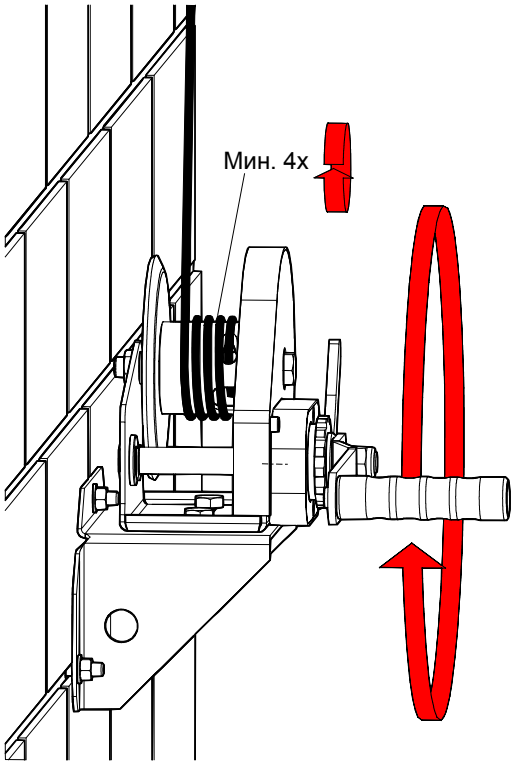

РИСУНОК 24.

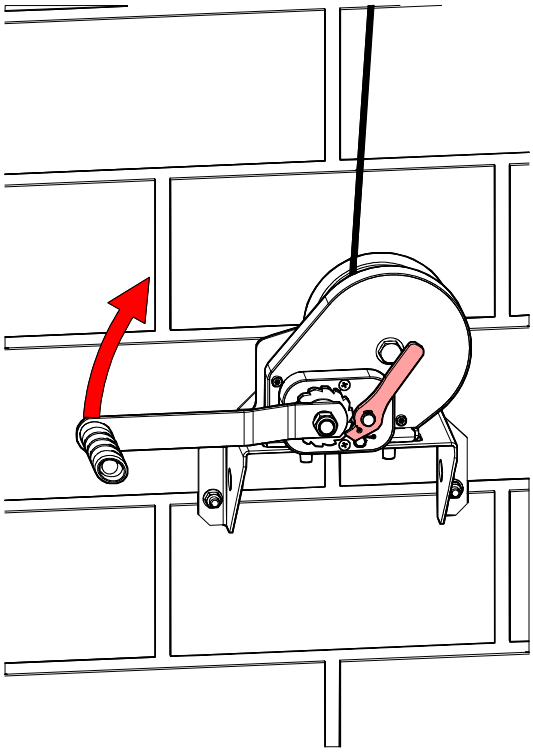

РИСУНОК 25.

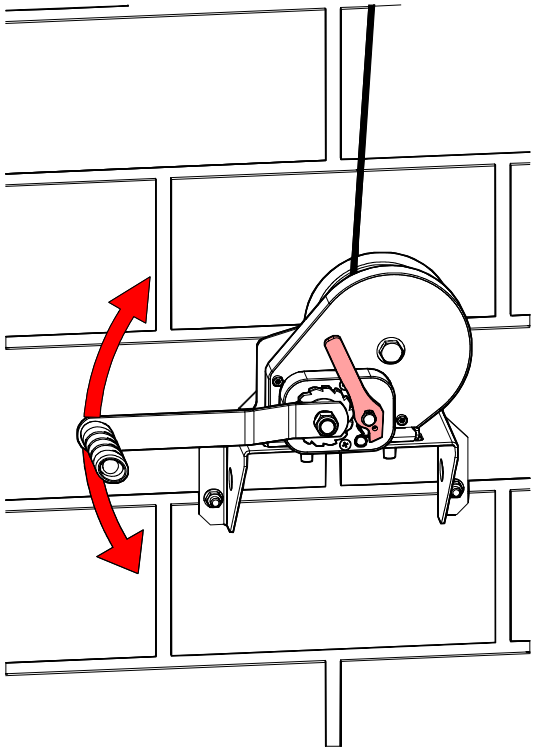

РИСУНОК 26.

УСТАНОВКА ГЛАВНОГО ТРОСА

СМ. ПОУСТАНОВКА ДВЕСОК

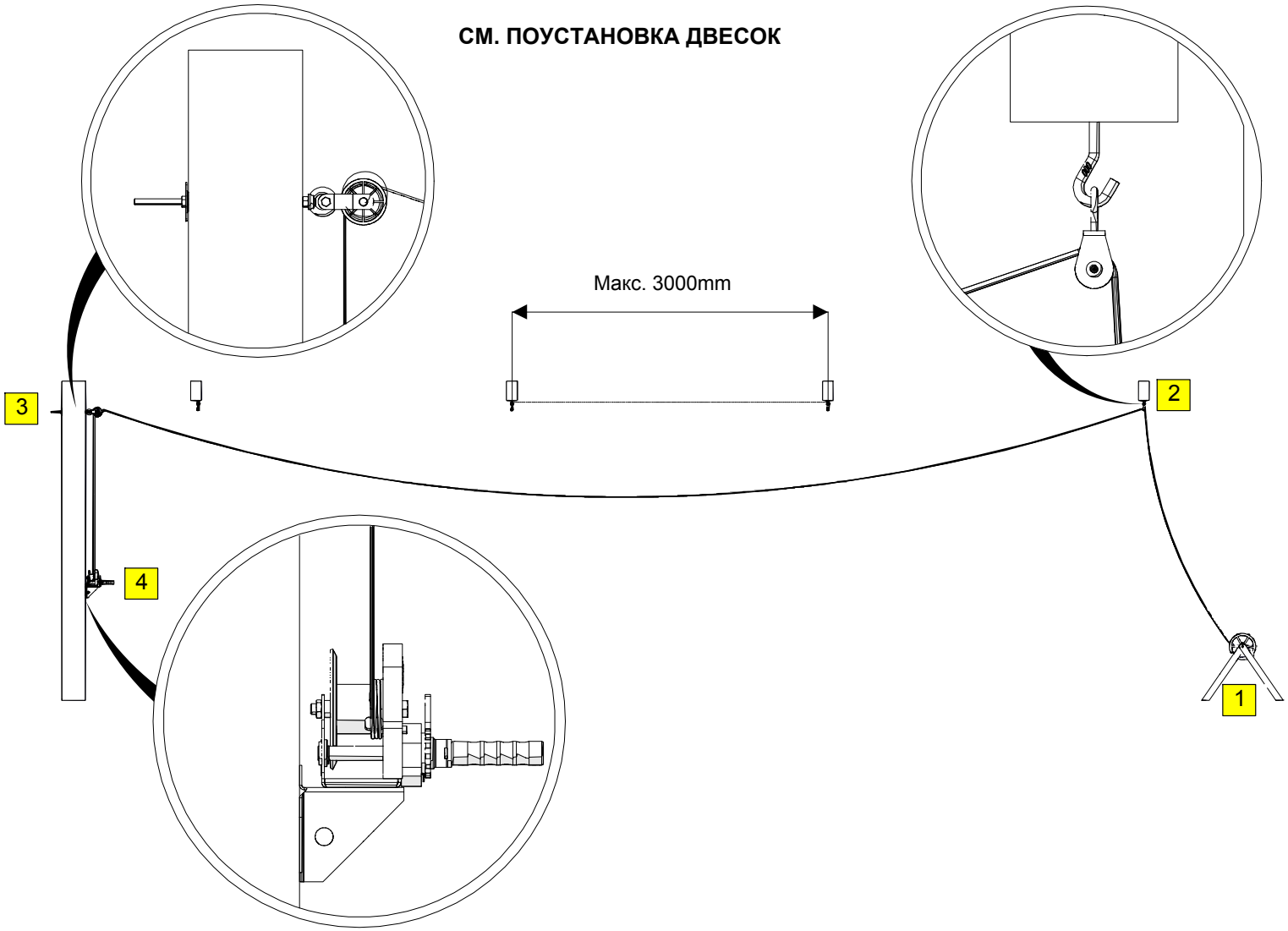

РИСУНОК 27.

ЗАКРЕПЛЕНИЕ КОРДОВ ДЛЯ ПОДВЕСКИ

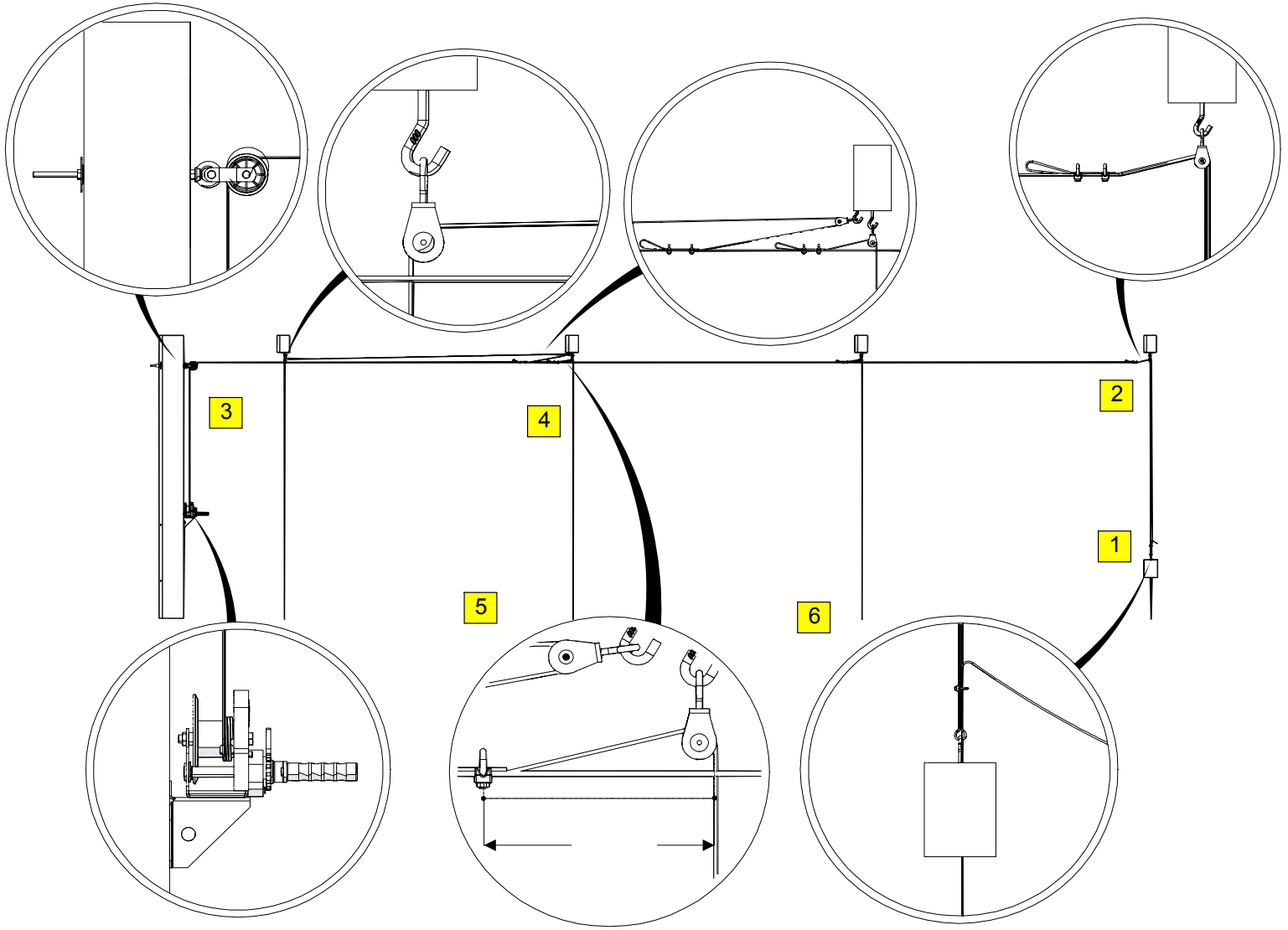

РИСУНОК 28.

ОБЩИЙ ВИД: ЛИНИЙ ПОДВЕСКА ПИТЬЕВОЙ - ЦЕНТРАЛЬНЯЯ РУЧНАЯ ЛЕБЕДКА

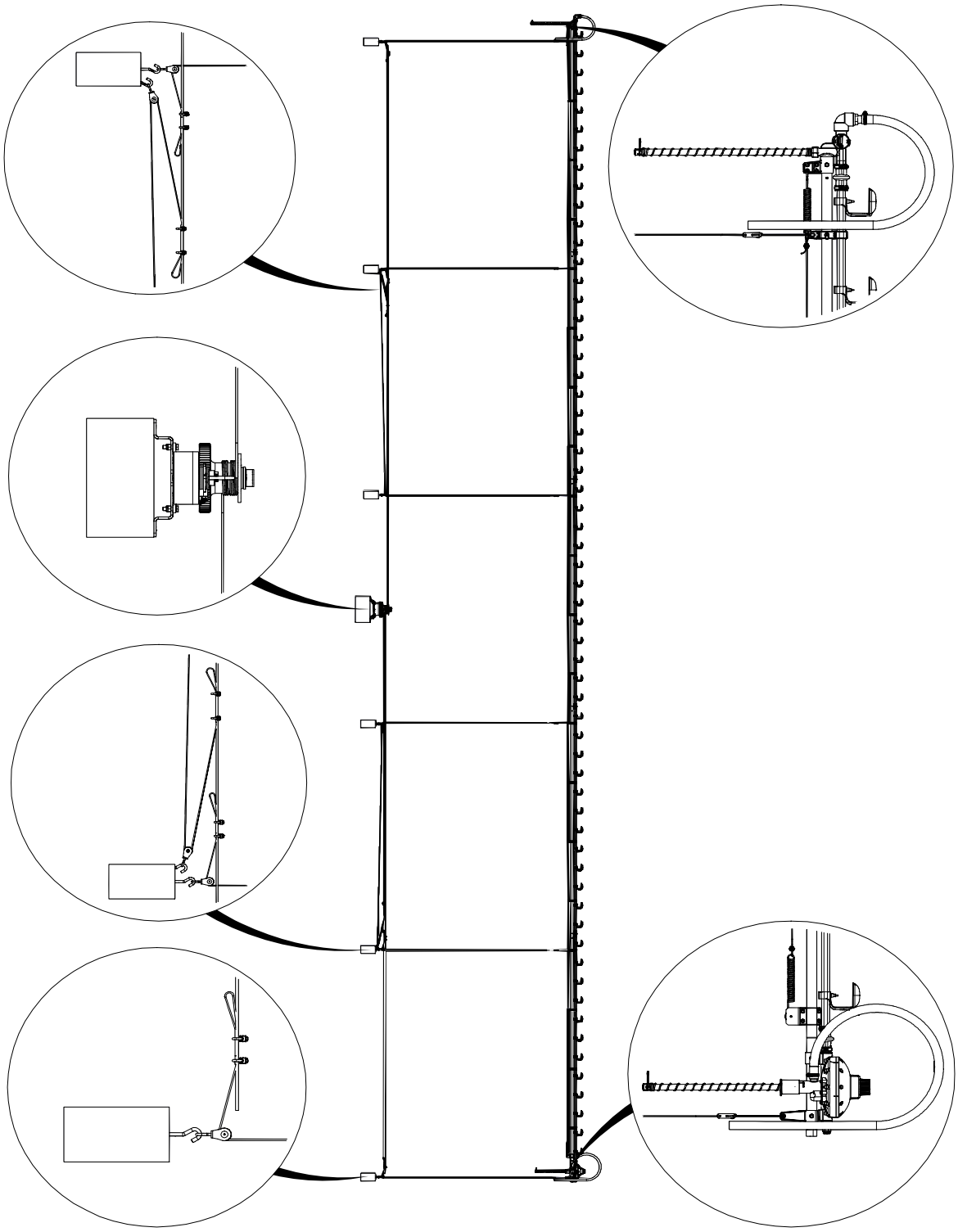

РИСУНОК 29.

УСТАНОВКА ЛЕБЁДКИ НА МОНТАЖНОЙ ПЛИТЕ

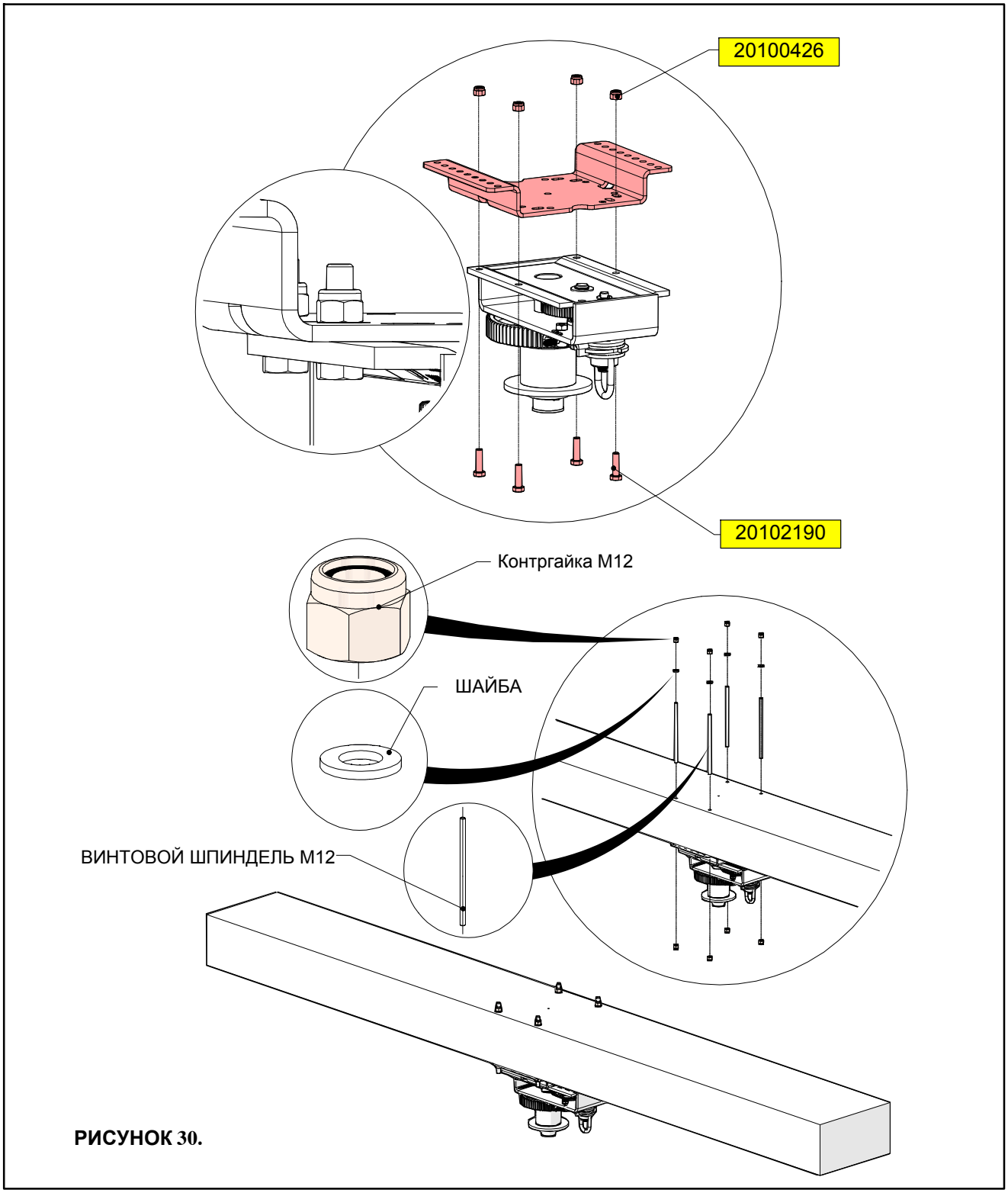

РИСУНОК 30.

ПОЛОЖЕНИЕ КАБЕЛЯ ЕНТРАЛЬНОЙ ЛЕБЕДКИ

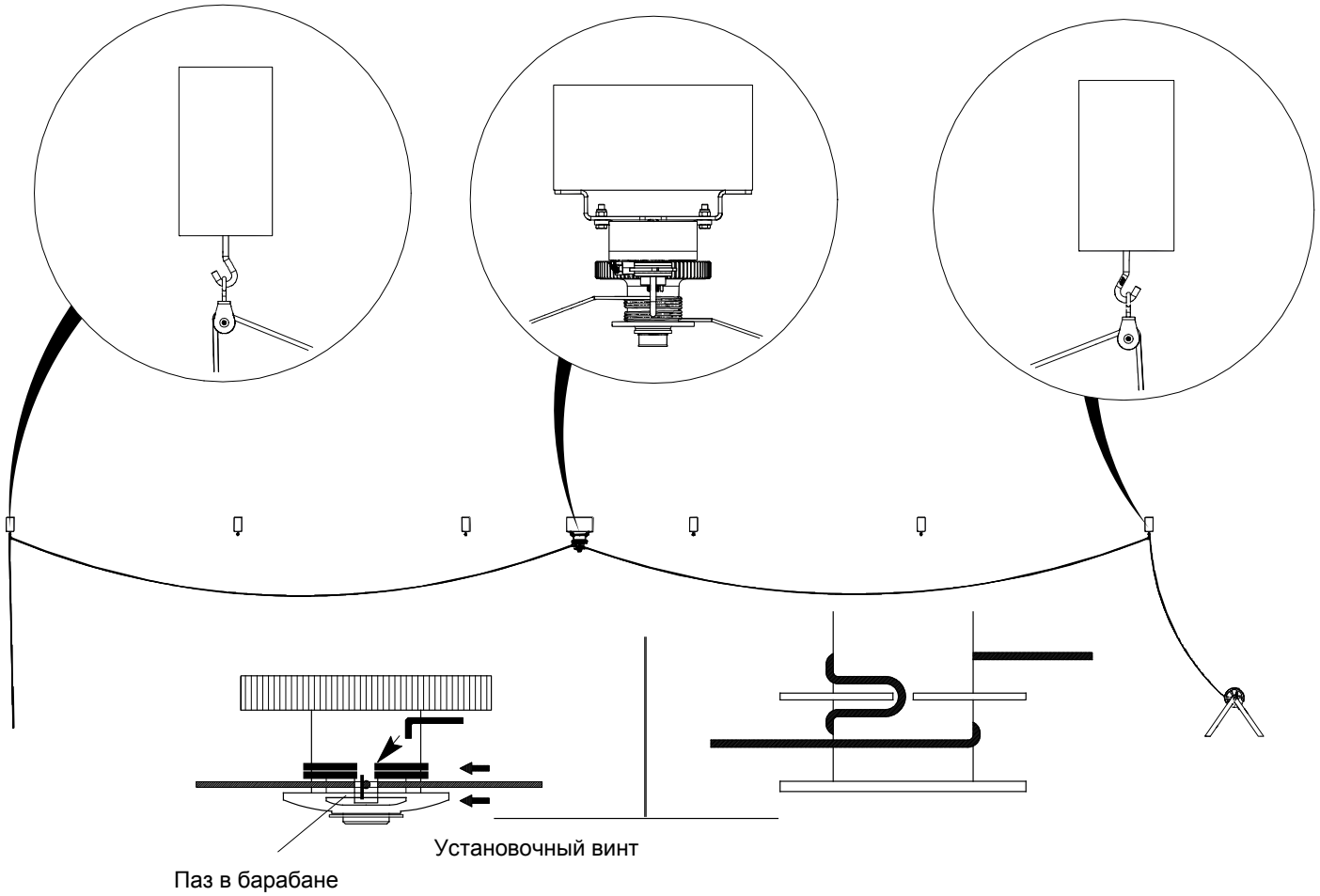

РИСУНОК 32.

УСТАНОВКА ЛИНИИ ПОЕНИЯ
СБОРКА ТРУБЫ С МАНЖЕТАМИ

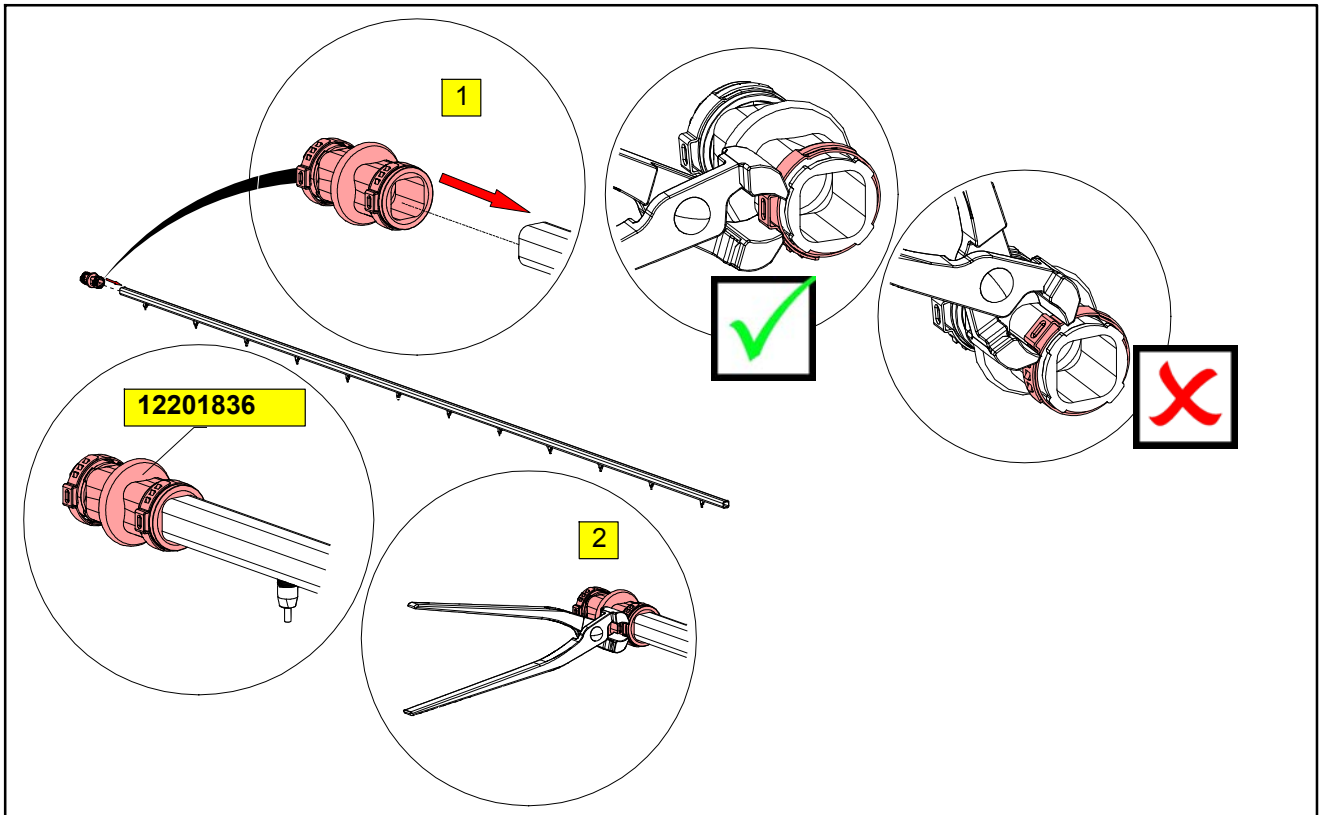

РИСУНОК 33.

КОНФИГУРАЦИЯ СРЕДНЕЙ ЛИНИИ

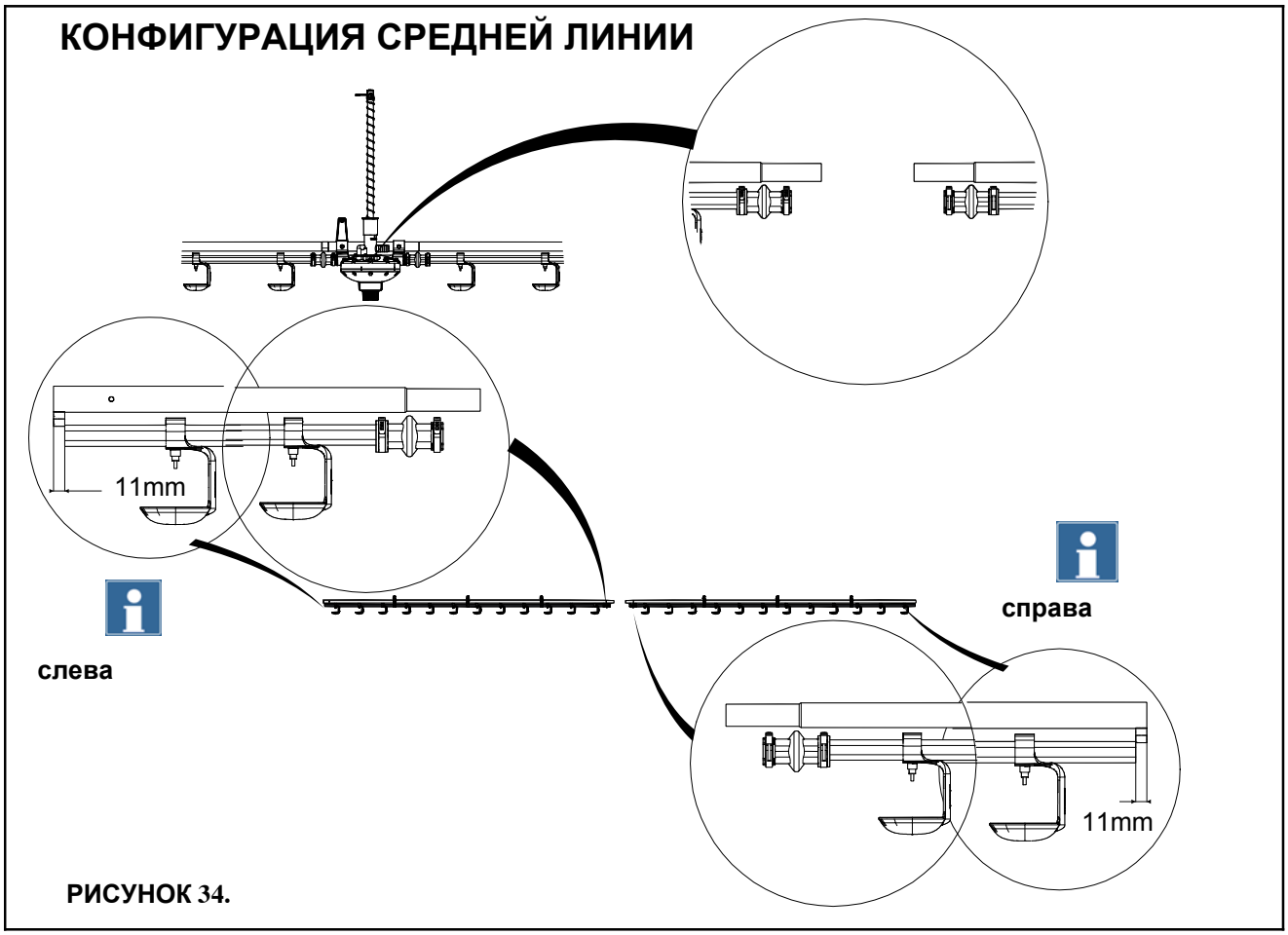

слева

справа

РИСУНОК 34.

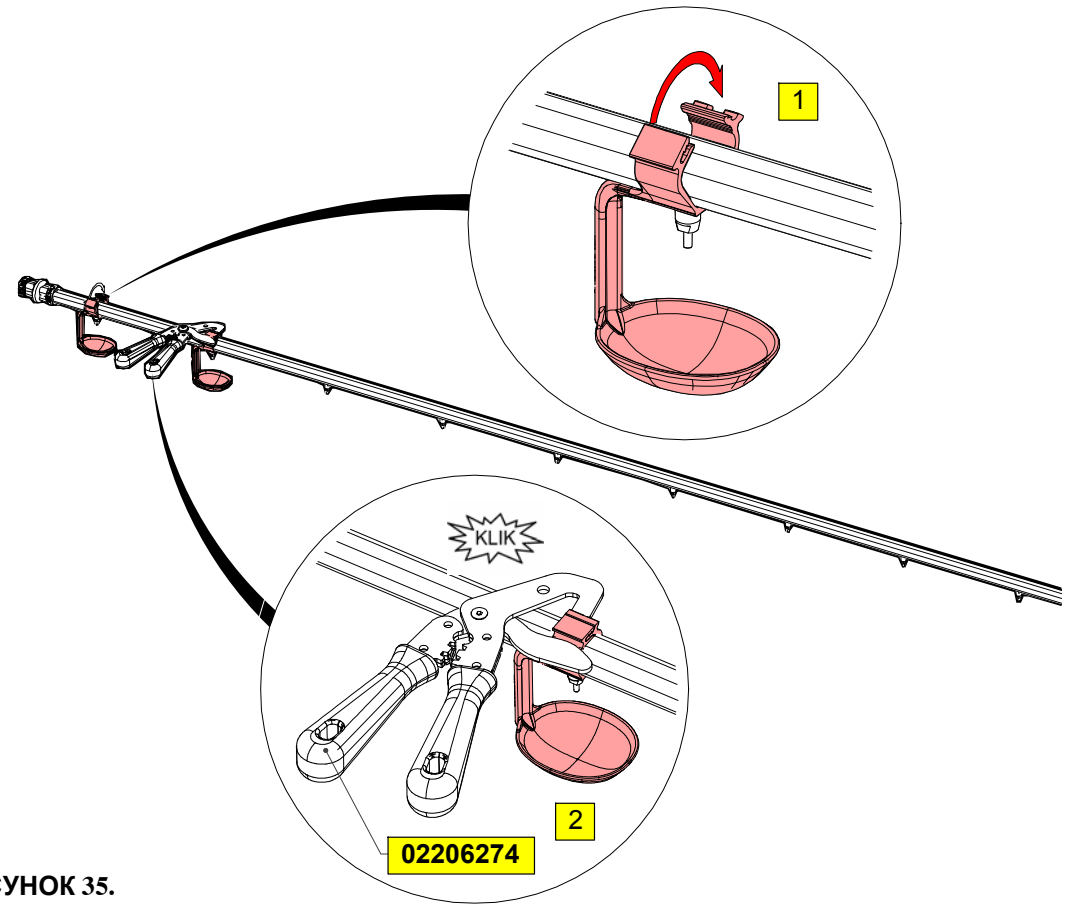

РИСУНОК 35.

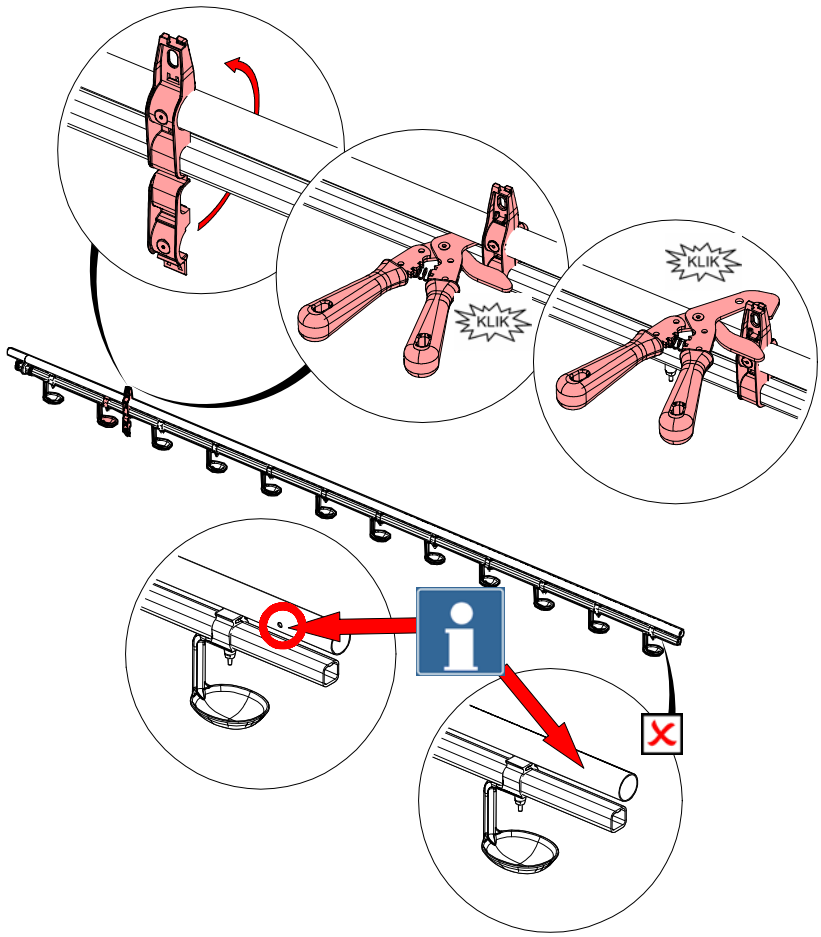

РИСУНОК 36.

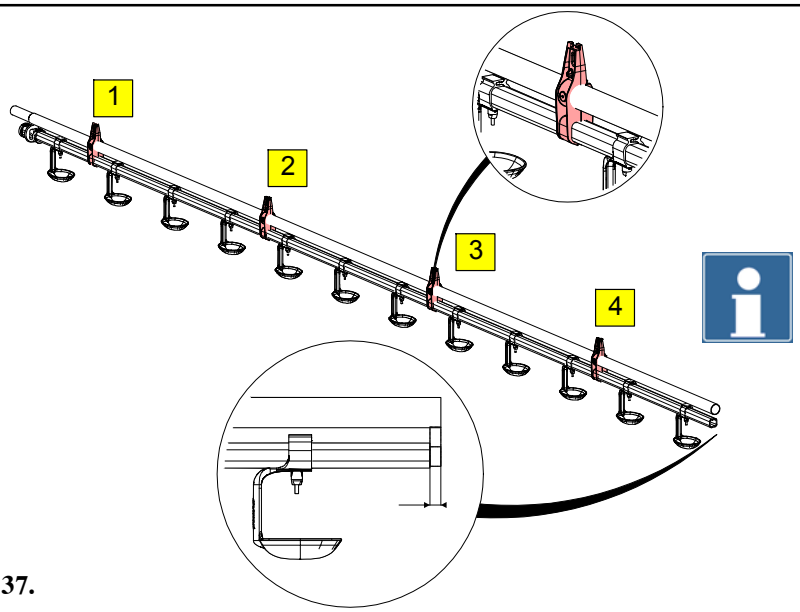

РИСУНОК 37.

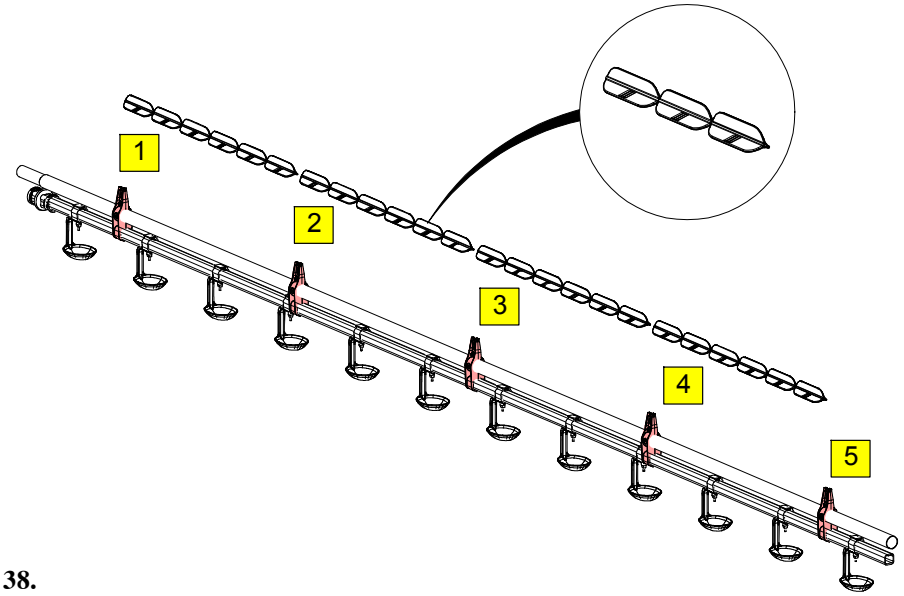

РИСУНОК 38.

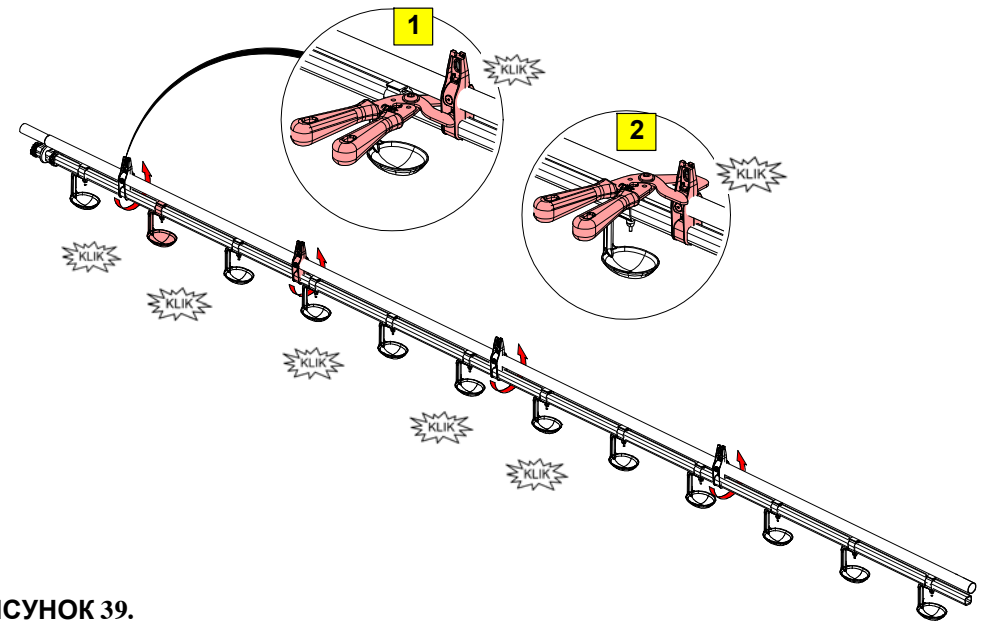

РИСУНОК 39.

УСТАНОВКА ТРЁХУРОВНЕВОГО РЕГУЛЯТОРА ПОЛОЖЕНИЯ ТРОСА

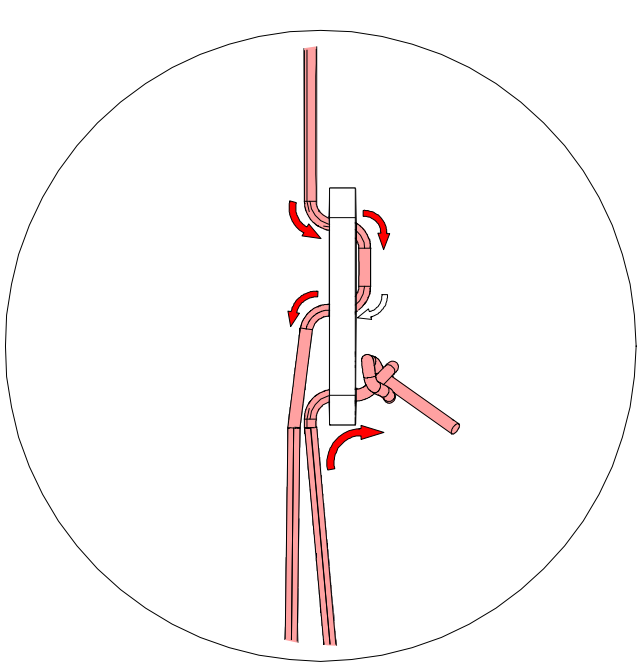

РИСУНОК 40.

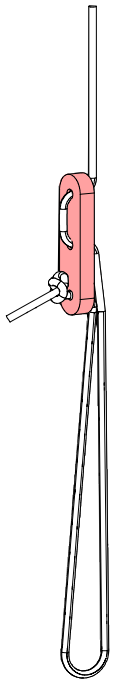

РИСУНОК 41.

ОТРЕГУЛИРУЙТЕ ЛИНИЮ С ПОМОЩЬЮ ВИНТА ПОДВЕСКИ

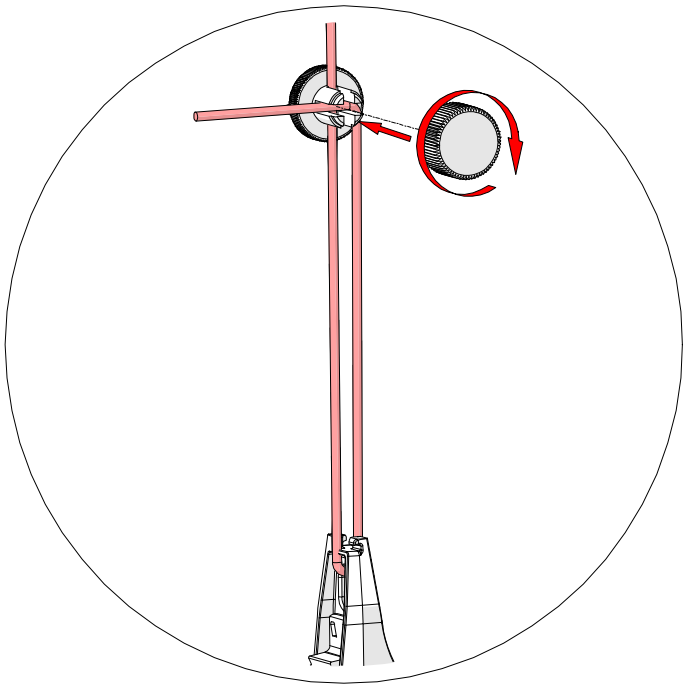

РИСУНОК 42.

ОТРЕГУЛИРУЙТЕ ЛИНИЮ С ПОДВЕСНОЙ ПЛИТЕ

ОПЦИЯ:

Определите требуемую длину корда (3/32: 00106887: 250m / 00106895: 500m / Нерж. Сталь: 0402586) следующим образом:

- потяните корд вниз с небольшим усилием, чтобы он достал до трубы.
- Прибавьте 15 см.
- Обрежьте.

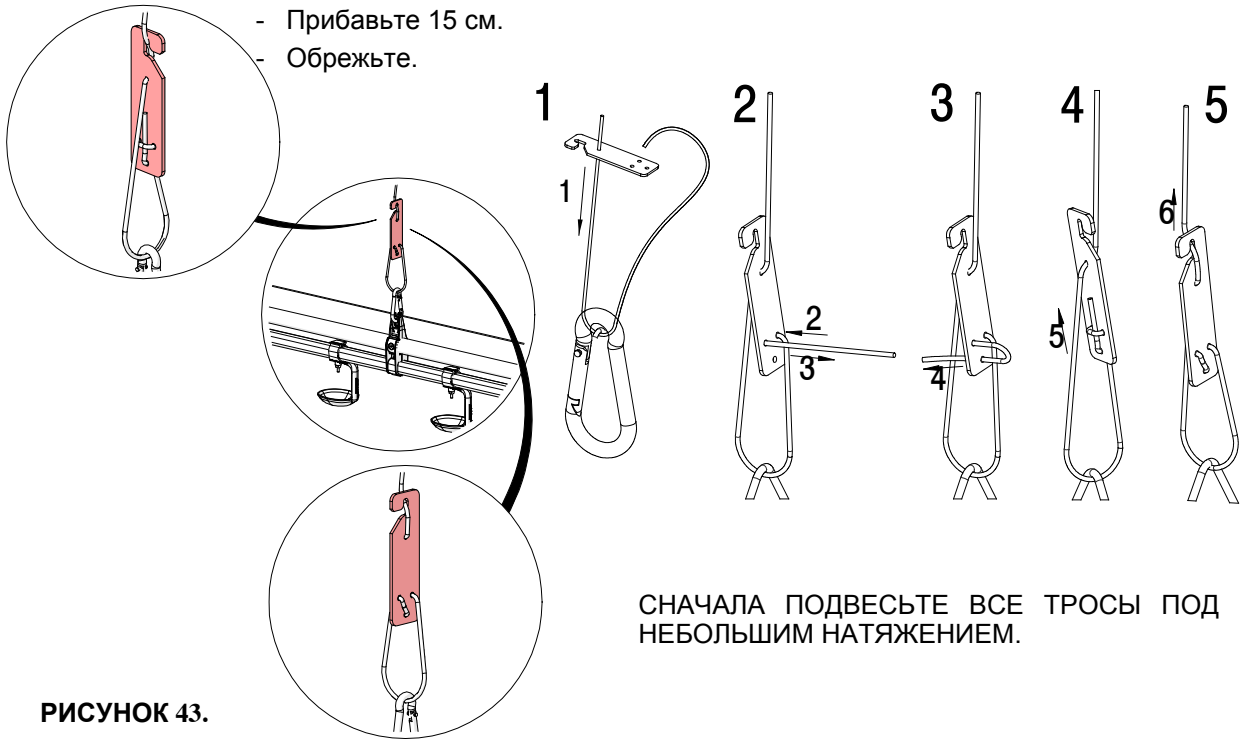

СНАЧАЛА ПОДВЕСЬТЕ ВСЕ ТРОСЫ ПОД НЕБОЛЬШИМ НАТЯЖЕНИЕМ.

РИСУНОК 43.

УСТАНОВКА СРЕДНЕЙ ЛИНИИ МОДЕЛЬ

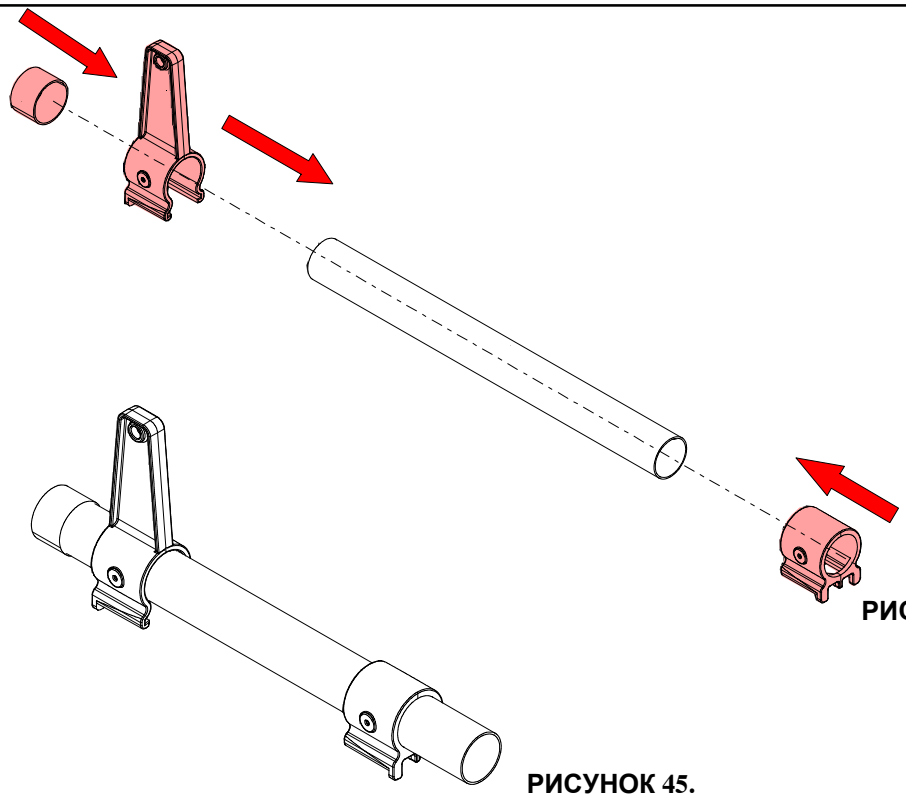

РИСУНОК 44.

РИСУНОК 45.

УСТАНОВКА ПЕРЕДНЕЙ ЛИНИИ МОДЕЛЬ

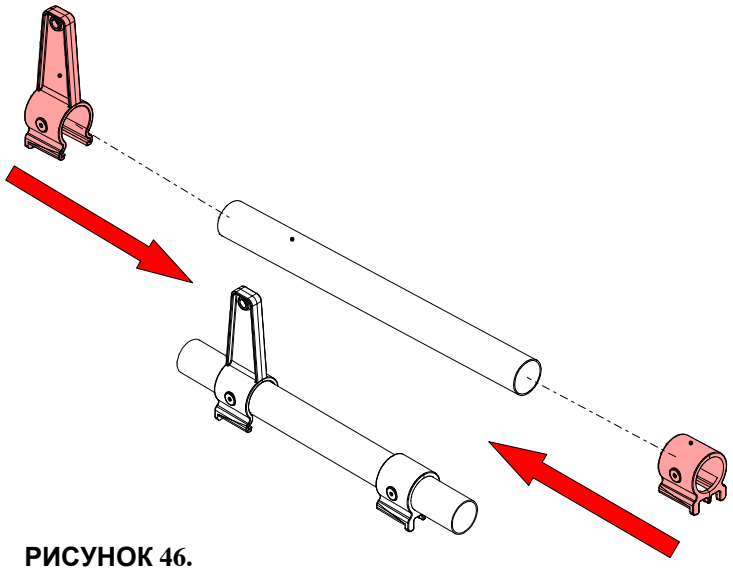

РИСУНОК 46.

НАЧАЛО УСТАНОВКИ ЛИНИИ ПОЕНИЯ

ПЕРВАЯ ТОЧКА ПОДВЕСА

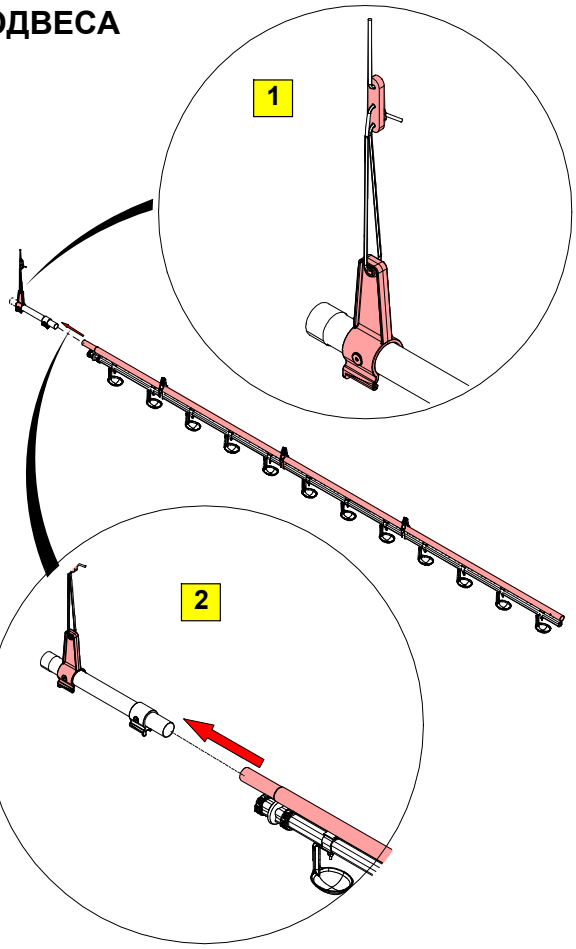

РИСУНОК 47.

ВТОРАЯ ТОЧКА ПОДВЕСА

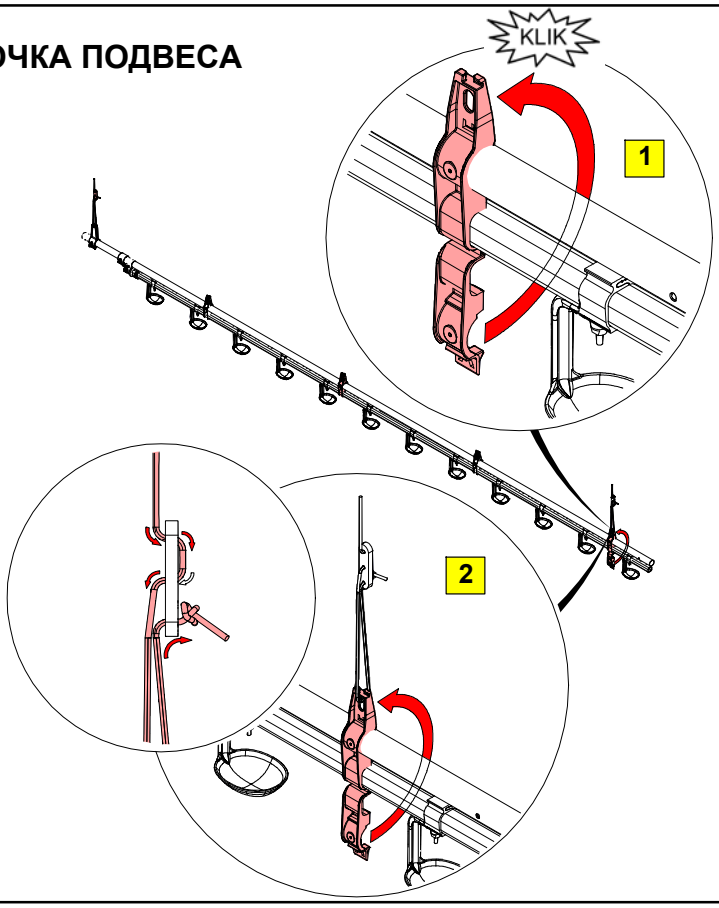

РИСУНОК 48.

УСТАНОВКА ВТОРОГО БЛОКА + СЛЕДУЮЩИЕ

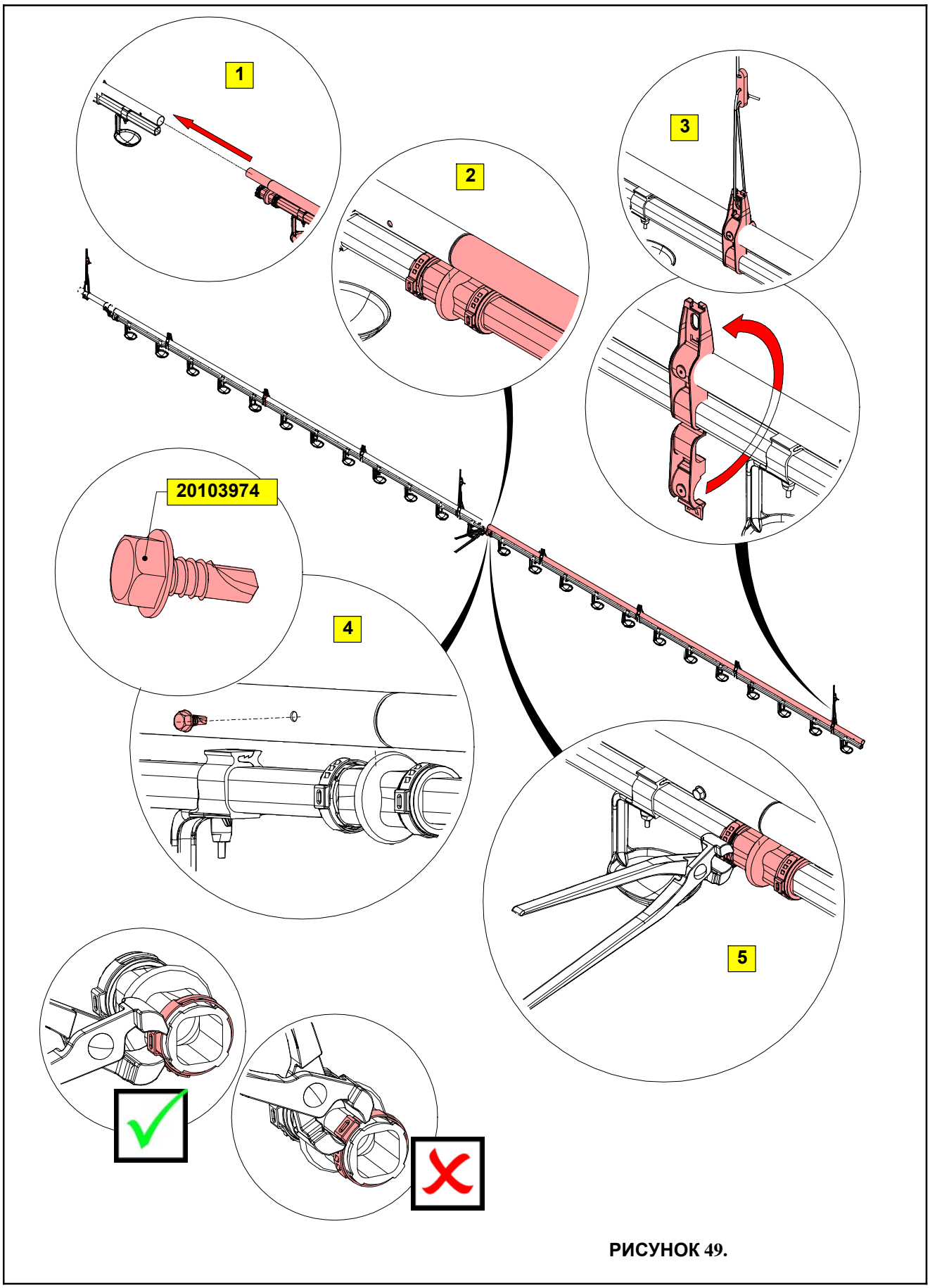

РИСУНОК 49.

УСТАНОВКА РЕГУЛЯТОРА ДАВЛЕНИЯ

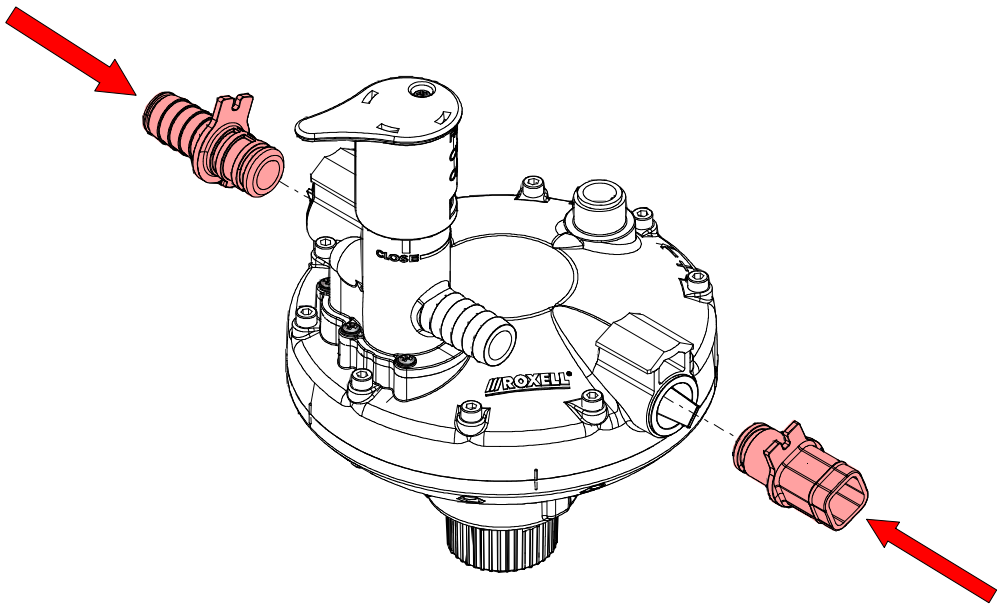

РИСУНОК 50.

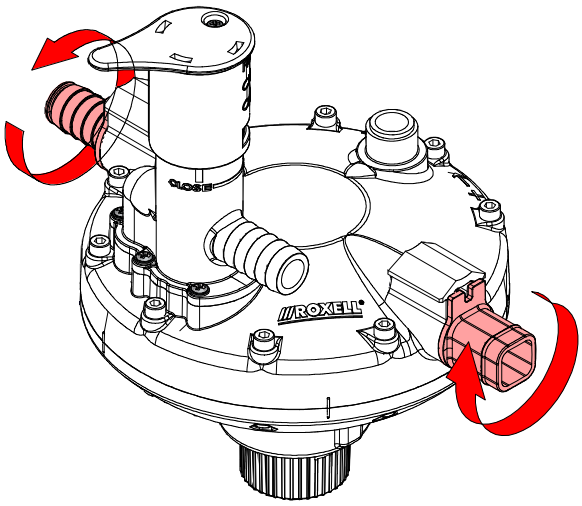

РИСУНОК 51.

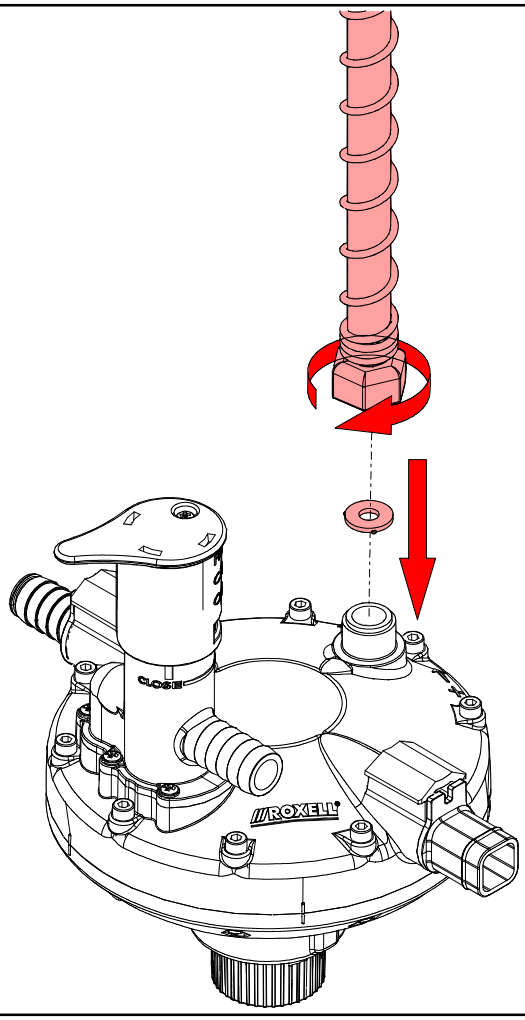

РИСУНОК 52.

УСТАНОВКА РЕГУЛЯТОРА ДАВЛЕНИЯ НА ЛИНИИ ПОЕНИЯ

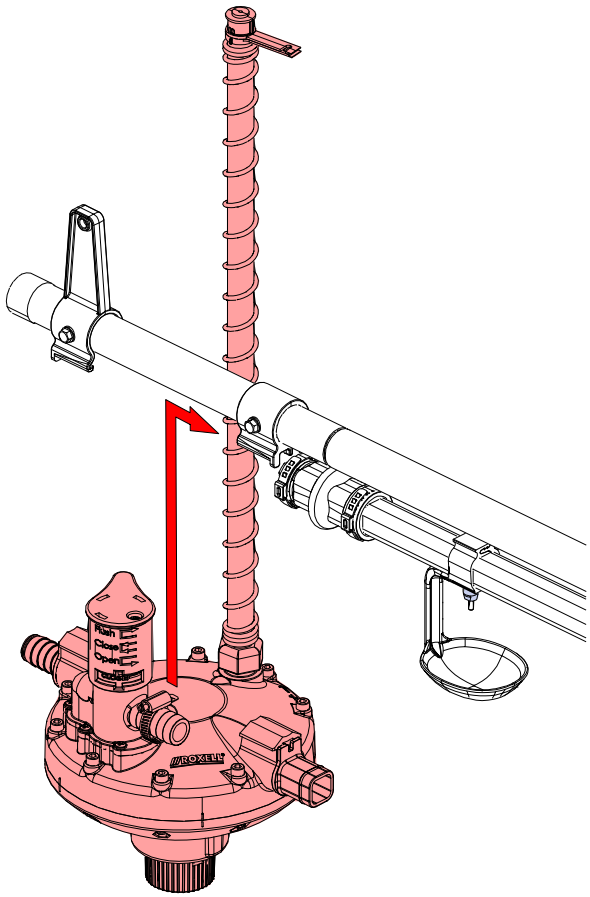

РИСУНОК 53.

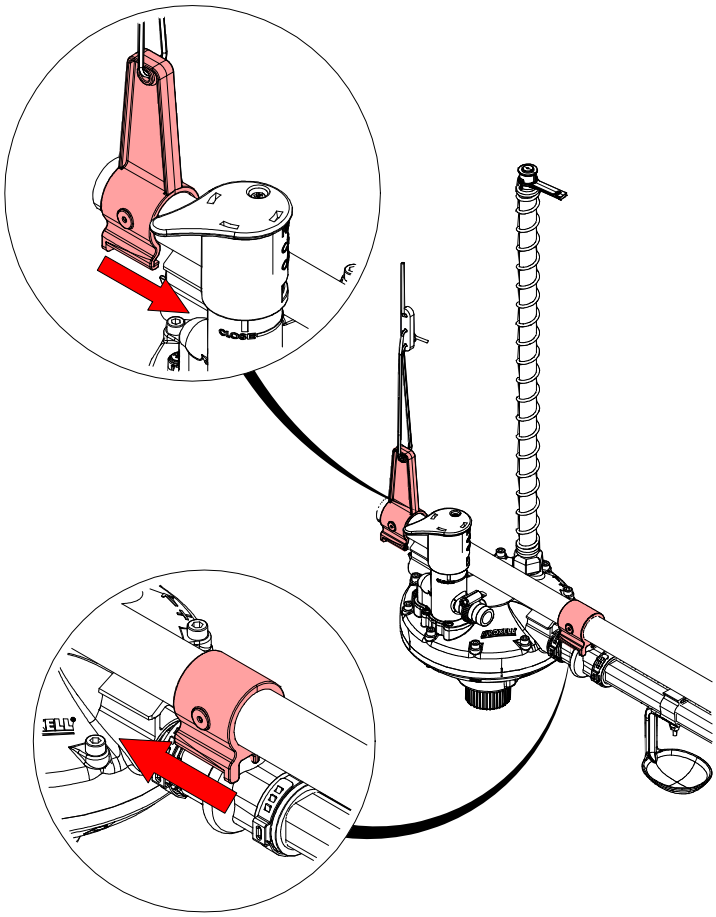

РИСУНОК 54.

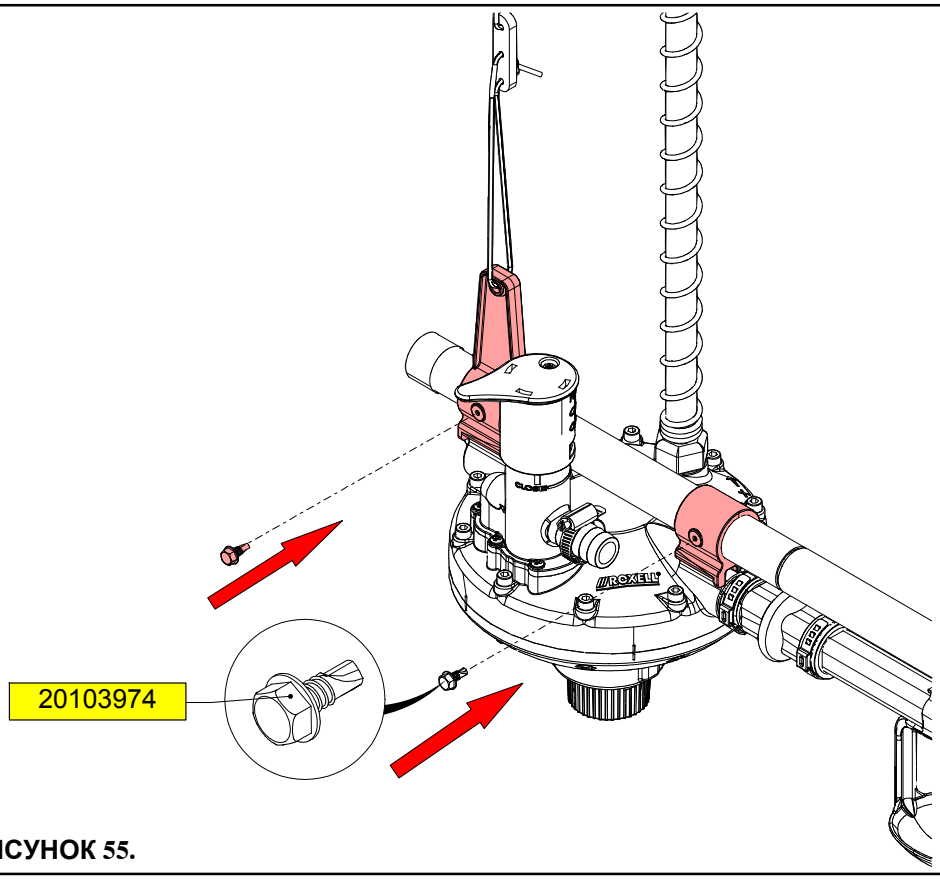

РИСУНОК 55.

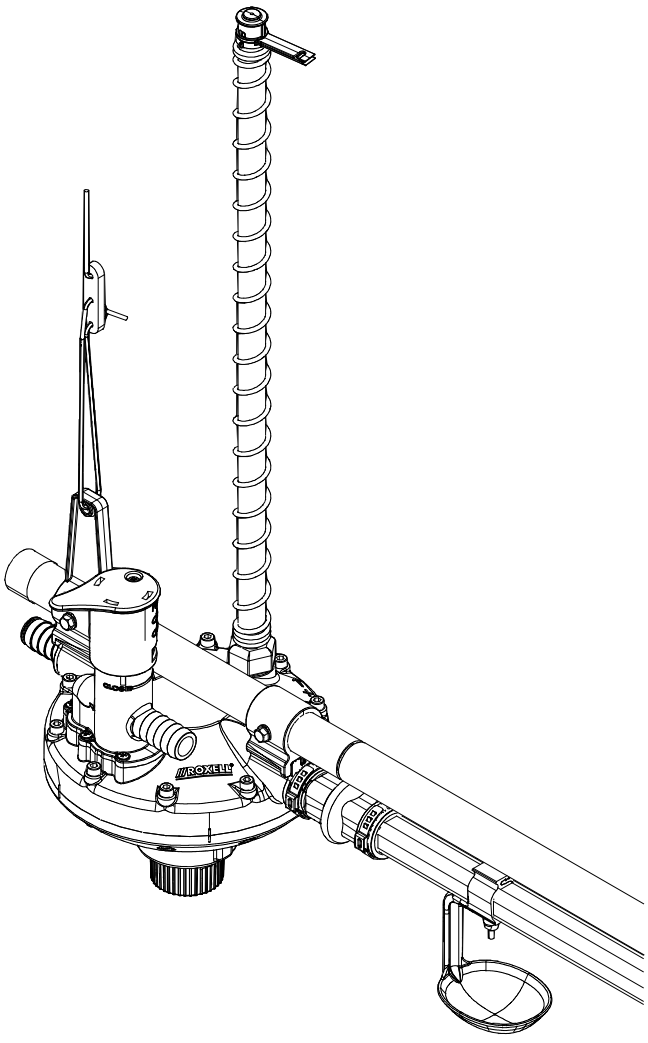

РИСУНОК 56.

УСТАНОВКА КОНЕЧНОГО БЛОКА

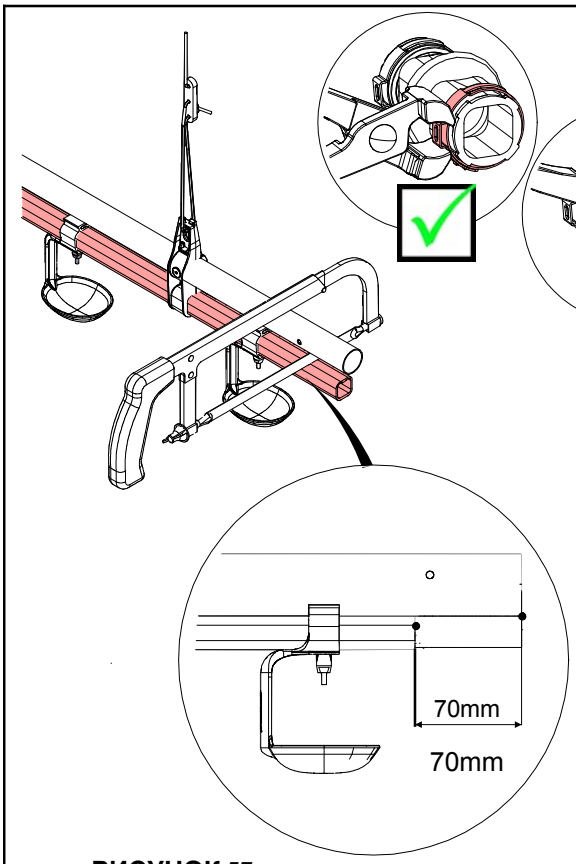

РИСУНОК 57.

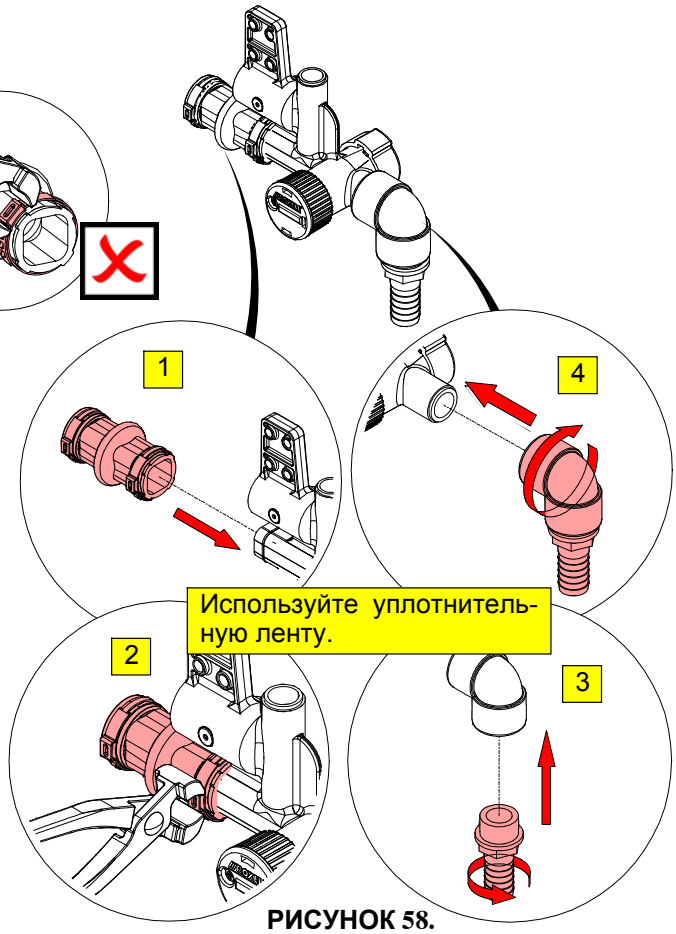

РИСУНОК 58.

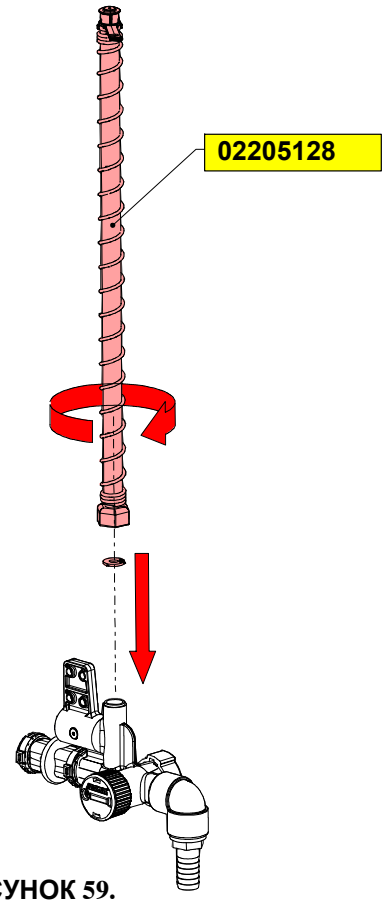

РИСУНОК 59.

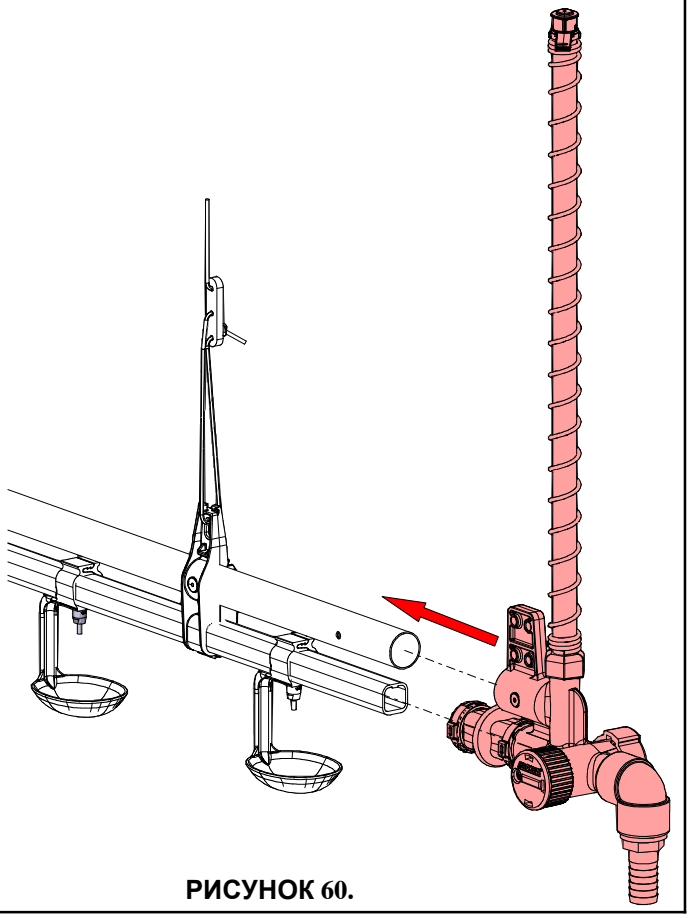

РИСУНОК 60.

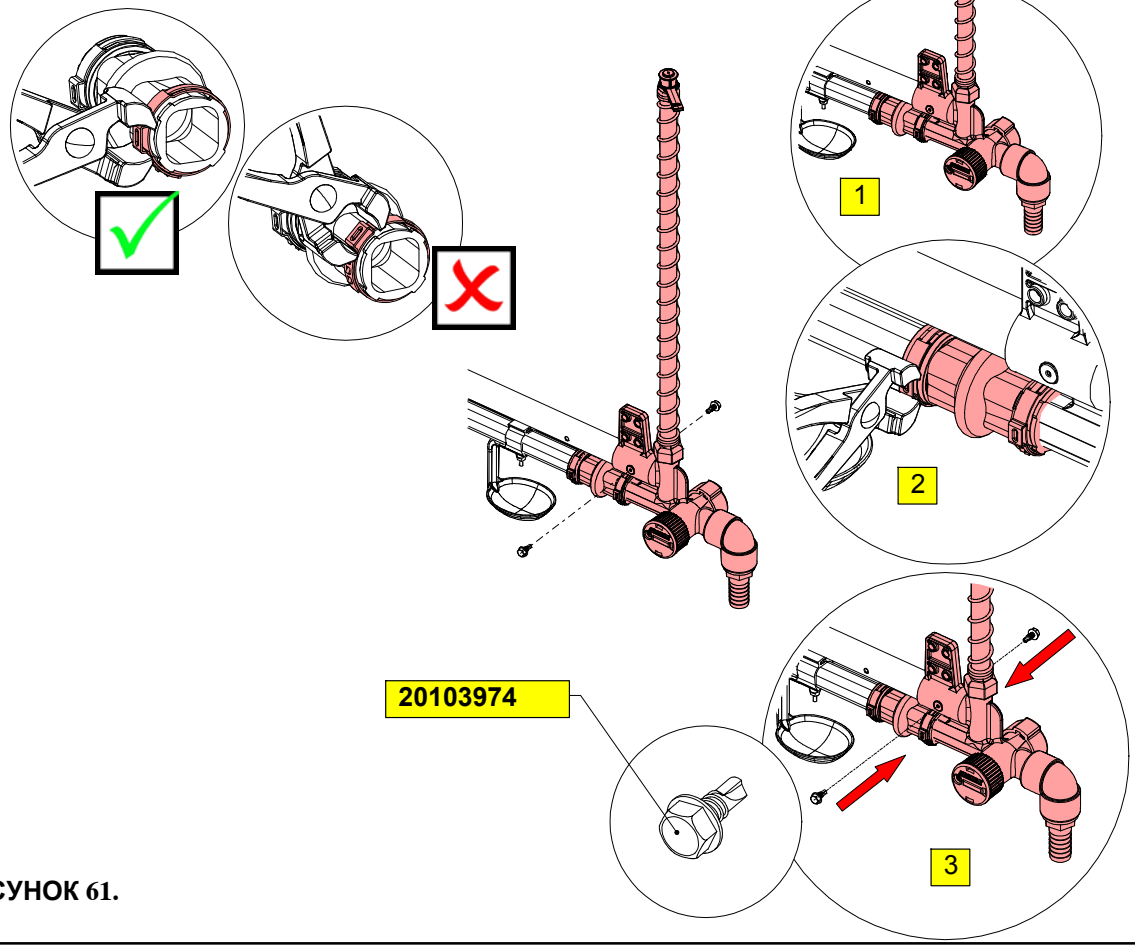

РИСУНОК 61.

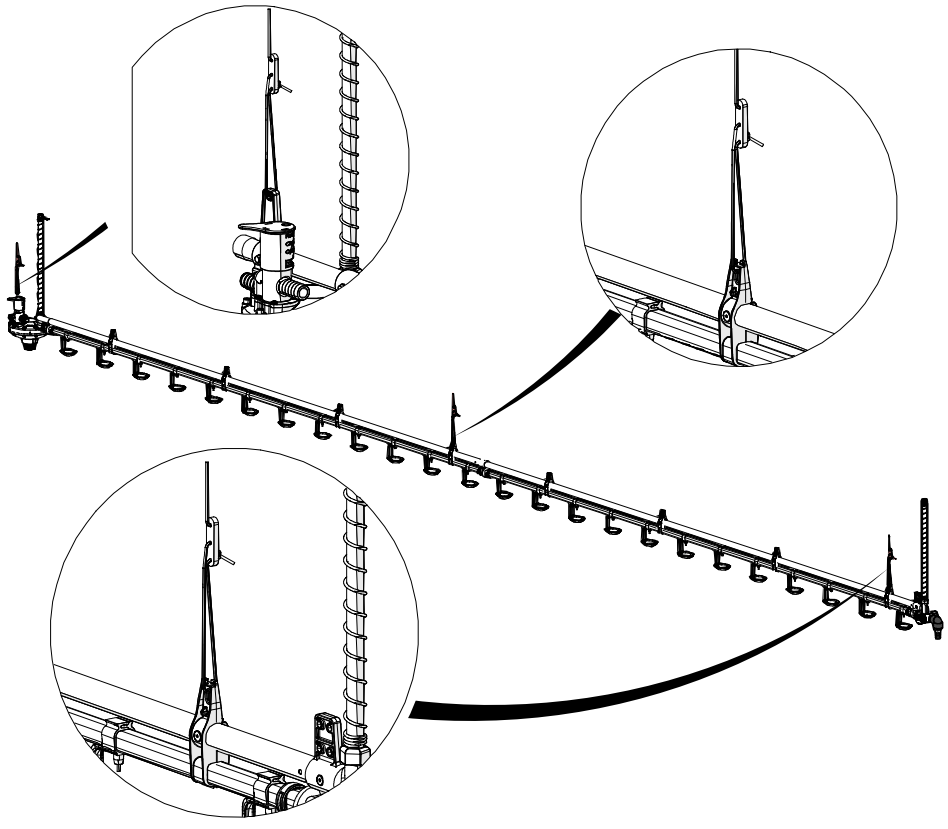

РИСУНОК 62.

УСТАНОВКА ЗАЩИТЫ УСТРОЙСТВА ДЛЯ ПТИЦ

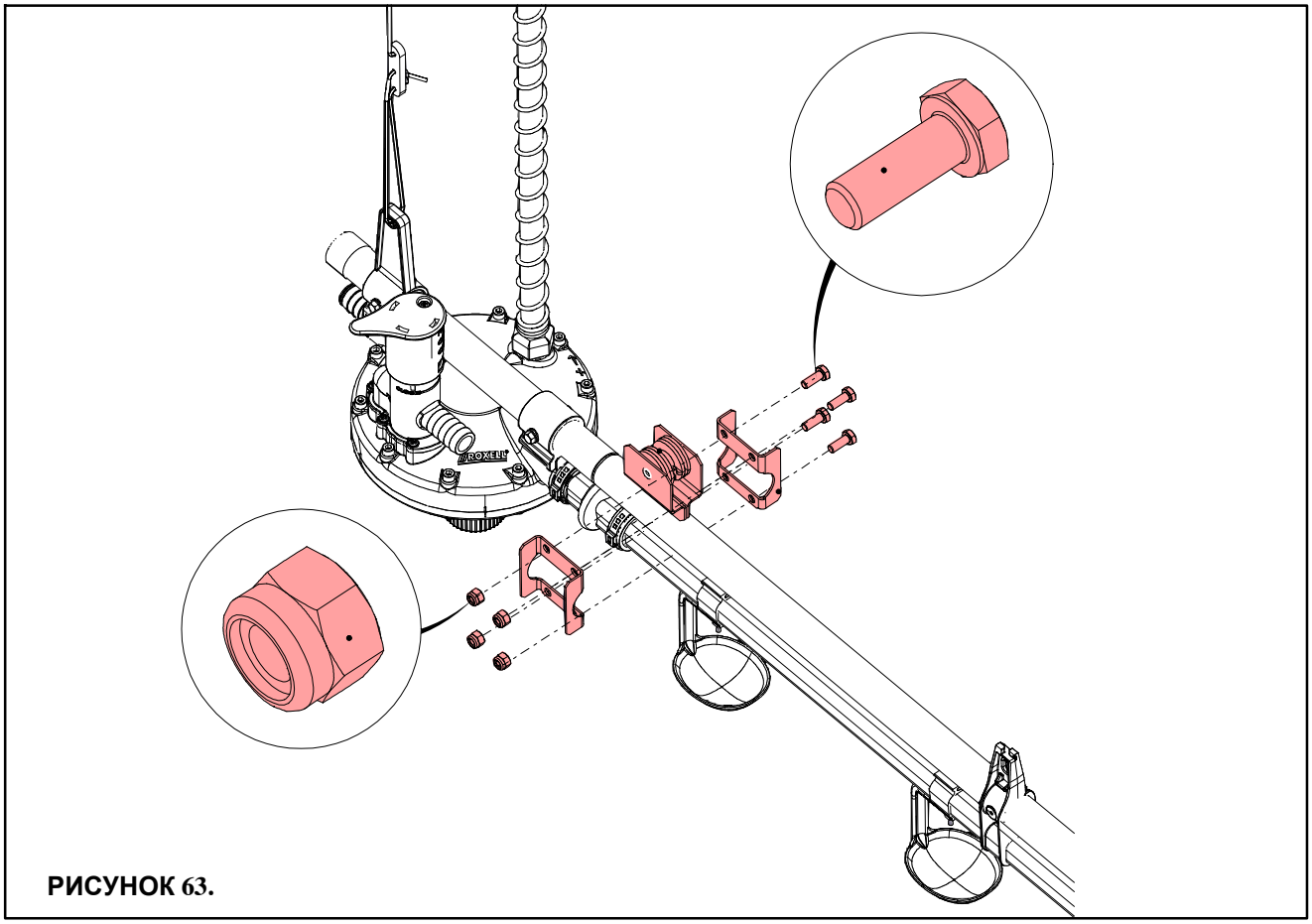

РИСУНОК 63.

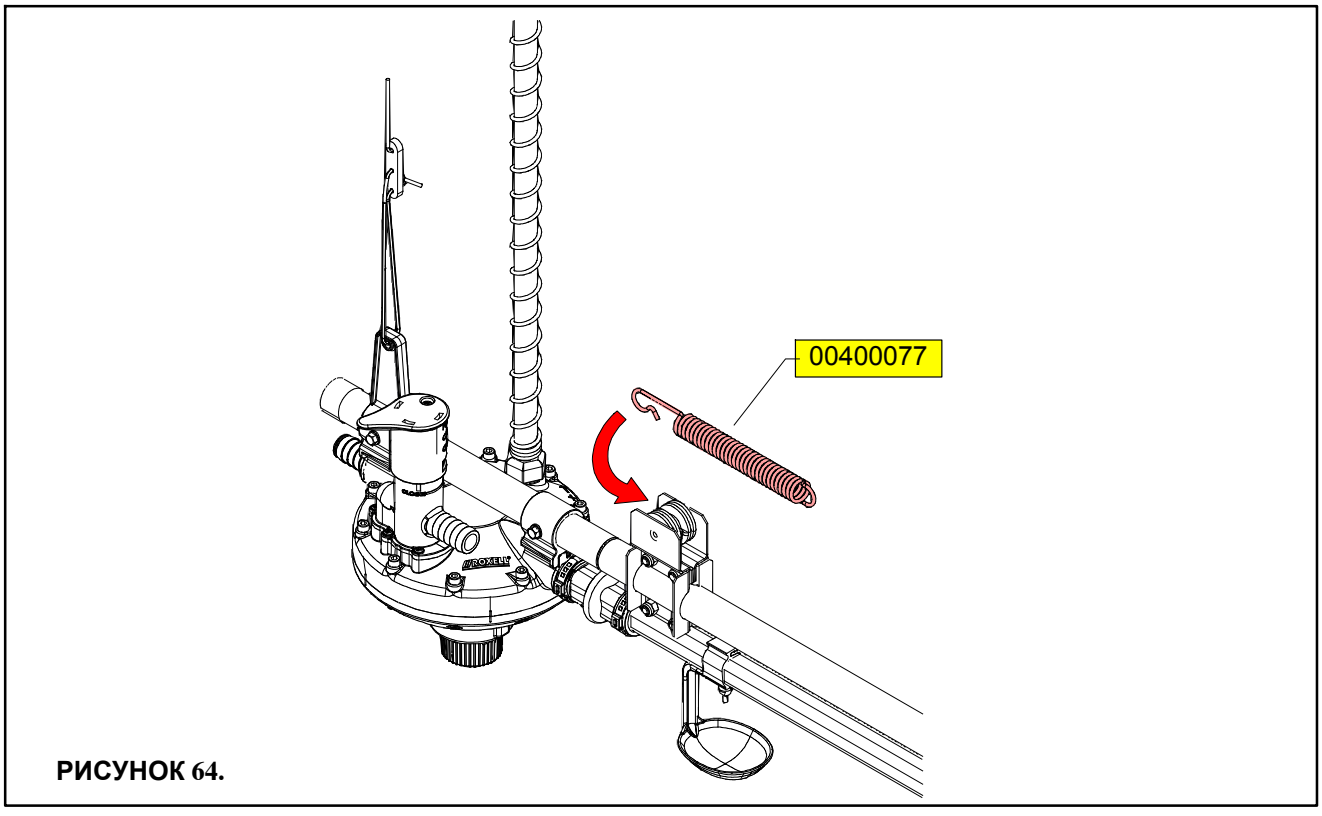

РИСУНОК 64.

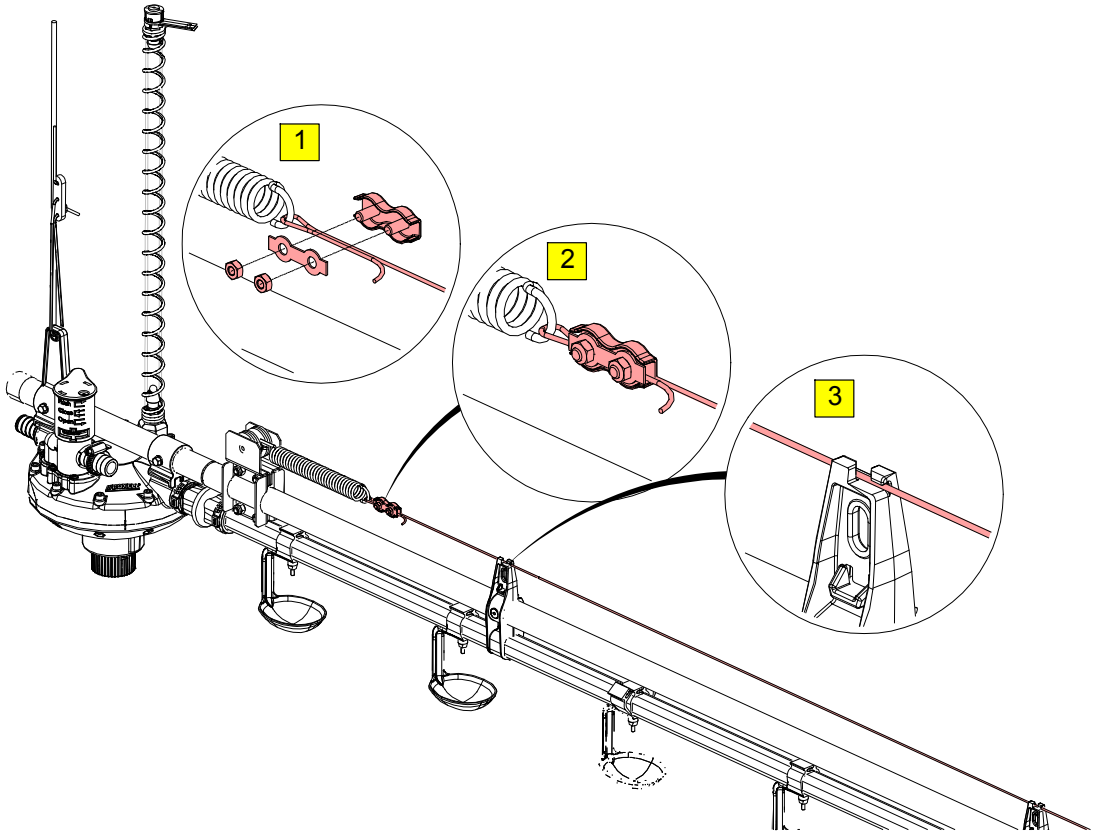

РИСУНОК 65.

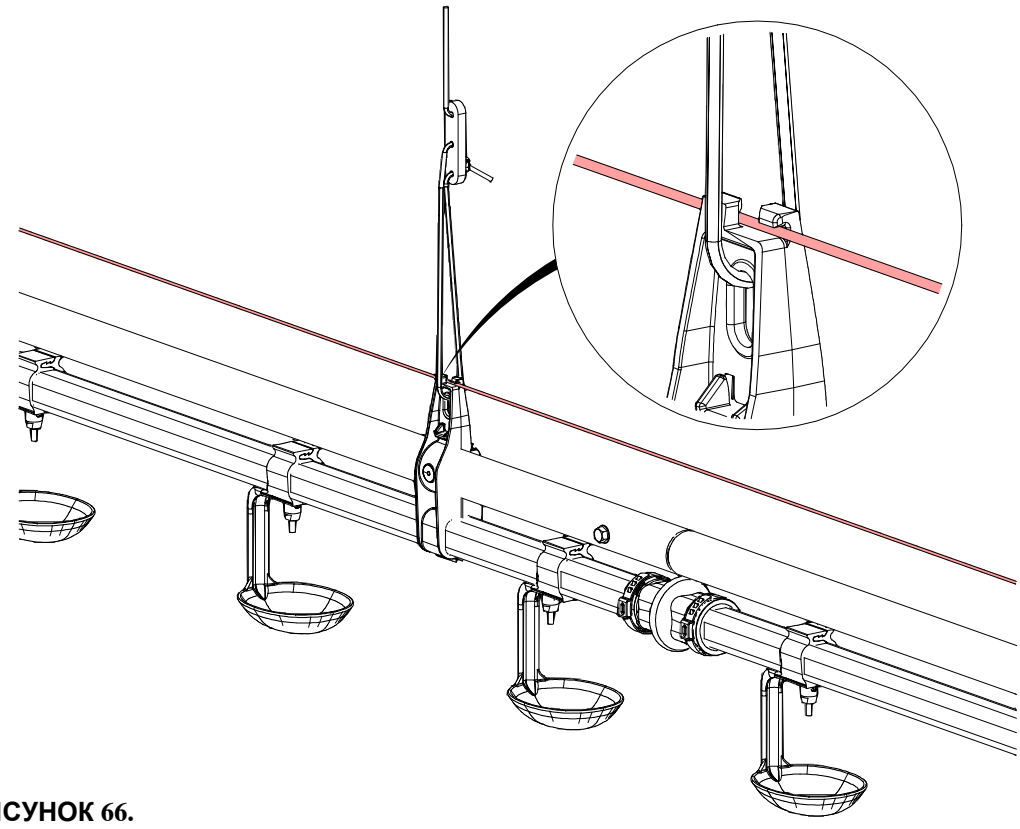

РИСУНОК 66.

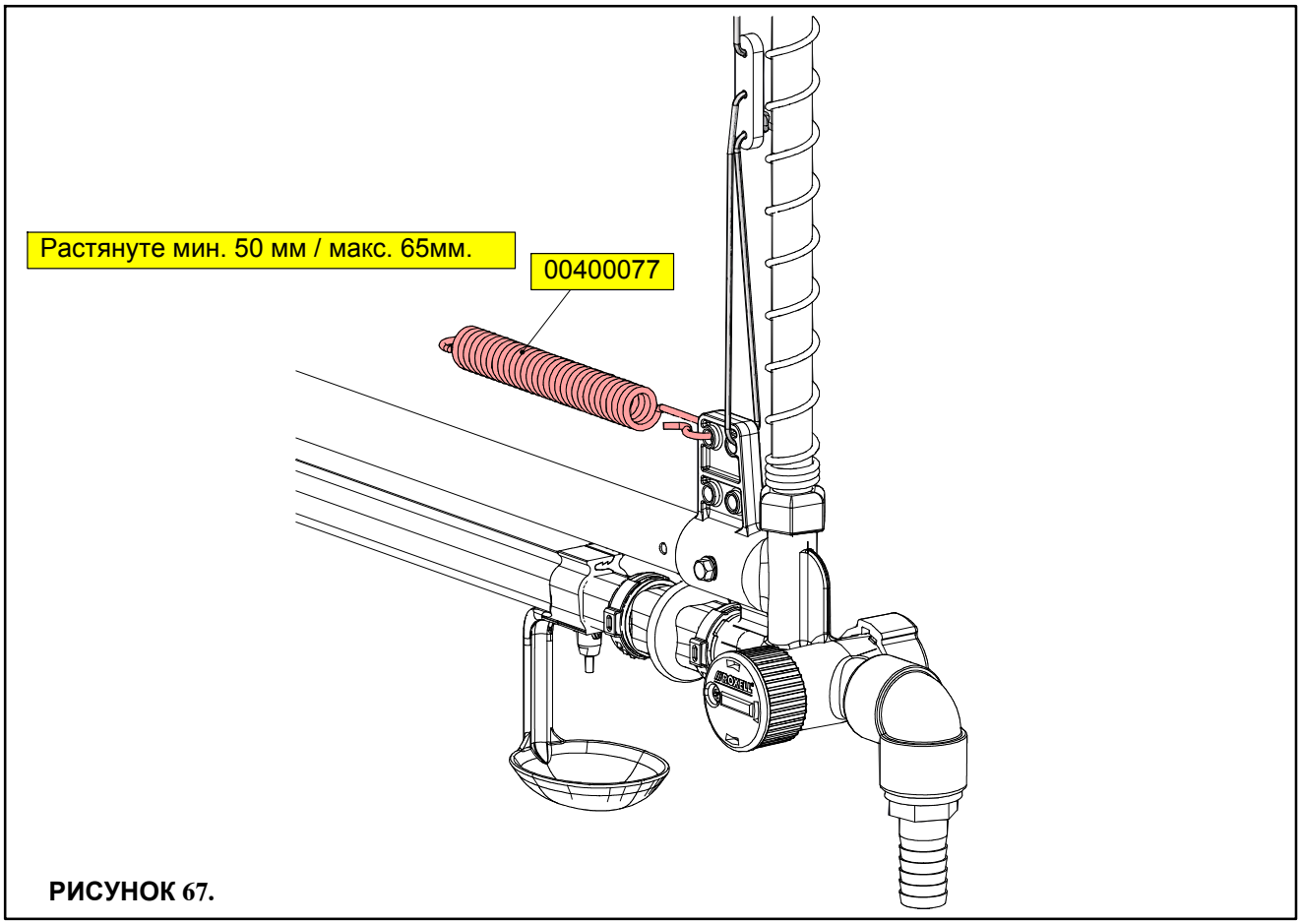

РИСУНОК 67.

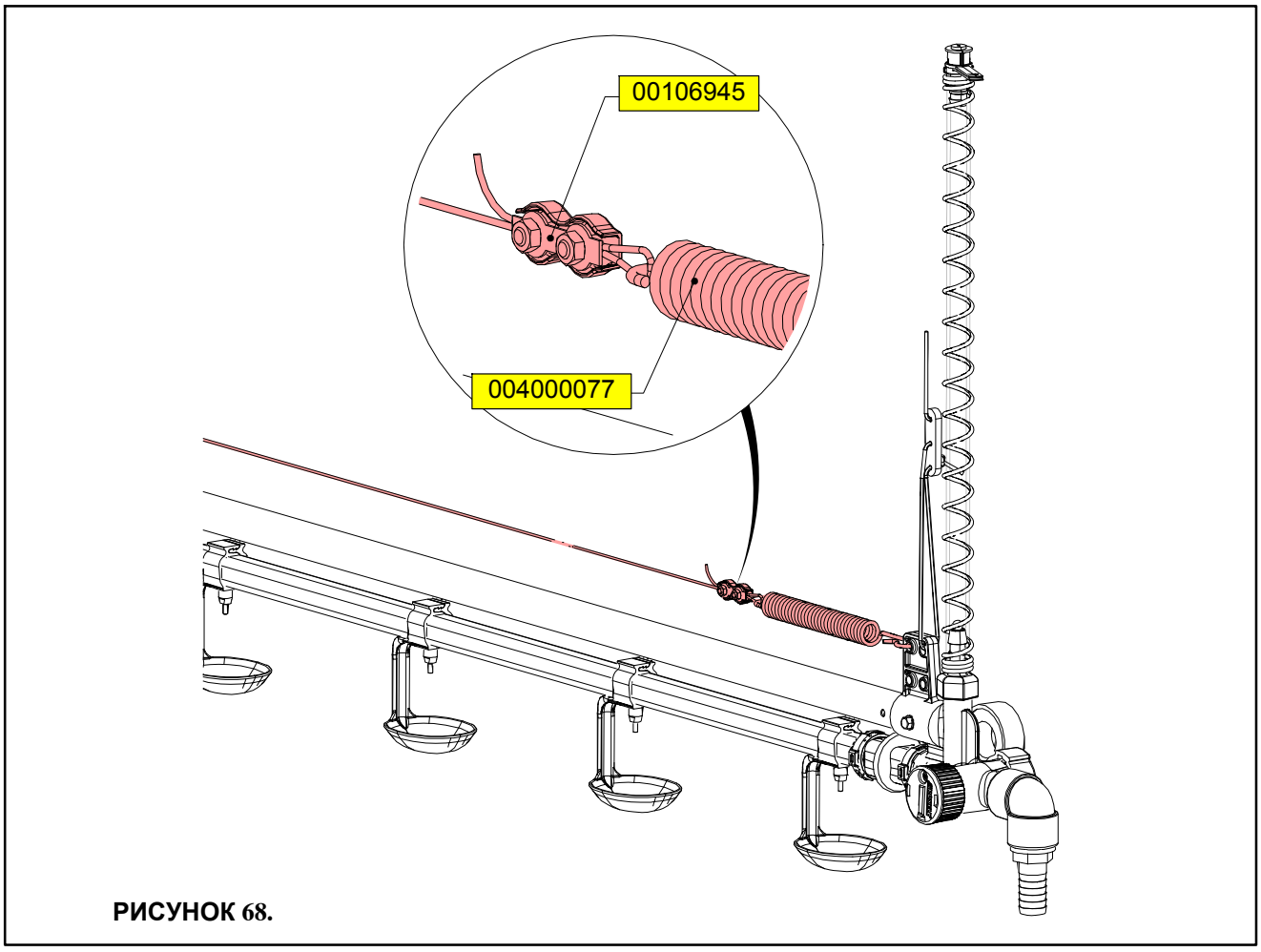

РИСУНОК 68.

ПОДКЛЮЧЕНИЕ КАБЕЛЯ ЗАЩИТЫ НАШЕСТЫ ДЛЯ ПТИЦЫ

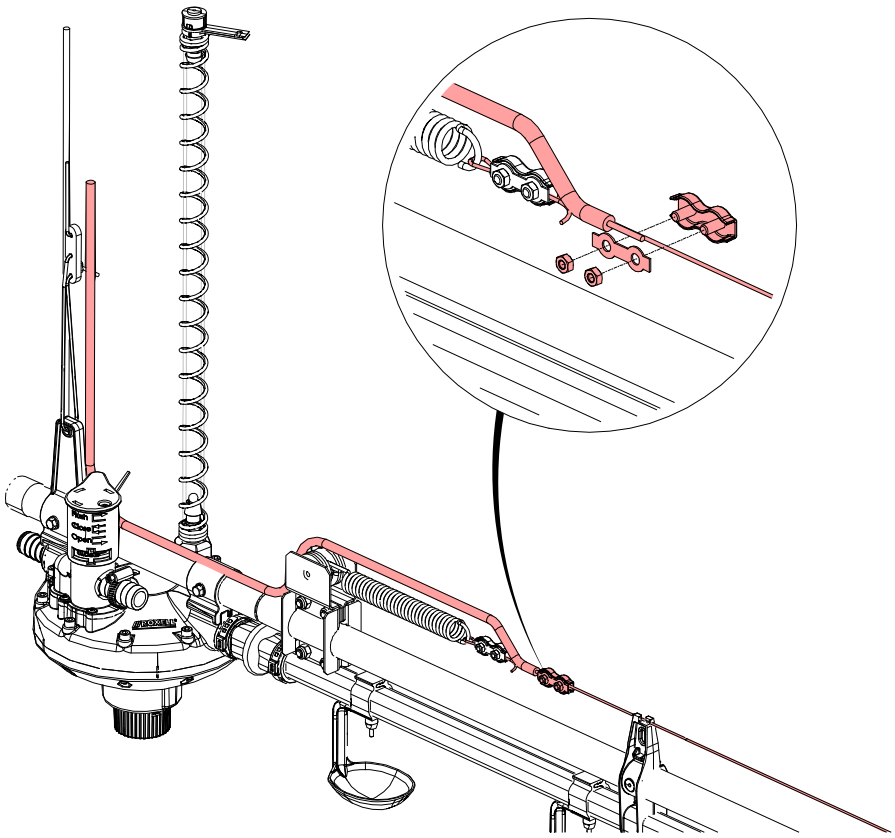

РИСУНОК 69.

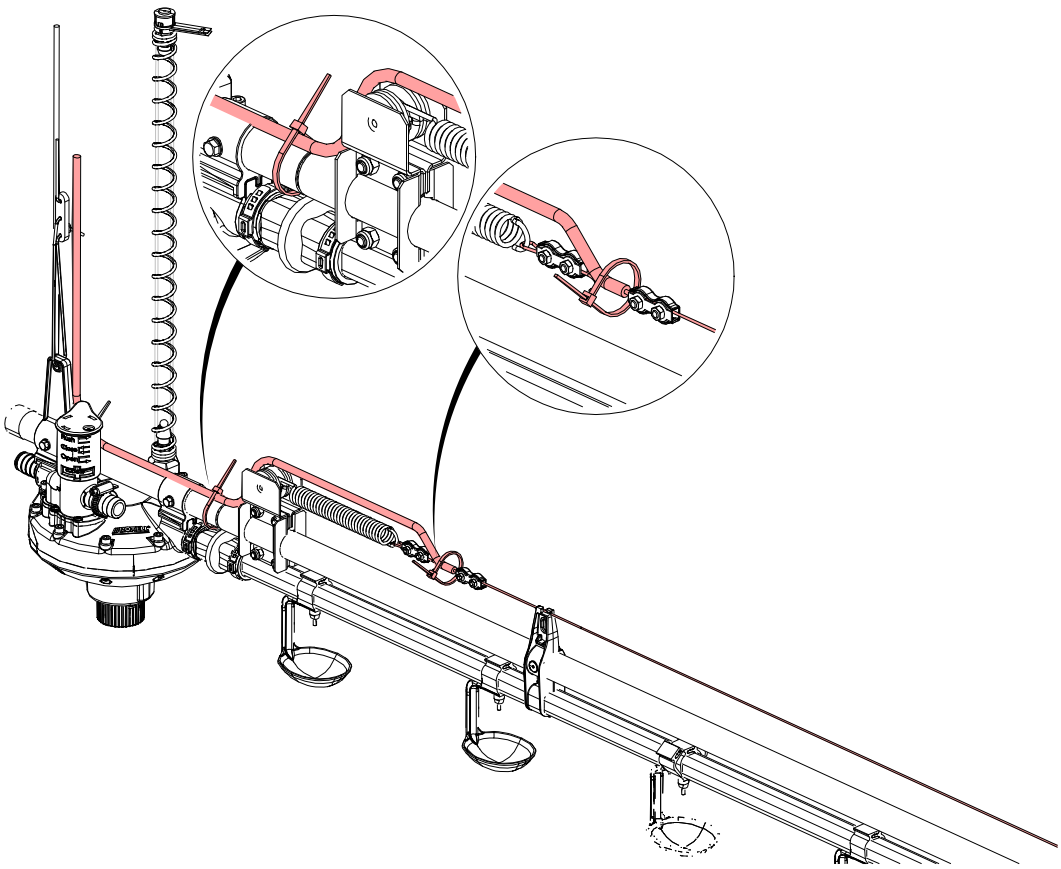

РИСУНОК 70.

РАЗДЕЛЕНИЕ КАБЕЛЯ ДЛЯ ЛИНИЙ БОЛЕЕ 50 М

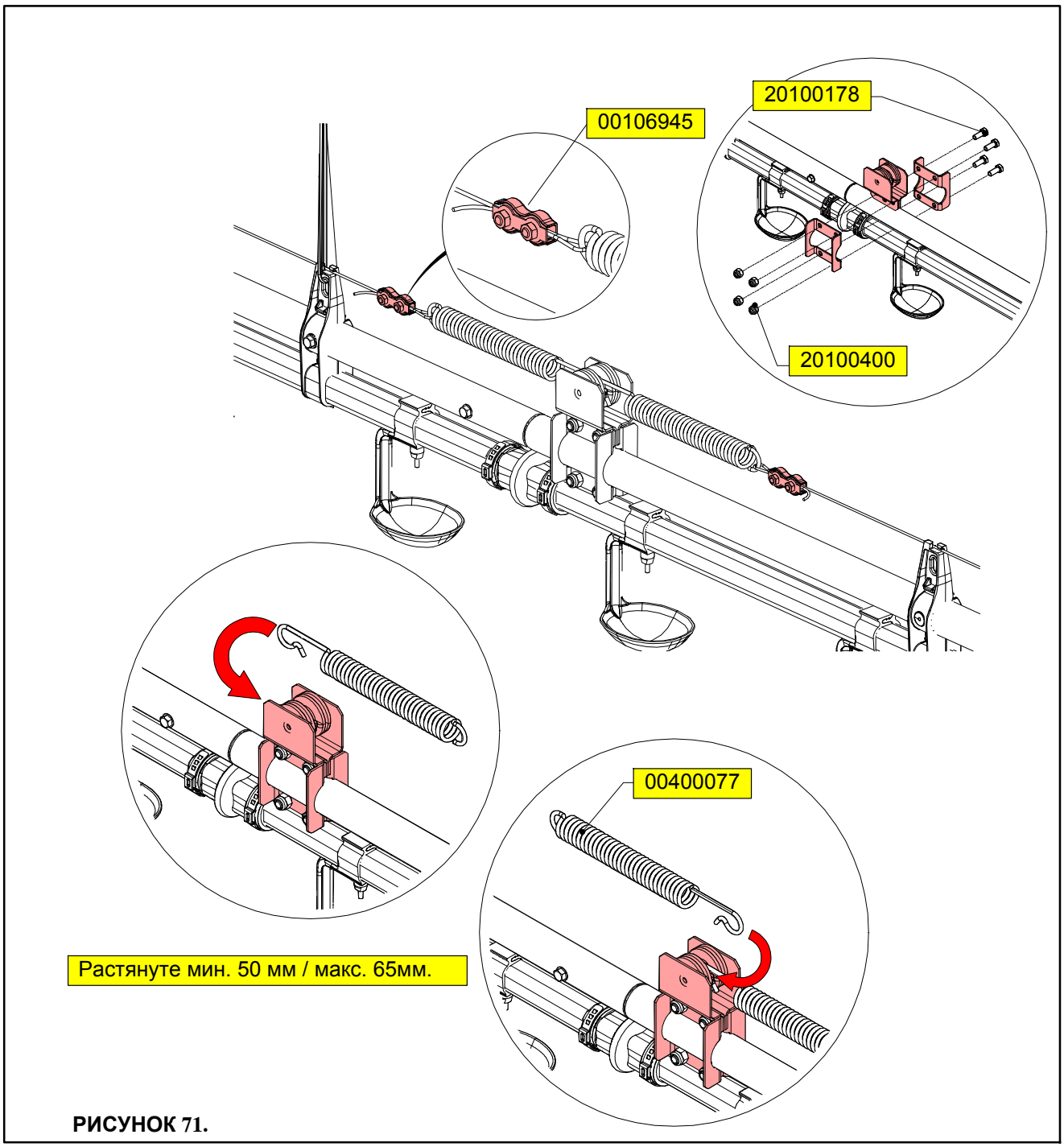

РИСУНОК 71.

Для соединения троса защиты насеста

ЗАЗЕМЛИТЬ СИСТЕМУ ЗАЩИТЫ НАСЕСТА И ОПОРУ ТРУБЫ ЛИНИИ ПОЕНИЯ!

ОПАСНО

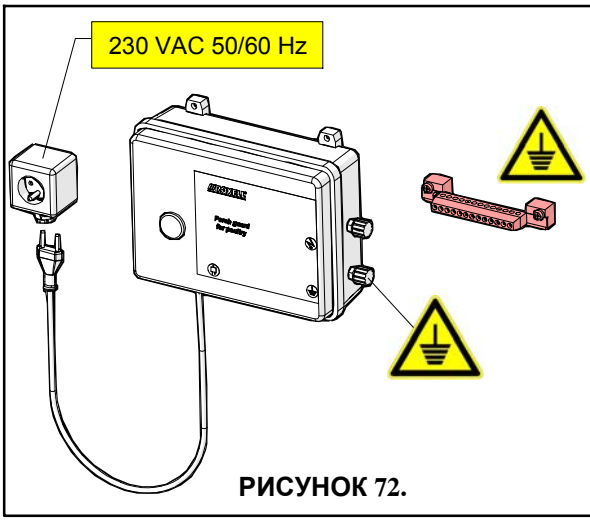

РИСУНОК 72.

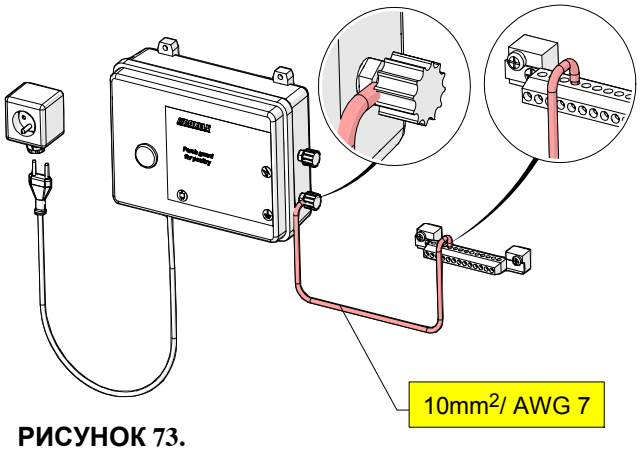

РИСУНОК 73.

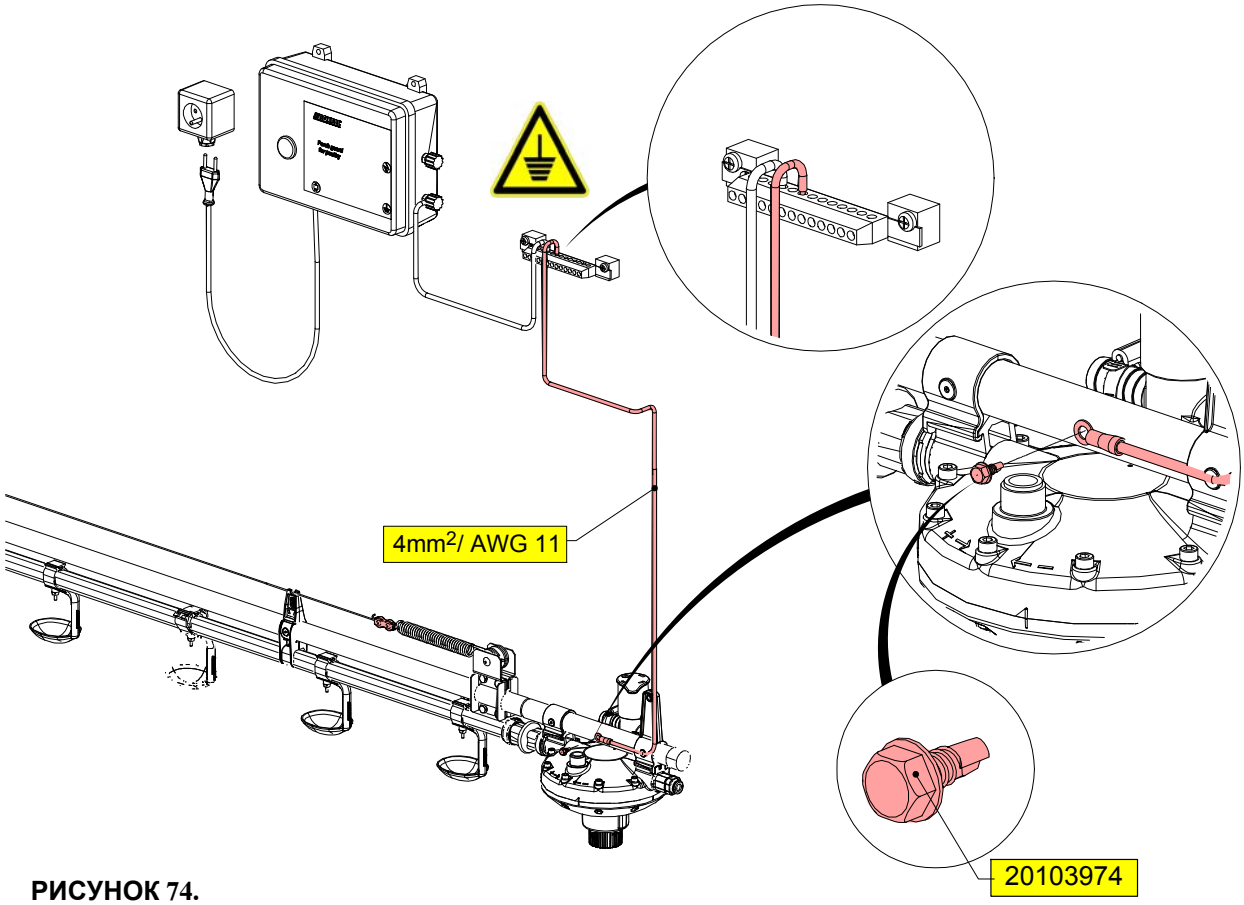

РИСУНОК 74.

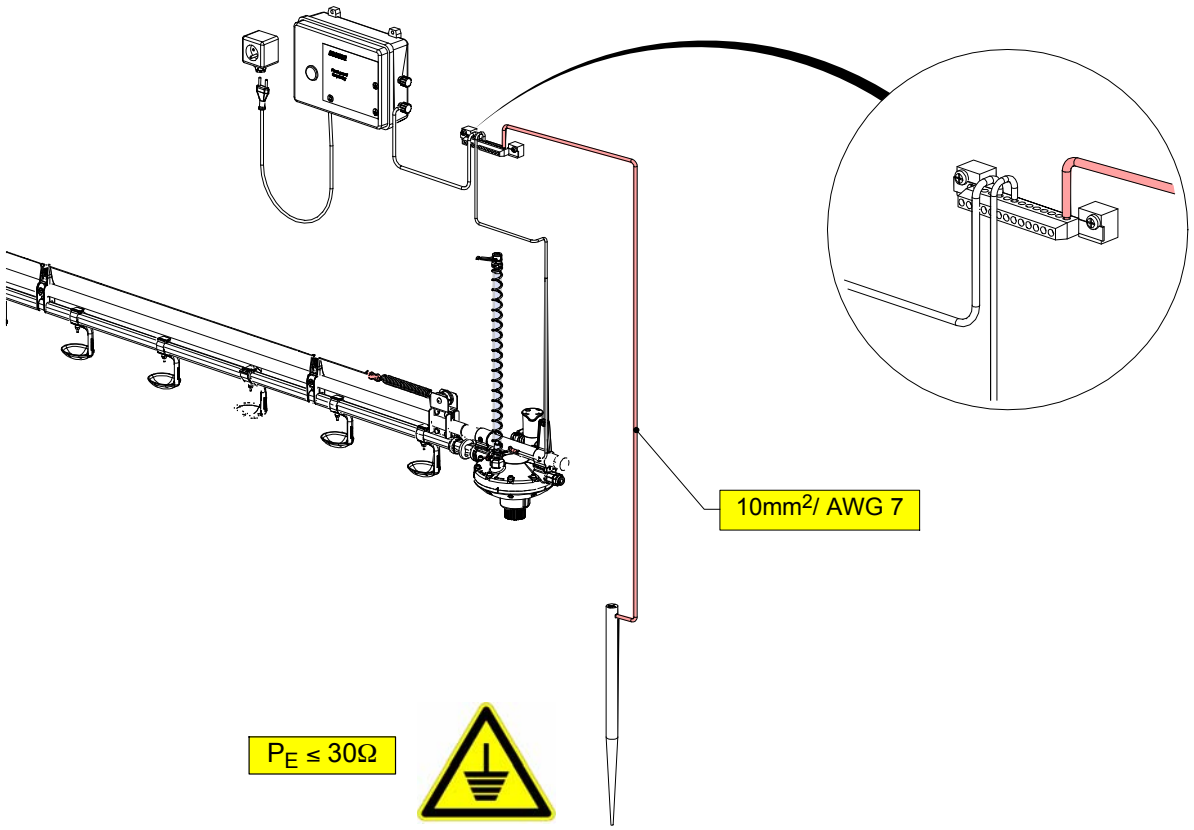

РИСУНОК 75.

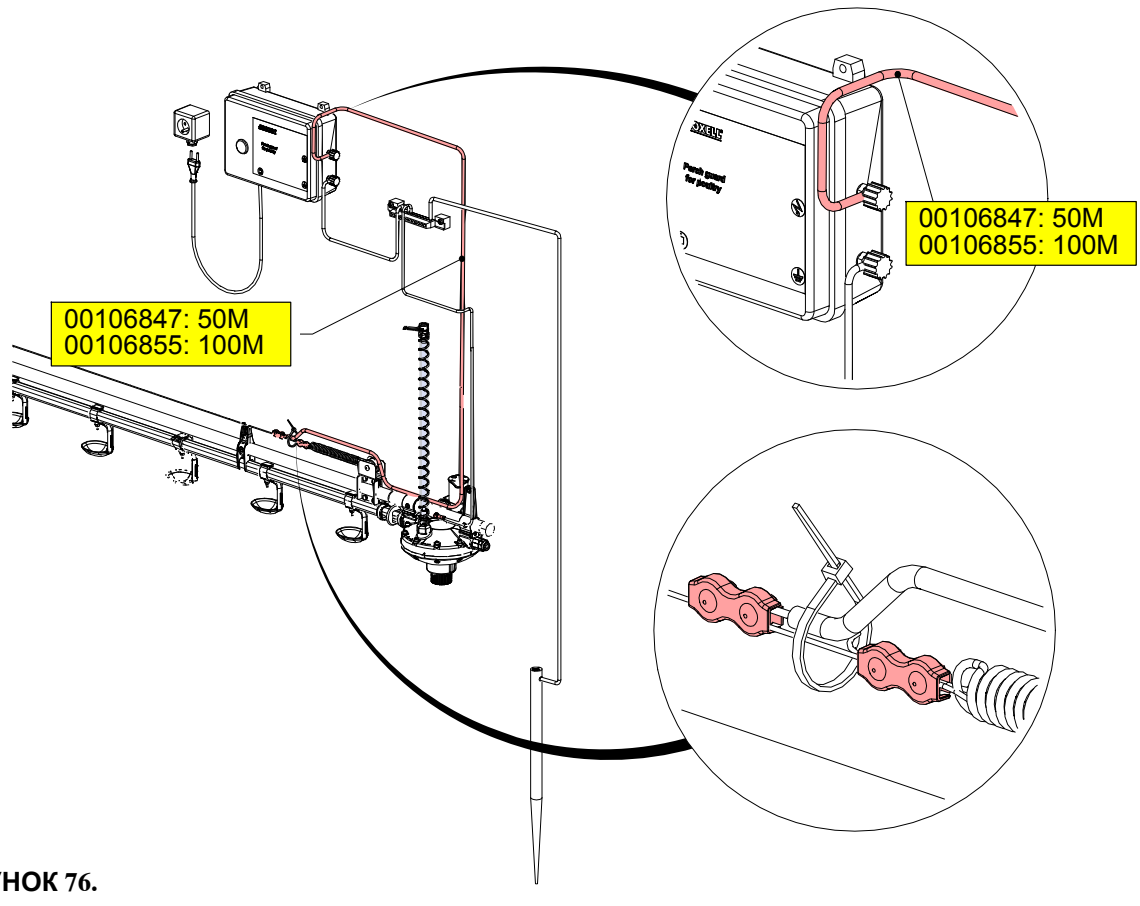

РИСУНОК 76.

ОПЦИЯ: SPIN SOFT

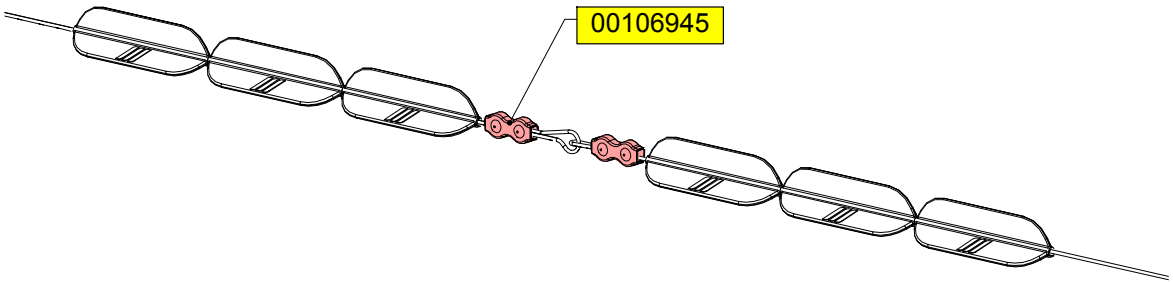

РИСУНОК 77.

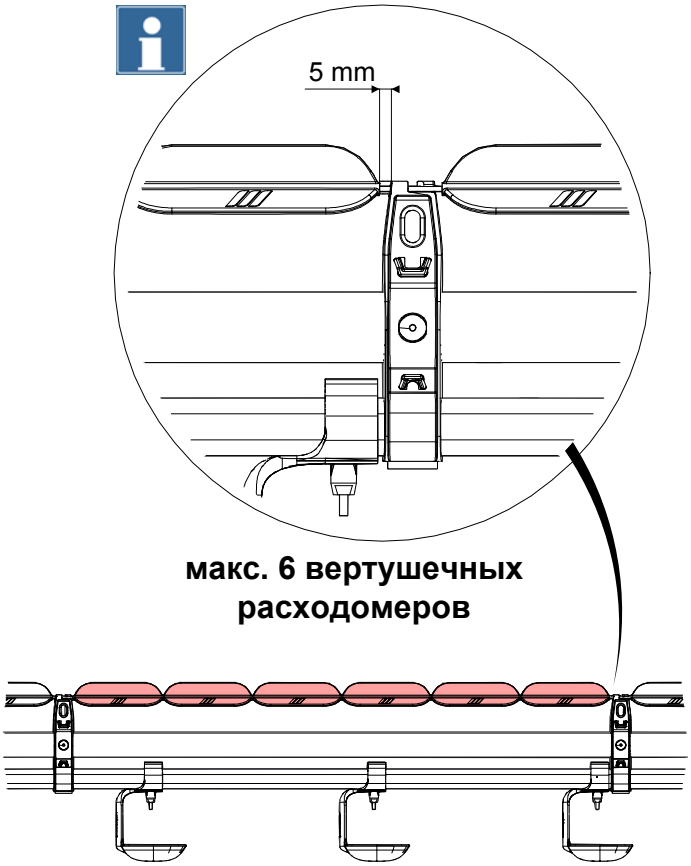

РИСУНОК 78.

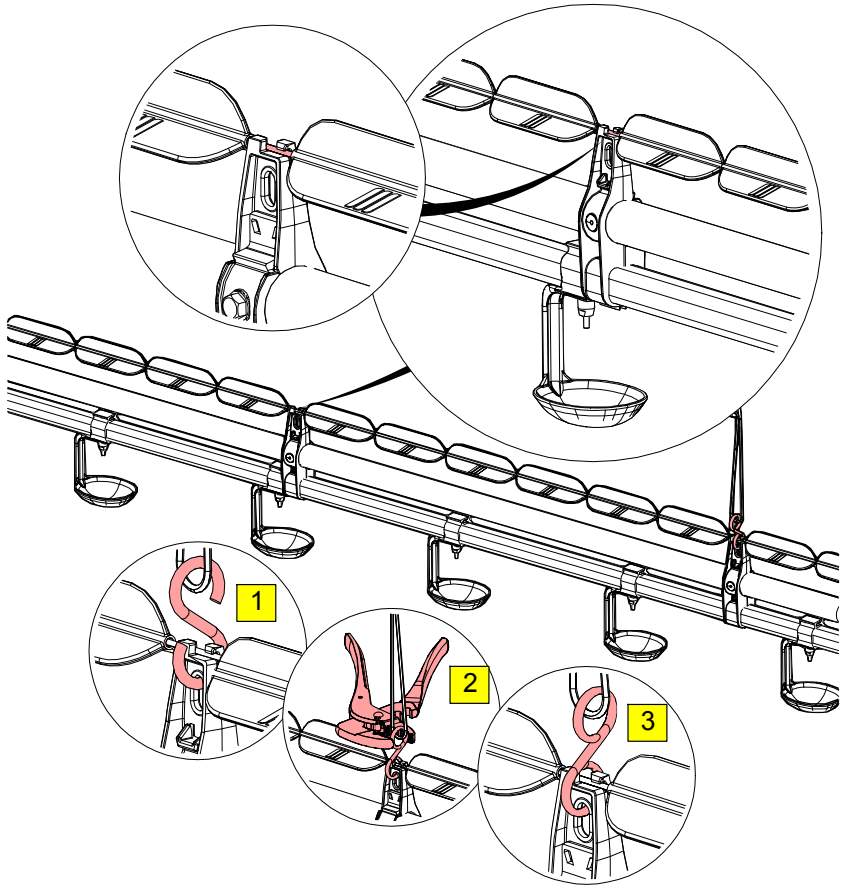

РИСУНОК 79.

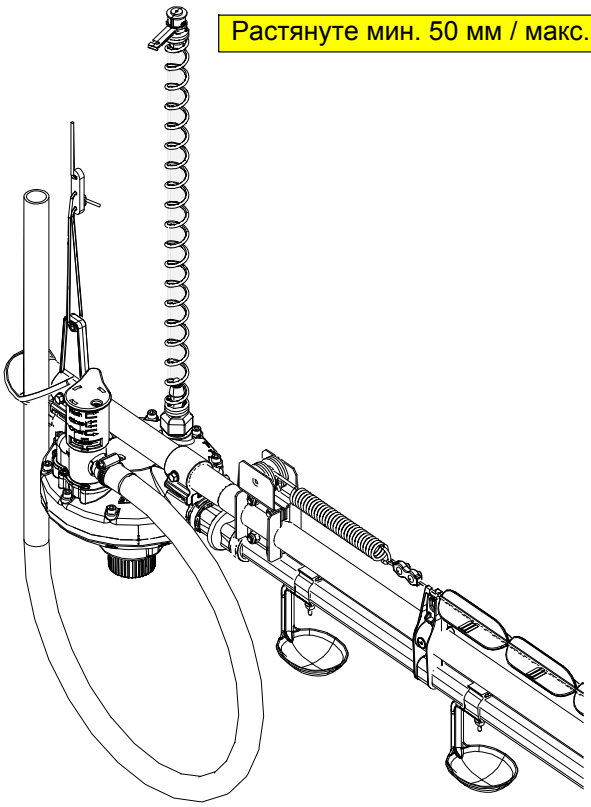

РИСУНОК 80.

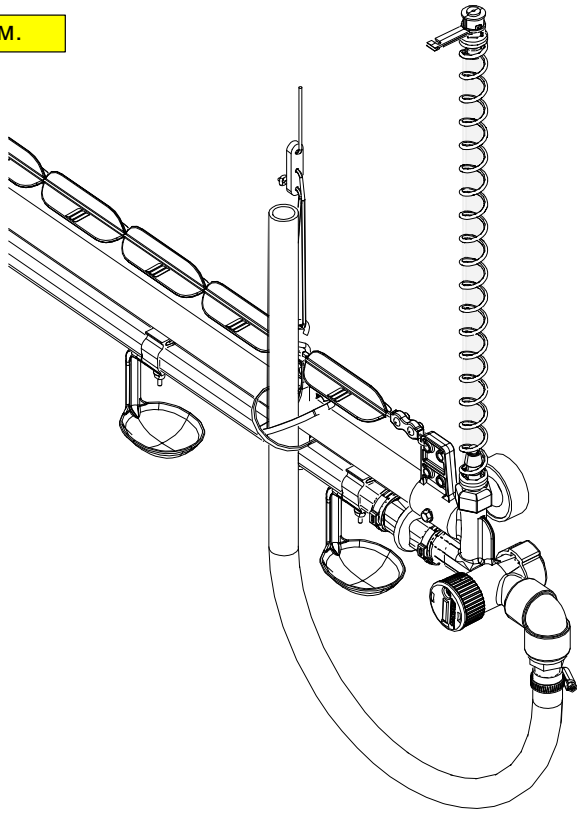

РИСУНОК 81.

УСТАНОВКА ЛИНИИ ПОЕНИЯ - АЛЮМИНИЕВЫЙ ПРОФИЛЬ

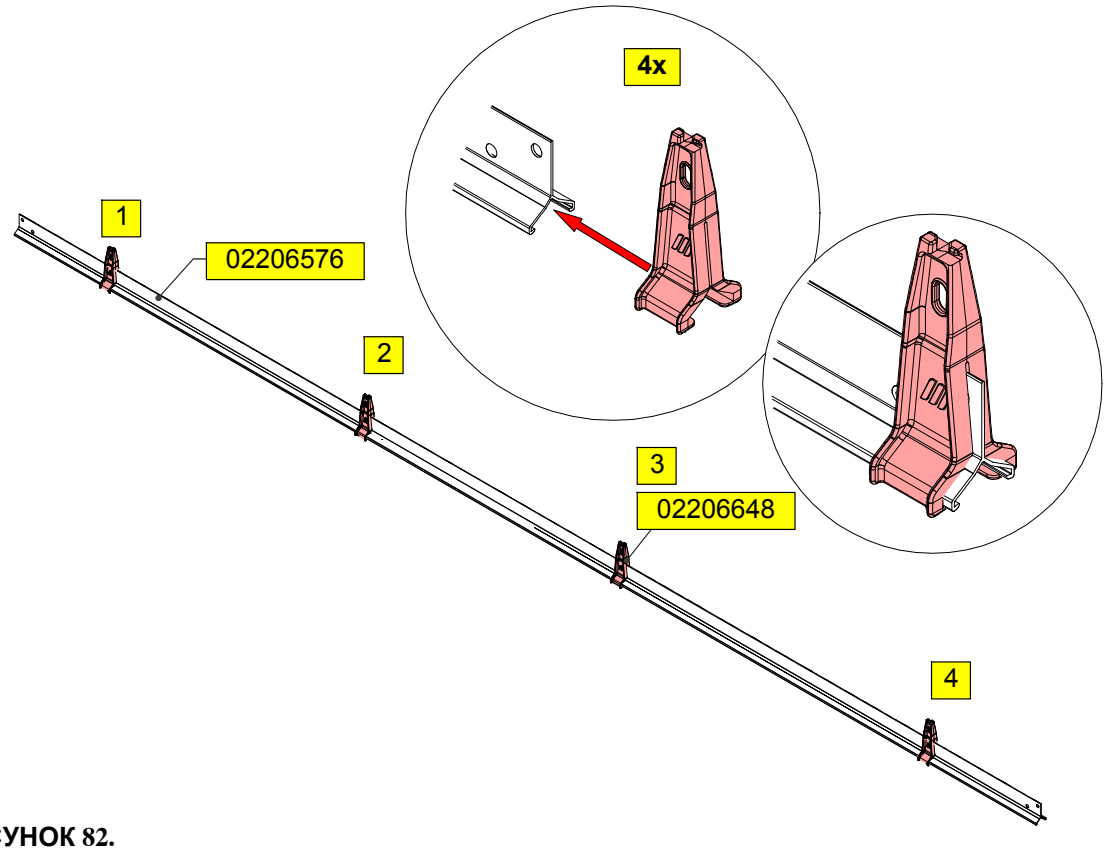

РИСУНОК 82.

БЕЗ ПРОТИВОНАСЕСТНОЙ ЗАЩИТЫ

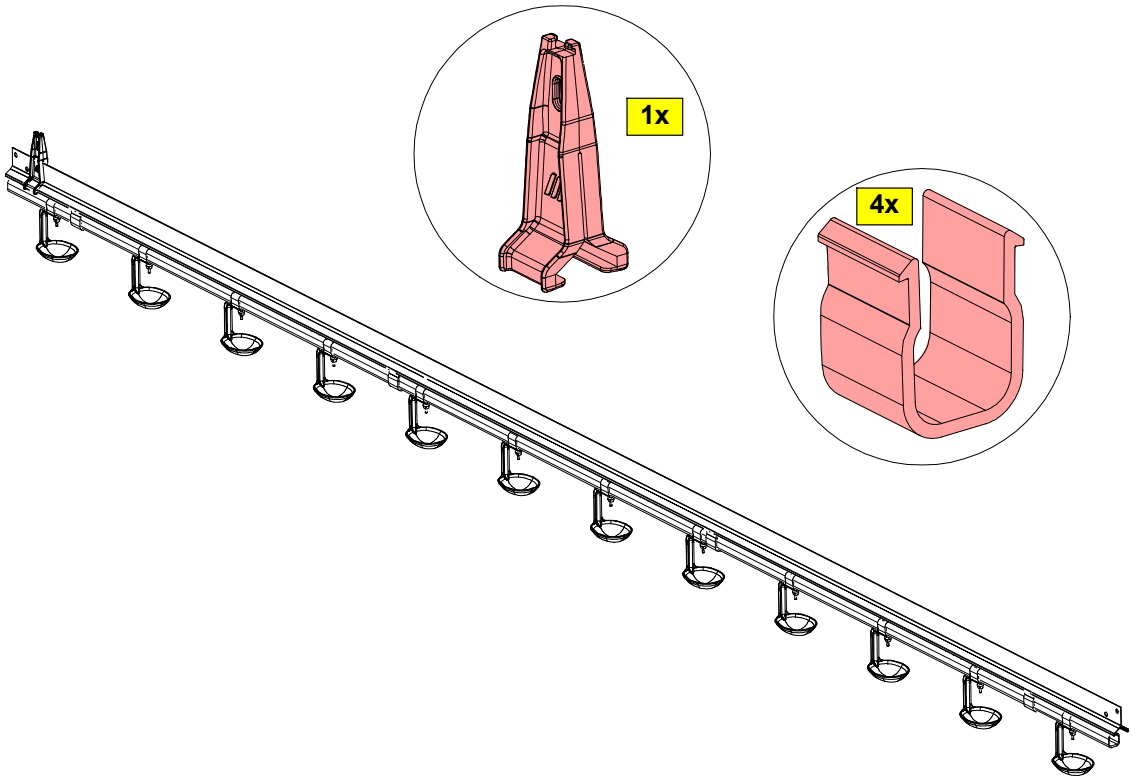

РИСУНОК 83.

SPIN SOFT

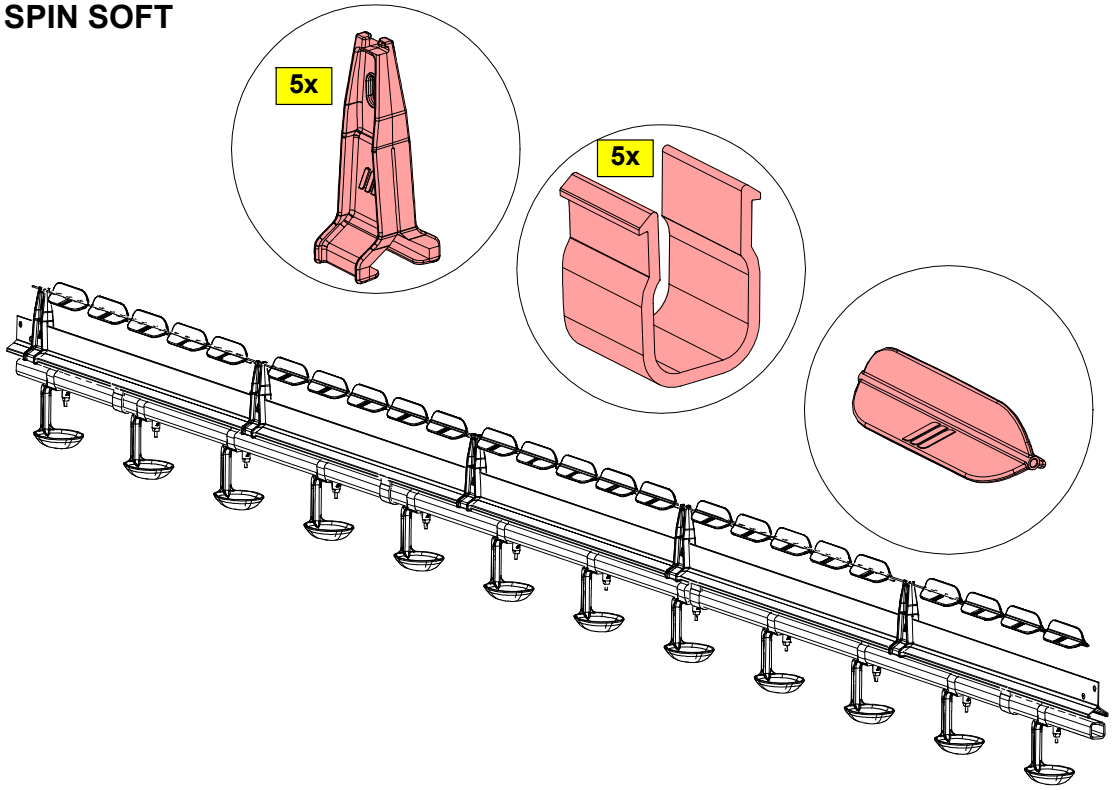

РИСУНОК 84.

С ПРОТИВОНАСЕСТНОЙ ЗАЩИТОЙ

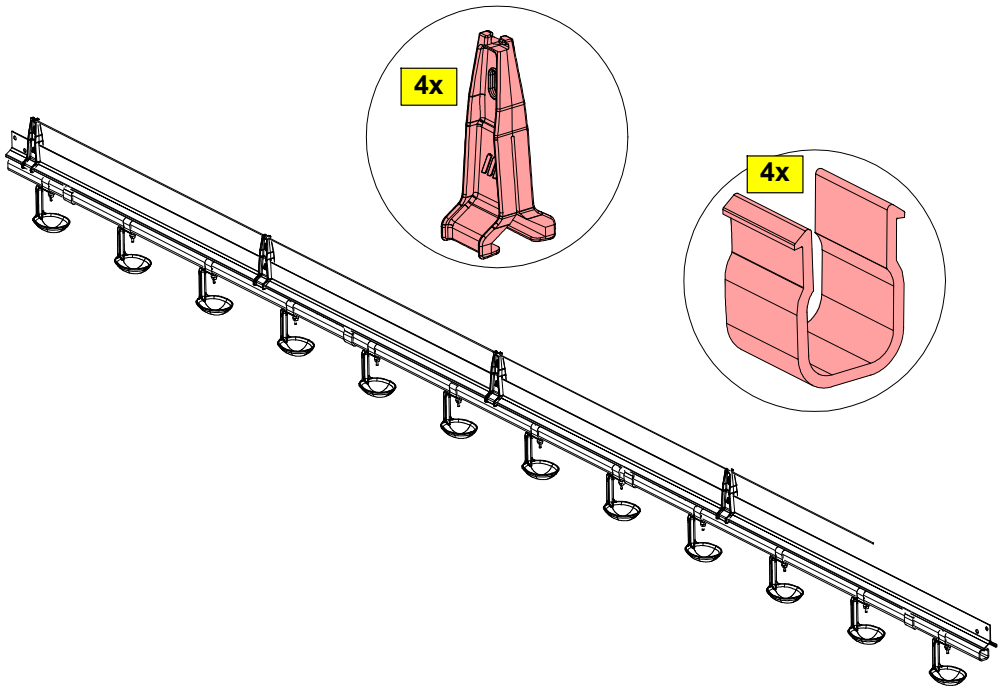

РИСУНОК 85.

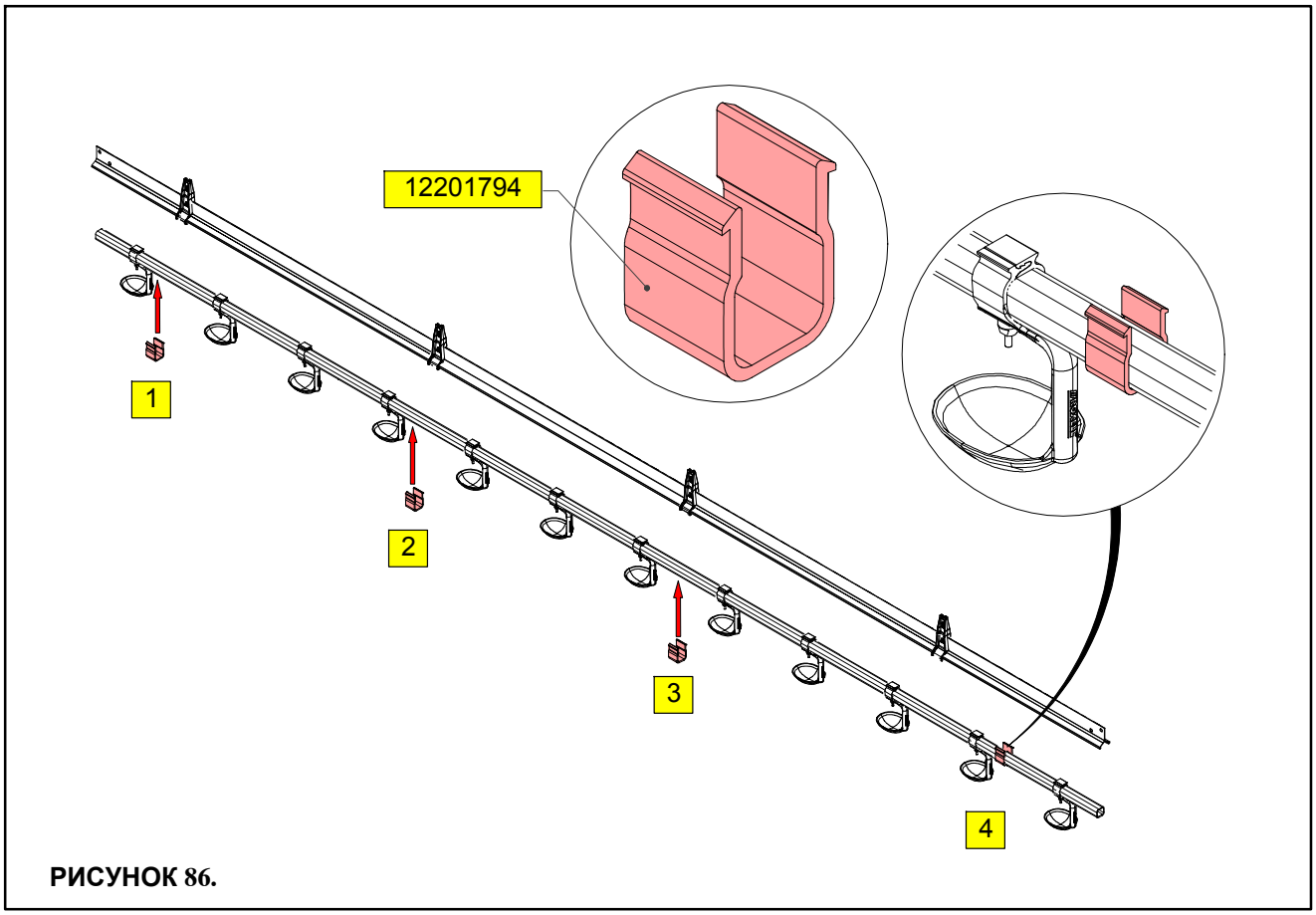

РИСУНОК 86.

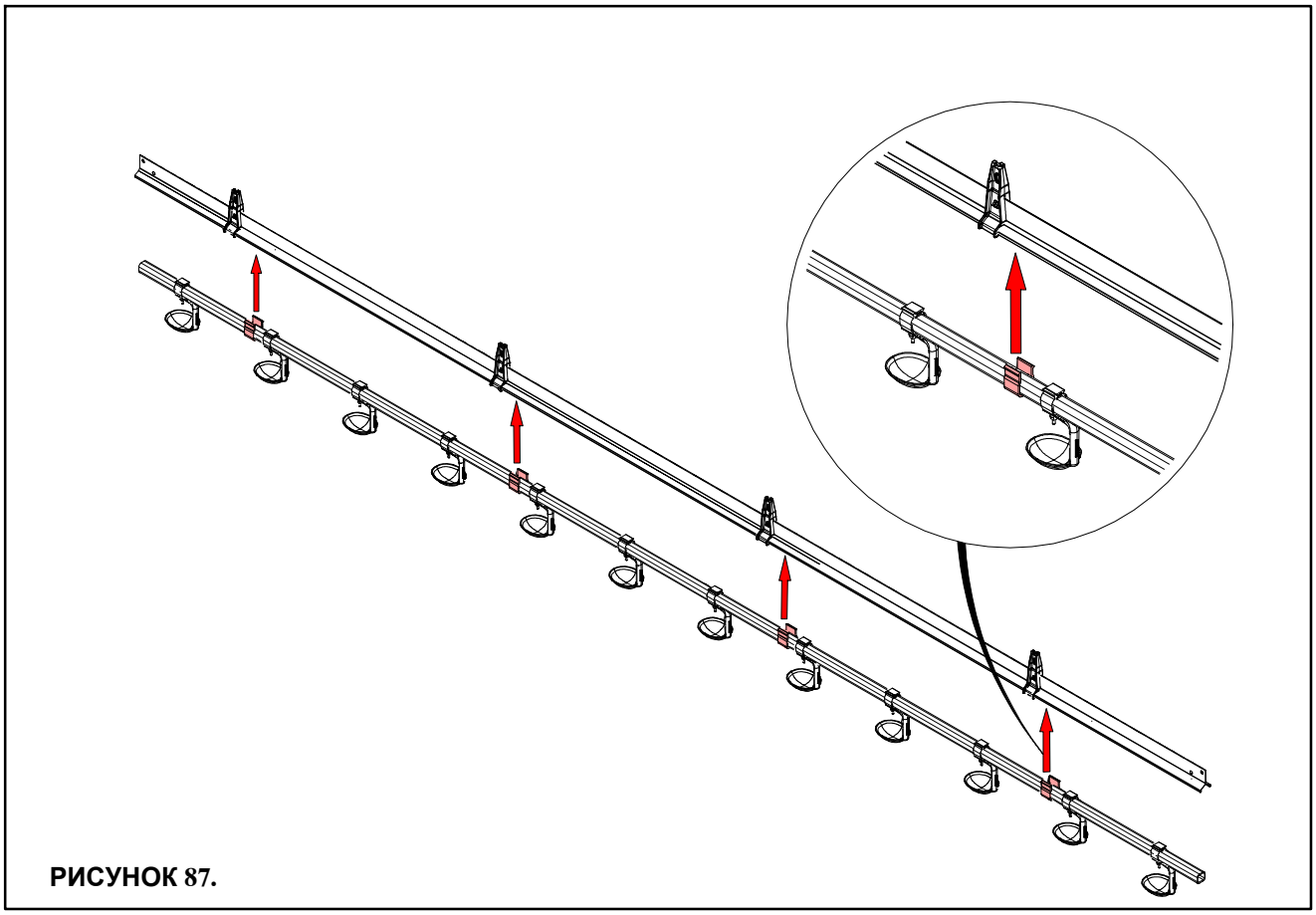

РИСУНОК 87.

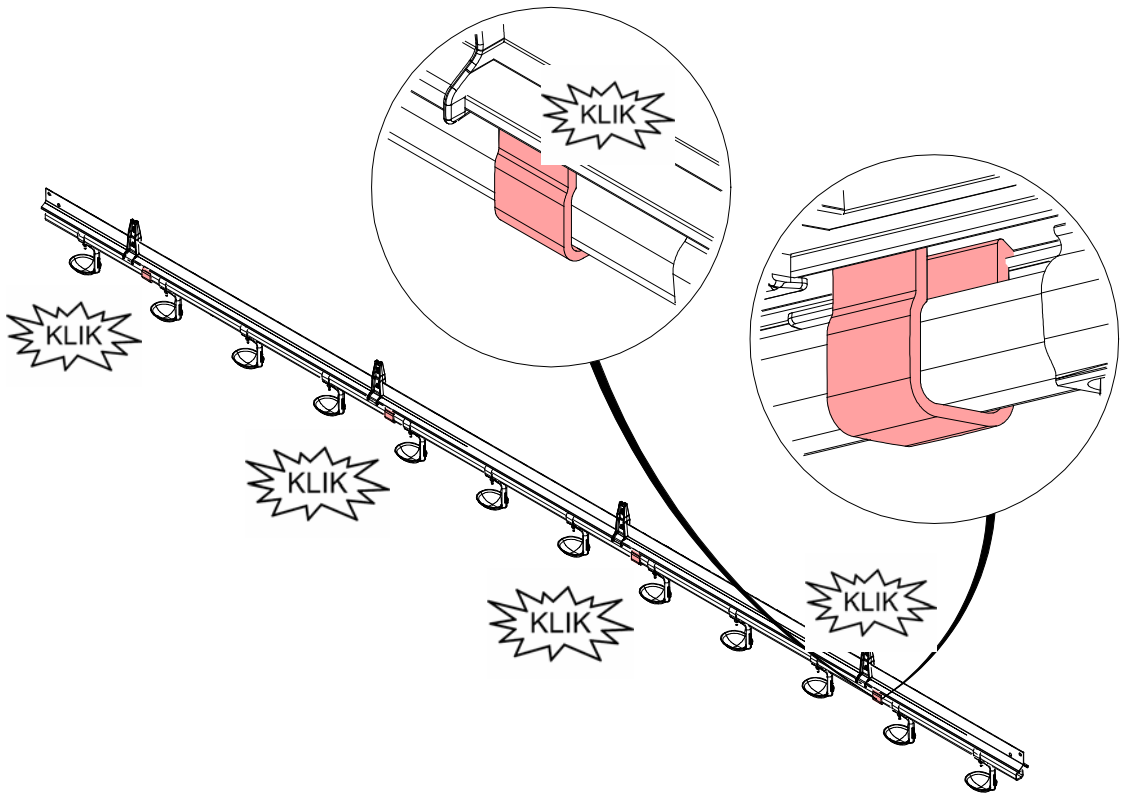

РИСУНОК 88.

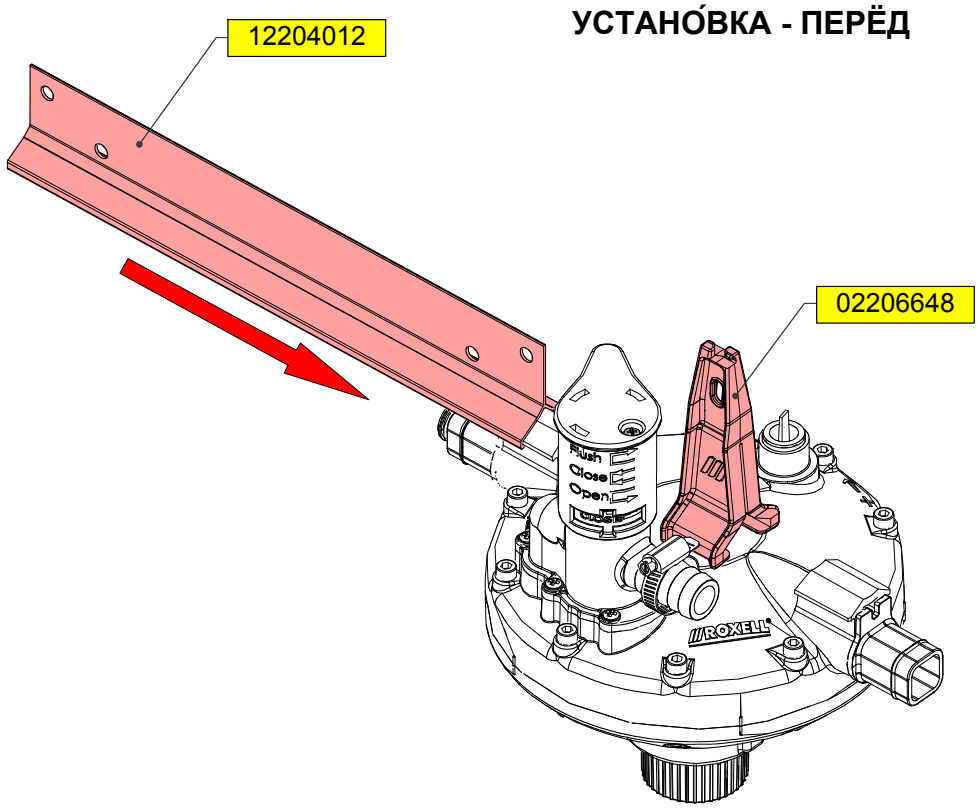

РИСУНОК 89.

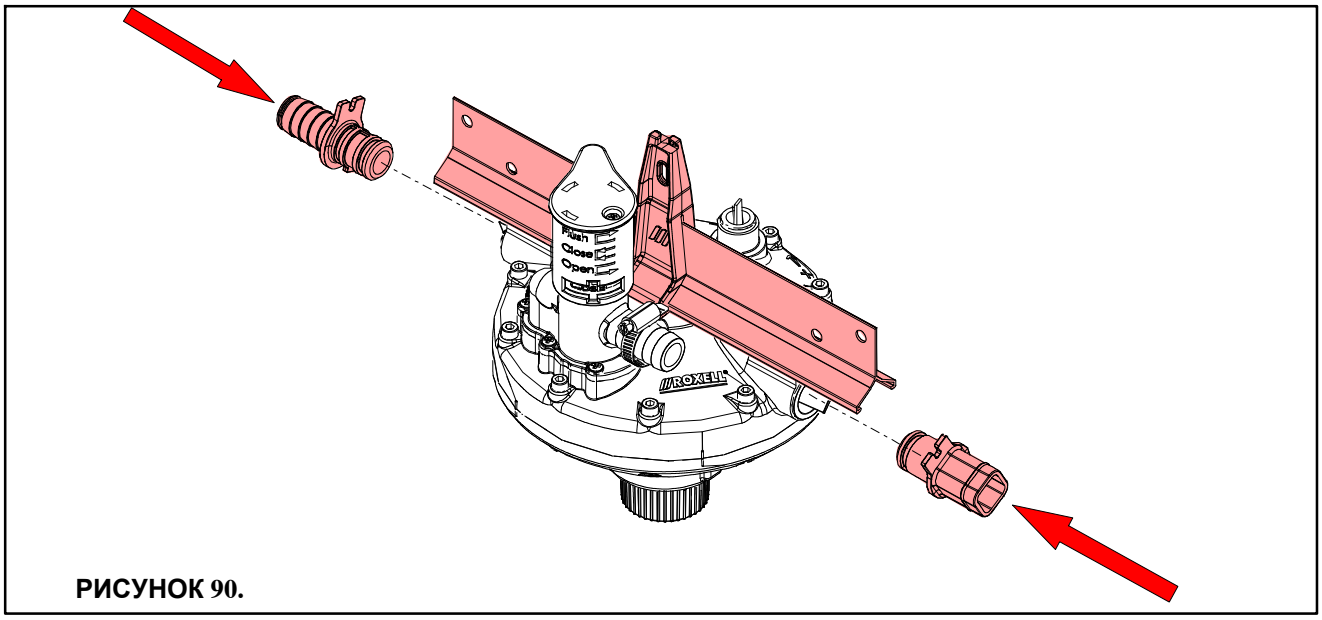

РИСУНОК 90.

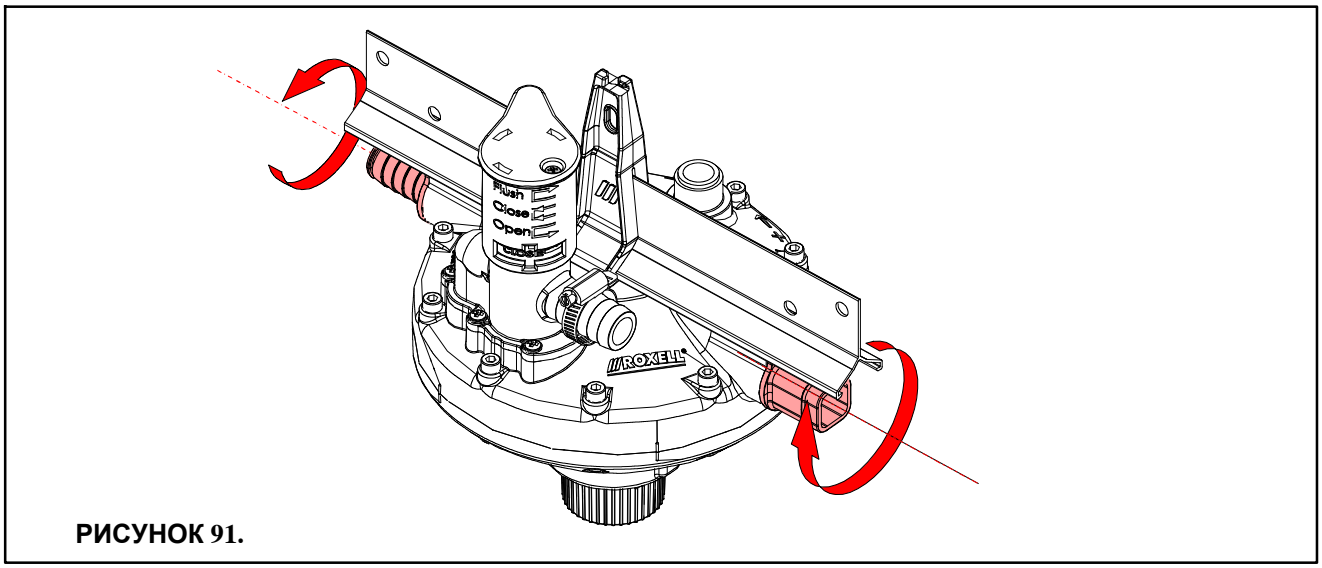

РИСУНОК 91.

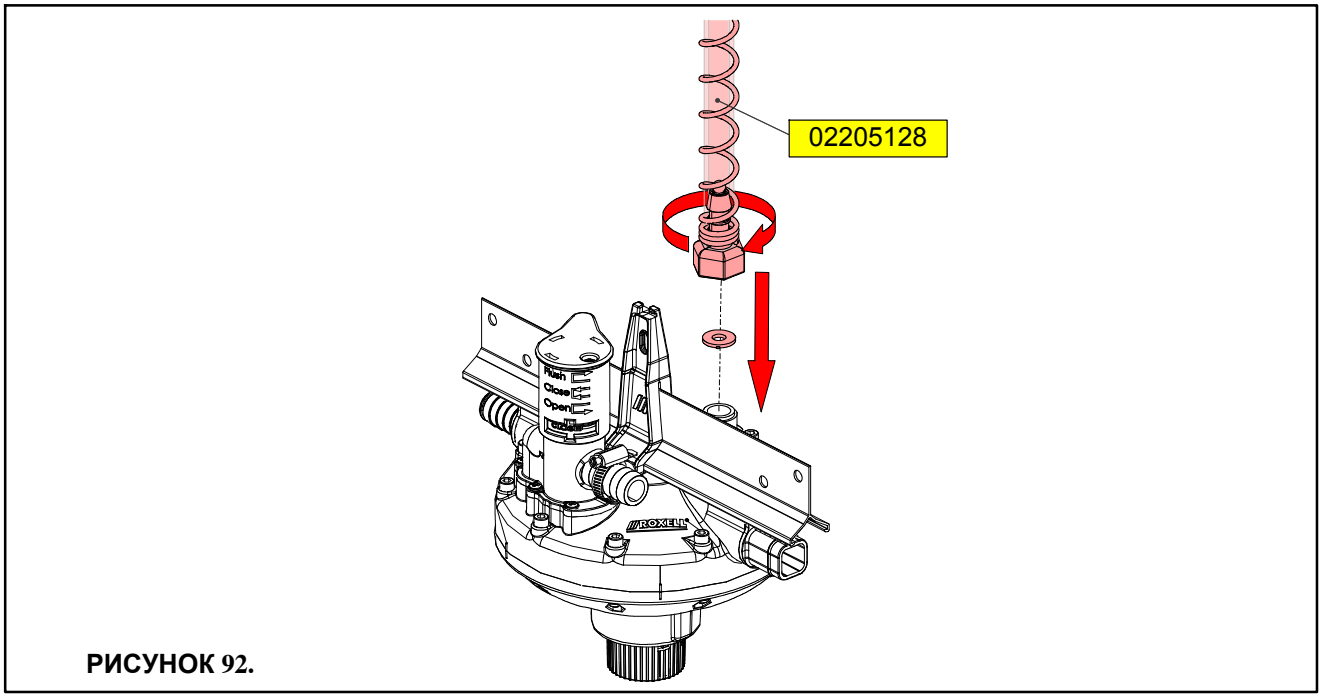

РИСУНОК 92.

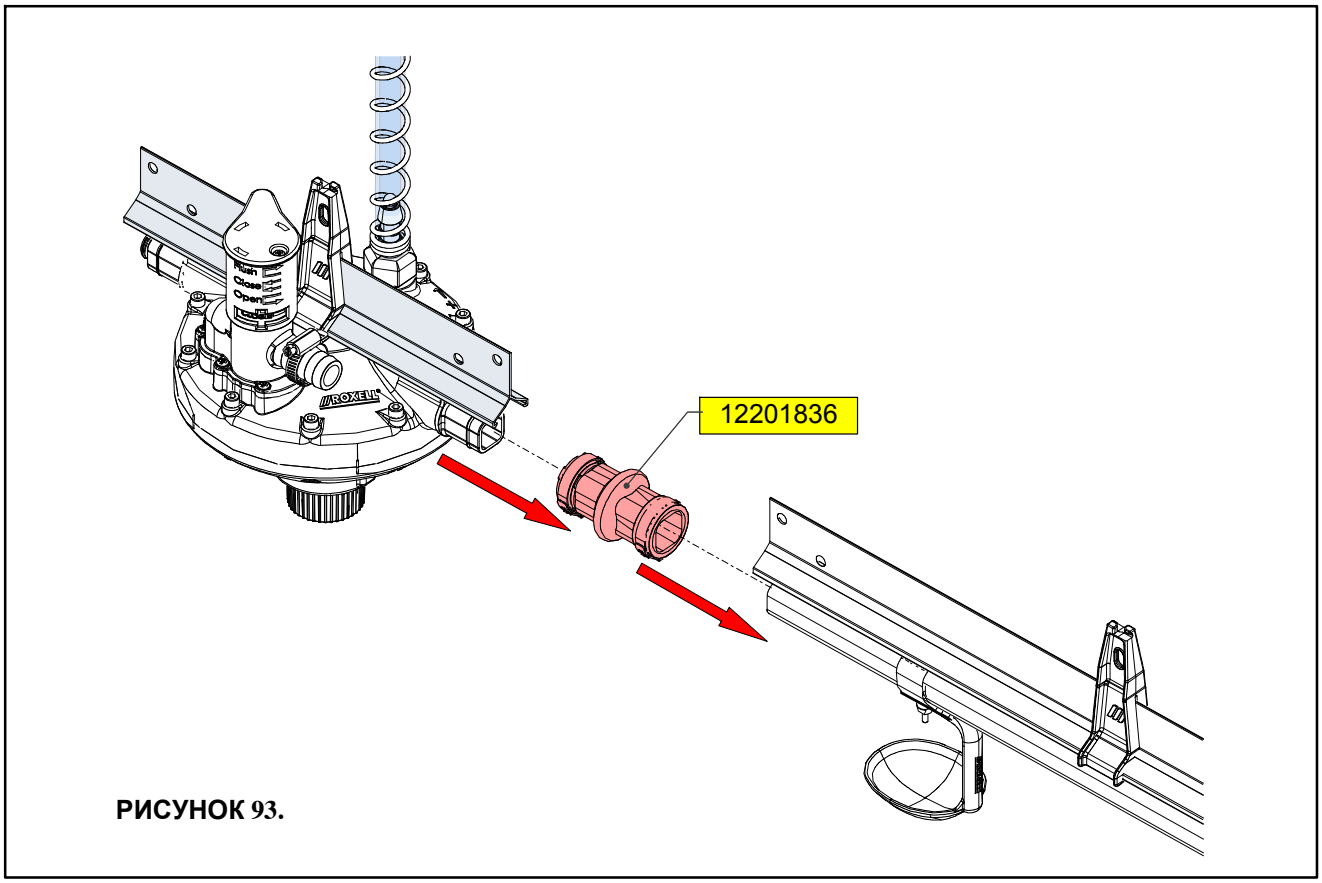

РИСУНОК 93.

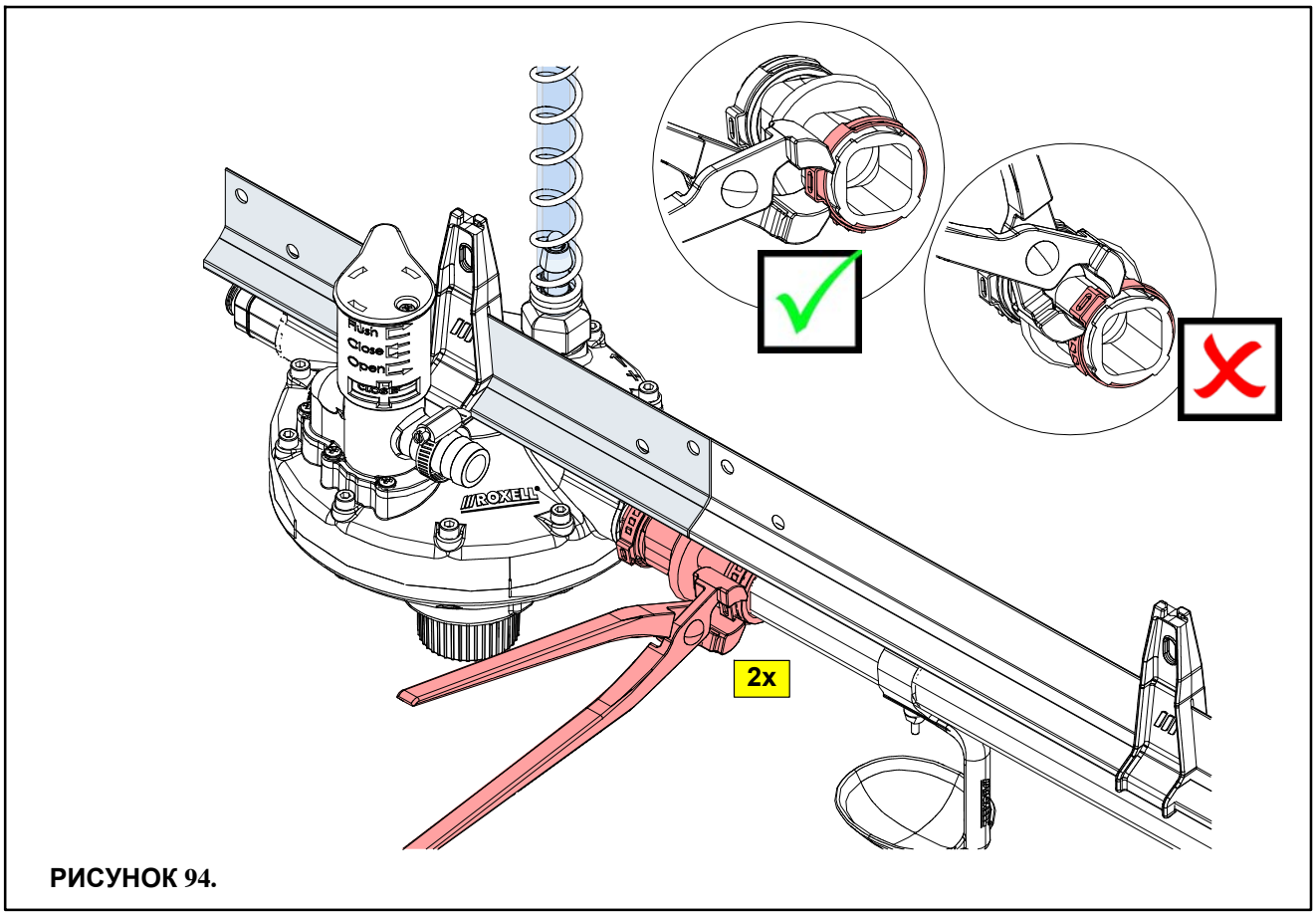

РИСУНОК 94.

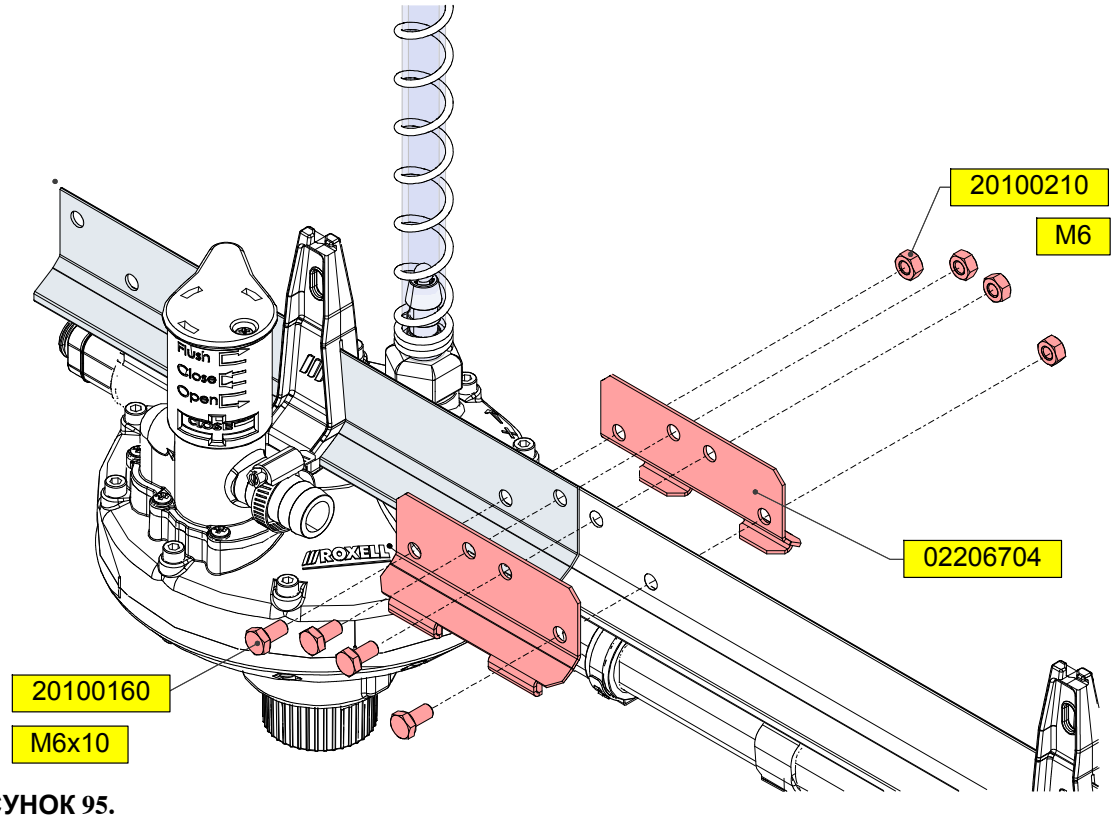

РИСУНОК 95.

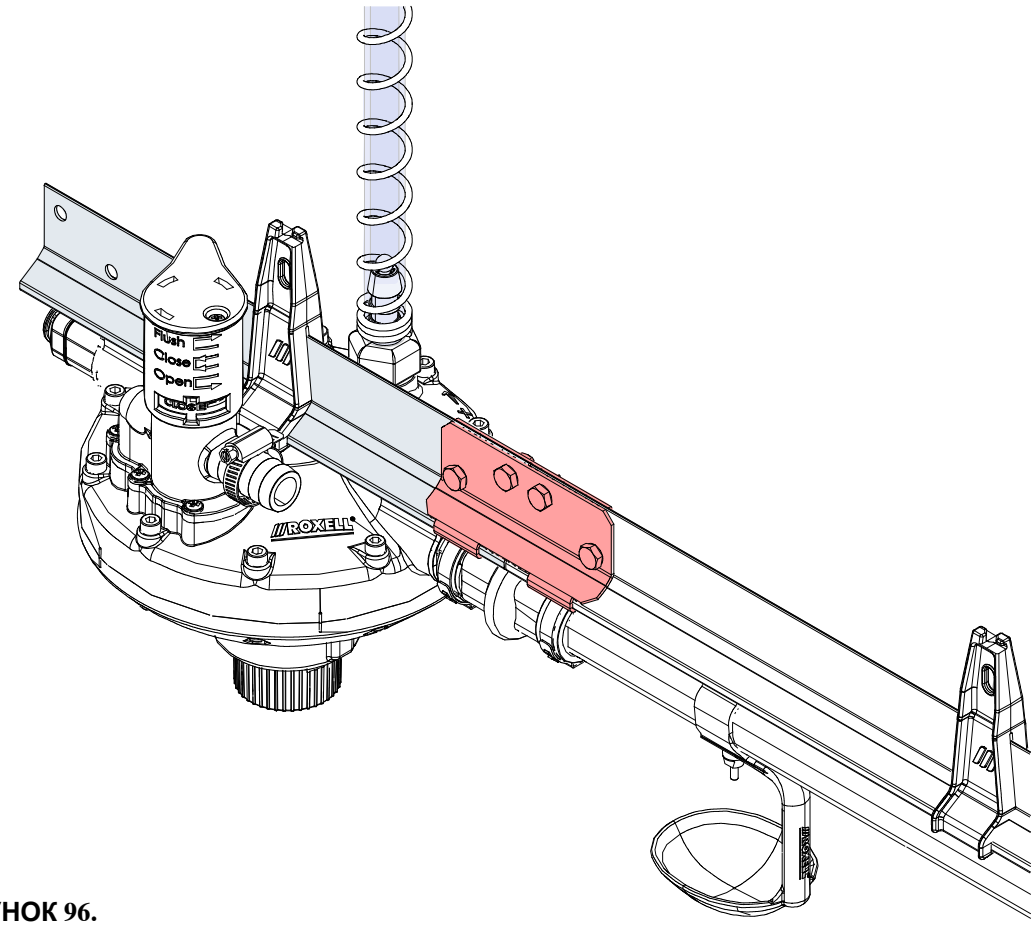

РИСУНОК 96.

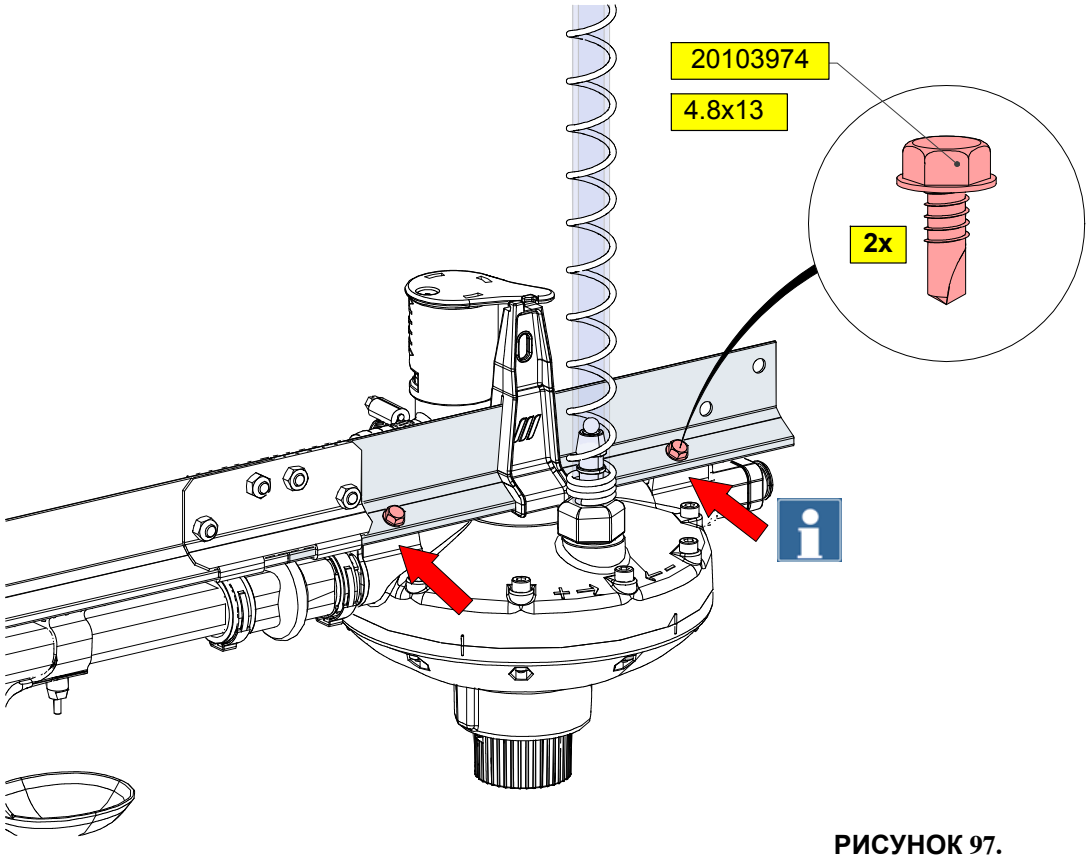

РИСУНОК 97.

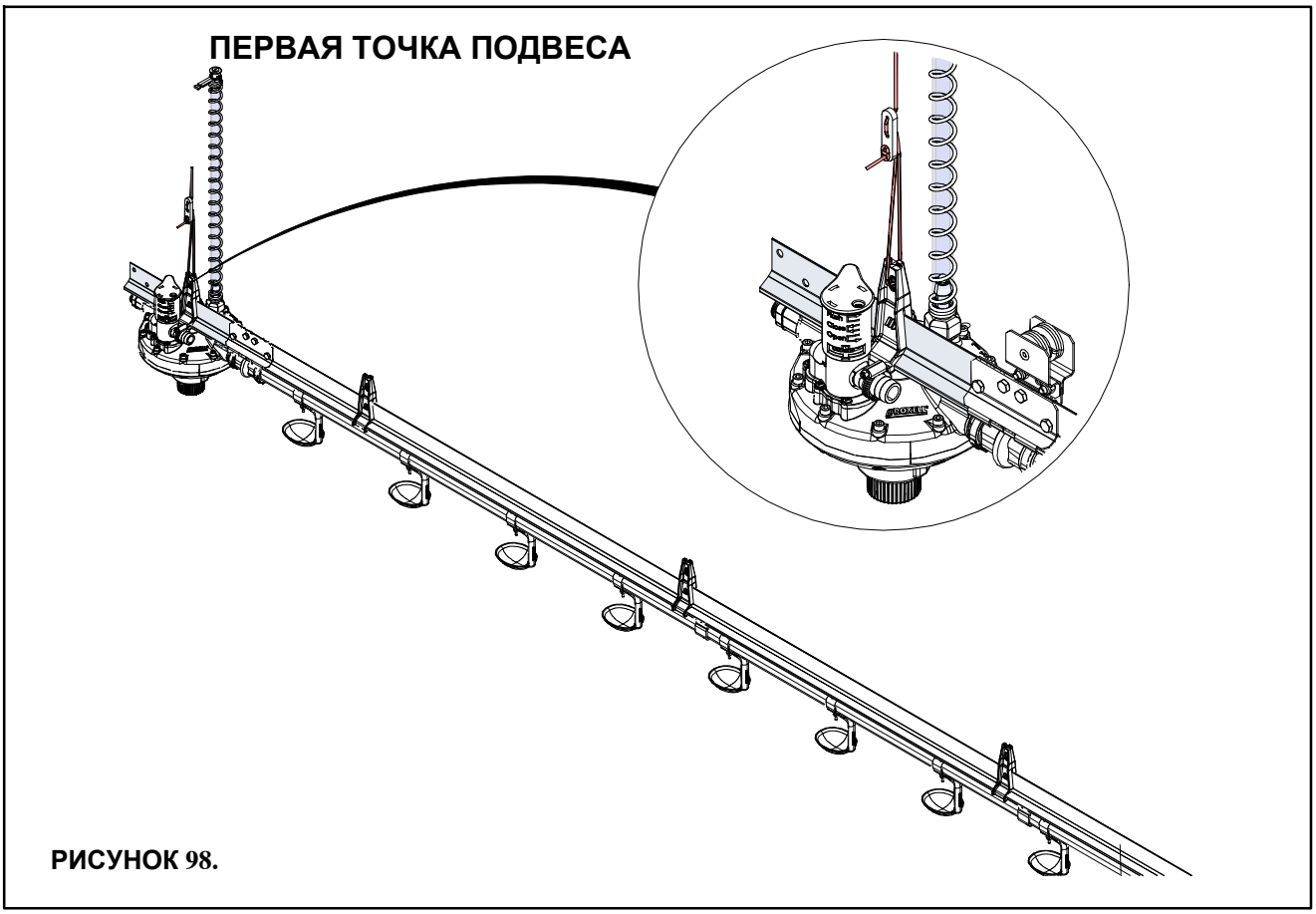

РИСУНОК 98.

ВТОРАЯ ТОЧКА ПОДВЕСА

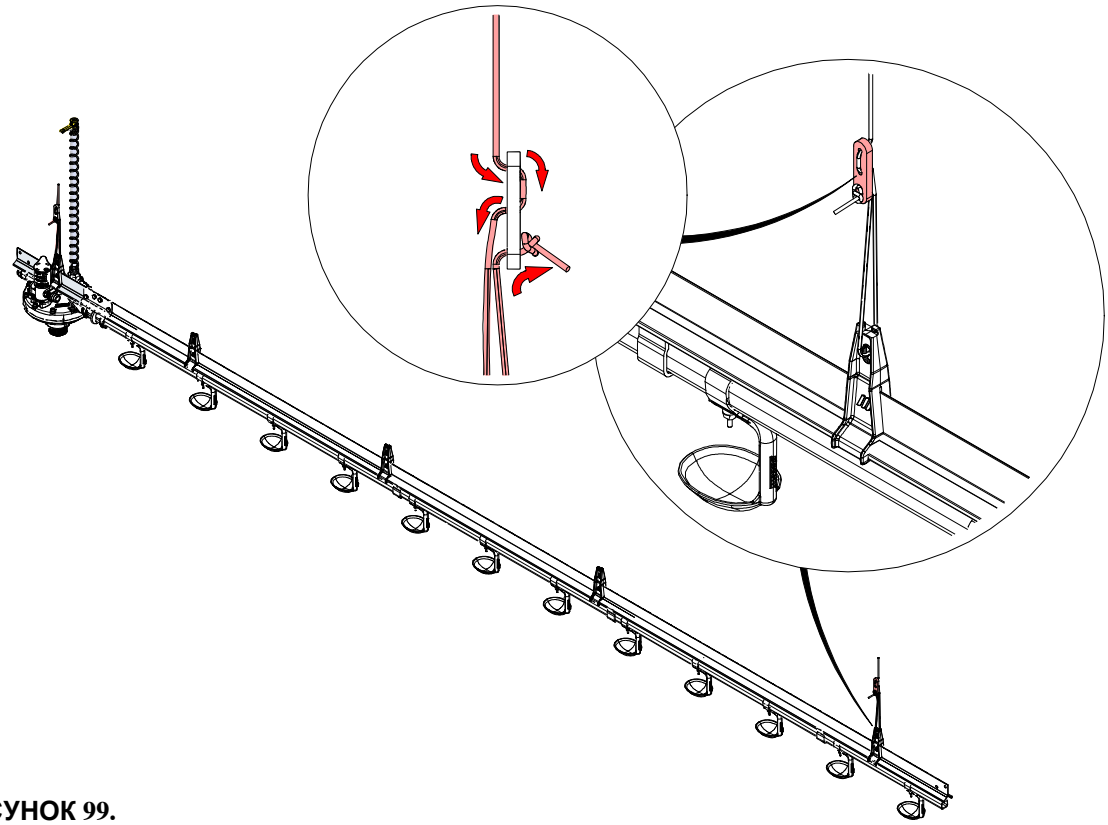

РИСУНОК 99.

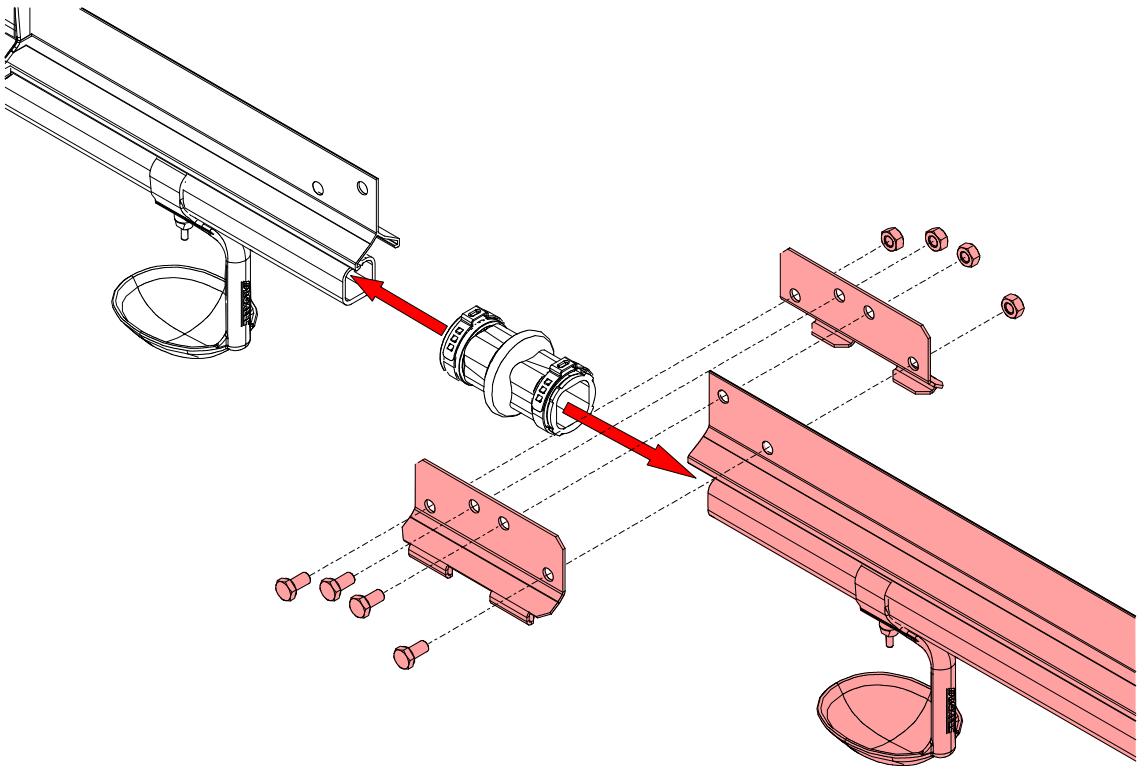

РИСУНОК 100.

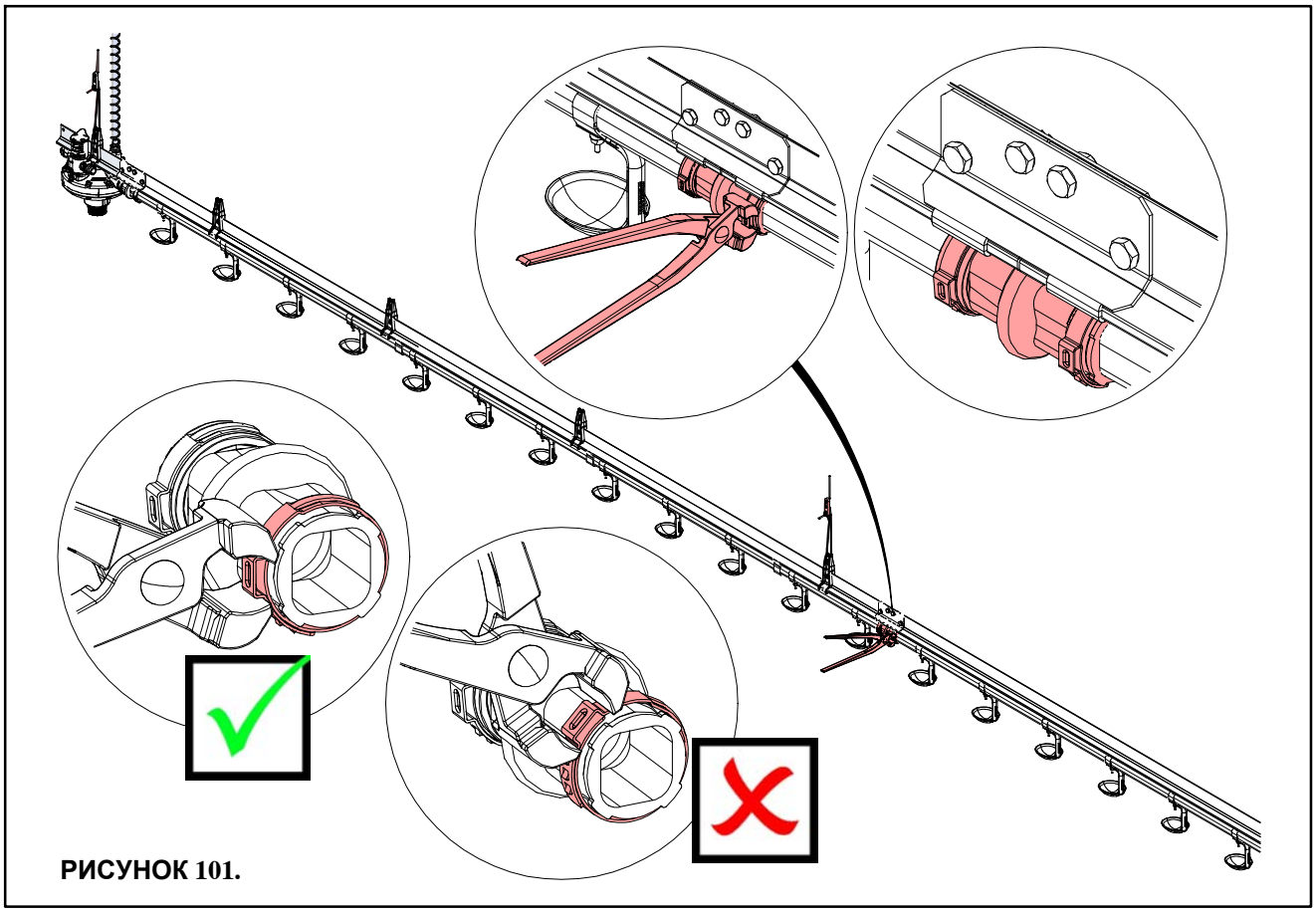

РИСУНОК 101.

УСТАНОВКА КОНЕЧНОГО БЛОКА

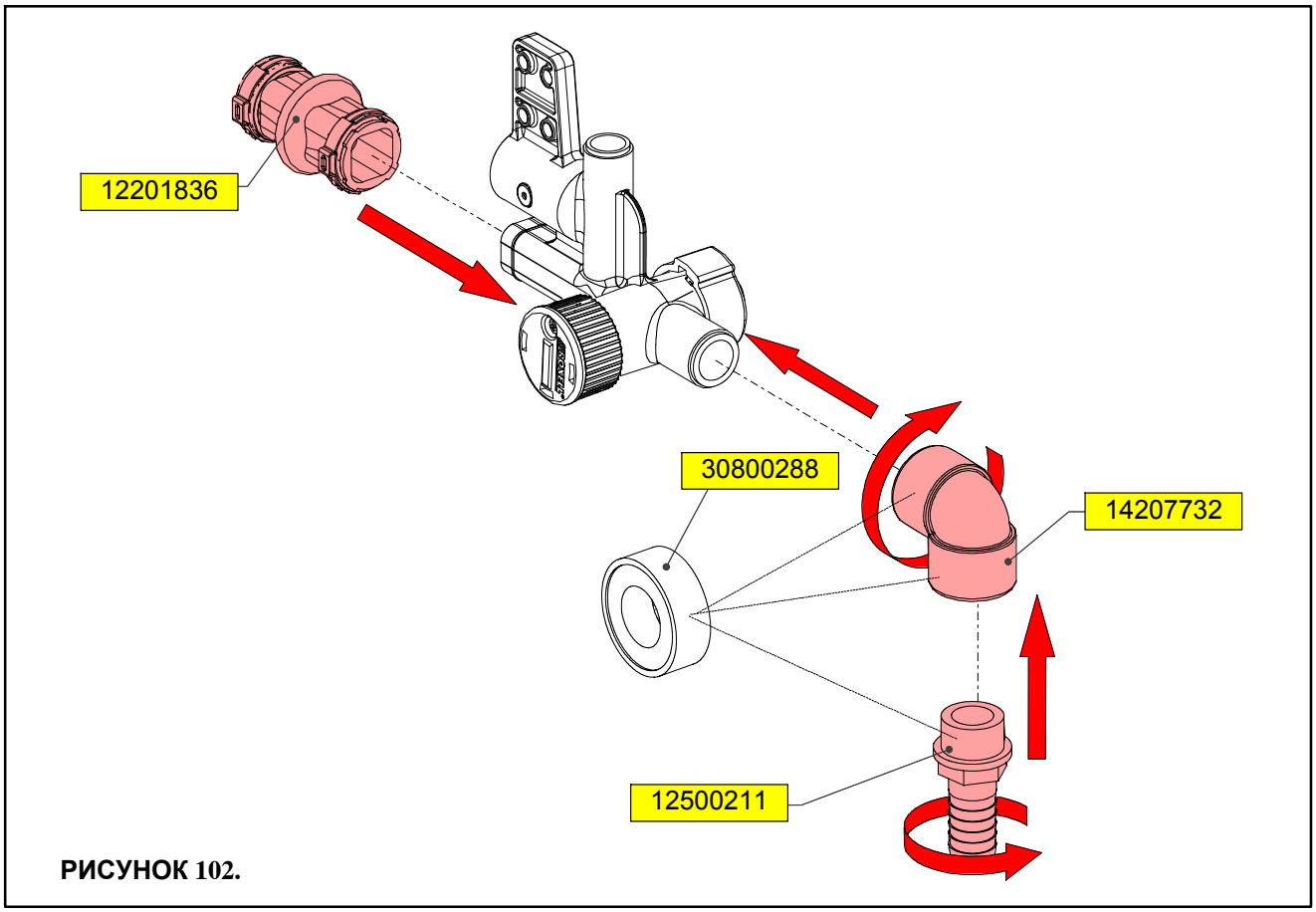

РИСУНОК 102.

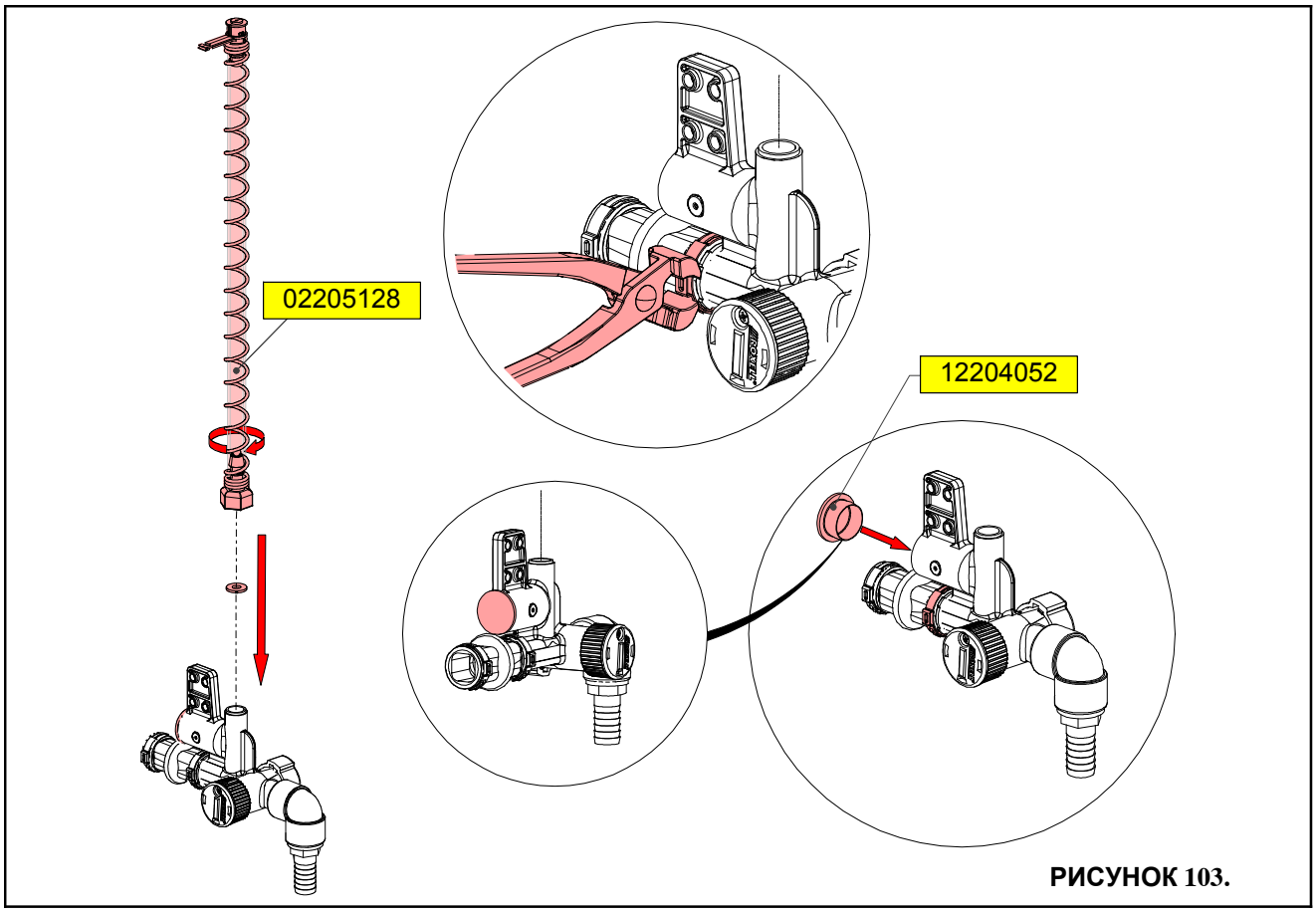

РИСУНОК 103.

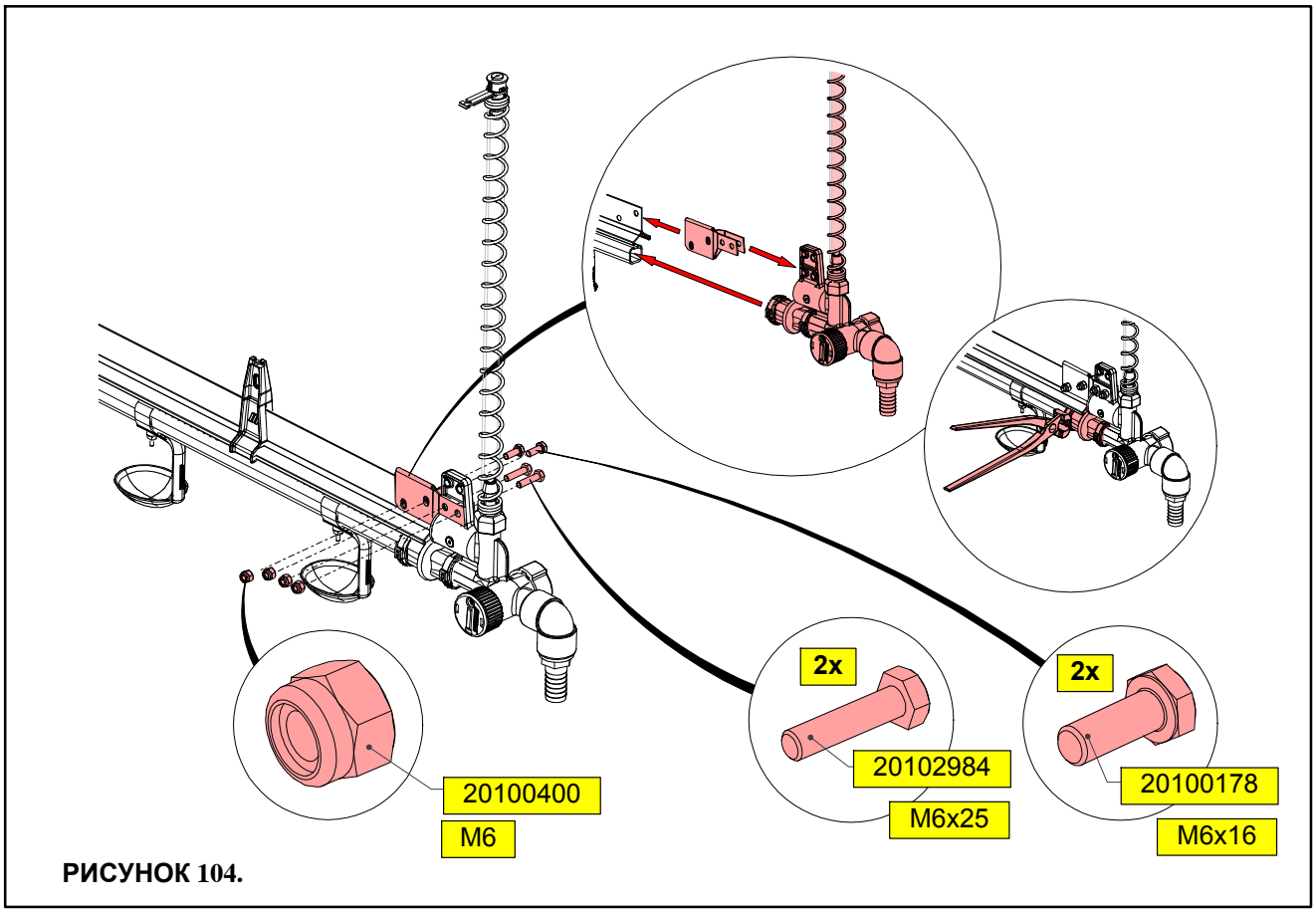

РИСУНОК 104.

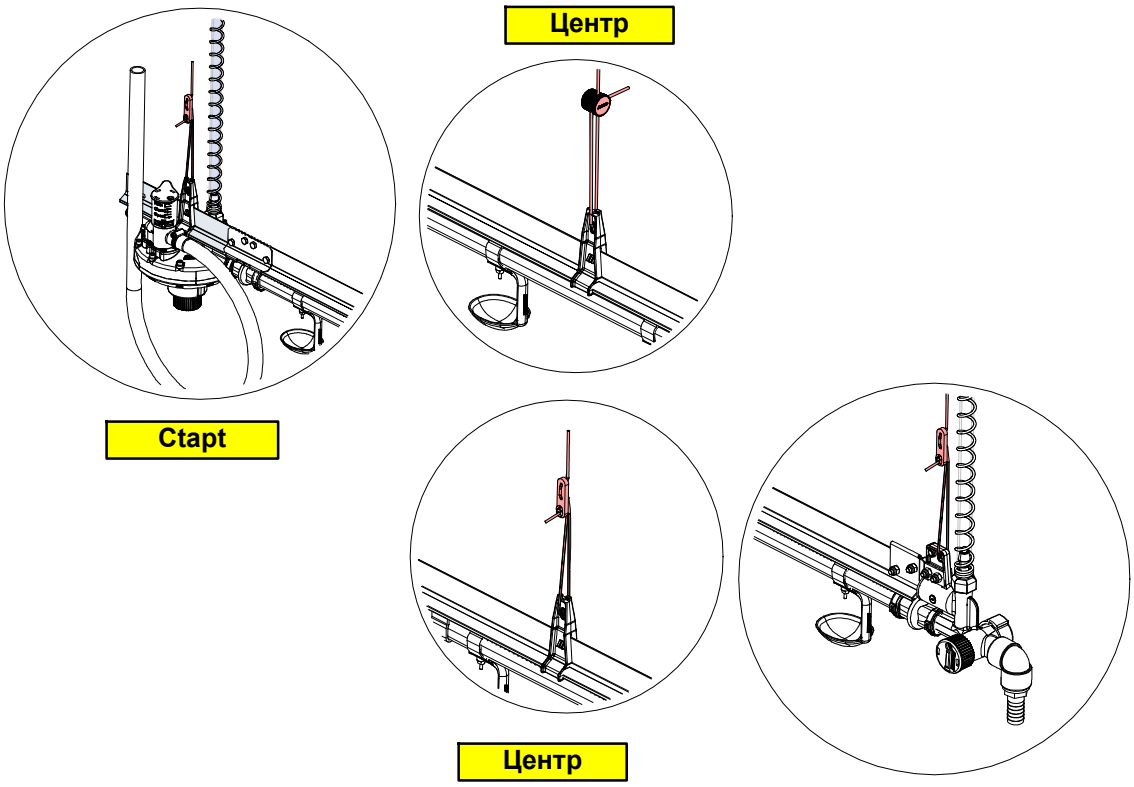

РИСУНОК 105.

УСТАНОВКА ЗАЩИТЫ УСТРОЙСТВА ДЛЯ ПТИЦ

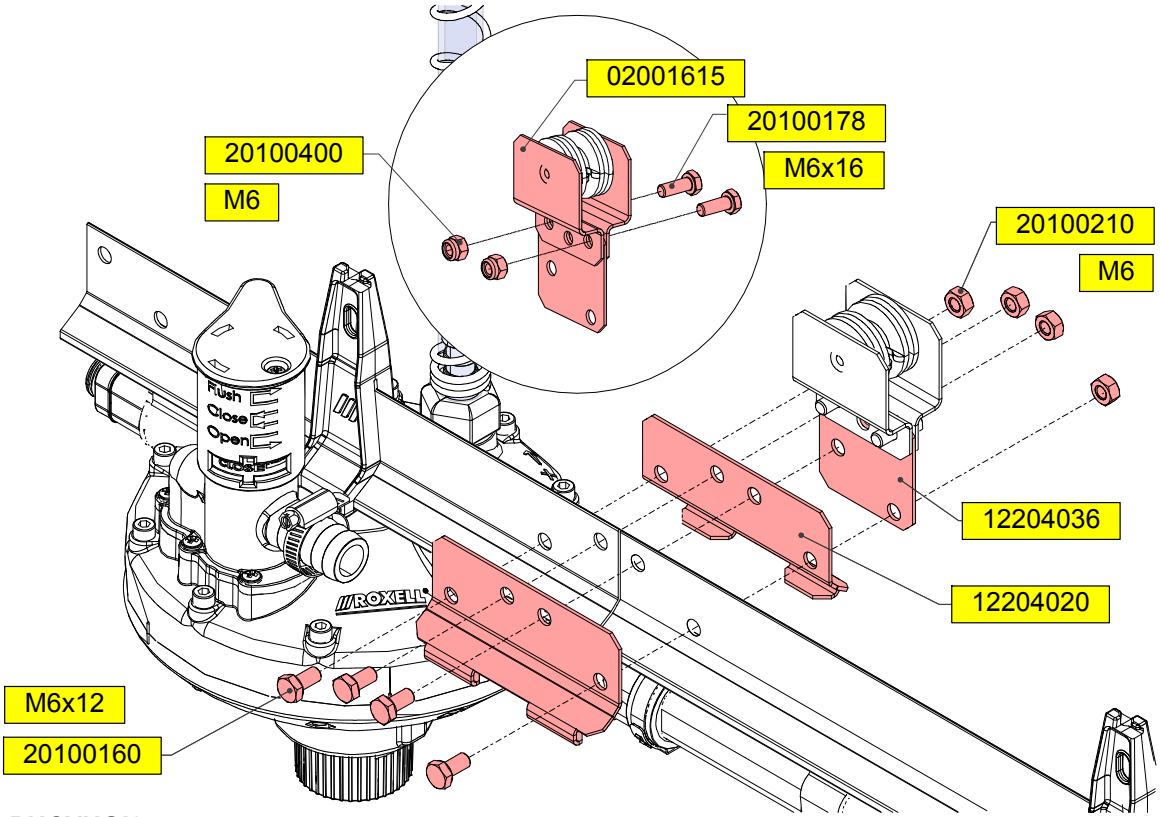

РИСУНОК 106.

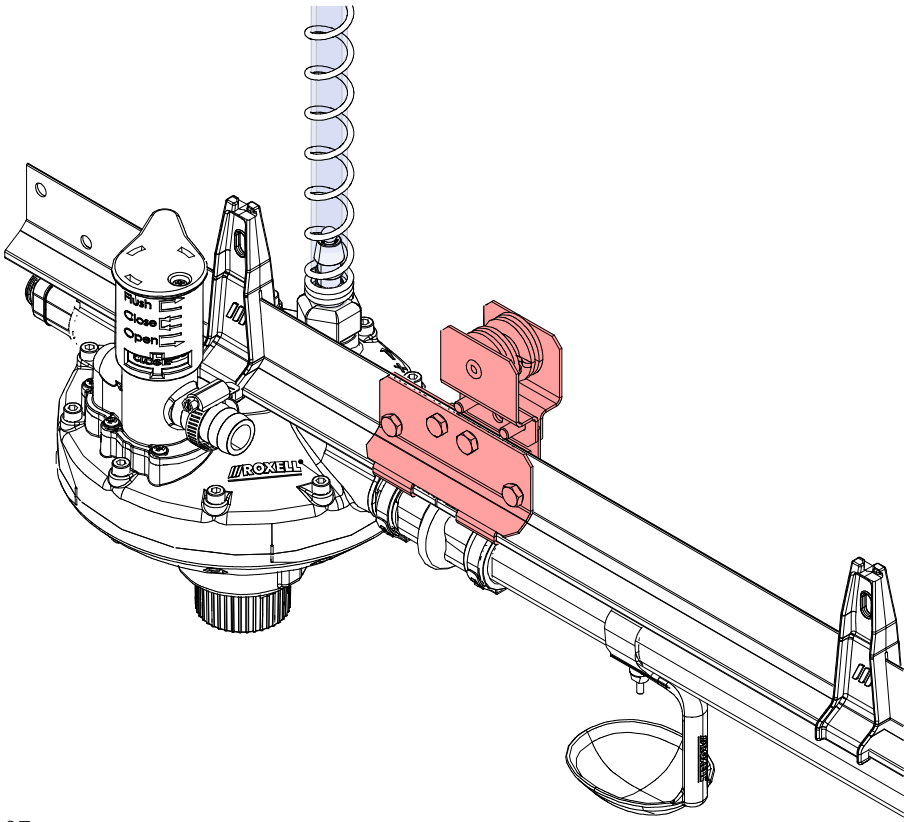

РИСУНОК 107.

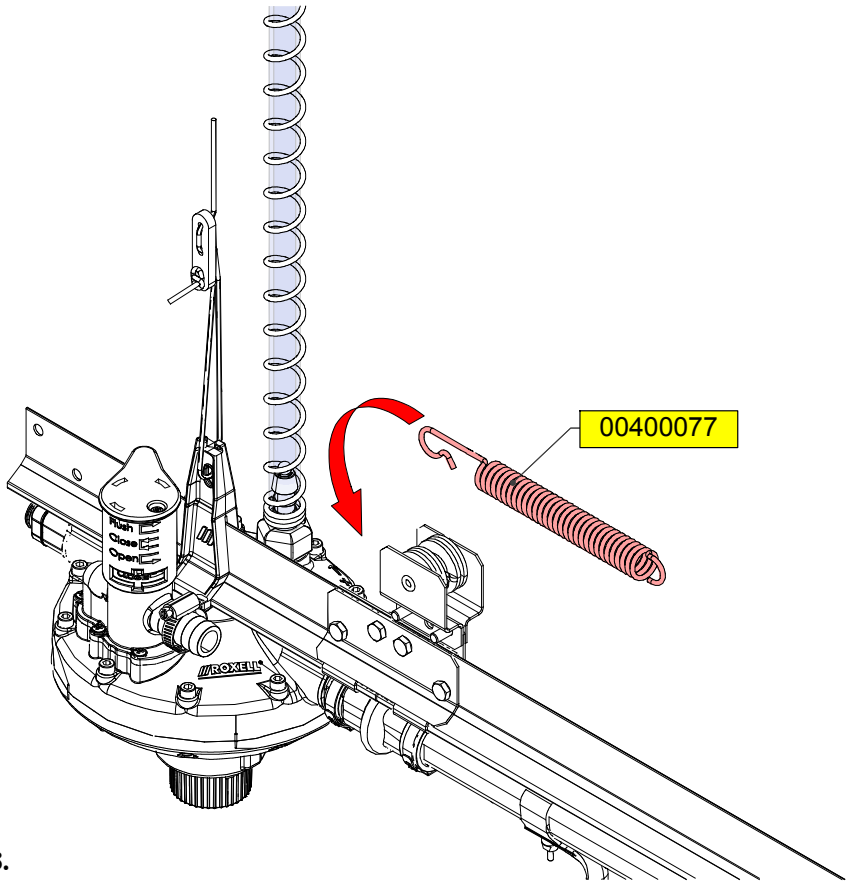

РИСУНОК 108.

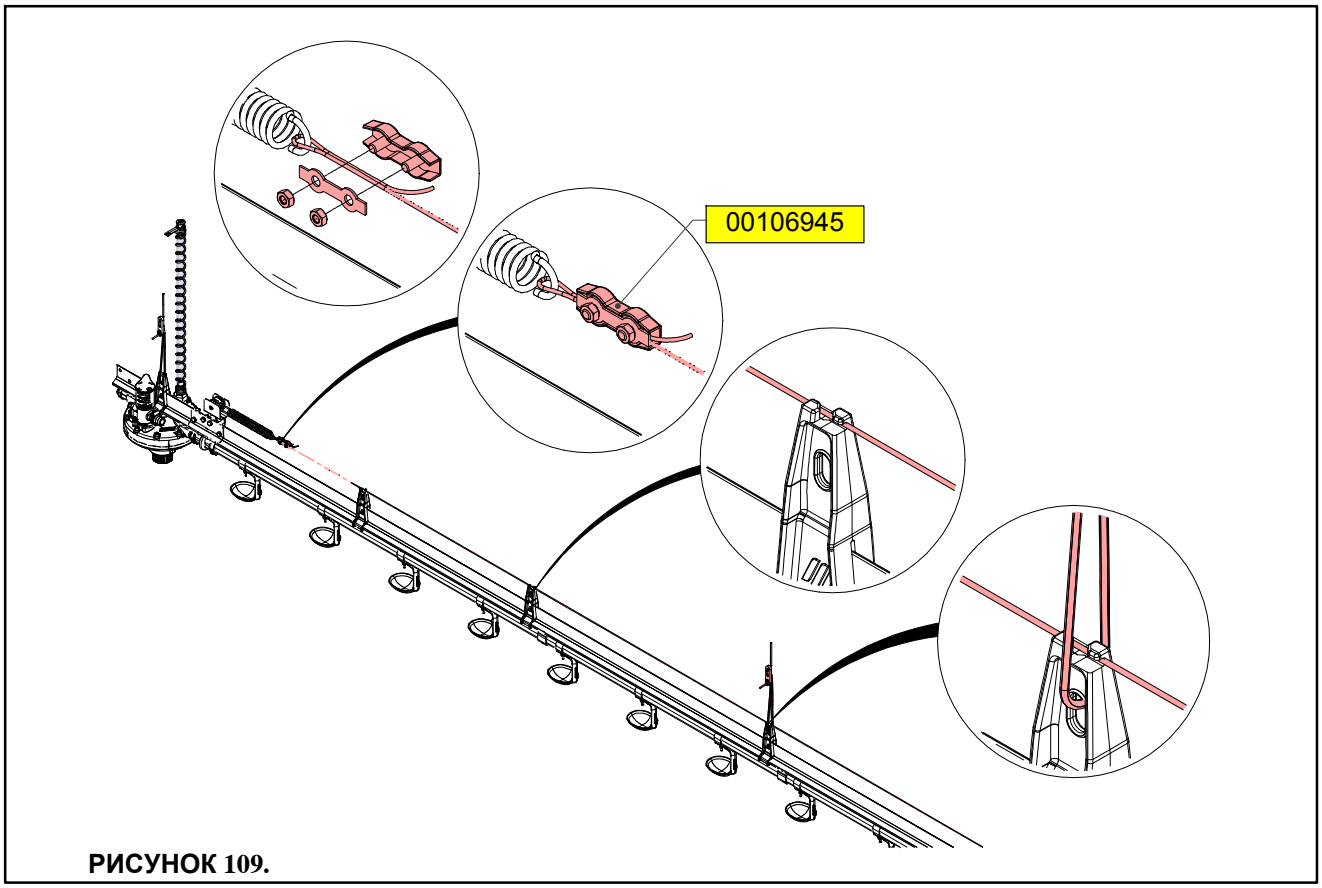

РИСУНОК 109.

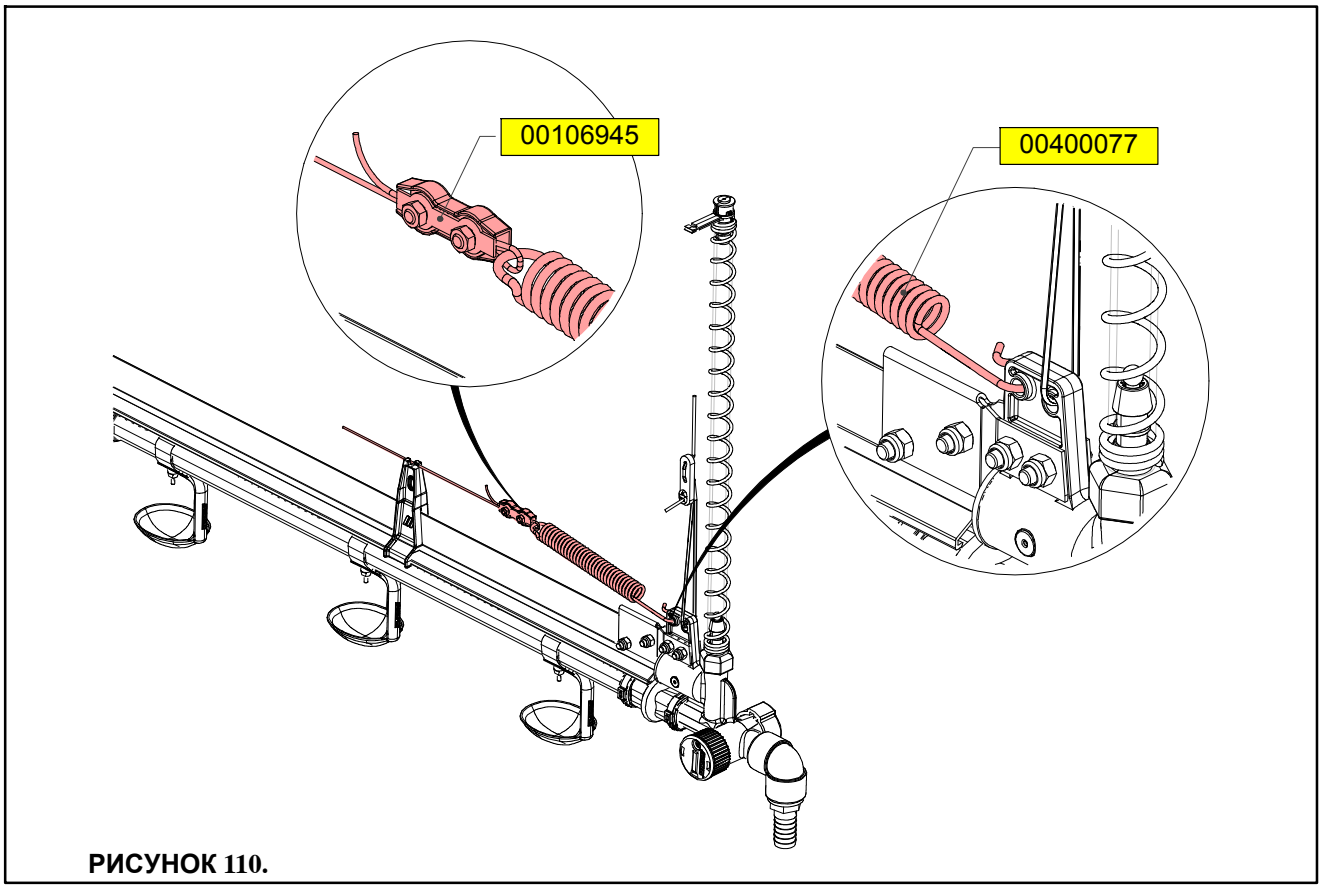

РИСУНОК 110.

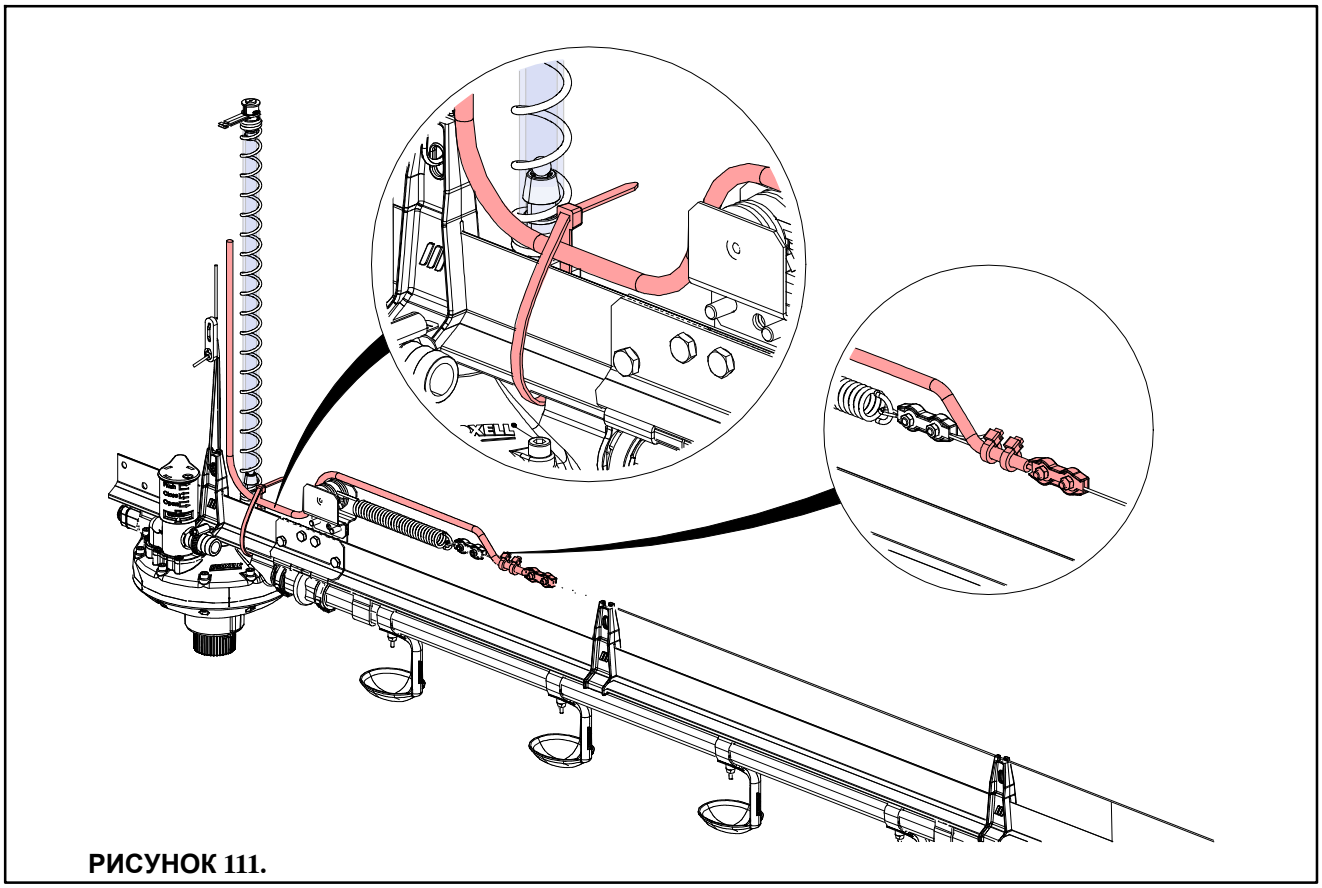

РИСУНОК 111.

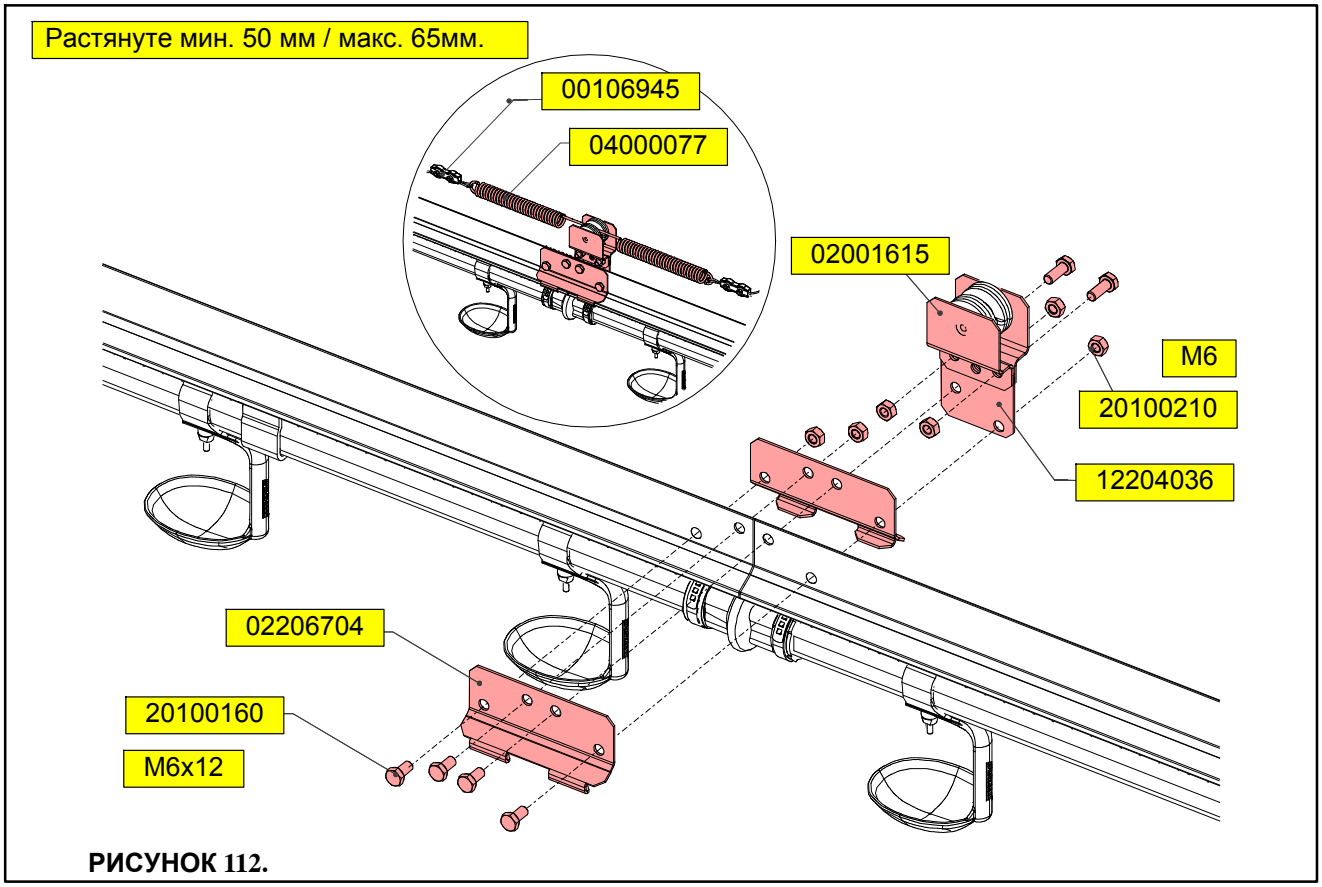

РИСУНОК 112.

ПОДКЛЮЧЕНИЕ СИСТЕМЫ ВОДОСНАБЖЕНИЯ

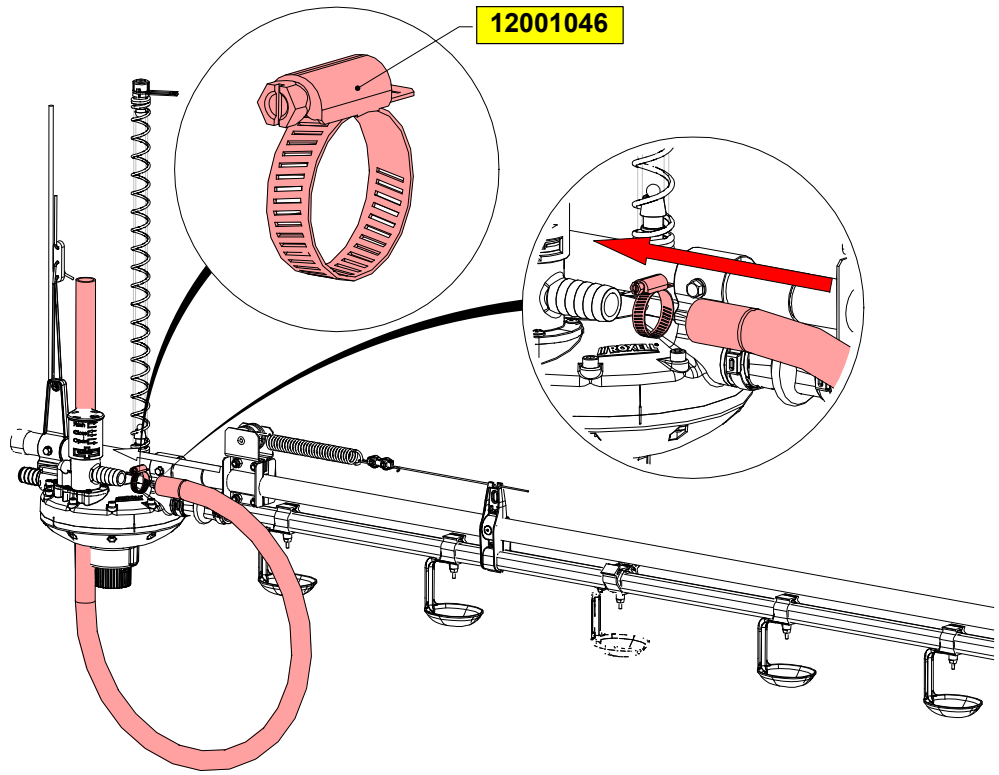

РИСУНОК 113.

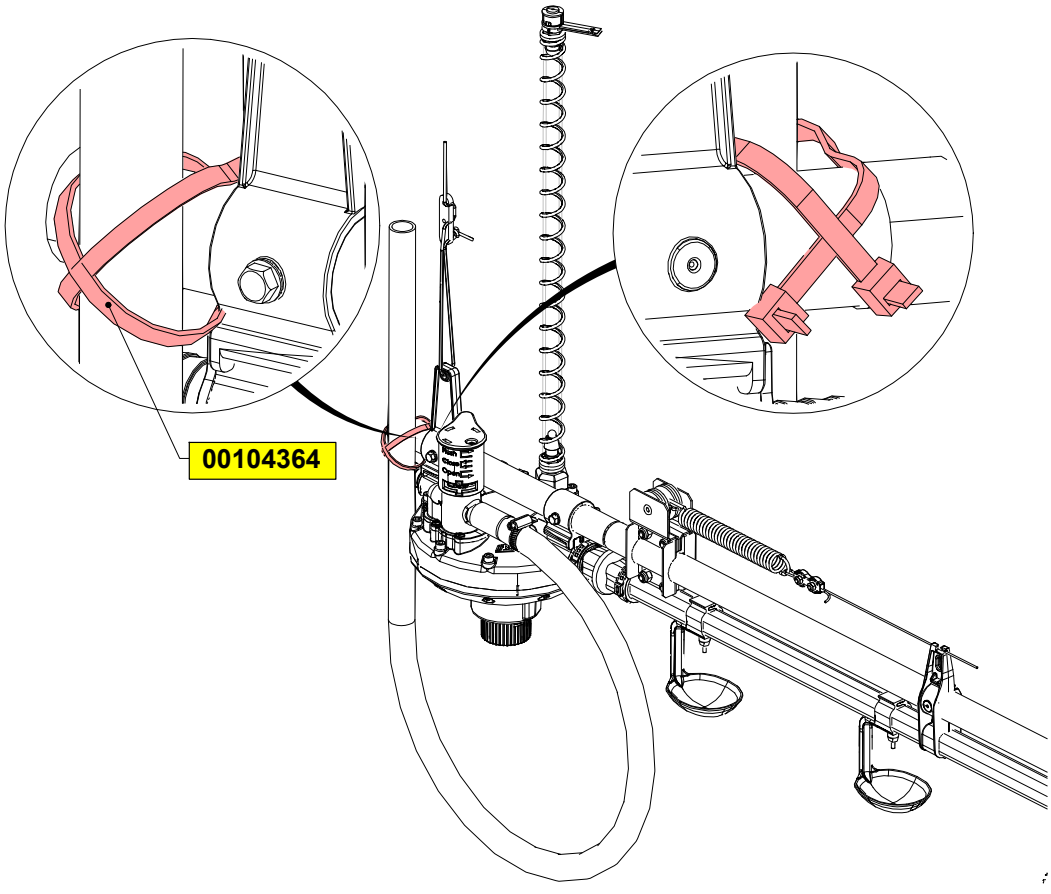

РИСУНОК 114.

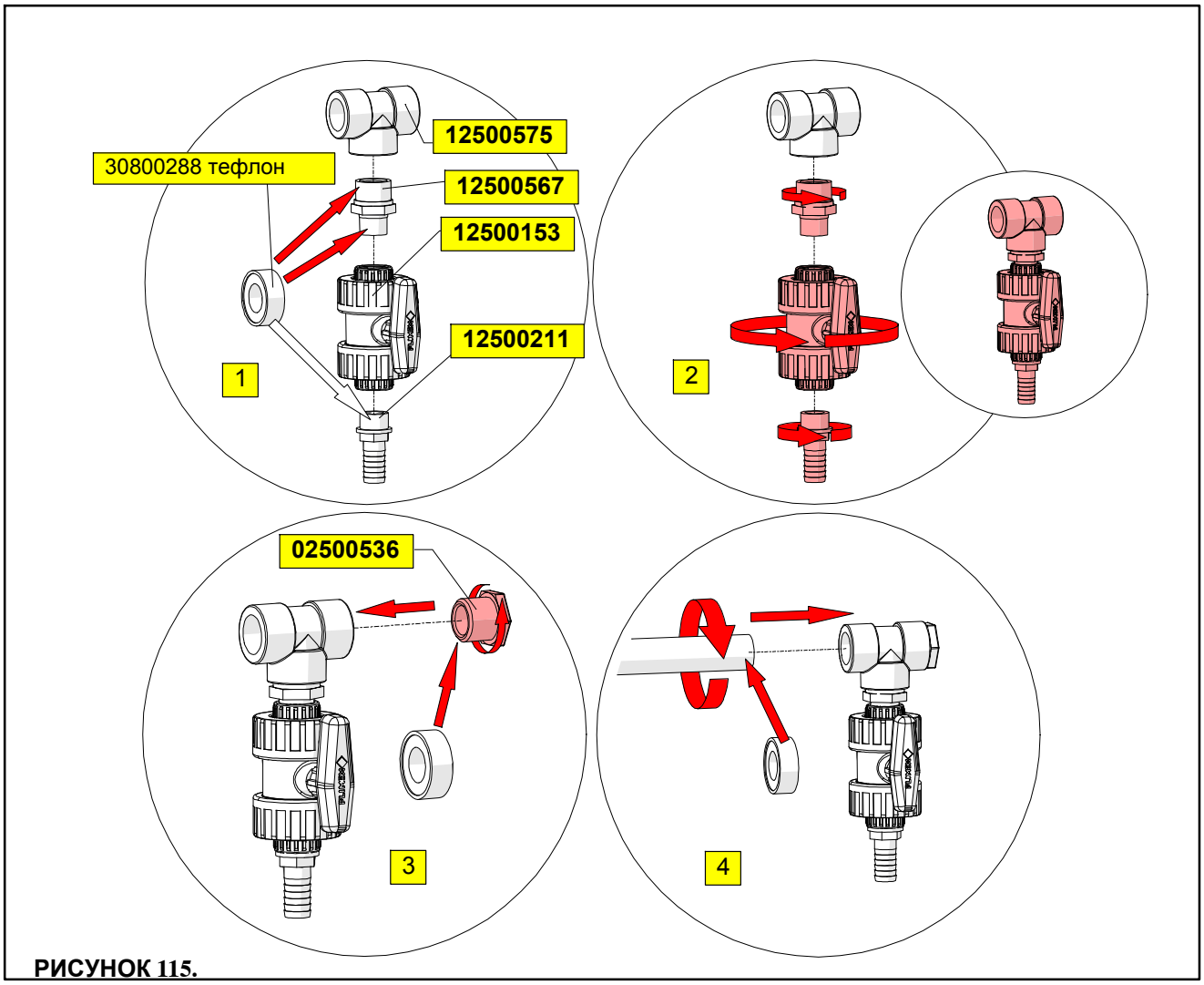

РИСУНОК 115.

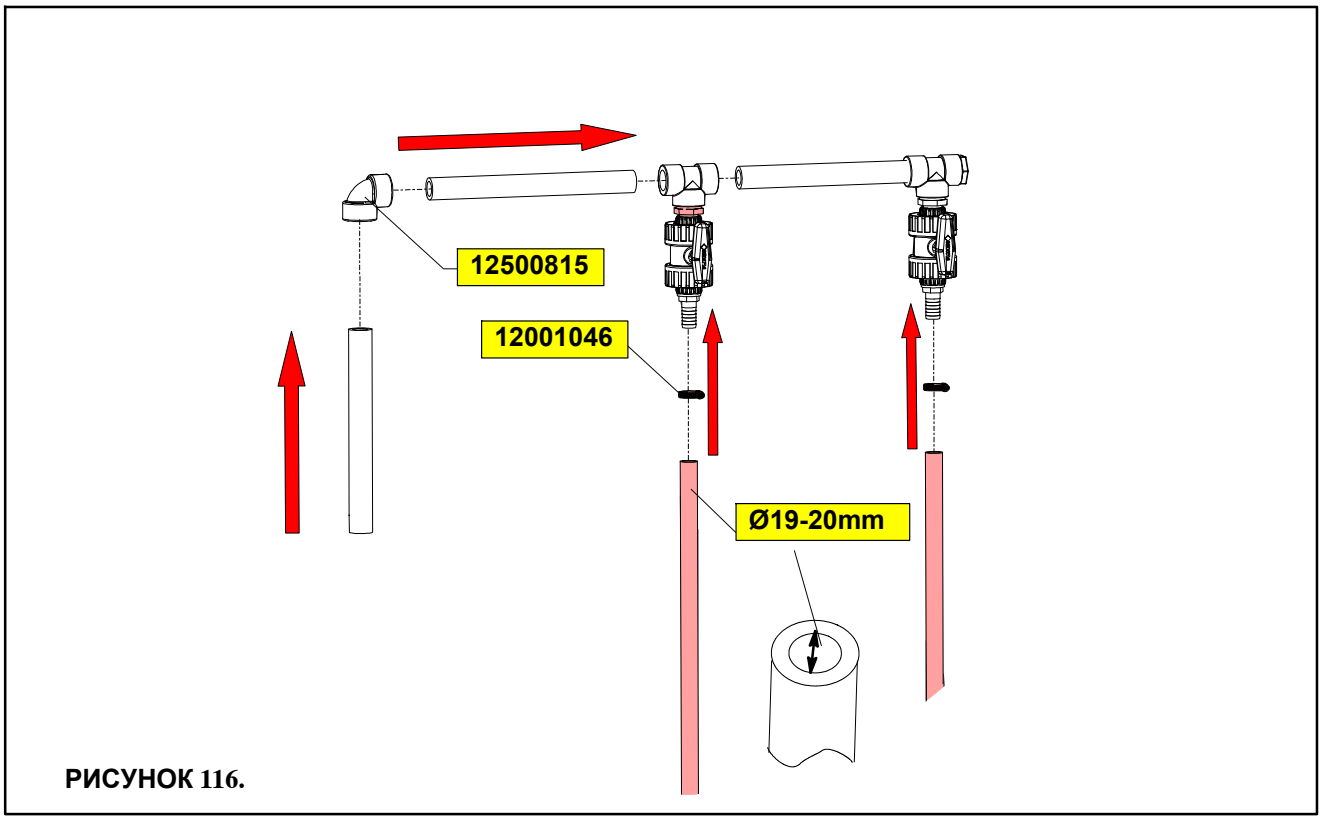

РИСУНОК 116.

ОПЦИЯ: РУКАВ СПИРАЛЬНЫЙ

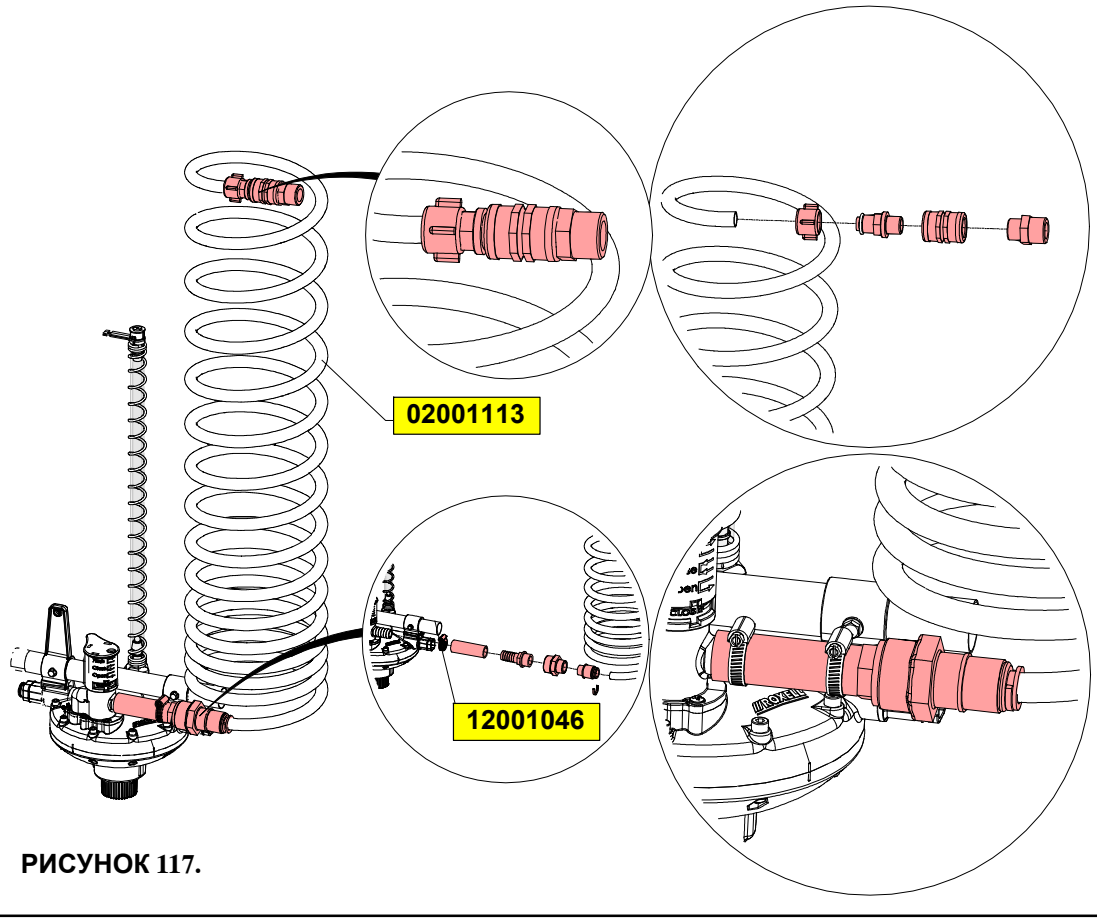

РИСУНОК 117.

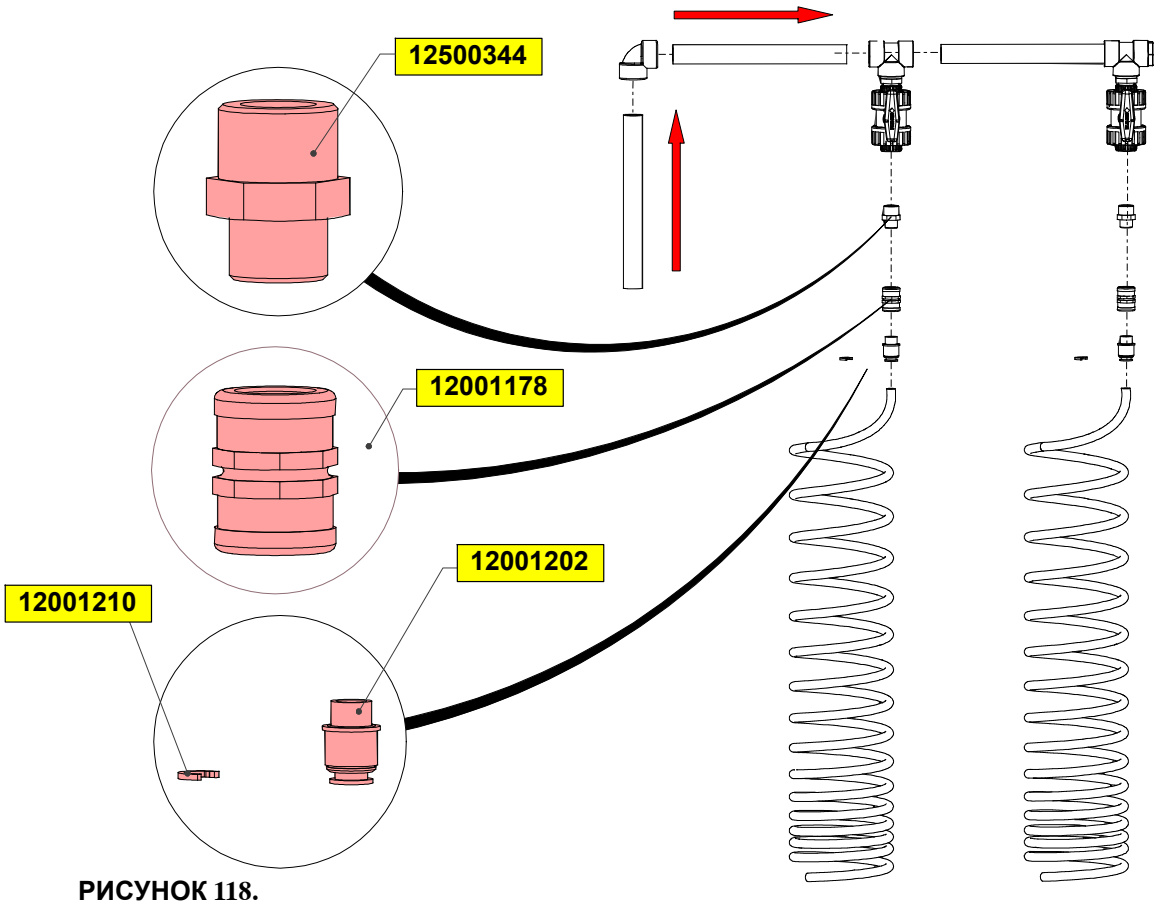

РИСУНОК 118.

ОПЦИЯ: СРЕДНЯЯ ЛИНИЯ С ЗАПОРНЫМ КЛАПАНОМ В ЦЕНТРЕ

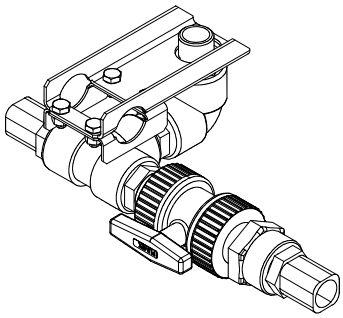

РИСУНОК 119.

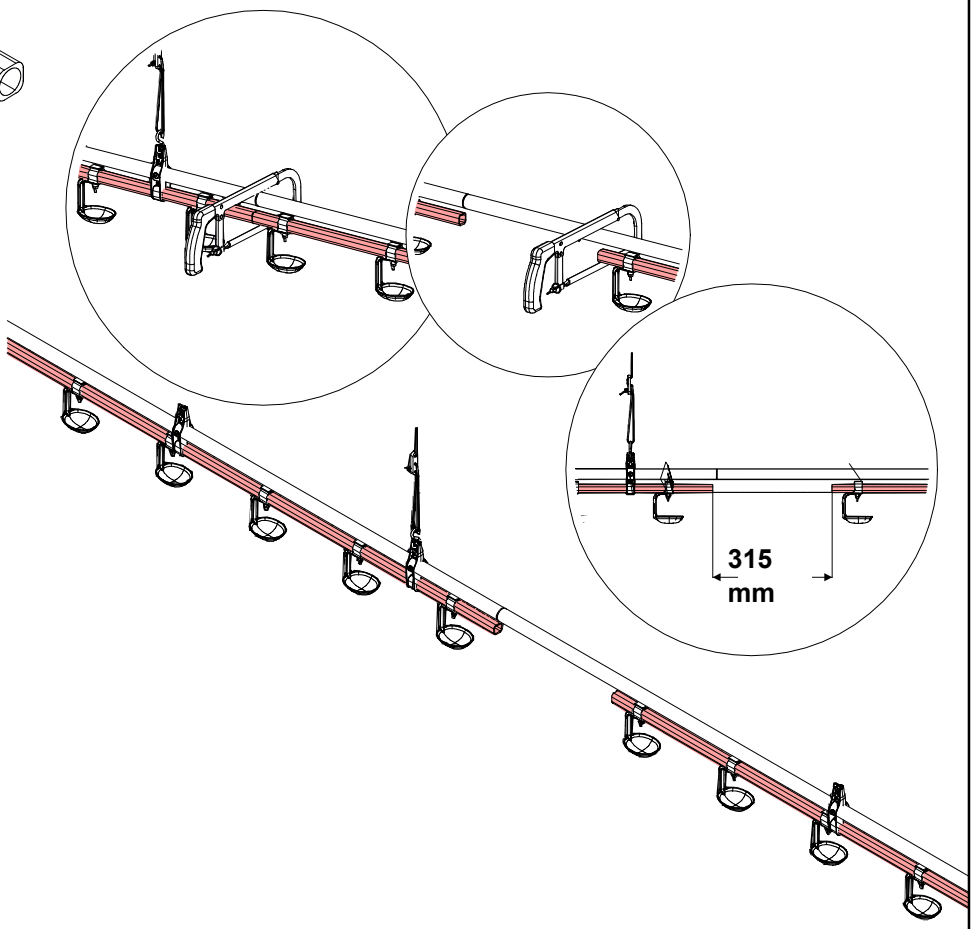

РИСУНОК 120.

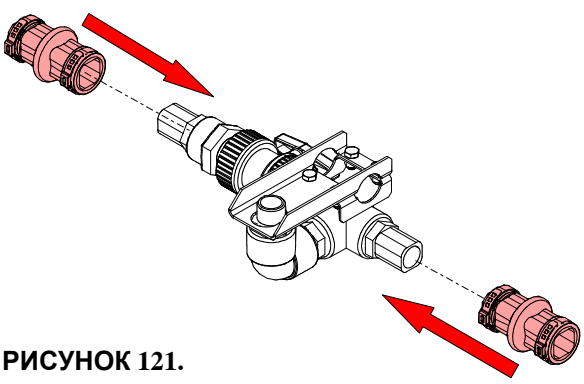

РИСУНОК 121.

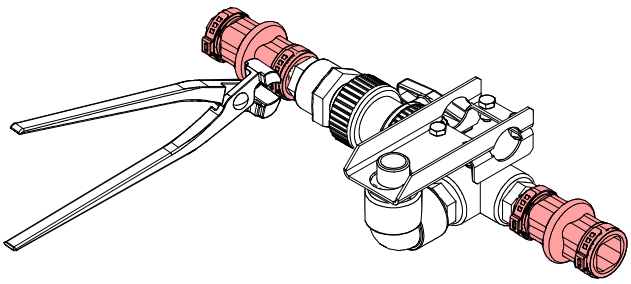

РИСУНОК 122.

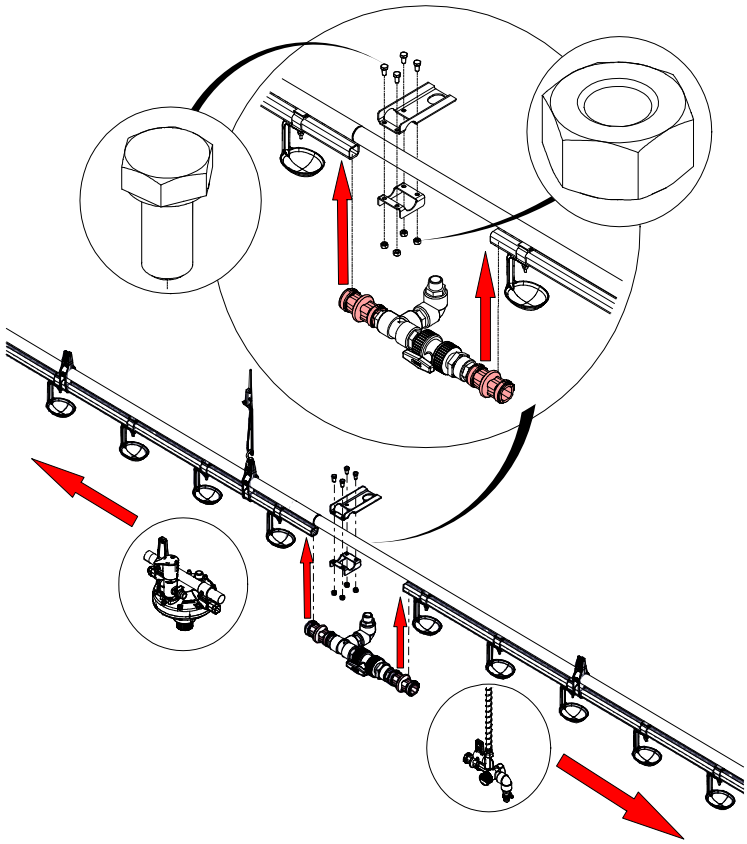

РИСУНОК 123.

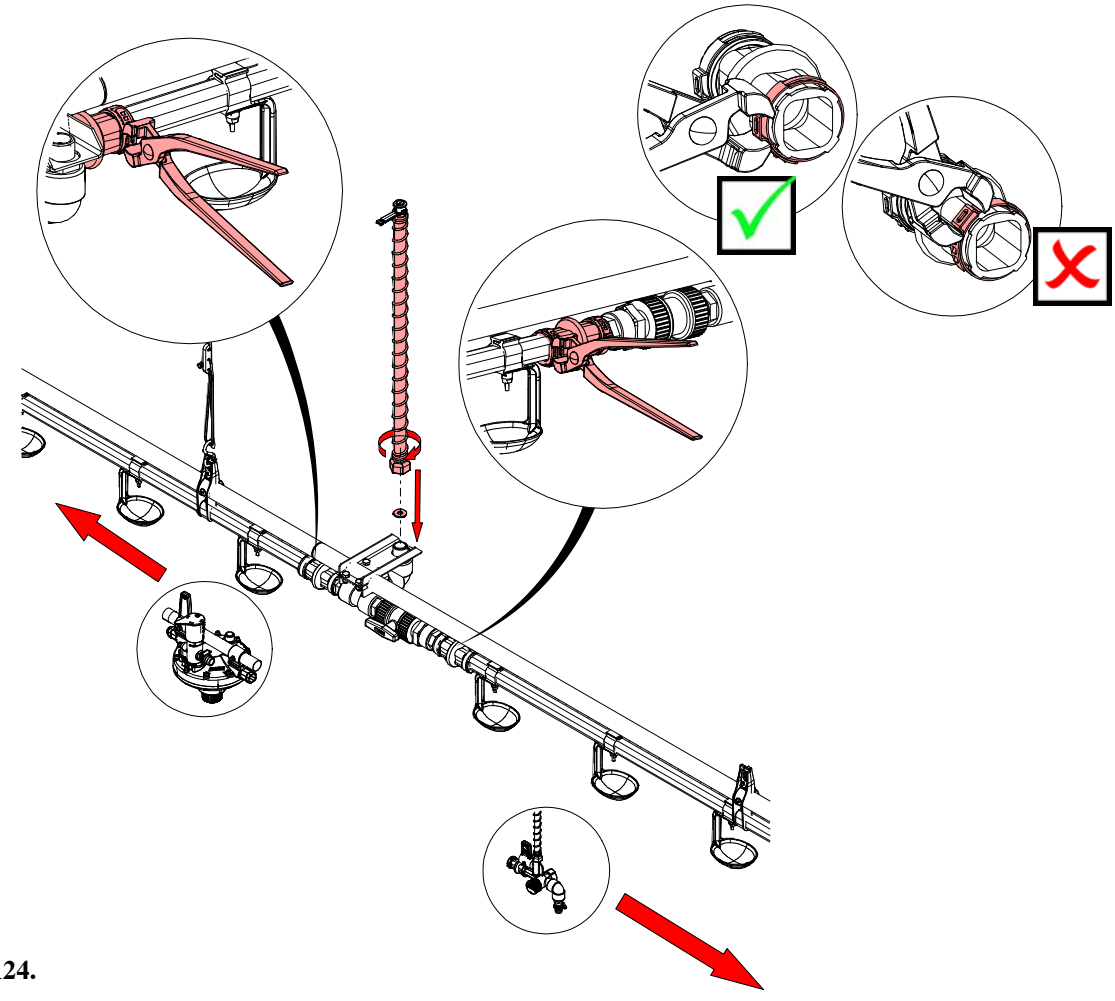

РИСУНОК 124.

ОПЦИЯ: СРЕДНЯЯ ЛИНИЯ С ЗАПОРНЫМ КЛАПАНОМ В ЦЕНТРЕ - АЛЮМИНИЕВЫЙ ПРОФИЛЬ

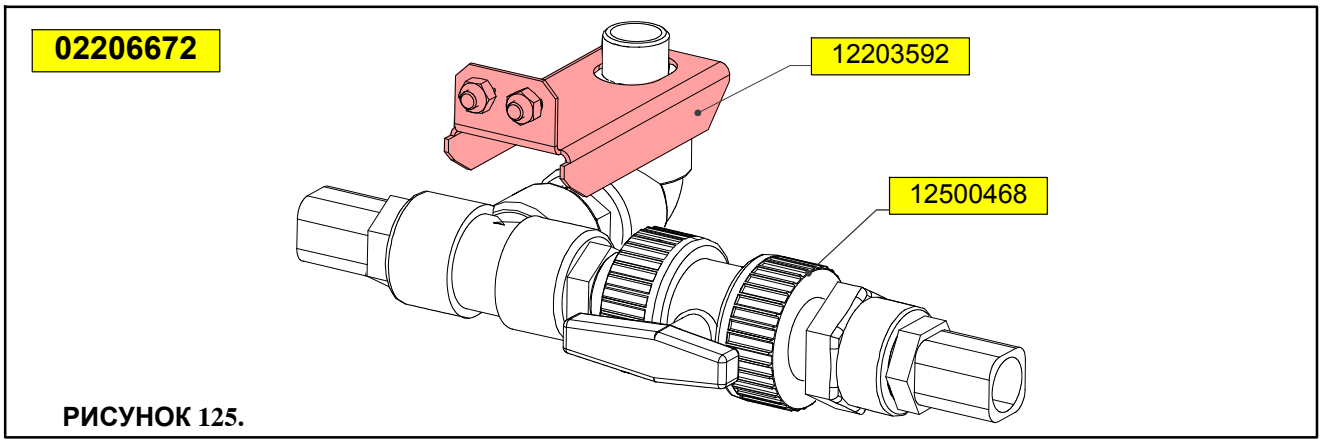

РИСУНОК 125.

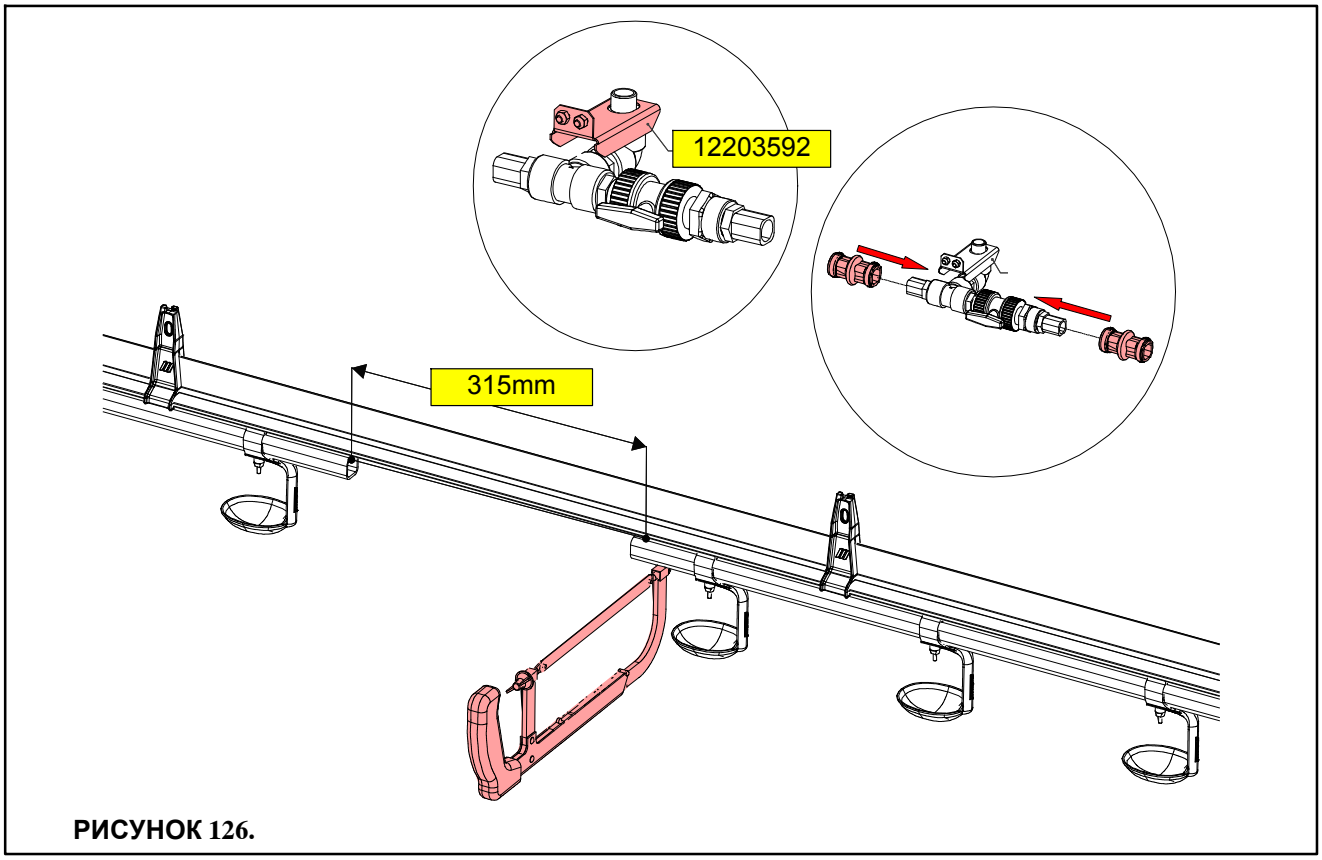

РИСУНОК 126.

ОПЦИЯ: УАША

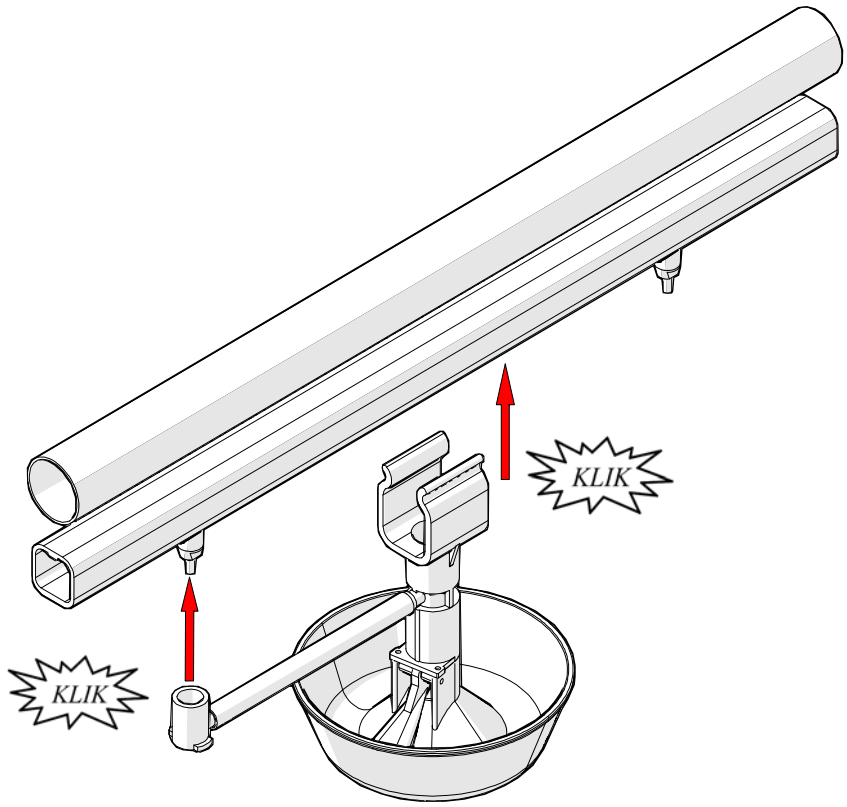

РИСУНОК 127.

АВТОМАТИЧЕСКАЯ ПРОМЫВКА ПЕРЕДНЕЙ ЧАСТИ

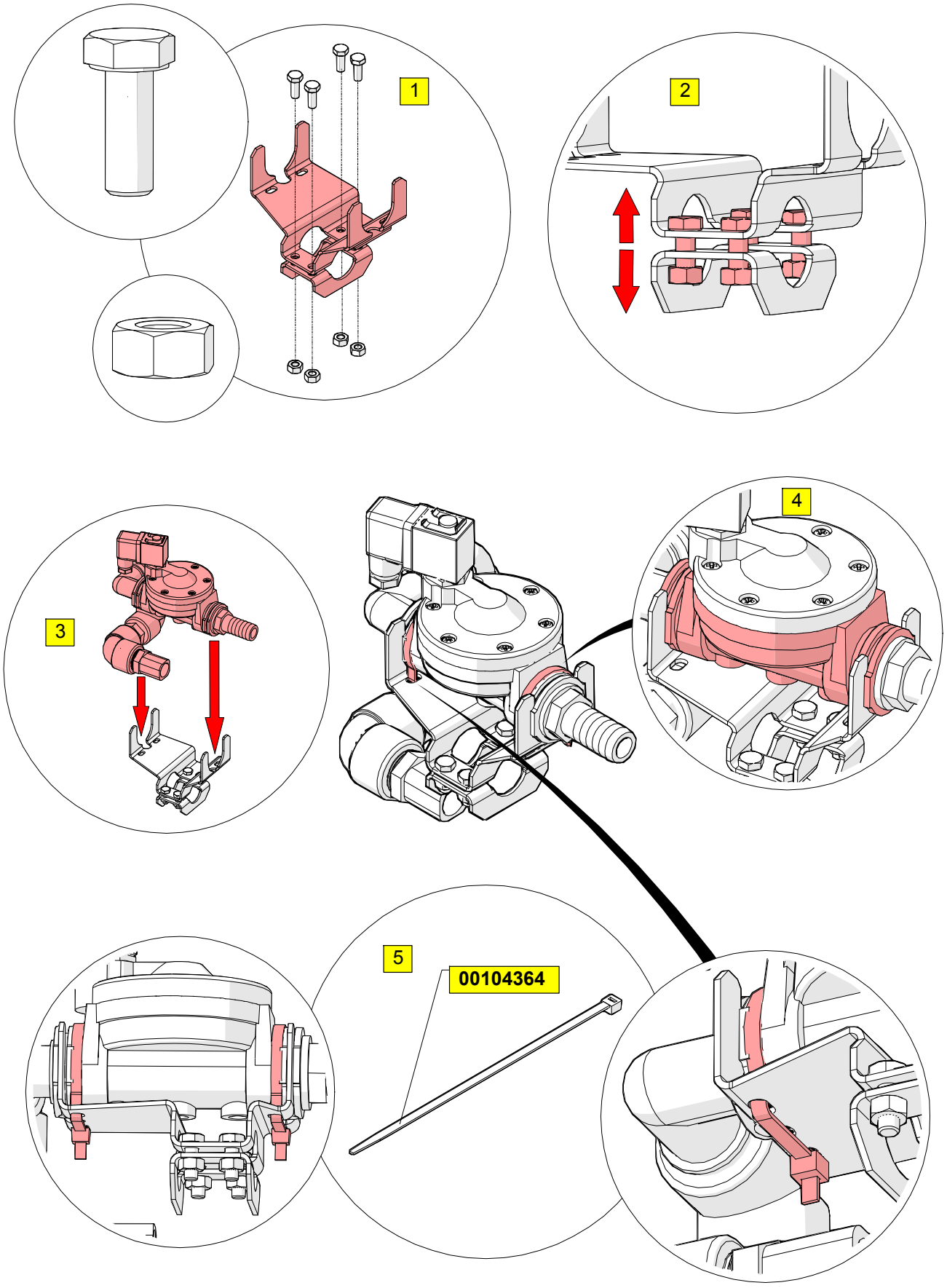

РИСУНОК 128.

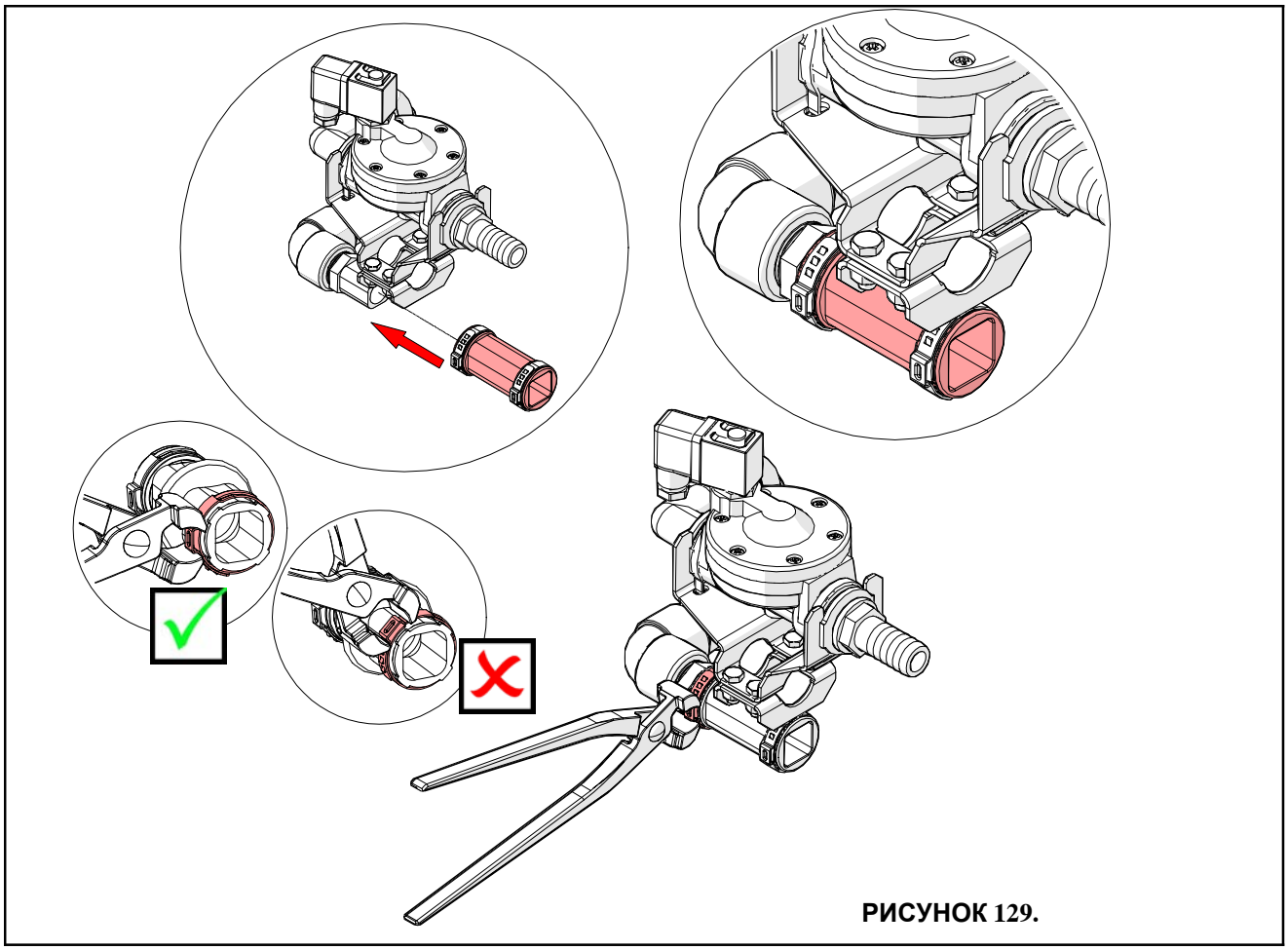

РИСУНОК 129.

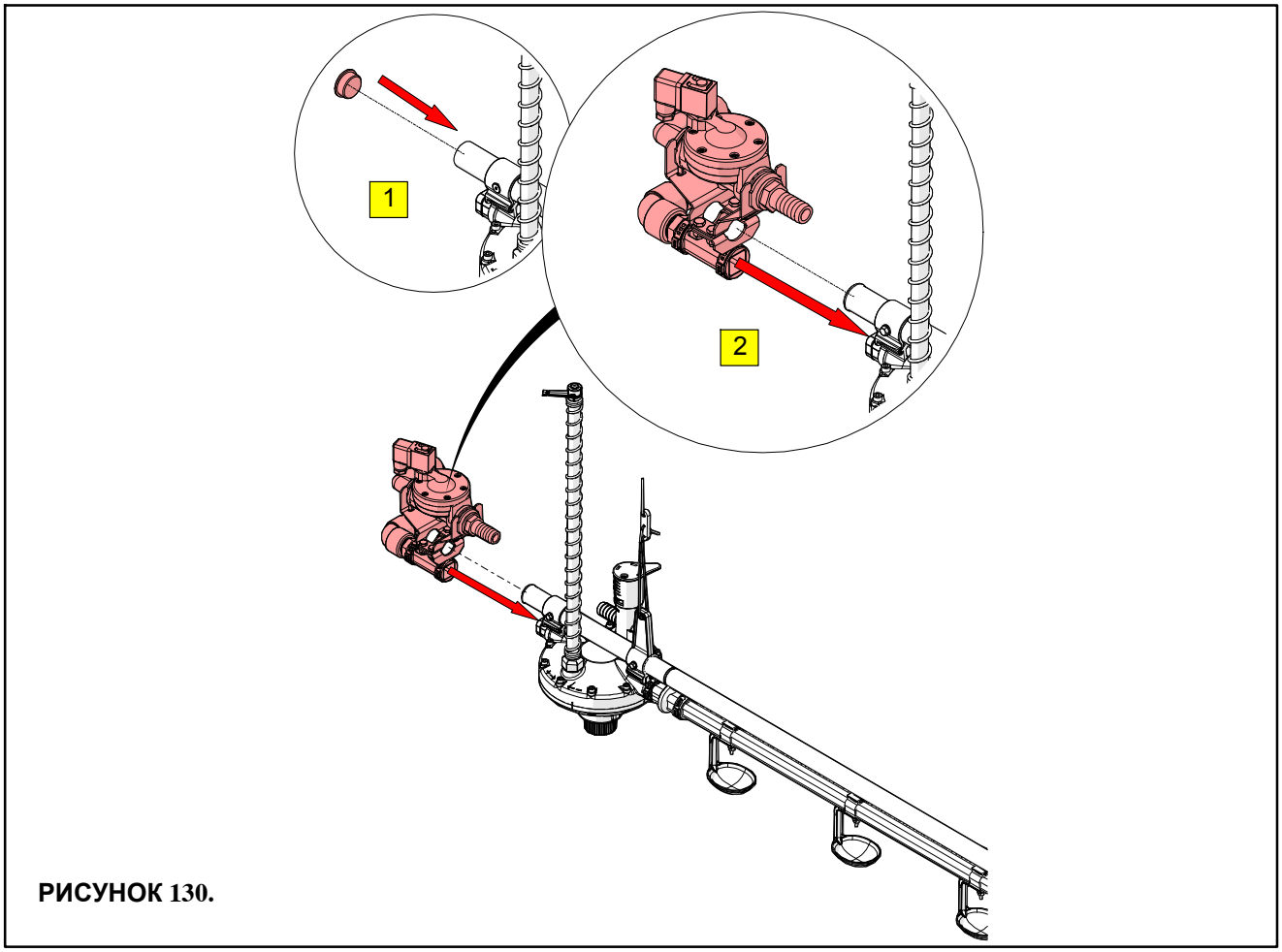

РИСУНОК 130.

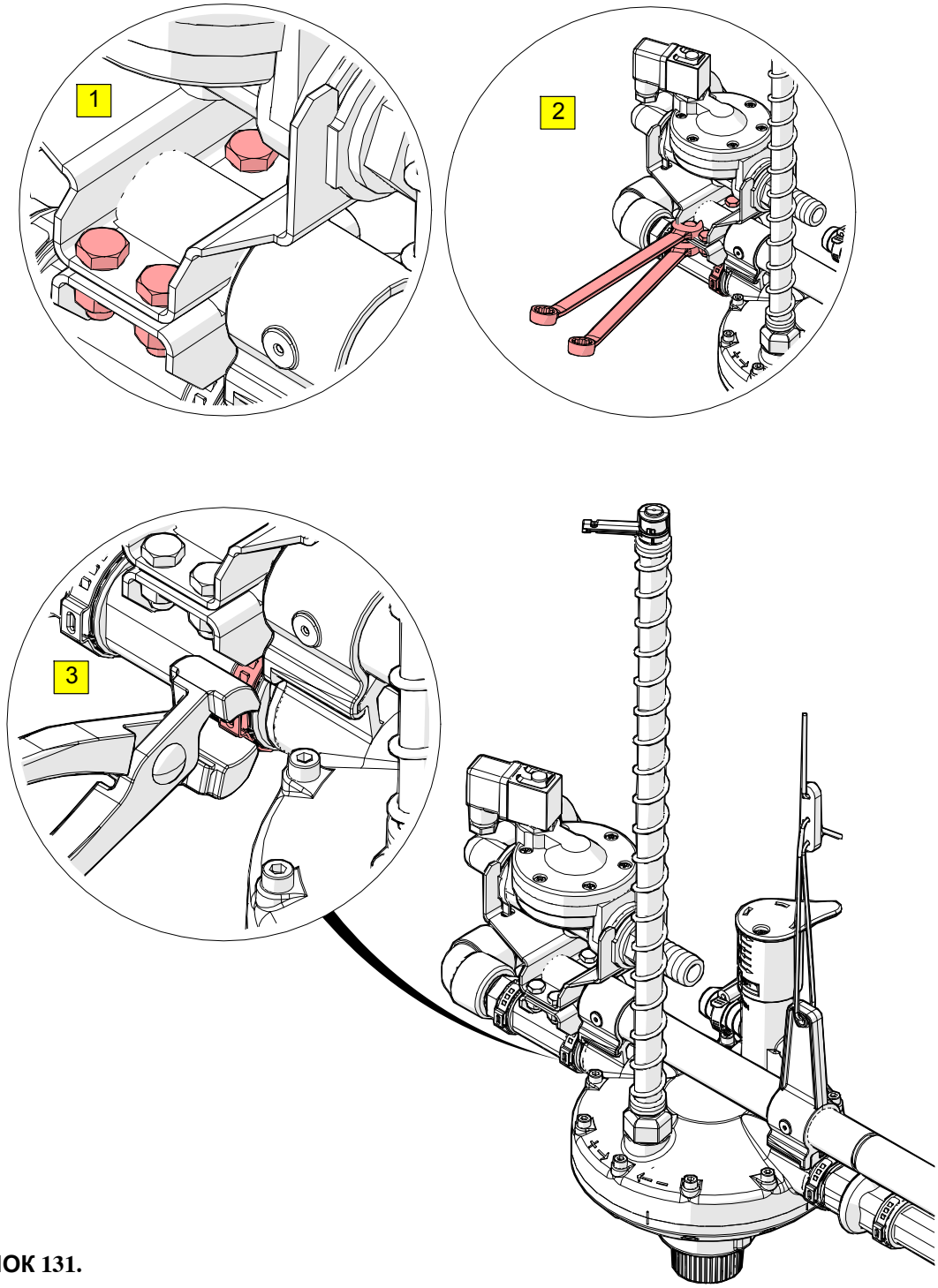

РИСУНОК 131.

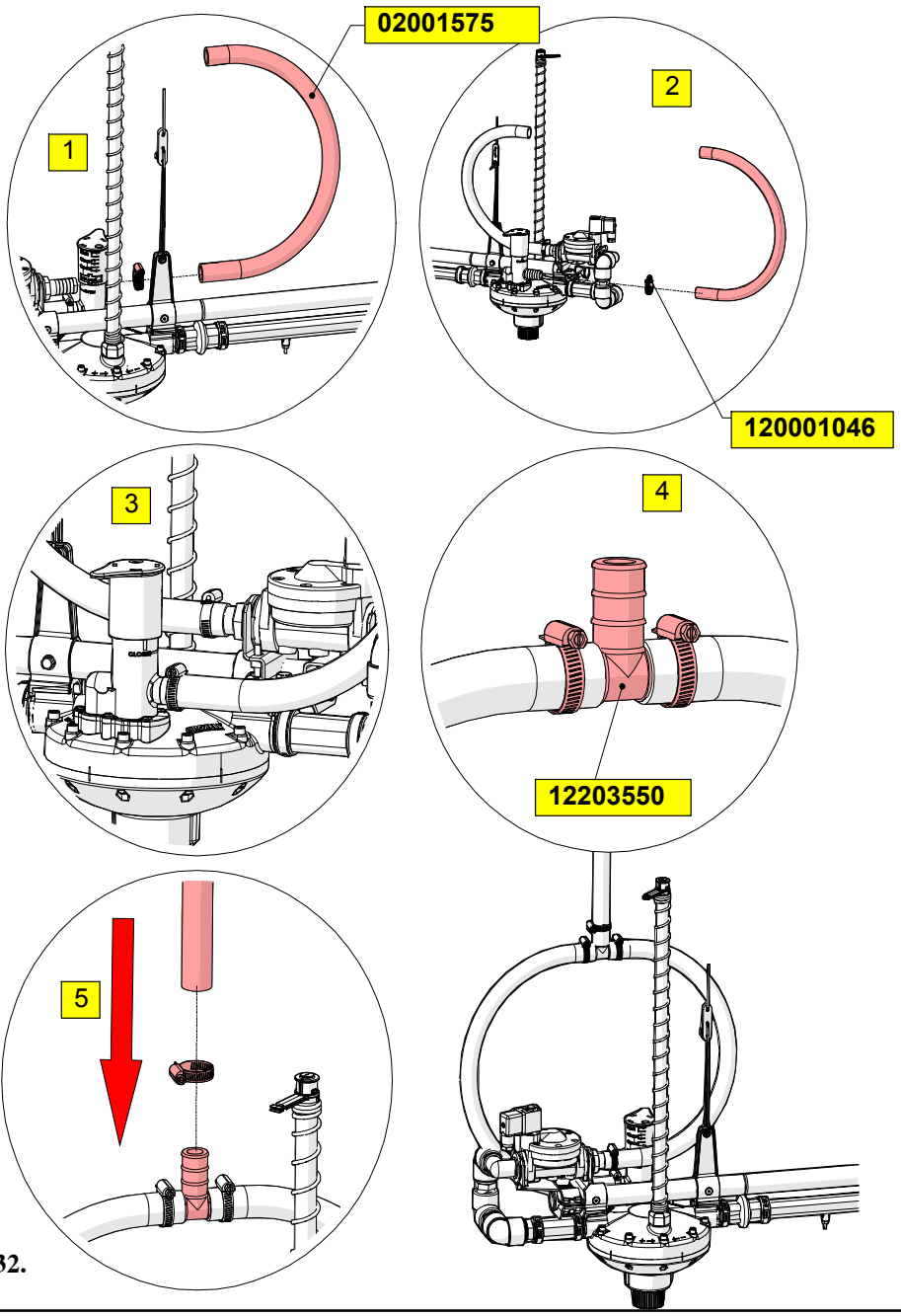

РИСУНОК 132.

ОПЦИЯ: ДЛЯ УСТАНОВКИ СПИРАЛЬНОГО РУКАВА

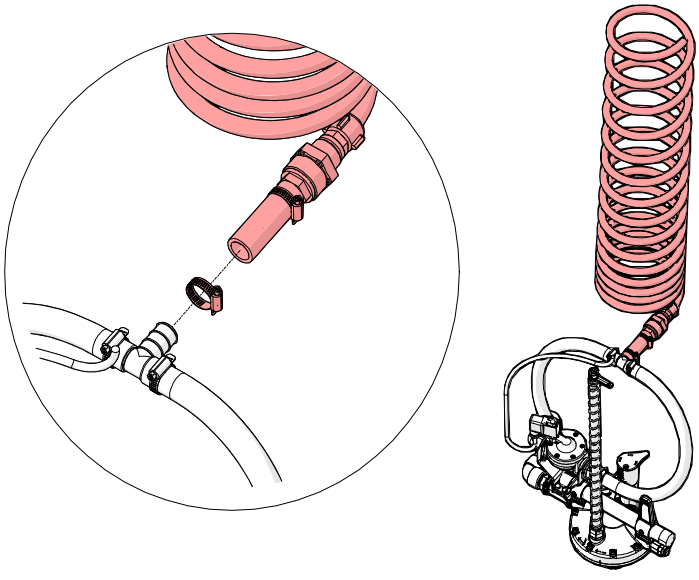

РИСУНОК 133.

АВТОМАТИЧЕСКАЯ ПРОМЫВКА СРЕДНЕЙ ЛИНИИ

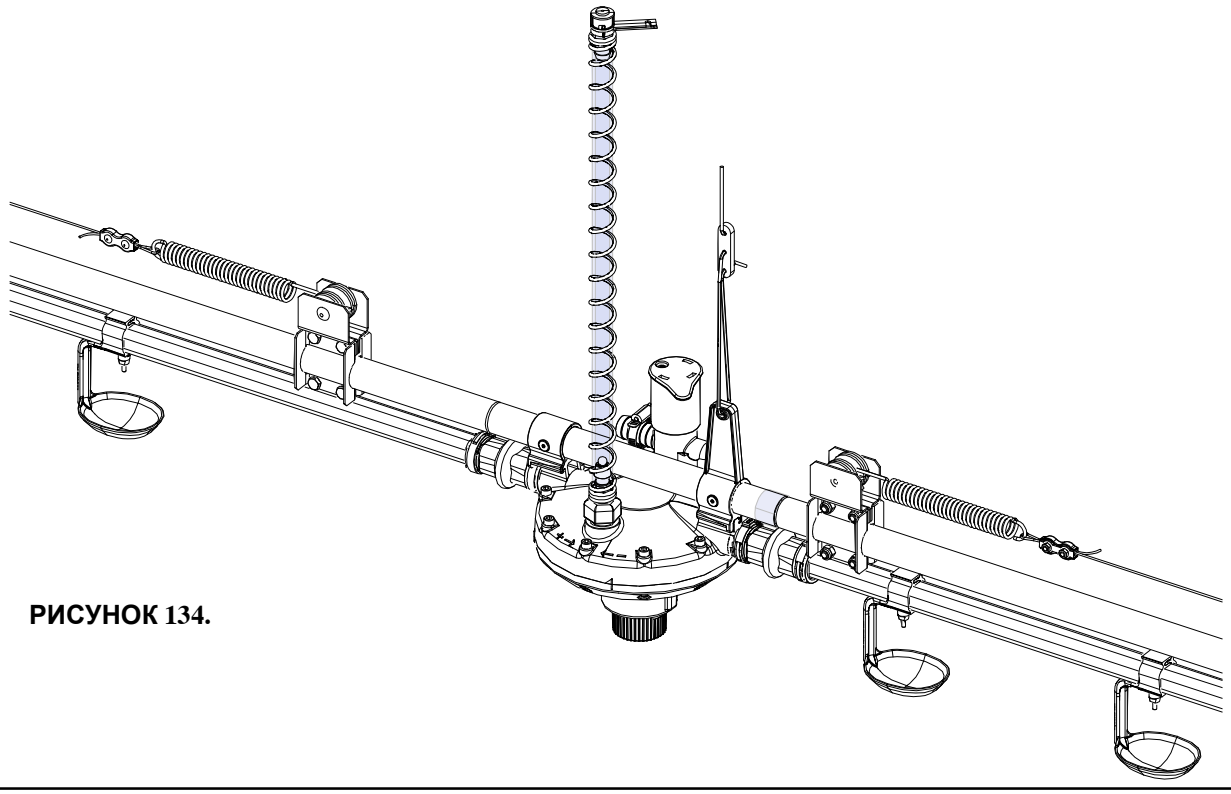

РИСУНОК 134.

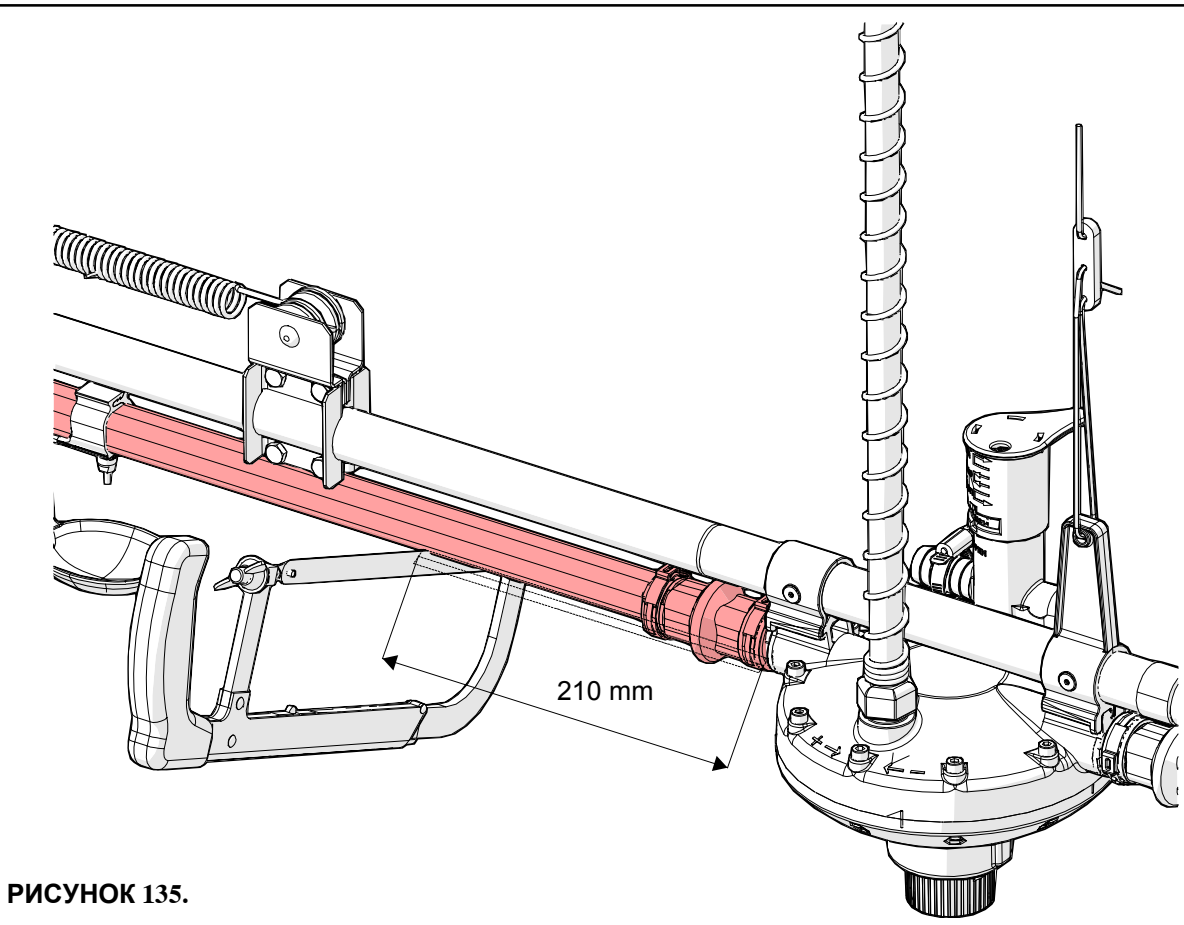

РИСУНОК 135.

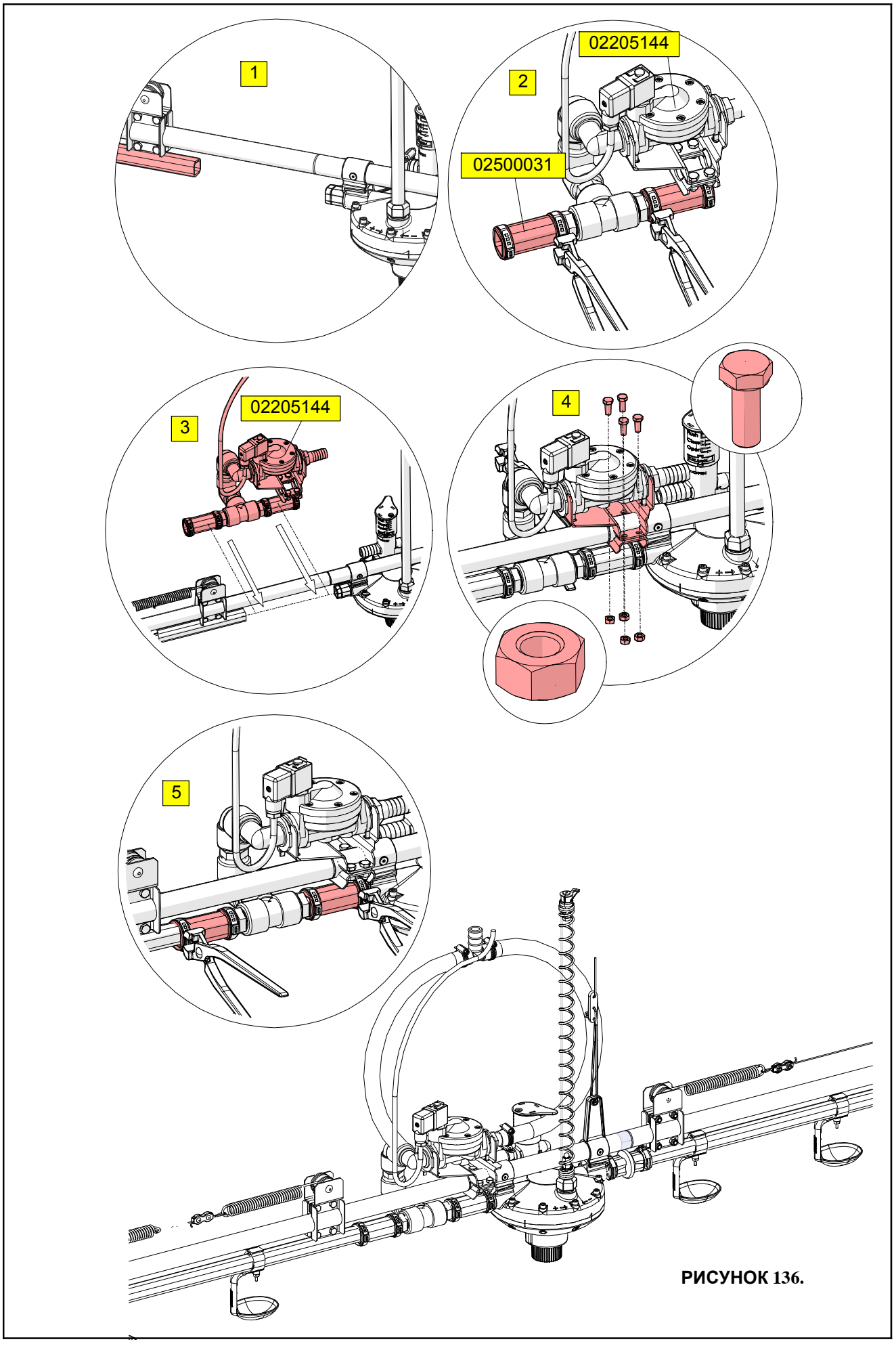

РИСУНОК 136.

ПОДКЛЮЧЕНИЕ ТЕМПЕРАТУРНОГО ДАТЧИКА

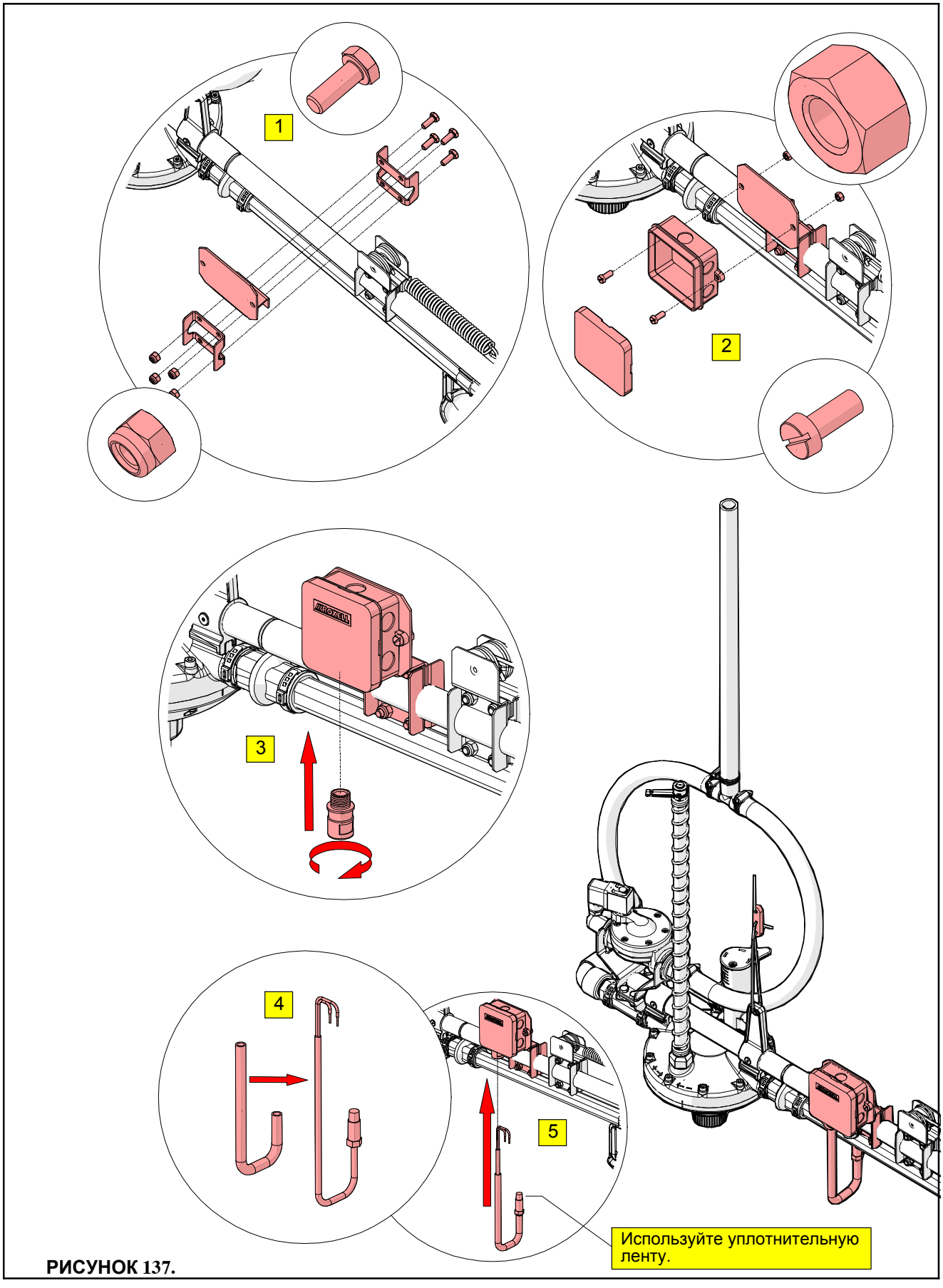

РИСУНОК 137.

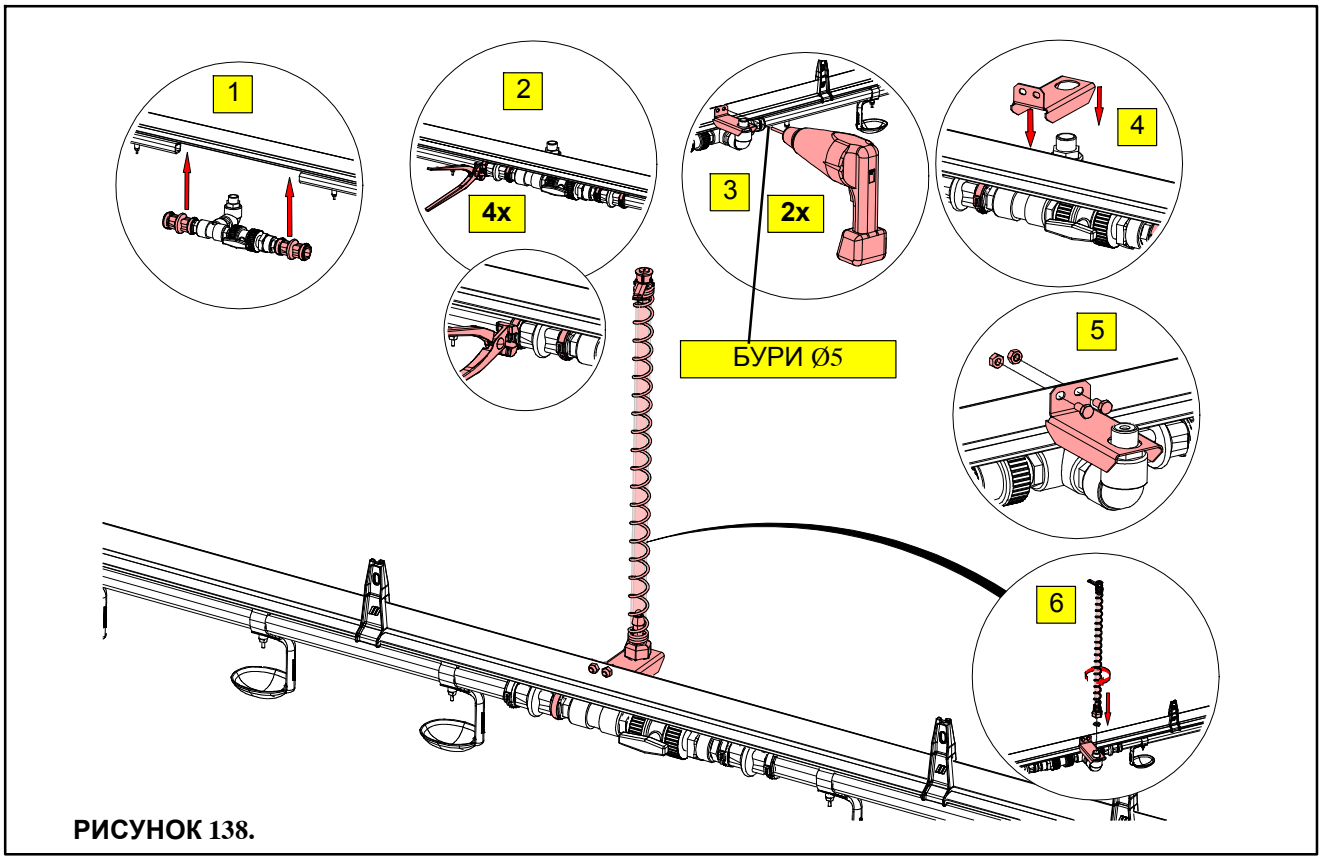

РИСУНОК 138.

АВТОМАТИЧЕСКАЯ ПРОМЫВКА ПЕРЕДНЕЙ ЧАСТИ - АЛЮМИНИЕВЫЙ ПРОФИЛЬ

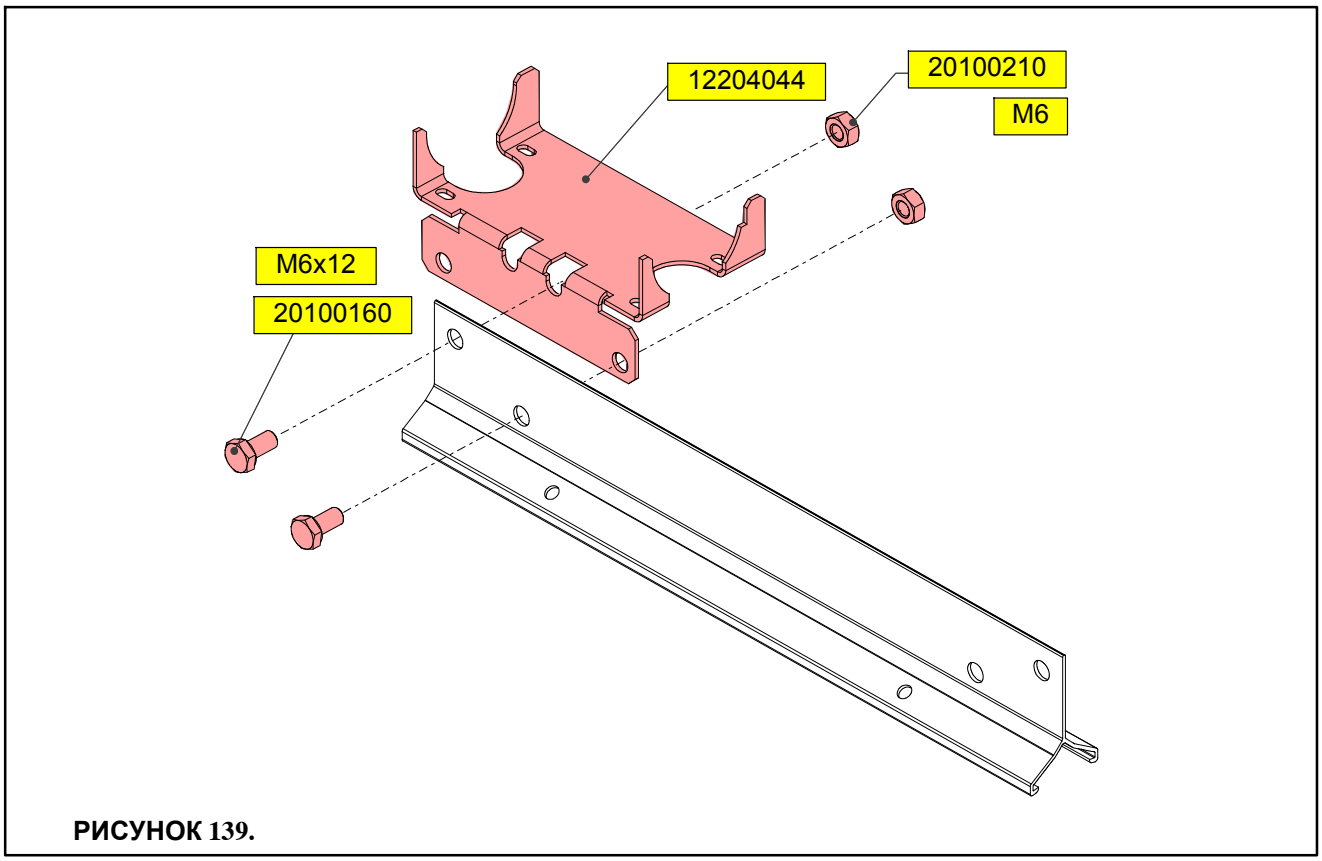

РИСУНОК 139.

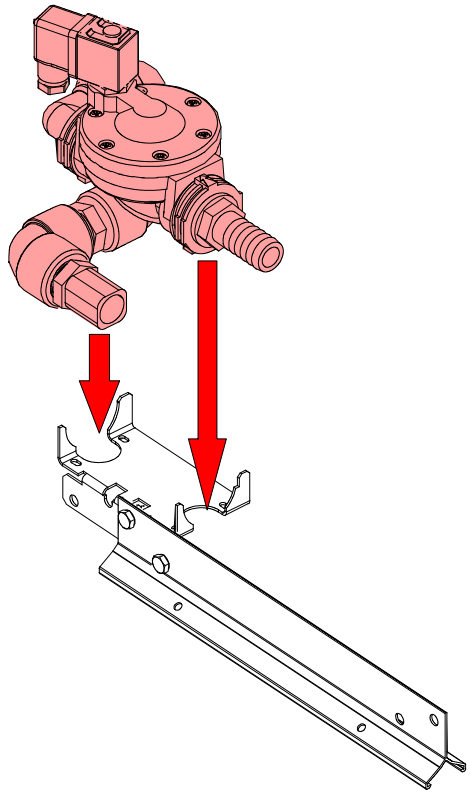

РИСУНОК 140.

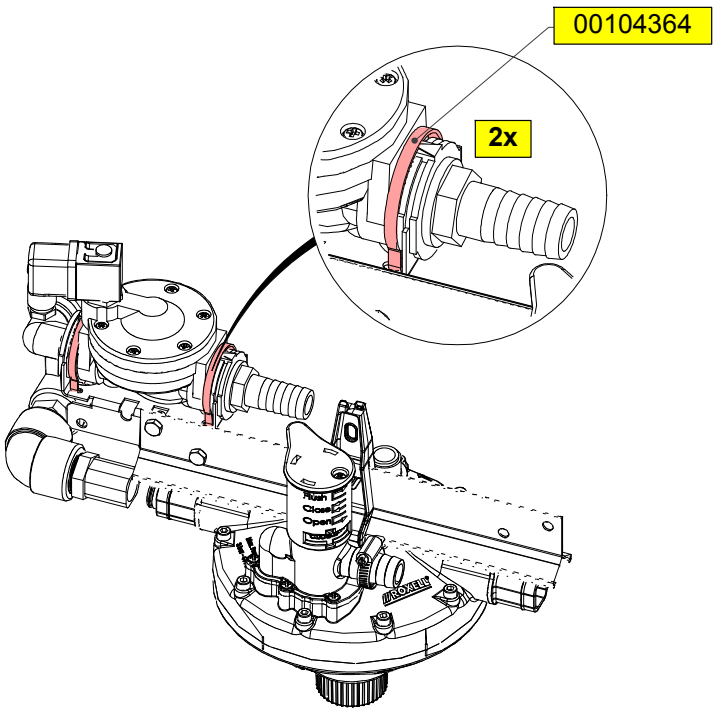

РИСУНОК 141.

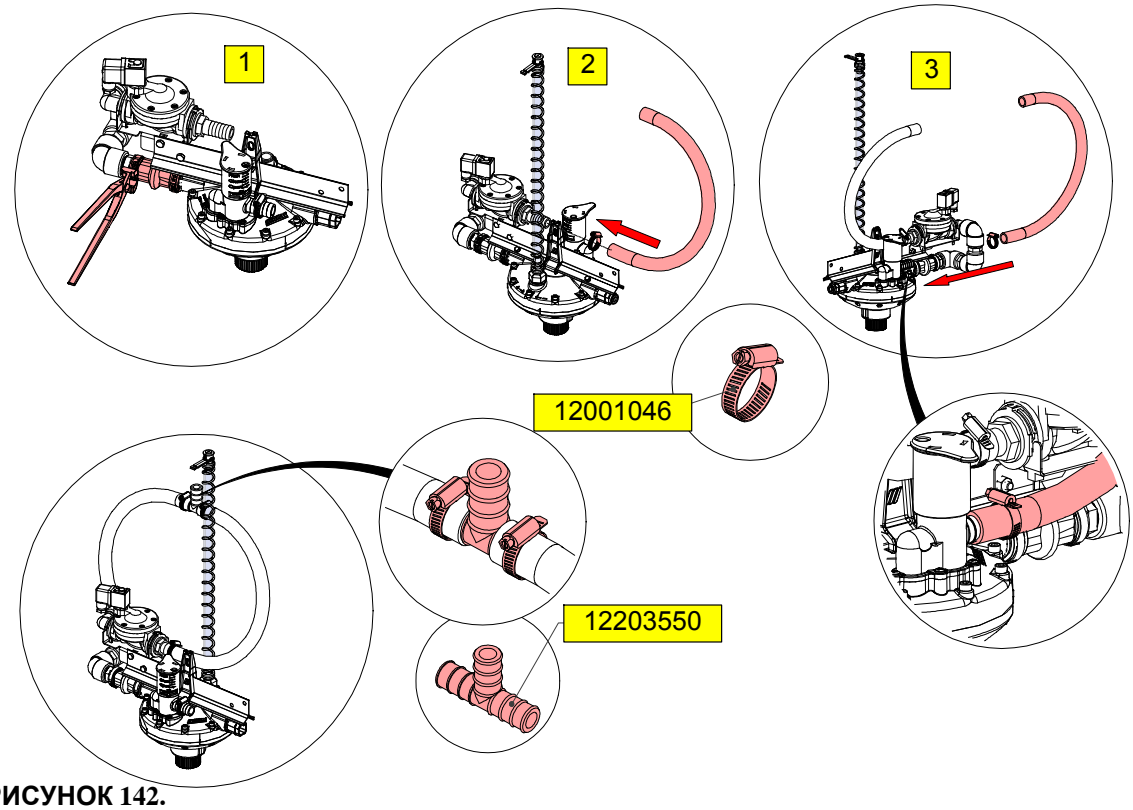

РИСУНОК 142.

АВТОМАТИЧЕСКАЯ ПРОМЫВКА СРЕДНЕЙ ЛИНИИ - АЛЮМИНИЕВЫЙ ПРОФИЛЬ

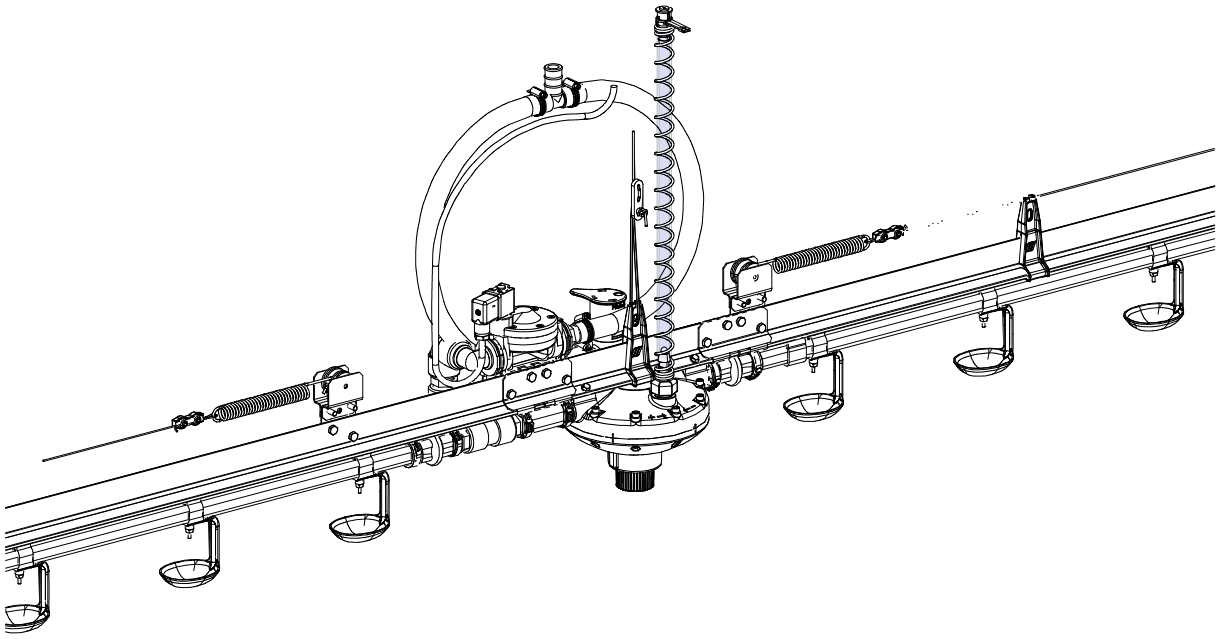

РИСУНОК 143.

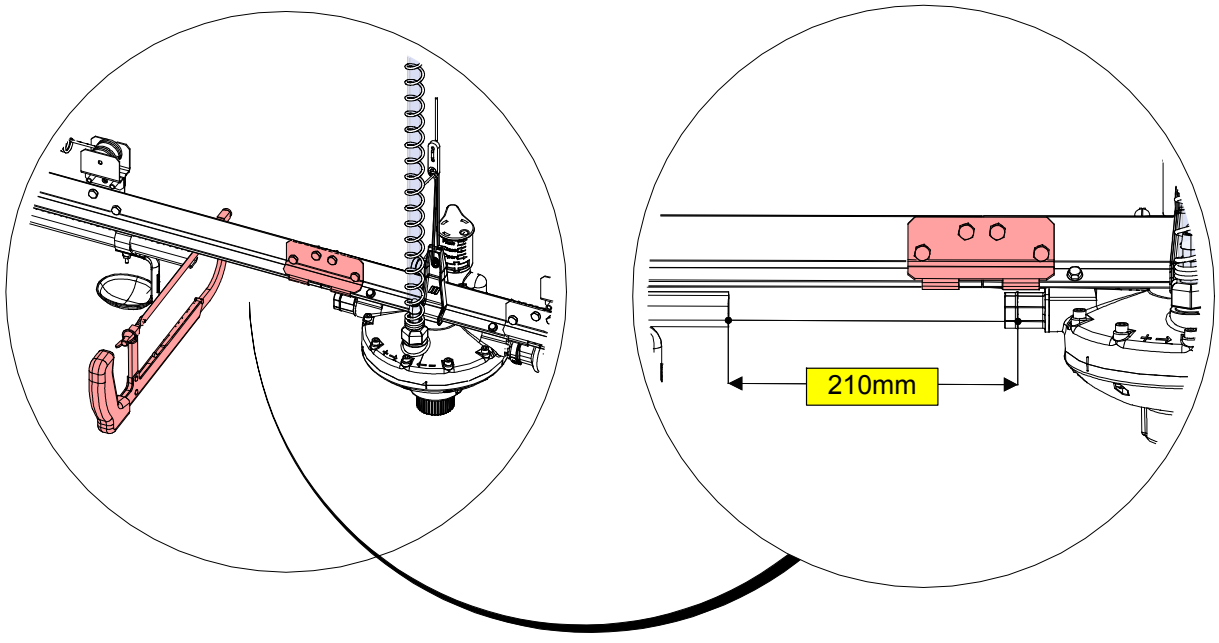

РИСУНОК 144.

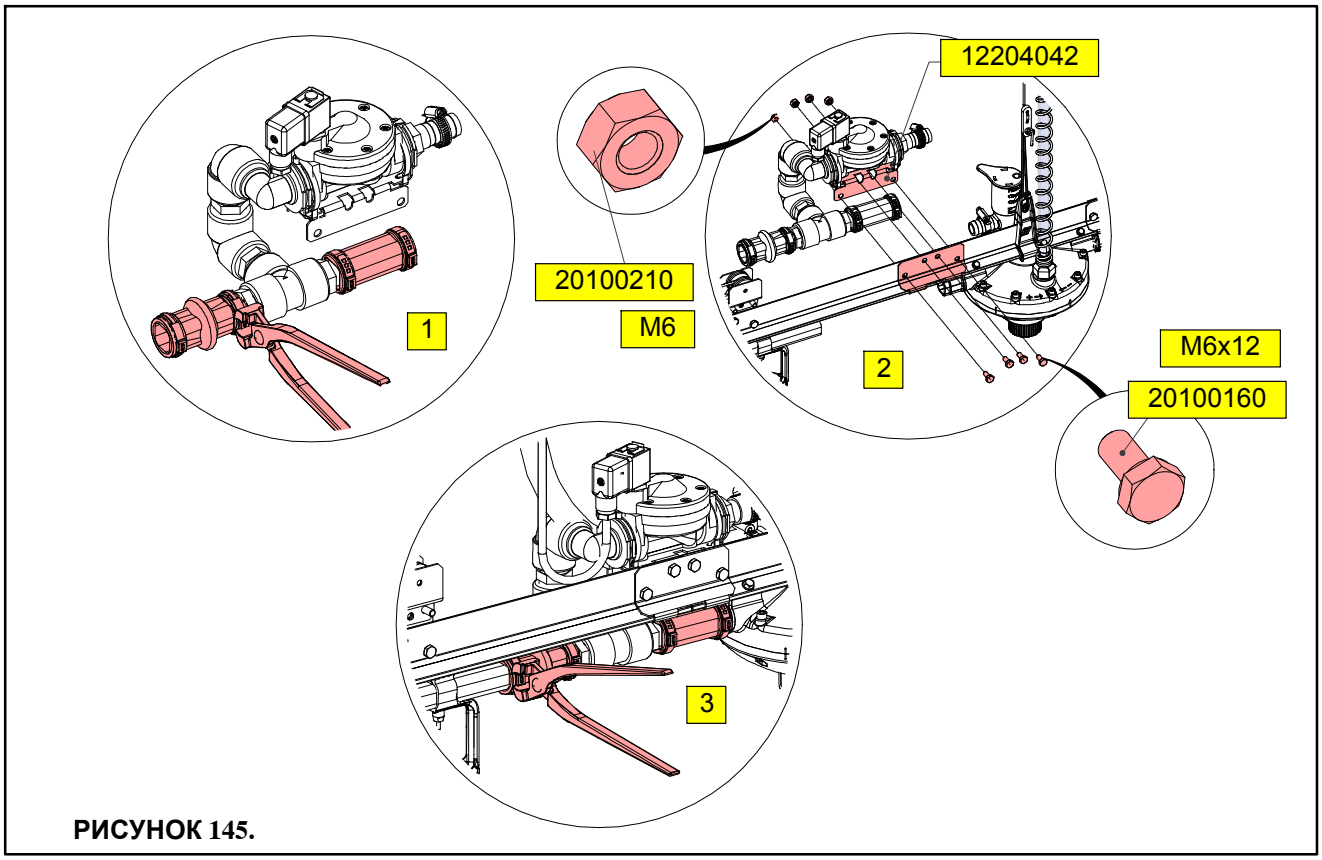

РИСУНОК 145.

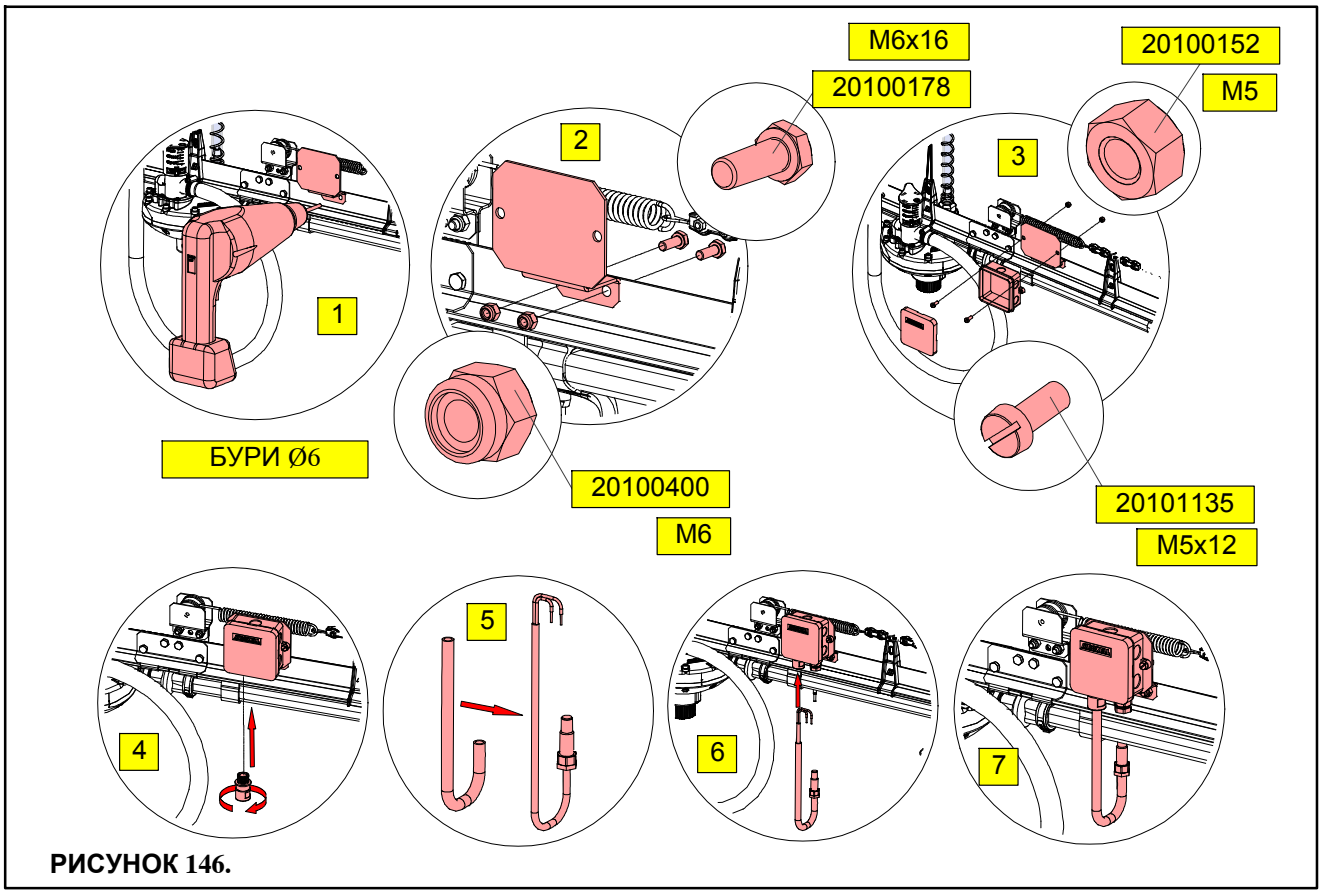

РИСУНОК 146.

ПОДКЛЮЧЕНИЕ ЭЛЕКТРОКОНТРОЛЛЕРА ПРОМЫВКИ

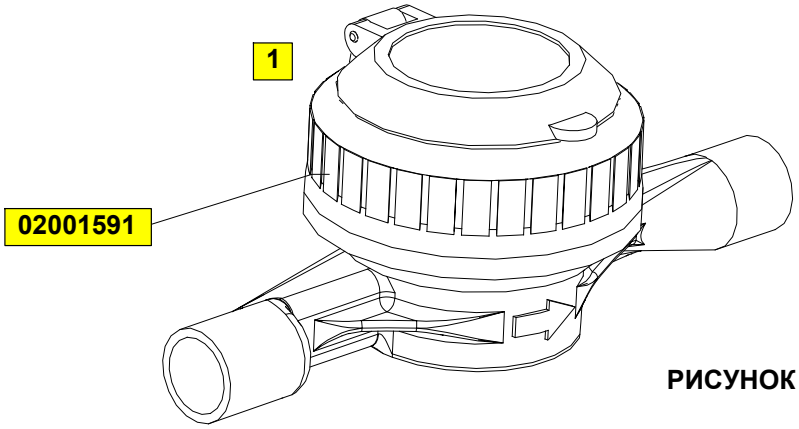

РИСУНОК 147.

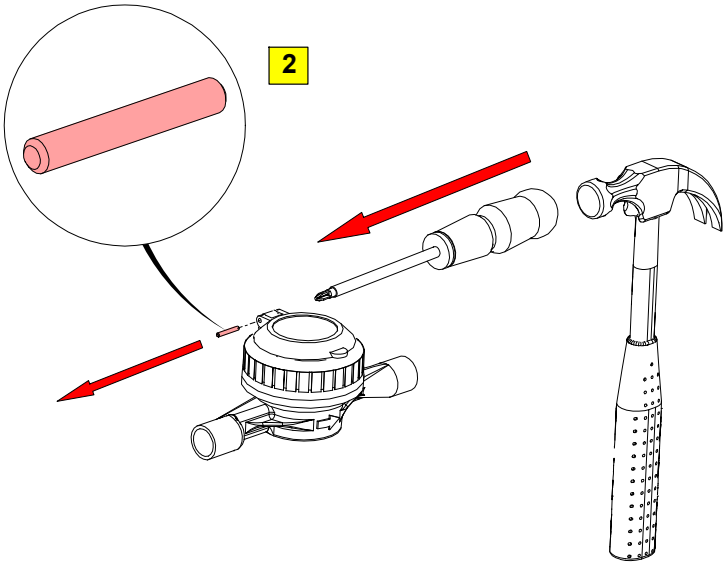

РИСУНОК 148.

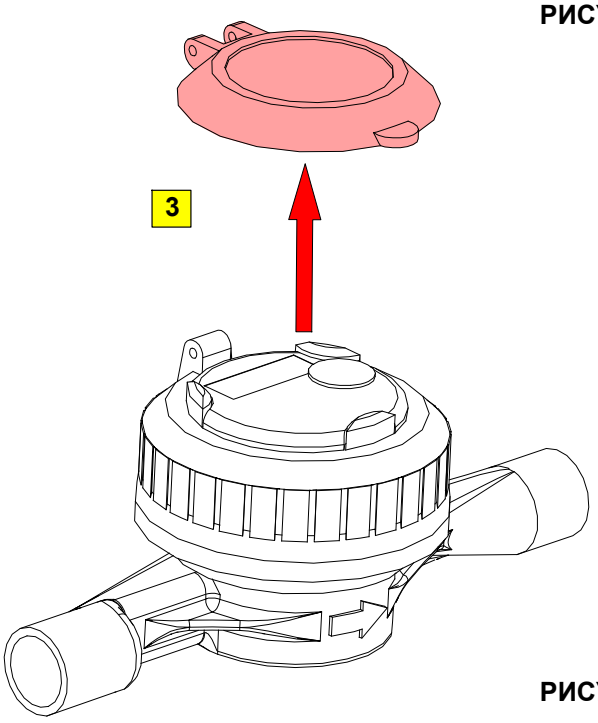

РИСУНОК 149.

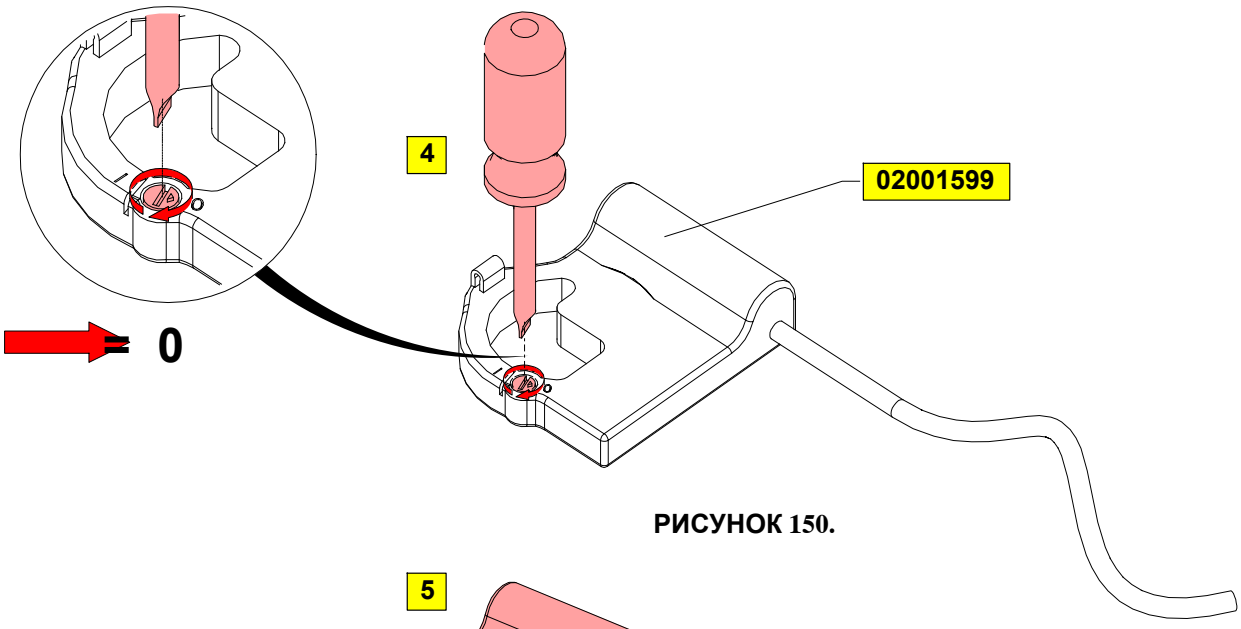

РИСУНОК 150.

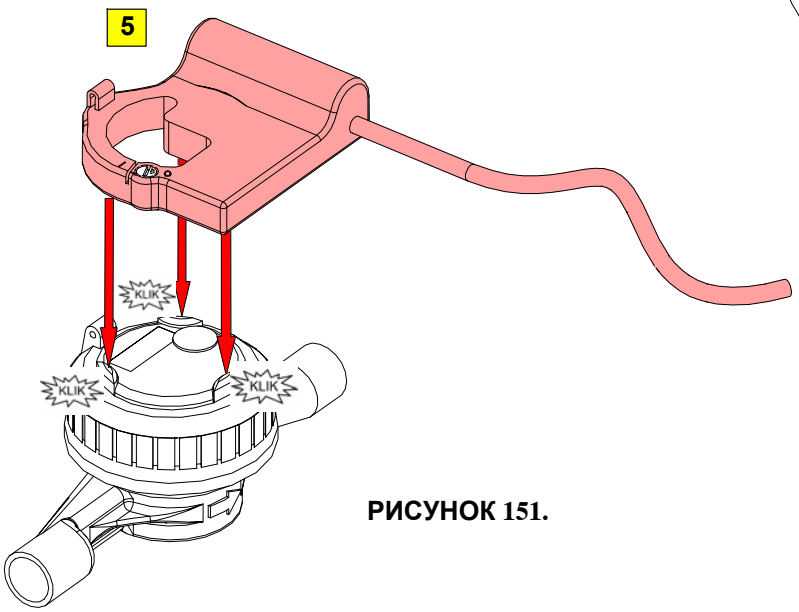

РИСУНОК 151.

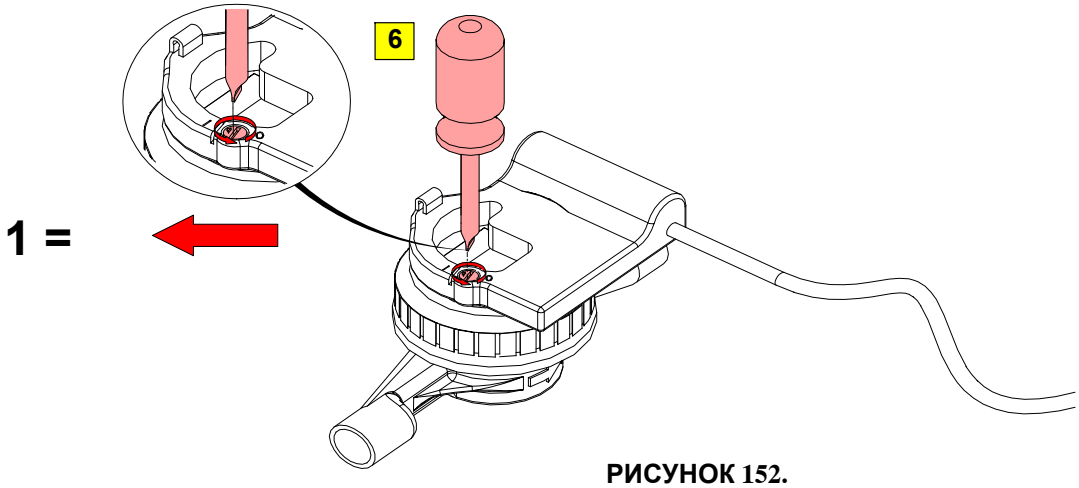

РИСУНОК 152.

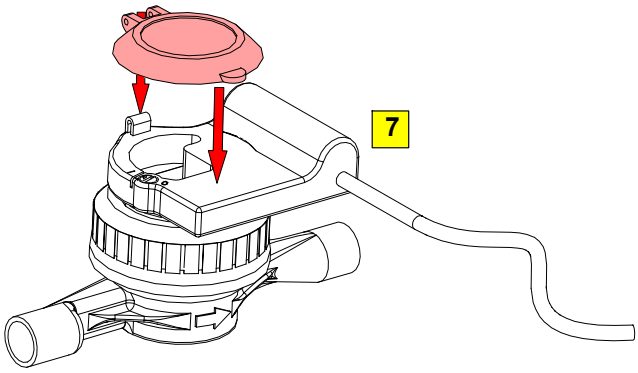

РИСУНОК 153.

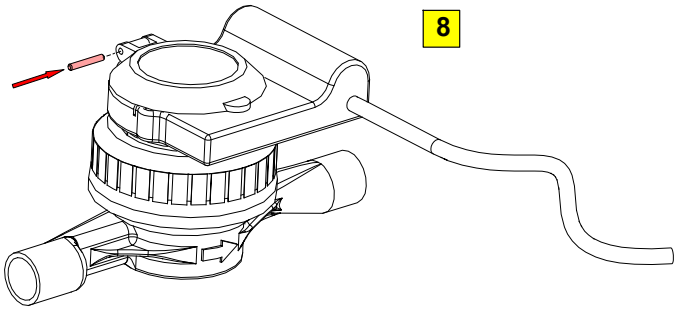

РИСУНОК 154.

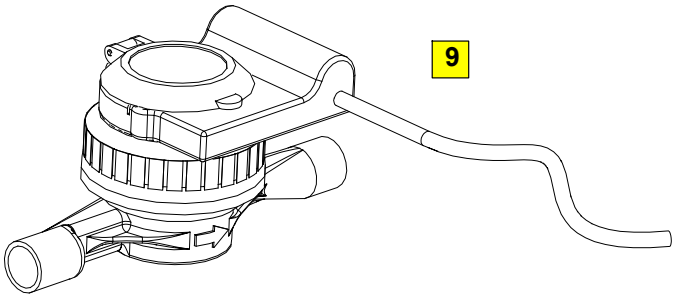

РИСУНОК 155.

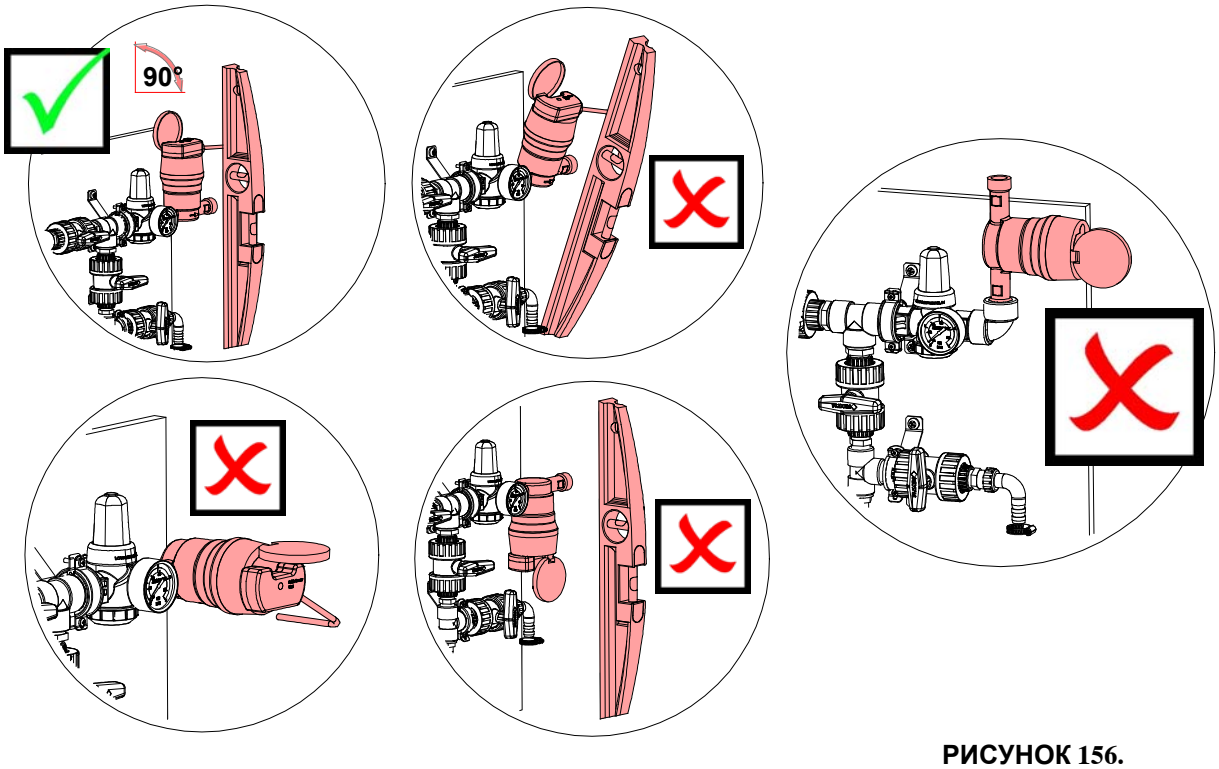

РИСУНОК 156.

Используйте только белый (+) и коричневый (-) провода!

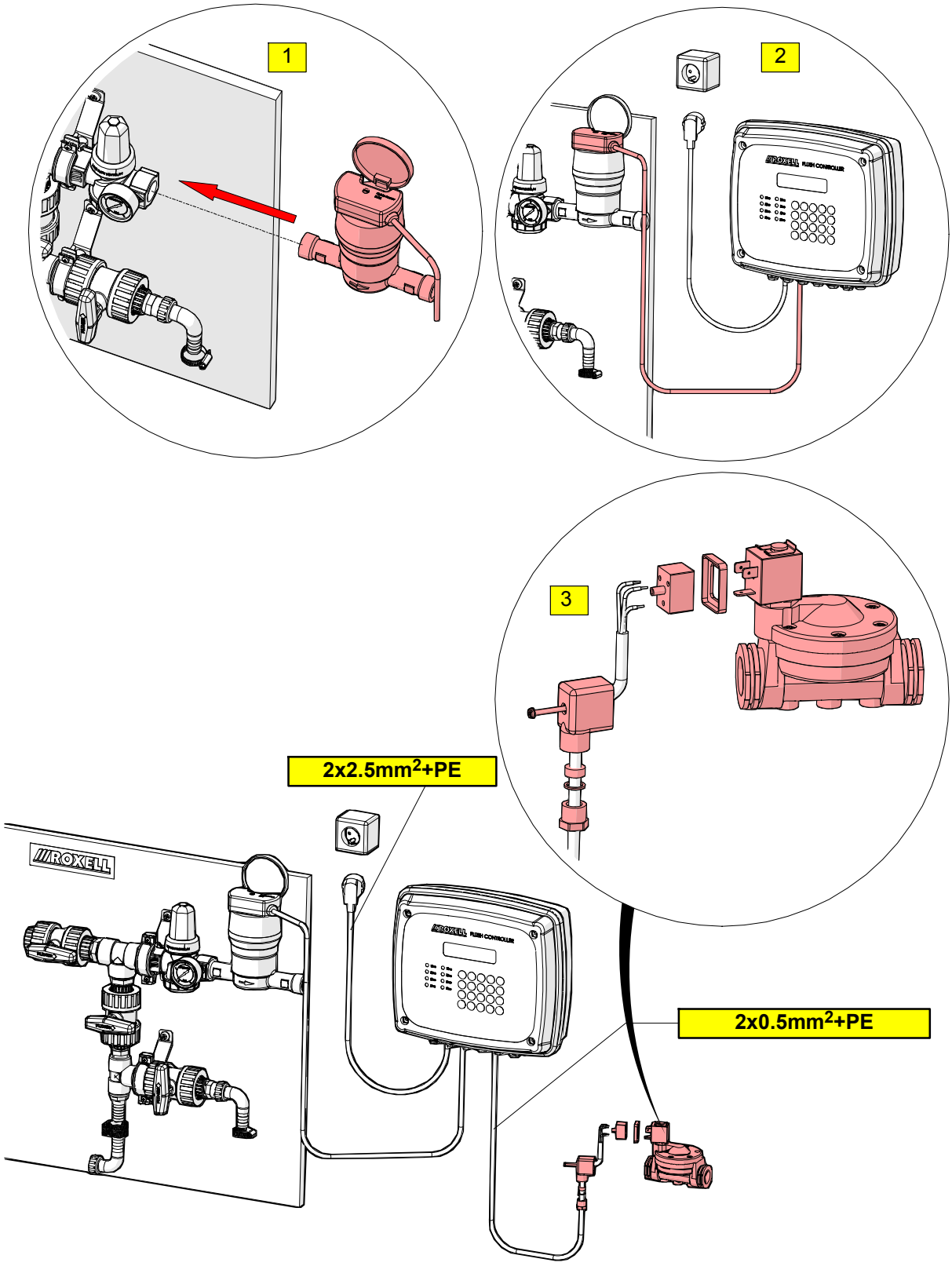

РИСУНОК 157.

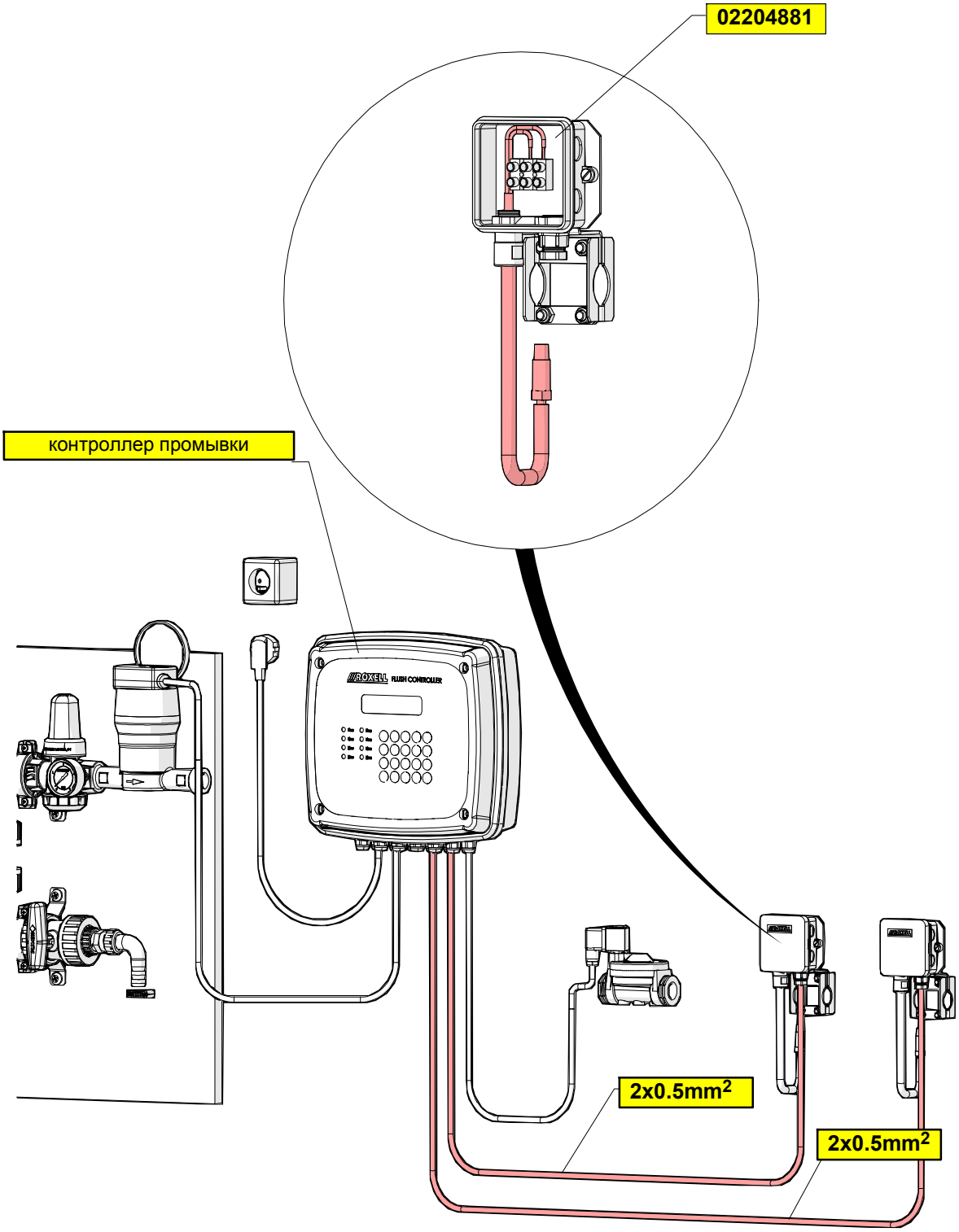
02204881
контроллер промывки
ROXELL FLUSH CONTROLLER
2x0.5mm²
2x0.5mm²

РИСУНОК 158.

УСТАНОВКА СЛИВНОЙ ТРУБЫ

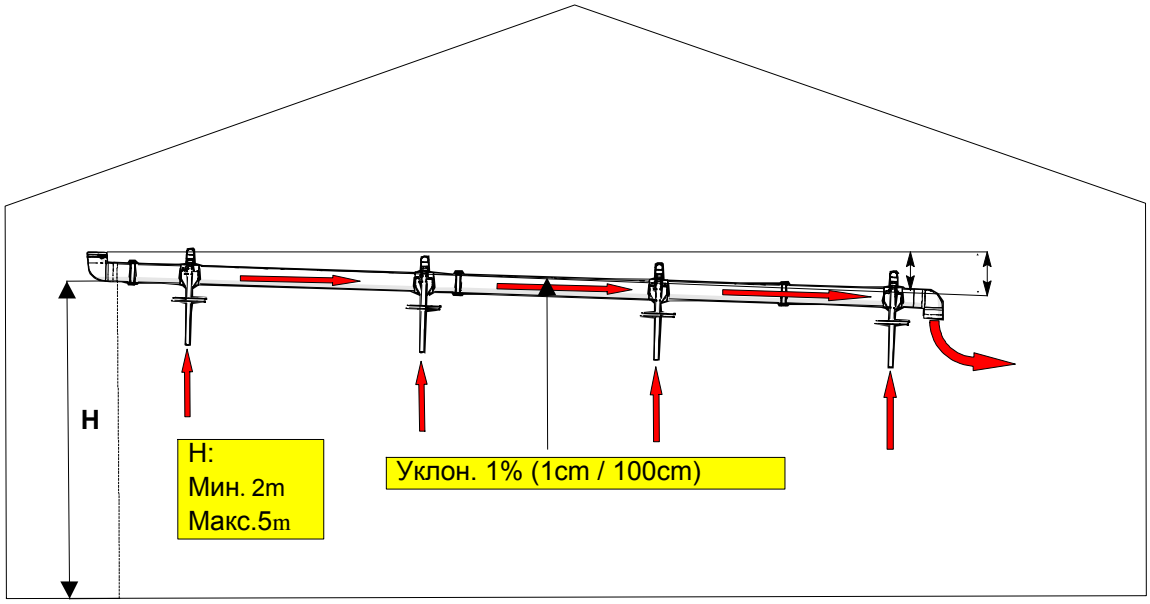

РИСУНОК 159.

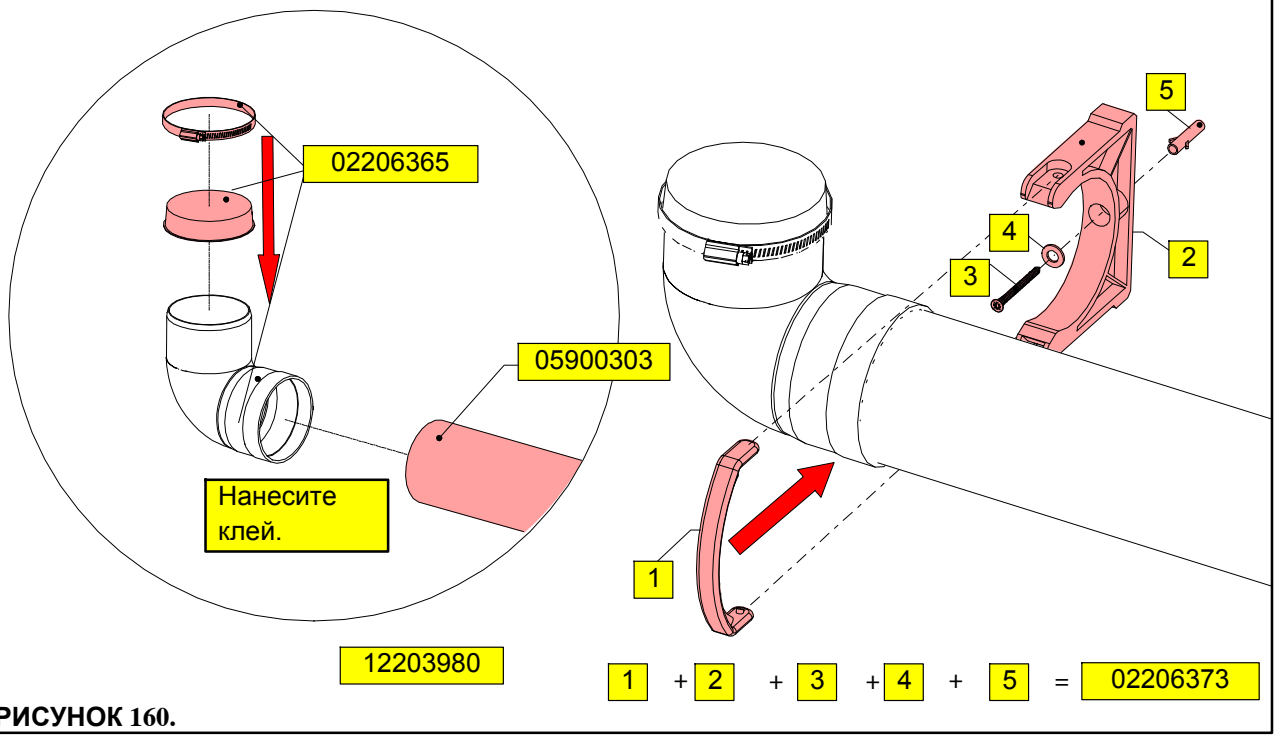

РИСУНОК 160.

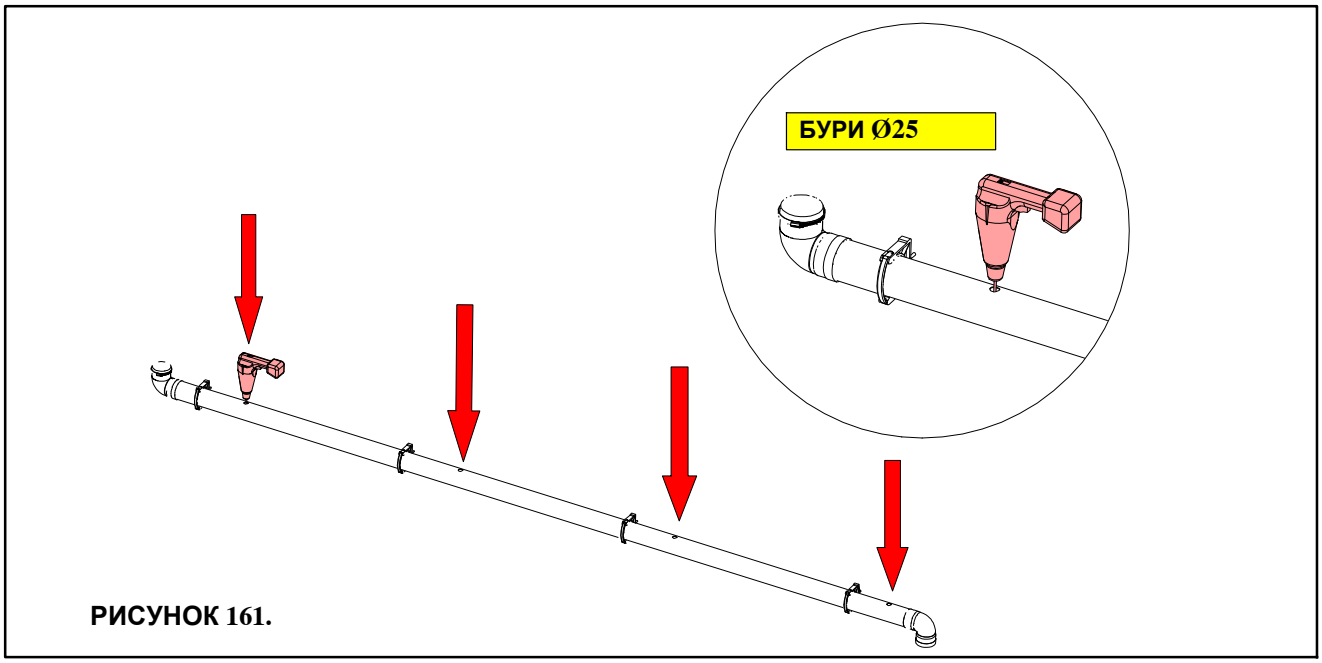

РИСУНОК 161.

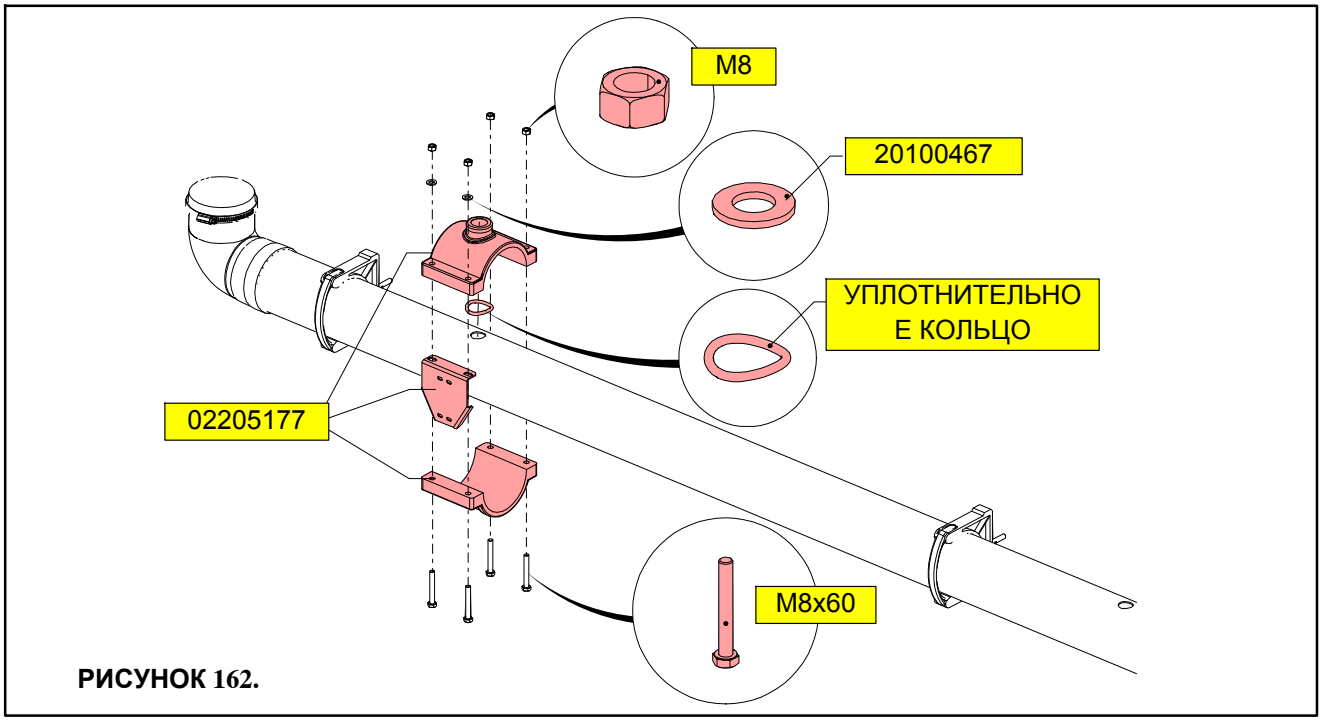

РИСУНОК 162.

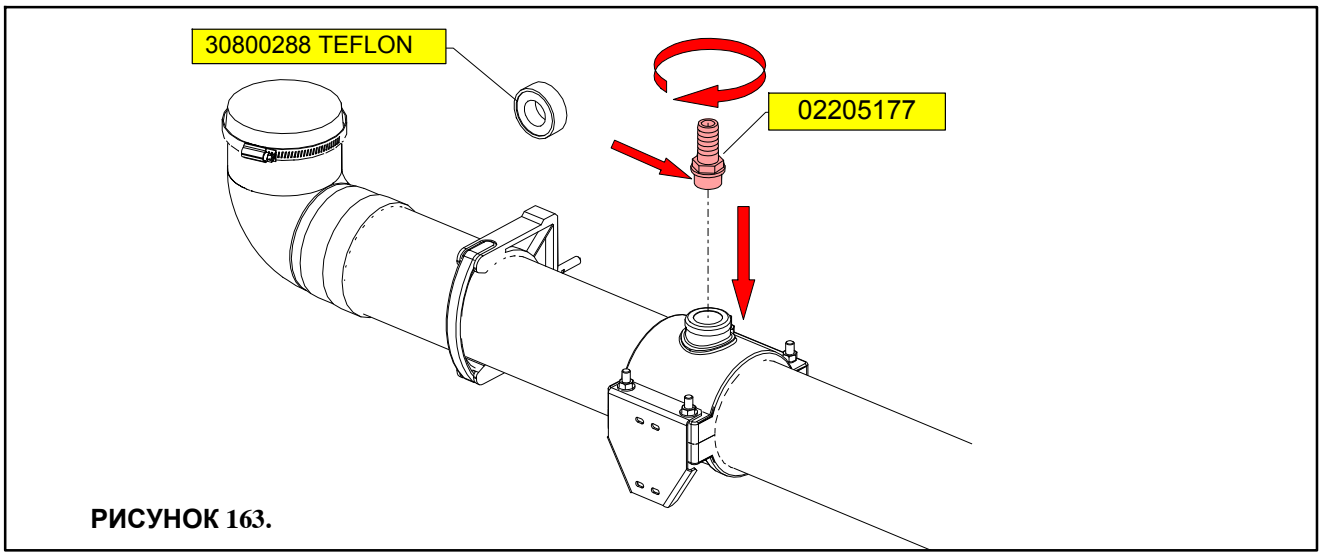

РИСУНОК 163.

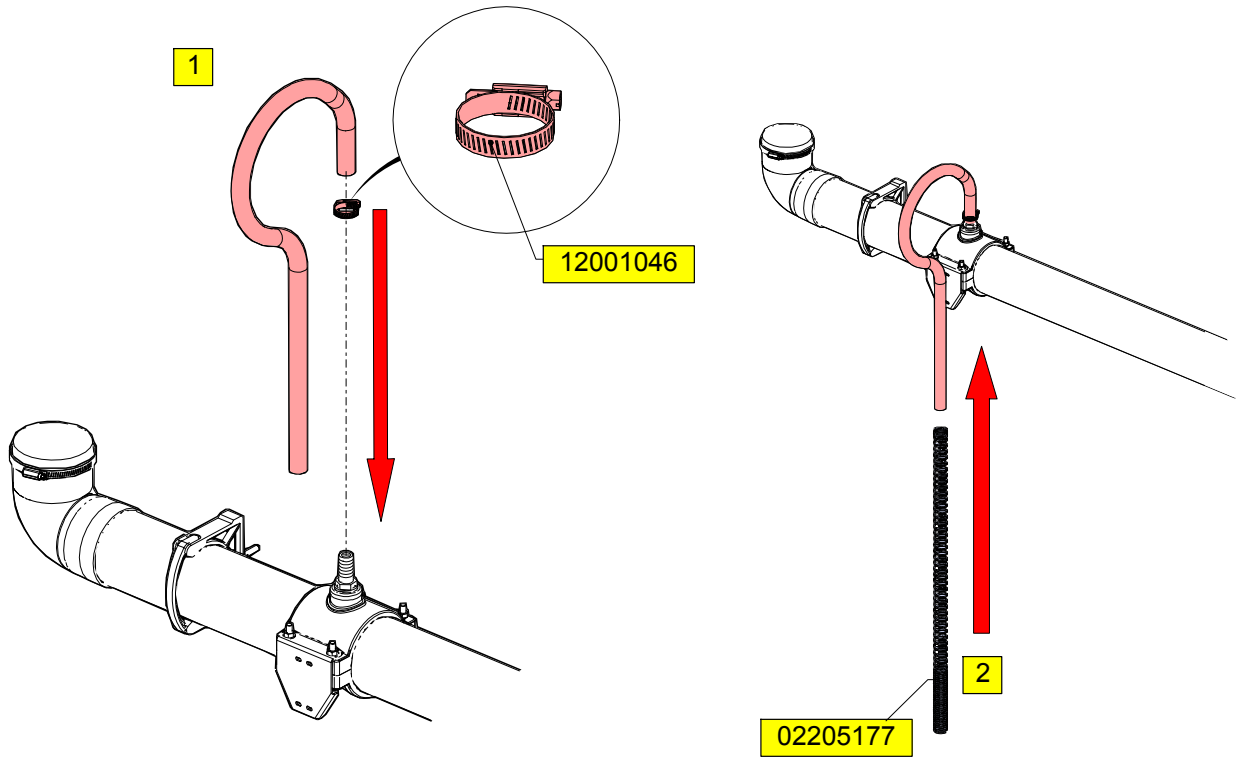

РИСУНОК 164.

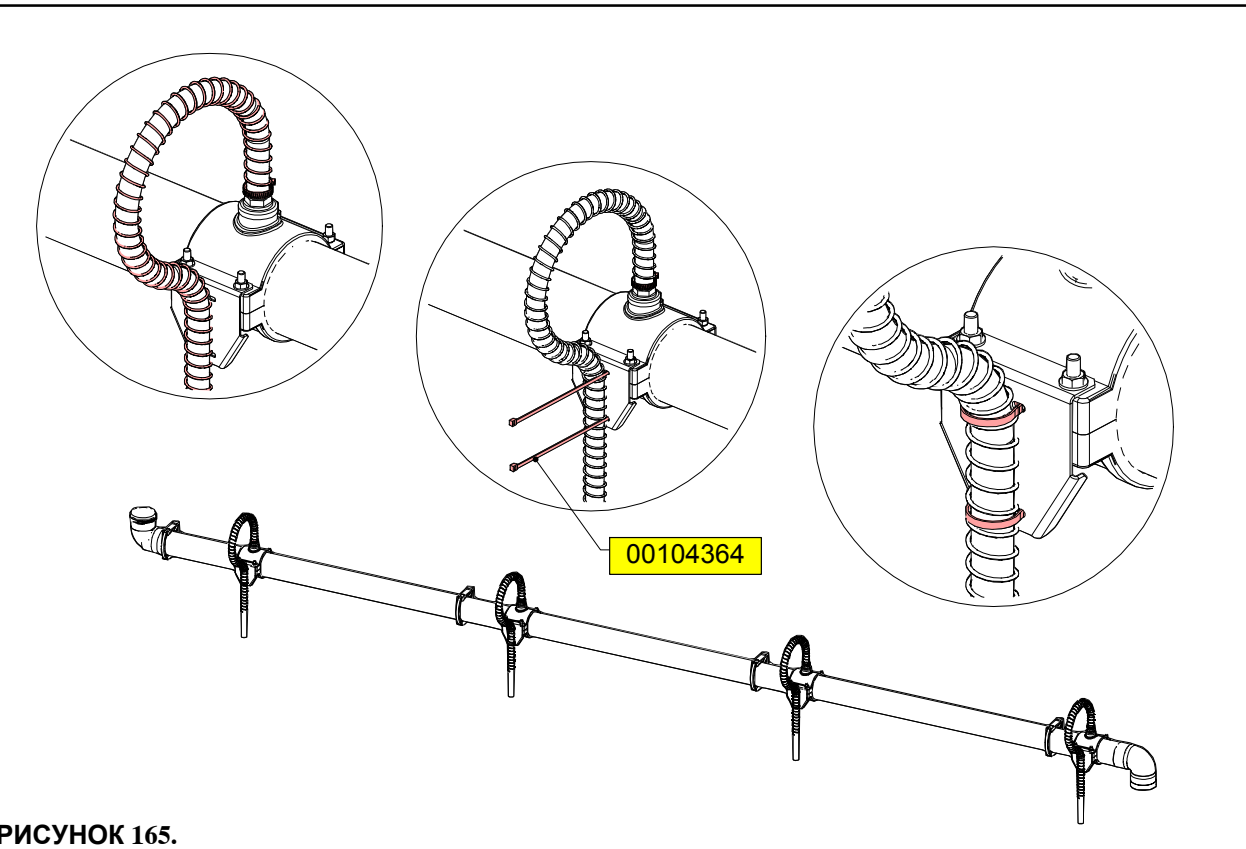

РИСУНОК 165.

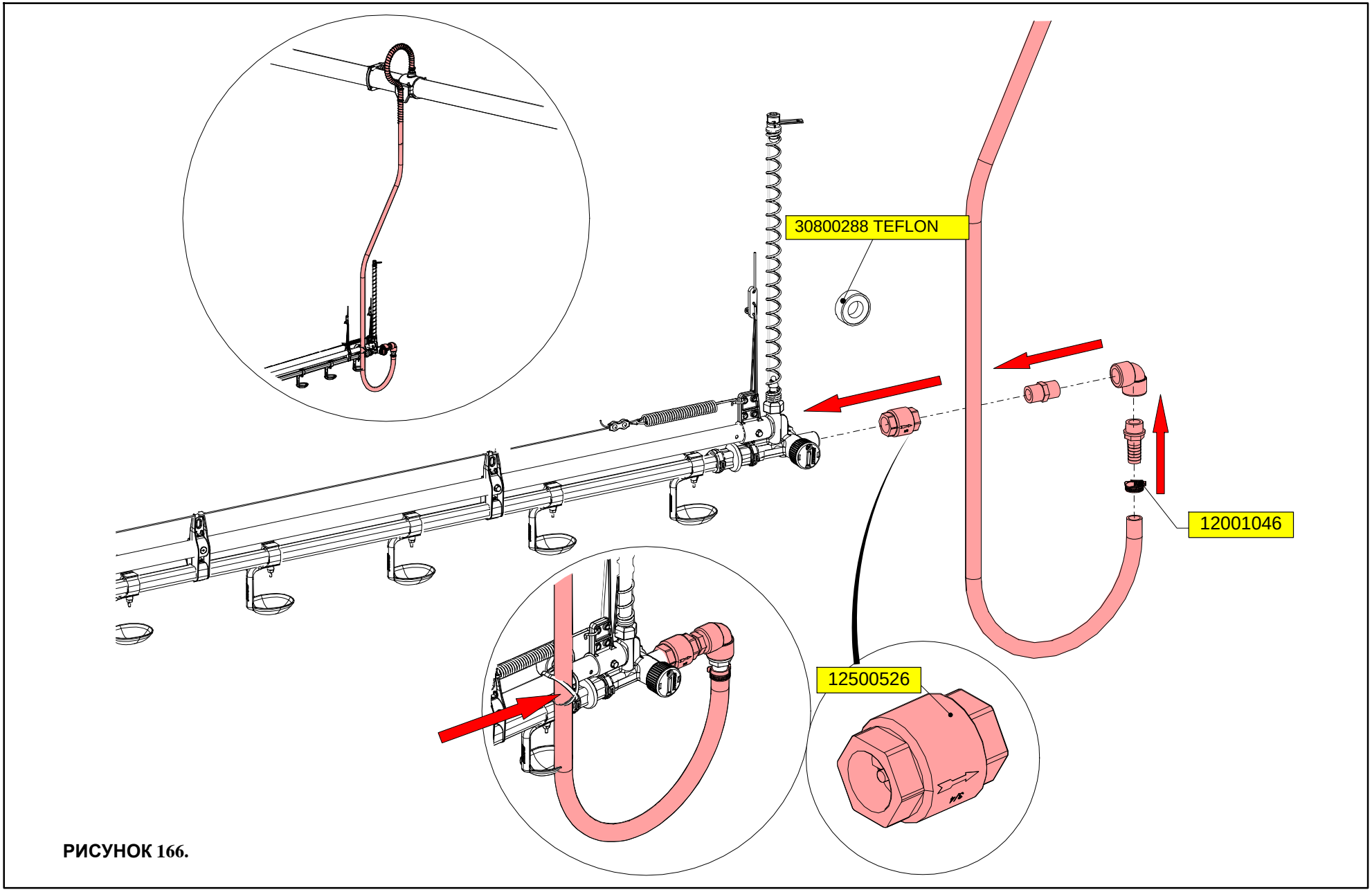

РИСУНОК 166.

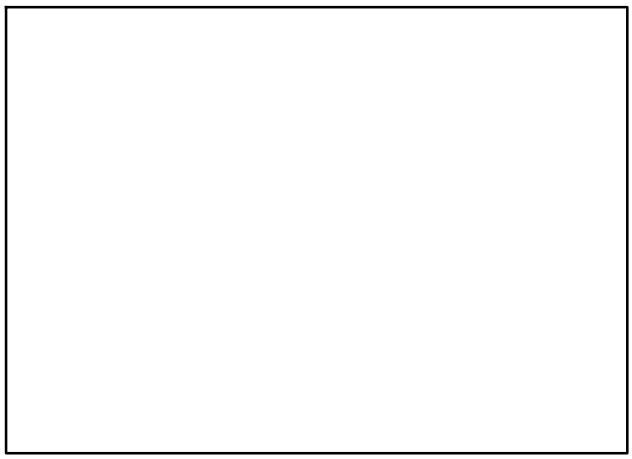

ROXELL bvba, Industrielaan 13, B-9990 Maldegem (Belgium)
Tel. +32 50 72.91.72 - Fax. +32 50 71.67.21 - E-mail info@roxell.com - Website www.roxell.com

ROXELL Russia, LLC Roxell, Leningradskiy Prospekt 37, bld. 9, premise № 653, 125167 Moscow, Russian Federation - OGRN : 1157746055026
Tel: +7 495 9833015 - E-mail info.russia@roxell.com - Website www.roxell.com

ROXELL Malaysia - No. 12 Jalan Anggerik Mokara31/48, Kota Kemuning - Industrial Park, 40150 Shah Alam, Selangor, Malaysia - Tel: +603 5121 7148 or +603 5121 7150 - Fax: +603 5121 7146 - A division of CTB Malaysia Sdn. Bhd. (868715-X) - E-mail: info.malaysia@roxell.com - www.roxell.com

ROXELL USA, Inc. - 720 Industrial Park Road - Anderson, MO 64831 (USA)
Phone +1 417 845-6065 - Fax. +1 417 845-6069 - E-mail info.usa@roxell.com - Website www.roxell.com