STORAGE line™

РУКОВОДСТВО ПО СБОРКЕ И ЭКСПЛУАТАЦИИ



Инструкции для пользователя

Компонент вателя

Инструкции по установке

ROXELL®

Содержание

DISCLAIMER; ОТКАЗОТОТВЕТСТВЕННОСТИ

ОБЩАЯ ИНFОРМАЦИЯ

ЧАСТЬ I : РУКОВОДСТВО ПО ЭКСПЛУАТАЦИИ

ТЕХНИКА БЕЗОПАСНОСТИ. I-2
ОПИСАНИЕ ПРОДУКЦИИ I-3
ИНСТРУКЦИИ ПО ЭКСПЛУАТАЦИИ I-3
РАЗМЕРЫ (ММ) / ВЕС (КГ) / ВМЕСТИМОСТЬ (М³) БУНКЕРЫ ДЛЯ КОРМА Ø 1.8М/2.1М I-5

ЧАСТЬ II :КОМПОНЕНТЫ

ОБЩИЙ ВИД - НОМЕРА КОМРОНЕНТОВ II-2
СИСТЕМА НАПОЛНЕНИЯ FLEX-AUGER 1.8М/2.1М II-4
БОЛЫ И ГАЙКИ (КМП ДЕТАЛЕЙ) II-5
ГОРИЗОНТАЛЬНЫЕ РАСКОСЫ II-6
Х-РАСКОСЫ / ГОРИЗОНТАЛЬНЫЕ РАСКОСЫ II-6
КОМПЛЕКТ АНКЕРОВ ДНЕВНОЙ СИЛОС М20 1.8М & 2.1М II-7
ОПЦИЯ: КМП ОПОРЫ ВЕСОВ ДНЕВНОГО СИЛОСА 1.8М / 2.1М II-7
ОПЦИЯ: КМП ОПОРЫ СИТЫ ДНЕВНОГО СИЛОСА 1.8М / 2.1М II-8
СХЕМА ВЕСОВПЭ НАДСТРОЙКА ВОРОНКИ НА 250 КГ - НОМЕРА ПРОДУКТОВ II-9
СТОЙКА ПОЛИЭТИЛЕНОВОЙ ВОРОНКИ 80 КГ II-10
ОПОР.КОЛЬЦО ДЛЯ ПЭ ВОРОНКИ - НИЖНИЙ II-10
ПЭ НАДСТРОЙКА ВОРОНКИ НА 250 КГ II-10
КОМПЛЕКТ КРЕПЕЖА НАДСТРОЙКИ ВОРОНКИА II-11

ЧАСТЬ III : ИНСТРУКЦИИ ПО УСТАНОВКЕ

ОБЩИЙ ВИД - НОМЕРА КОМРОНЕНТОВ III-2
ПОЛОЖЕНИЕ КОМПОНЕНТОВ БУНКЕРА СУТОЧНОГО III-4
ПЕРЕД МОНТАЖОМ БУНКЕРА III-5
ПОДГОТОВКА К МОНТАЖУ III-5
РАСПОЛОЖЕНИЕ БОЛТОВ, ГАЕК И ШАЙБ III-6
ИНСТРУМЕНТЫ III-7
БЕТОНИРОВАНИЕ ФУНДАМЕНТА III-8
МОНТАЖ КОРПУСА БУНКЕРА III-9
УСТАНОВКА БУРТИКА НА ВСТРОЕННЫЙ БУРТИК ВНУТРЕННЕГО ПРИЕМНИКА . . . III-11
УСТАНОВКА СТОЕК БУНКЕРА III-11
УСТАНОВКА ПОДСТАВОК БУНКЕРА III-11
ОПЦИЯ: УСТАНОВКА КОМПЛ.ОПОРЫ ВЕСОВ ДЛЯ ДНЕВН.БУНКЕРА 1.8М/2.1М III-13
ОПЦИЯ: УСТАНОВКА КОМПЛ.ОПОРЫ СИТЫ ДЛЯ ДНЕВН.БУНКЕРА 1.8М/2.1М III-14
СХЕМА ВЕСОВПЭ НАДСТРОЙКА ВОРОНКИ НА 250 КГ - НОМЕРА ПРОДУКТОВ III-15
ПЭ НАДСТРОЙКА ВОРОНКИ НА 250 КГ III-16
ЗАЗЕМЛЕНИЕ БУНКЕРА СУТОЧНОГО III-19

РАСЧЕТНЫЙ СРОК СЛУЖБЫ И ХРАНЕНИЕ ОБОРУДОВАНИЯ ROXELL.

Системы кормления для птицеводства и свиноводства производства Roxell имеют срок службы, в среднем, 15 лет. Это зависит от местных условий, таких как климат, размер фермы, условия хранения оборудования, проведенный монтаж, условия эксплуатации оборудования, своевременного проведения сервисных работ, чистящие средства, качество воды, качество кормов.

Срок службы отдельных частей, в зависимости от применения и функционального назначения, различен:

- компоненты пластиковой кормушки имеют срок службы от 15 до 20 лет,
- металлические части, такие как шнек, приемные поддоны и металлические трубы имеют срок службы от 15 до 20 лет,
- лебедки, шкивы и ролики для подвеса имеют срок службы 15 лет,
- пластиковые трубы имеют срок службы 15 лет,
- электрические и электронные компоненты, такие как моторы, переключатели, сенсоры и реле имеют срок службы 15 лет,
- ниппели и клапаны для системы поения имеют срок службы 10 лет,
- металлические тросы и пружины имеют срок службы 10 лет
- комплектующие, такие как резиновые соединения клапанов, фильтры, подшипники имеют срок службы от 2 до 5 лет

Срок службы, упомянутый выше, может отличаться и не отменяет срок гарантийного периода, как это указано в «Общих сроках и условиях продажи».

Все части оборудования при хранении должны быть защищены от погодных условий, так как это описано в Руководстве по сборке и эксплуатации в Общей информации, разделе 7 “Хранение”. Пластиковые компоненты могут храниться максимально в течении 1 года от даты отгрузки до даты монтажа оборудования. Металлические компоненты могут храниться максимально 2 месяца.

Электрическое и электронное оборудование должно храниться только в сухих закрытых помещениях при температуре не ниже +5 °C и не выше +50 °C, влажность воздуха <90%, без образования конденсата.

Остальное оборудование должно храниться только в сухих закрытых помещениях при

температуре не ниже +0 °C и не выше +50 °C, влажность воздуха <90%, без образования

конденсата.

Если оборудование не монтируется сразу после его поставки, то необходимо тщательно обеспечить его хранение в защищеном месте. Временное хранение оборудования должно быть организовано таким образом, чтобы в период хранения оборудование не подвергалось воздействию пыли, влаги, ультрафиолетового излучения и при оптимальном температурном режиме.

В случае нарушения правил хранения производитель не несёт ответственность за возникшие повреждения и оборудование не подпадает под гарантию.

DISCLAIMER; ОТКАЗОТОТВЕТСТВЕННОСТИ. Исходная официальная версия настоящего руководства опубликована компанией ROXELL bvba на английском языке. Компания Roxell не проверяет и не подтверждает последующие изменения, которые вносятся в настоящее руководство какими-либо третьими лицами. Данные изменения включают без ограничения перевод на другие языки и добавления или сокращения исходного содержимого. Компания Roxell не несет ответственность за какие-либо повреждения, травмы, претензии по гарантийным обязательствам либо иные претензии, связанные с подобными изменениями, в той мере, насколько подобные изменения приводят к искажению содержания официальной англоязычной версии настоящего руководства, опубликованной компанией Roxell. Чтобы получить новейшие сведения по установке и эксплуатации данного изделия, обратитесь в центр обслуживания клиентов и/или отдел технической поддержки компании Roxell. В случае обнаружения неточностей в содержании настоящего руководства, незамедлительно сообщите об этом в компанию Roxell в письменной форме по адресу: ROXELL bvba - Industrielaan 13, 9990 Maldegem - Belgium

ОБЩАЯ ИНФОРМАЦИЯ

ПОЛЬЗОВАТЕЛЬ, ОТВЕТСТВЕННОЕ ЛИЦО И РАБОЧИЙ ПЕРСОНАЛ ДОЛЖНЫ ПРОЧЕСТЬ НАСТОЯЩИЕ ИНСТРУКЦИИ И ПОНЯТЬ ИХ.

1. СОБЛЮДАТЬ ПРАВОВЫЕ НОРМЫ И СООТВЕТСТВУЮЩИЕ ПРАВИЛА!

Это относится, помимо прочего, и к европейским директивам, перенесенным во внутреннее законодательство страны и законы, и правилам техники безопасности, применяемым в стране пользователя.

Во время сборки, эксплуатации и обслуживания установки необходимо соблюдать соответствующие правовые нормы и технические правила.

2. ИСПОЛЬЗОВАНИЕ ПО НАЗНАЧЕНИЮ

Установка разработана исключительно для интенсивной эксплуатации в животноводстве и построена в соответствии с применимыми правилами высокого качества изготовления. Поэтому избыточная нагрузка на продукт запрещается. Использование в других целях считается применением не по назначению. В этом случае производитель не несет ответственности за возможные повреждения. Вся ответственность возлагается на плечи пользователя.

3. ИСПОЛЬЗОВАИЕ НЕ ПО НАЗНАЧЕНИЮ

За любое использование не по назначению, описанному в соответствующем пункте 2, ответственность несет конечный пользователь.

4. ОБЯЗАТЕЛЬСТВА

Гарантия (в т.ч. расширенная гарантия), не действует, если имело место любое из перечисленных ниже обстоятельств: невыполнение приемочного контроля Изделий, неправильное обращение, транспортировка, модификация или ремонт, авария, использование не по назначению или ненадлежащая эксплуатация; неправильная сборка, монтаж, подключение или техническое обслуживание (с учетом актуальных руководств компании Roxell по сборке, монтажу, подключению и техническому обслуживанию); форс-мажор; неосторожность, отсутствие надлежащего надзора или обслуживания со стороны Заказчика; естественный износ; использование моющих и дезинфицирующих средств, не разрешенных актуальными руководствами компании Roxell по эксплуатации и техническому обслуживанию; использование моющих и дезинфицирующих средств с нарушением инструкций, полученных от поставщиков; или использование Изделий во взрывоопасной среде.

Гарантия (в т.ч. расширенная гарантия) не действует в случае, если причиной возникновения дефекта являются материалы или вспомогательные принадлежности, поставляемые Заказчиком, или оказанные им услуги, либо вмешательство какого-либо лица или организации, не имеющих необходимых полномочий или квалификации для проведения таких вмешательств. Кроме того, Гарантия (в т.ч. расширенная гарантия) действует только в том случае, если Изделия используются в животноводческих помещениях и если все части или компоненты Изделий поставлены компанией Roxell.

Компания Roxell не несет ответственности за любые убытки, возникшие по причине неправильной эксплуатации, сборки, монтажа, подключения или технического обслуживания Изделий. В связи с этим Заказчик прямо признает, что (i) любая эксплуатация, сборка, установка, подключение или техническое обслуживание должны осуществляться в соответствии с актуальными руководствами компании Roxell по эксплуатации, сборке, установке, подключению или техническому обслуживанию и (ii) электроустановки, к которым подключаются Изделия, должны изготавливаться в соответствии с применимым местным законодательством об электроустановках. Кроме того, Изделия должны проходить механические и электрические испытания, проводимые в соответствии с современными методиками и применимым местным законодательством.

5. КВАЛИФИКАЦИЯ ПЕРСОНАЛА

ПОЛЬЗОВАТЕЛЬ:

Человек, пользующийся продукцией или управляющий ею, должен уметь читать инструкции по эксплуатации и полностью их понимать. Он должен обладать знаниями о работе и устройстве установки.

ТЕХНИЧЕСКИ КВАЛИФИЦИРОВАННЫЙ СОТРУДНИК:

Эксперт, способный собрать и обслуживать установку **(механически/электрически)**, устранять неисправности. Имея техническое образование и опыт, обладает достаточными знаниями для оценки действий, прогнозирования потенциальных опасностей и исправления опасных ситуаций.

6. ИНФОРМАЦИЯ ОБ ОСТАТОЧНЫХ РИСКАХ — ИСПОЛЬЗУЮТСЯ ПРЕДУПРЕДИТЕЛЬНЫЕ ЗНАКИ

Существуют три уровня опасности, на которые указывают сигнальные слова

*** DANGER (ОПАСНО)**

*** WARNING (ОСТОРОЖНО)**

*** CAUTION (ВНИМАНИЕ)**

Здесь перечислены причины и источники грозящих опасностей, а также последствия несоблюдения предупреждений!

 **ОПАСНО**	Слово **DANGER** (опасно) указывает на грозящую опасность, которая может привести к серьезному или даже фатальному несчастному случаю, если не принять мер предосторожности.
 **ОСТОРОЖНО**	Слово **WARNING** (осторожно) указывает на грозящую опасность, которая может привести к серьезному несчастному случаю или повреждению продукта, если не принять мер предосторожности.
 **ВНИМАНИЕ**	Слово **CAUTION** (внимание) указывает на опасные ситуации, которые могут привести к небольшому вреду для здоровья или материальным повреждениям, если не принять мер предосторожности.
	Данный символ указывает на дополнительную информацию.
 разрешено  не разрешено	

7. ХРАНЕНИЕ

Разобранные детали следует хранить в помещении или в месте, защищенном от влаги.

8. ПЕРЕВОЗКА

Транспортировку компонентов оборудования осуществлять вилочным погрузчиком с учетом местных условий и норм и правил.

К управлению вилочным погрузчиком допускается водитель, обладающей необходимой квалификацией.

Во время подъемных работ необходимо постоянно контролировать центр тяжести груза.

9. ДЕМОНТАЖ

Вывод установки и ее компонентов из эксплуатации выполняется в соответствии с действующим на тот момент природоохранным законодательством страны или местными законами. Все рабочие изделия и запасные части должны храниться и утилизироваться в соответствии с природоохранными нормами.

Информация о природоохранном законодательстве для клиентов в Европейском союзе



Согласно европейской директиве 2002/96/EC, оборудование, обозначенное данным символом на изделии или упаковке, не должно утилизироваться вместе с несортированным бытовым мусором. Этот символ указывает на то, что продукт должен утилизироваться отдельно. Вы сами несете ответственность за его уничтожение вместе с электрическим и электронным оборудованием через соответствующие каналы утилизации, организованные государственными или местными органами власти. Правильная утилизация и переработка этого оборудования позволяет избежать отрицательного воздействия на окружающую среду и здоровье людей. Дополнительную информацию по утилизации старого оборудования можно узнать в органах местного самоуправления или в службе утилизации отходов.

Информация об устранении отходов — электрические и электронные материалы для компаний

1. В Европейском союзе

Если вы использовали продукт в коммерческих целях и хотите его утилизировать, обратитесь в компанию Roxell за информацией о возврате продукта. Возможно, вам придется оплатить утилизационный сбор за возврат и переработку. Небольшие продукты (и небольшие партии продуктов) могут быть переданы местным агентствам по сбору.

2. В других странах за пределами Европейского союза

Если вы хотите утилизировать данный продукт, обратитесь к местным властям за информацией о порядке утилизации.

10. УРОВЕНЬ ШУМНОСТИ

Уровень шумности установки во время работы не превышает 70 Дб (A) (=70dB (A)).

11. БЛОКИРОВКА И ОПЛОМБИРОВАНИЕ ОБОРУДОВАНИЯ – МЕТОД БЛОКИРОВКИ. ОБЩИЕ УКАЗАНИЯ

- Каждый сотрудник должен иметь маркировочные этикетки; удаление маркировочных этикеток другими сотрудниками запрещено.
- Проинформируйте о выполнении соответствующих работ.
- Найдите все источники электрической, гидравлический, пневматической энергии.
- Выключите их.
- Блокировка и опломбировка.
- Проверьте, выключены ли источники энергии.
- Снимите оставшееся напряжение.

12. ПОЛЬЗУЙТЕСЬ СРЕДСТВАМИ ИНДИВИДУАЛЬНОЙ ЗАЩИТЫ.

13. ТРЕБОВАНИЯ К ОСВЕЩЕННОСТИ

- Минимальная освещенность во время эксплуатации, технического обслуживания и монтажа должна быть 200 лк.
- На случай отказа электропитания оборудование должно комплектоваться переносным аварийным светильником.

14. ЭЛЕКТРООБОРУДОВАНИЕ, ПАНЕЛИ УПРАВЛЕНИЯ, КОМПОНЕНТЫ, БЛОКИ ПРИВОДА

- В месте установки панелей управления необходимо **не менее 70 см** свободного пространства.
- **Не открывайте панели управления.** Ключ от панели управления должен находиться у ответственного лица.
- Необходимо принять все необходимые меры по защите панелей управления от **мышей, крыс, хищных животных**
- В случае повреждения (выхода из строя) электрооборудования, панели управления или блока привода необходимо **НЕЗАМЕДЛИТЕЛЬНО** остановить систему!
- **ЗАПРЕЩАЕТСЯ распылять воду или другие жидкости на электрооборудование**, панели управления, компоненты и блоки привода!
- **ЗАПРЕЩАЕТСЯ** накрывать материалом электрооборудование, панели управления, компоненты и блоки привода.

Часть 1

Инструкции для пользователя

Storage Line Roxell

Metalen opslagdagsilo's voor opslag van veevoeder

Суточные бункеры металл. для корма

ТЕХНИКА ЬЕЗОПАСНОСТИ - СУТОЧНЫЙ БУНКЕР

Обеспечение **БЕЗОПАСНОСТИ** клиентов, поставщиков, работников и животных является приоритетной задачей компании Roxell.

Следует внимательно прочитать руководство по эксплуатации и монтажу, чтобы обеспечить безопасную эксплуатацию бункера суточного запаса и сопутствующего оборудования.

ВНИМАНИЕ!

Каждый должен соблюдать технику безопасности:

Безопасная эксплуатация продукции в ежедневной работе обеспечивает личную защиту и защиту окружающих.

ОПАСНО

ВНИМАНИЕ!

СОБЛЮДАЙТЕ ОСТОРОЖНОСТЬ!

ПОМНИТЕ О ТЕХНИКЕ БЕЗОПАСНОСТИ!

A. ОБЩИЕ ИНСТРУКЦИИ

- При определении места положения бункера суточного запаса следует учесть следующее:
  * установить бункер суточного запаса в безопасном месте.
  * не устанавливать вблизи электропроводки, чтобы избежать ее контакта с бункером суточного запаса.
  * не устанавливать бункер суточного запаса в низменной местности, чтобы избежать контакта бункера и электропроводки с водой или прочими проводниками.
- Необходимо заземлить все электрические материалы.
- надеть перчатки, защитный шлем и обувь, т.п..... при монтаже и установке бункера суточного запаса.
- при выполнении работ над бункером суточного запаса следует закрепить рабочие инструменты.
- При работе на верхней части бункера необходимо закрепить инструменты.
- Используйте инструменты с защитным покрытием.
- Не наклоняйте тяжести; это может вызвать травму спины или растяжение мышц.
- Поставьте предупредительные знаки в тех местах, где есть опасность для жизни человека.

B. Б. ОБОРУДОВАНИЕ ДЛЯ УСТАНОВКИ

- Проверьте надлежащую и безопасную работу инструментов.
- Проверьте место проведения работ и примите необходимые меры предосторожности.

C. В. ТЕХНИКА БЕЗОПАСНОСТИ ПРИ УСТАНОВКЕ

- -Проверьте заземление всех электрических материалов.
- при сборке бункера суточного запаса следует осторожно перемещать его отдельные компоненты.
- При монтаже секций и других частей необходимо зафиксировать корпус.
- Проверьте надлежащее состояние и работу всех средств обеспечения безопасности инструментов.
- устанавливать бункер суточного запаса следует только согласно предписаниям в руководстве по эксплуатации.

D. Г. ТЕХНИКА БЕЗОПАСНОСТИ ПРИ ВЫПОЛНЕНИИ УСТАНОВКИ

- Проверьте надлежащее состояние и правильное размещение всех средств обеспечения безопасности.
- Проверьте заземление всех электрических материалов.

ОСТОРОЖНО

Чтобы не допустить возможность поражения электрическим током, необходимо разместить оборудование в безопасном месте. Панели управления должны быть закрыты защитным ограждением. При выполнении работ на оборудовании необходимо выключить и заблокировать пульты управления.



Существует опасность удушения материалами в бункере.
Категорически запрещено входить в бункер, который содержит материалы!
Разрешается входить в пустой бункер при соблюдении следующих условий:

1. Электропитание должно быть выключено и заблокировано.
2. Используйте ремень безопасности и страховую оттяжку.
3. Используйте надлежащее респираторное оборудование.
4. С наружной стороны бункера должны находиться люди, которые могут прийти на помощь.

ОСТОРОЖНО

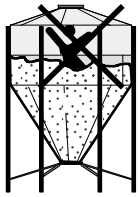

- **Обращайте внимание на все предупредительные знаки.**
- Перед выполнением изменений, которые не описаны в руководстве, обратитесь к поставщику Roxell.
- Запрещается использовать другие крепежные материалы кроме тех, которые предлагает поставщик бункеров. Это может вызвать непредвиденные проблемы или угрозы.
- Необходимо предусмотреть способ быстрой связи на случай проблем (аварийной ситуации, травмы...)
- Хранить бункер (и прилегающую территорию) свободным от:
  * грязь;
  * кислоты;
  * металлическая стружка;
  * другие металлы (например алюминий).
- При проведении технического обслуживания бункера суточного запаса следует убедиться в том, что линия подачи выключена.
- Руководство по эксплуатации и установке должно храниться в легко доступном месте, чтобы в случае необходимости была возможность быстро свериться с ним.
- **ЗАПРЕЩАЕТСЯ** наступать на секции крыши.

ОПИСАНИЕ ПРОДУКЦИИ

Бункер суточного запаса состоит из четырех основных частей (которые пользователь собирает с помощью болтов и гаек):

* Секция крыши 30 °
* Секция подающего рукава 60°
* Секции корпуса из рифленных листов
* Опоры и распорные балки

ИНСТРУКЦИИ ПО ЭКСПЛУАТАЦИИ - СУТОЧНЫЙ БУНКЕР

Все компоненты бункера суточного запаса неприхотливы в техническом обслуживании. Следует помнить об использованных консервантах в хранящемся материале. Консерванты могут оказывать коррозийное действие на бункер.

Следует регулярно проверять бункер на предмет коррозии и обрабатывать поврежденные части. При образовании значительного объема ржавчины следует обратиться к специалисту. В случае наличия уровня ржавчины Ri4 (согласно DIN 53 210) следует **ПРЕКРАТИТЬ ЭКСПЛУАТАЦИЮ** бункера.

Бункер можно заполнять и опорожнять только через его центральную зону. Все другие способы следует согласовывать в письменном виде с поставщиком Roxell.

В бункере допускается хранение **только следующих кормовых материало**в:

* Концентраты, согласно DIN 1055.
* Свободно перемещаемые материалы определенного веса <= 6,5 кН / м³ (<= 650 кг / м³).
* Ингредиенты корма с хорошей **текучестью** с удельным весом <= 6,5 кН / м³ (<= 650 кг / м³).

ВНИМАНИЕ:

СОЕВАЯ МУКА, МЯСОКОСТНАЯ МУКА И МНОГИЕ ДРУГИЕ МАТЕРИАЛЫ НЕ ЯВЛЯЮТСЯ СВОБОДНО ПЕРЕМЕЩАЕМЫМИ.

БУНКЕР НЕ ПРЕДНАЗНАЧЕН ДЛЯ ХРАНЕНИЯ ДАННЫХ МЕТАРИАЛОВ!!!



ОСТОРОЖНО

Обратитесь к поставщику хранимых материлов за сведениями относительно их когезионных свойств и сводообразования.

Если бункер **ПРОСТАИВАЕТ** определенное время, следует убедиться, что он пустой и чистый внутри.

Снеговая нагрузка: согласно DIN 1055 TS.

Вертикальная нагрузка на крышу опор, труб, подмостков, платформ и т. д. не должна превышать 5 кН (500 кг).

Бункер суточного запаса следует располагать на мин. расстоянии 0.5 м от существующих зданий.

Проверьте полученные части на наличие повреждений и неисправностей.

При определении места расположения нового бункера суточного запаса следует учесть следующее:

- Расположение существующих строений.
- Направление используемой системы транспортировки.
- Место расположения периферийного оборудования (например, клапан бункера и прочие компоненты).
- Расположение секции корпуса с логотипом.

ОБСЛУЖИВАНИЕ

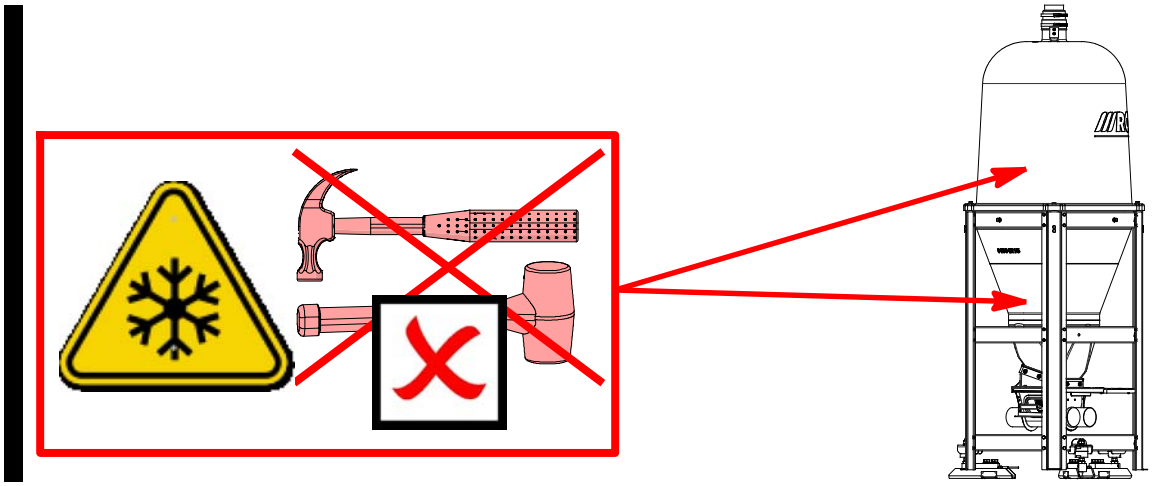

РАЗМЕРЫ (ММ) / ВЕС (КГ) / ВМЕСТИМОСТЬ (М³)

БУНКЕРА Ø 1.8М / 2.1М

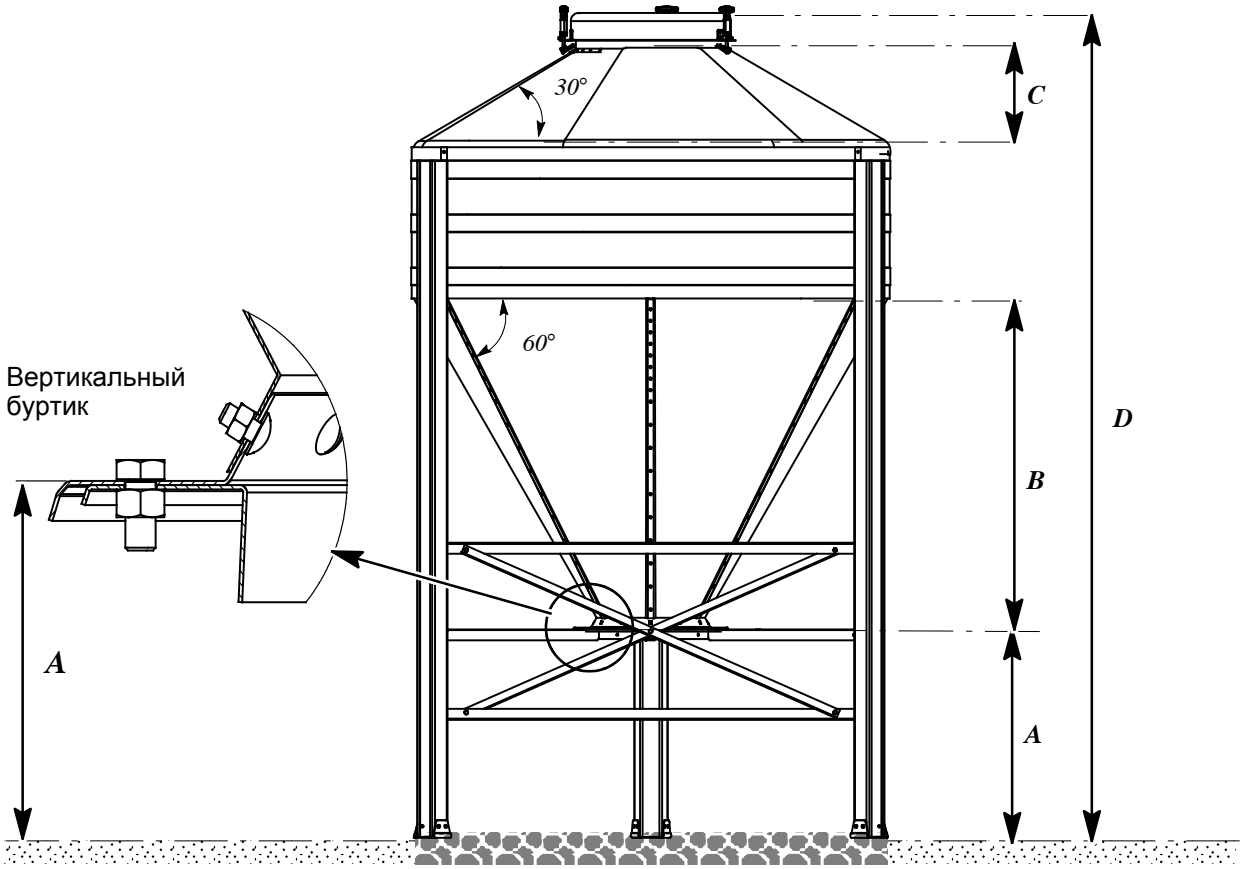

ТИП	1.8MLOW	1.8M HIGH	2.1M LOW	1.8M LOW БЕЗ КРЫШИ	1.8M HIGH БЕЗ КРЫШИ	2.1MLOW БЕЗ КРЫШИ
*ВЕС (КГ)**						
A	800	800	800	800	800	800
B	1273	1273	1533	1273	1273	1533
C	374	374	460	-	-	-
D	2950	3144	3295	2430	2635	2695
Содержание, м³	2,7	3,3	4,2	2,3	2,9	3,5
Содержание, М.тонн	1,1	1,6	2,4	0,93*	1,2*	1,3*

* = с весами

1.8M LOW

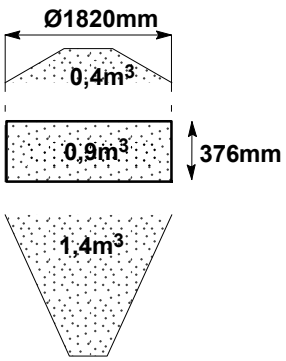

1.8M HIGH

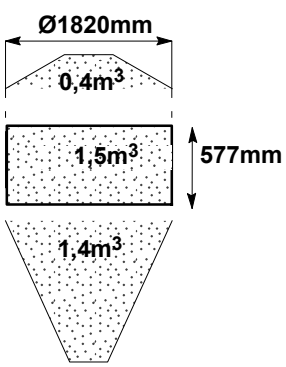

2.1M LOW

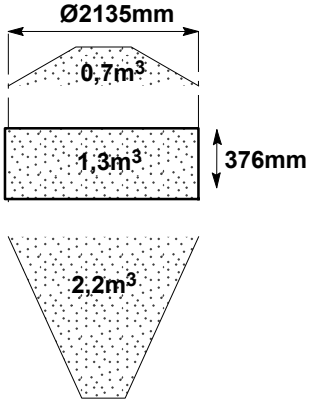

ЧАСТЬ II

КОМПОНЕНТЫ

1. ПО БЕЗВРЕДНОМУ ДЛЯ ОКРУЖАЮЩЕЙ СРЕДЫ ПРОЕКТИРОВАНИЮ

Компания Roxell соблюдает Постановления Комиссии (EU) No. 4/2014 от 6 Января 2014, изменяющие Постановление (EC) No 640/2009, исполняя Директиву 2005/32/EC (Европейский стандарт IEC 60034) Евроейского Парламента и Совета в отношении требований к экологическому дизайну электрических моторов.

2. ОБЩЕНИЕ

При обращении по поводу деталей или запасных частей указывайте соответствующий номер детали (не название).

ОБЩИЙ ВИД

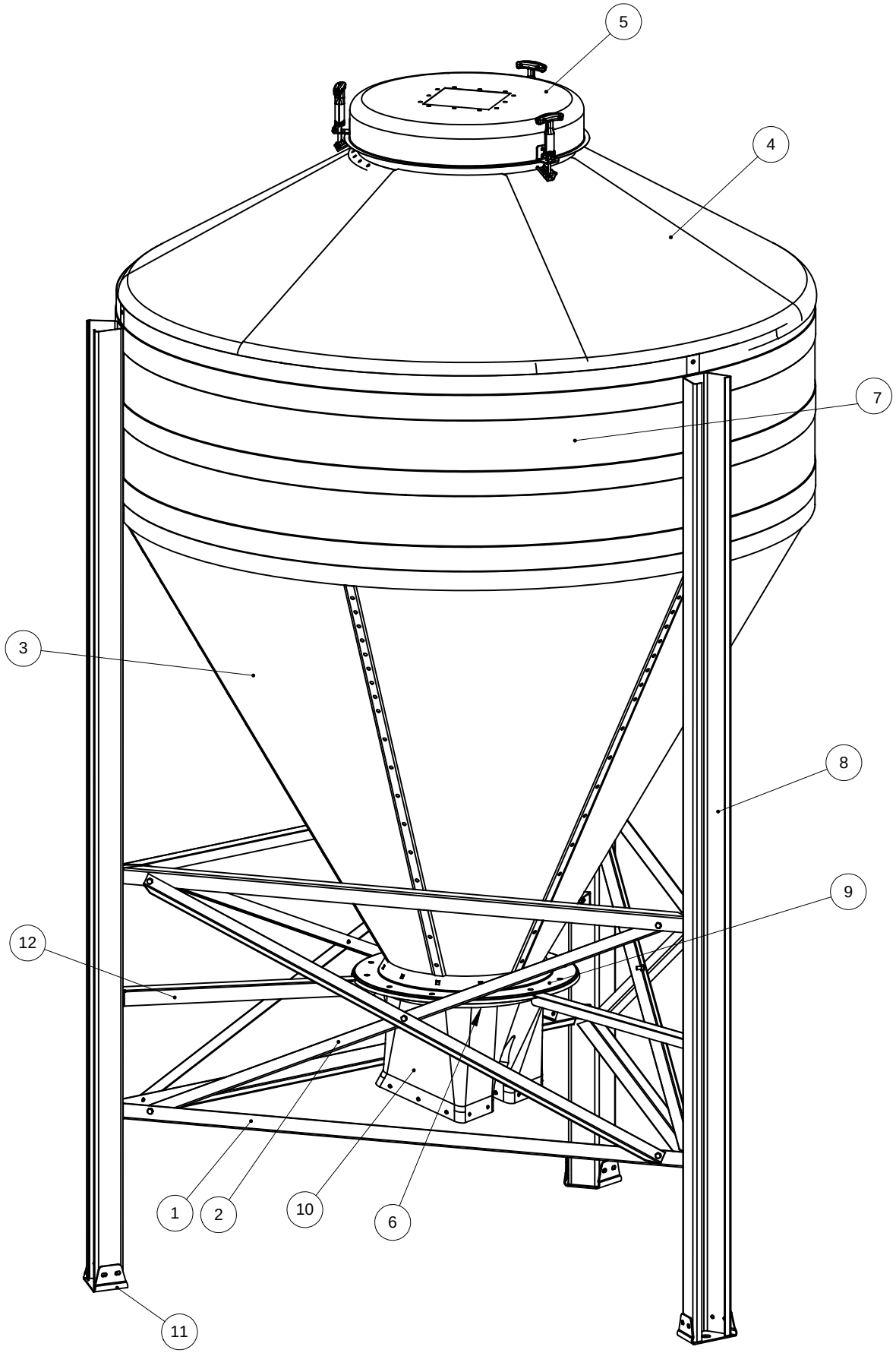

НОМЕРА КОМРОНЕНТОВ

код	название	номер	номер	номер
		1.8M LOW	1.8M HIGH	2.1M LOW
1	ГОРИЗОНТАЛ.РАСКОС ДНЕВНОГО СИЛОСА 6'	06001440	06001140	-
	ГОРИЗОНТАЛ.РАСКОС ДНЕВНОГО СИЛОСА 7'	-	-	06102529
2	Х-РАСКОС ДНЕВНОГО СИЛОСА 6'	06001457	06001457	-
	Х-РАСКОС ДНЕВНОГО СИЛОСА 7'	-	-	06102537
3	ПЛАСТИНА ВОРОНКИ 6' - 1 ММ	06000673	06000673	-
	ПЛАСТИНА ВОРОНКИ 7 - 1,25 ММ	-	-	06101927
4	КРОВЕЛЬНАЯ ПЛАСТИНА - СТАНДАРТ 6'	06000657	06000657	-
	КРОВЕЛЬНАЯ ПЛАСТИНА- СТАНДАРТ 7'	-	-	06101877
5	СИСТЕМА НАПОЛНЕНИЯ FLEX-AUGER 6'/7'	06001523	06001523	06001523
6	БОРТИК ВНУТРЕННИЙ НИЖНИЙ	16104499	16104499	16104499
7	КОЛЬЦ.ПЛАСТИНА ДНЕВН.СИЛОСА 6' - 376 ММ	06001408	-	-
	КОЛЬЦ.ПЛАСТИНА ДНЕВН.СИЛОСА 6' - 578 ММ	-	06001416	-
	КОЛЬЦ.ПЛАСТИНА ДНЕВН.СИЛОСА 7' - 376 ММ	-	-	06102503
	КОЛЬЦ.ПЛАСТ.ДНЕВ.СИЛОСА6'-376ММ,ЛОГОТИП	06001465	-	-
	КОЛЬЦ.ПЛАСТ.ДНЕВ.СИЛОСА6'-578ММ,ЛОГОТИП	-	06001473	-
	КОЛЬЦ.ПЛАСТ.ДНЕВ.СИЛОСА7'-376ММ,ЛОГОТИП	-	-	06102545
8	НОЖКА ДНЕВНОГО СИЛОСА 2367 Х 2,5 ММ	06001424	-	-
	НОЖКА ДНЕВНОГО СИЛОСА 2580 Х 2,5 ММ	-	06001432	-
	НОЖКА ДНЕВНОГО СИЛОСА 2635 Х 2,5 ММ	-	-	06102511
9	ГОРИЗОНТАЛЬНЫЙ БОРТИК 6'/7'	16001018	16001018	16001018
10	ЗАГРУЗОЧНАЯ ВОРОНКА СЧЕТВЕРЕННАЯ	03102845	03102845	03102845
11	КОМПЛЕКТ АНКЕРОВ М20-ДНЕВНОЙ СИЛОС 6'/7'	06001531	06001531	06001531
12	РАСКОС ВОРОНКИ - 6'	06001606	06001606	-
	РАСКОС ВОРОНКИ - 7'	-	-	06102404

СИСТЕМА НАПОЛНЕНИЯ FLEX-AUGER
1.8M/2.1M - 06001523

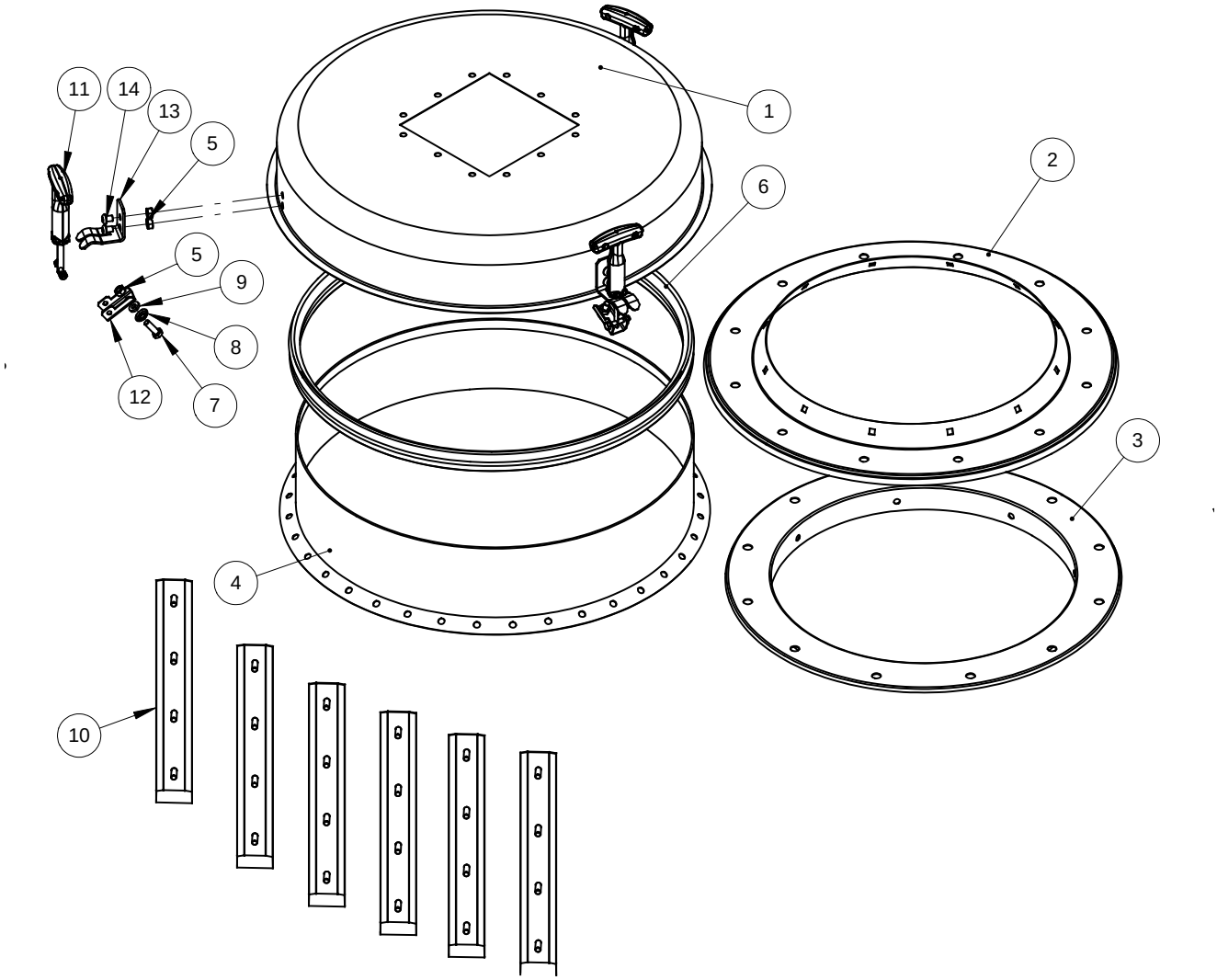

код	название	номер	кол.
1	КРЫШКА СИСТЕМЫ НАПОЛНЕНИЯ FLEX-AUGER	15902513	1
2	ГОРИЗОНТАЛЬНЫЙ БОРТИК 6'/7'	16001018	1
3	БОРТИК ВНУТРЕННИЙ НИЖНИЙ	16104499	1
4	БОРТИК НАПОЛНЕНИЯ	16102444	1
5	ГАЙКА M8 DIN 934- SP.	20200119	9
6	РЕЗИНОВОЕ ПРУЖИННОЕ КОЛЬЦО	15901515	1
7	БОЛТ M8X25- DIN 933- SP	20200143	3
8	МЕТАЛЛИЧЕСКАЯ ПОДКЛАДНАЯ ШАЙБА	20200036	3
9	РЕЗИНОВАЯ ПОДКЛАДНАЯ ШАЙБА Ф16ХФ7.5Х3	20200044	3
10	ПОЛОСА ДОПОЛНИТЕЛЬНОГО СКОЛЬЖЕНИЯ	15900988	6
11	ПРУЖИННЫЙ ЗАМОК	15902406	3
12	ШАРНИР ДЛЯ ПРУЖИННОГО ЗАМКА	15902422	3
13	СТОПОРНАЯ ПЛАСТИНА ДЛЯ ПРУЖИН.ЗАМКА	15902430	3
14	ПЕРЕДН.КРЫШКА ГРОХОТА ISO7380-M8X10-A2	20200382	6

БОЛЫ И ГАЙКИ (КМП ДЕТАЛЕЙ)

код	деталь			1.8M БЕЗ КРЫШИ		2.1M БЕЗ КРЫШИ
1	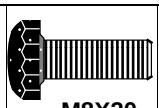 M8X20	16103152	227	72	265	85
2	 M8X16	20200242	63	63	107	107
3	M8X25 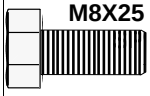	20200143	38	38	38	38
4	M12X25 SP 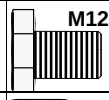	20200168	13	13	13	13
5	 M8 EV	20200028	343	189	425	246
6	 M8 SP	20200119	59	59	59	59
7	 M12 SP	20200135	16	16	16	16
8		20200036	28	28	28	28
9	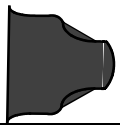	16103699	138	138	182	182
10		20200044	28	28	28	28
11	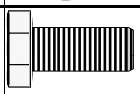 M8X25 EV	20100236	28	28	28	28
12	M8X20 SP 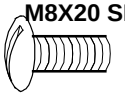	20200176	21	21	21	21
13	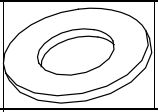	20100467	13	13	13	13
14	**Наклейка**		**Наклейка 15902091**			

ГОРИЗОНТАЛЬНЫЕ РАСКОСЫ

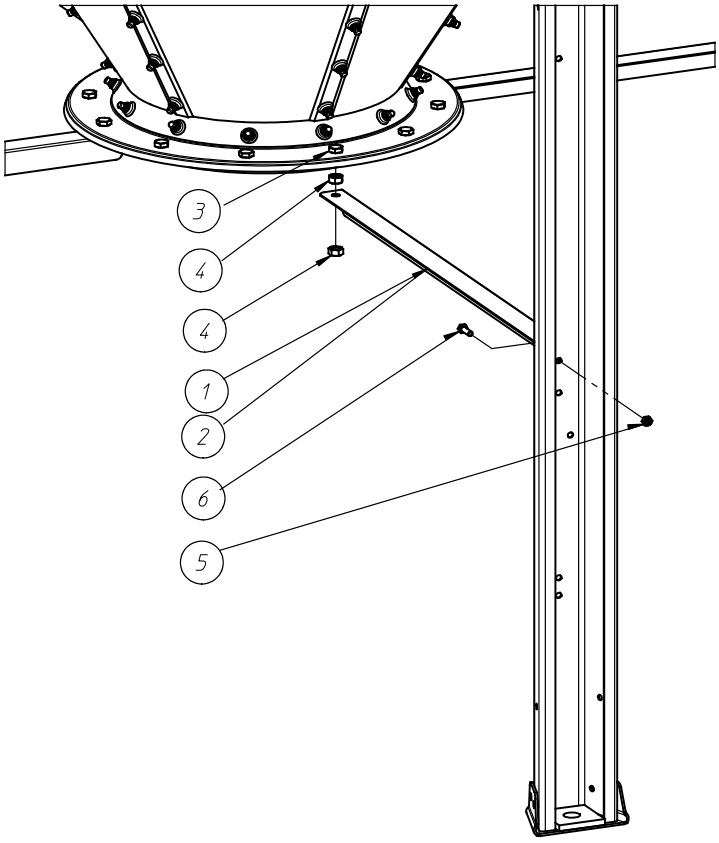

код	название	номер
1	РАСКОС ВОРОНКИ - 6'	06001606
2	РАСКОС ВОРОНКИ - 7'	06102404
3	БОЛТ M12X25 DIN 933- SP	20200168
4	ГАЙКА M12 DIN 934- SP.	20200135
5	ГАЙКА M8 DIN 934- SP.	20200119
6	БОЛТ M8X25- DIN 933- SP	20200143

X-РАСКОСЫ, ГОРИЗОНТАЛЬНЫЕ РАСКОСЫ

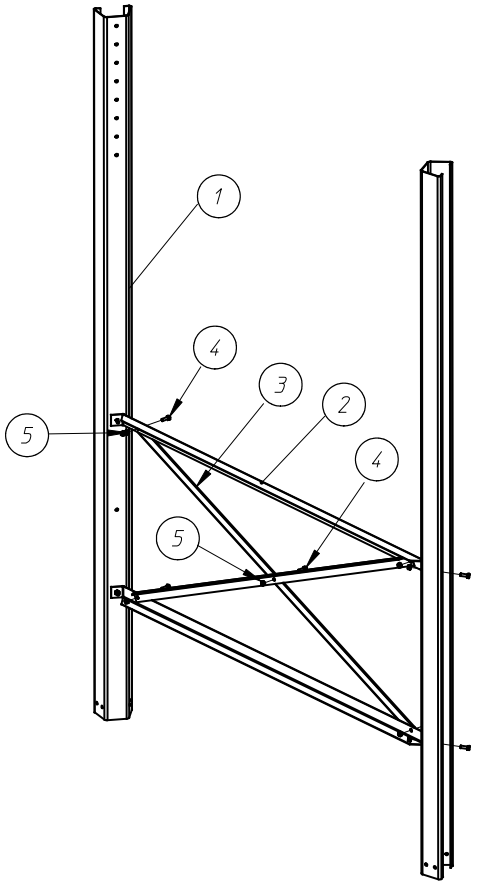

код	название	номер	кол.
1	НОЖКА ДНЕВНОГО СИЛОСА 2580 X 2,5 MM	06001432	2
2	ГОРИЗОНТАЛ.РАСКОС ДНЕВНОГО СИЛОСА 6'	06001440	2
3	X-РАСКОС ДНЕВНОГО СИЛОСА 6'	06001457	2
4	БОЛТ M8X25- DIN 933- SP	20200143	9
5	ГАЙКА M8 DIN 934- SP.	20200119	9

КОМПЛЕКТ АНКЕРОВ M20
1.8M/2.1M - 06001531

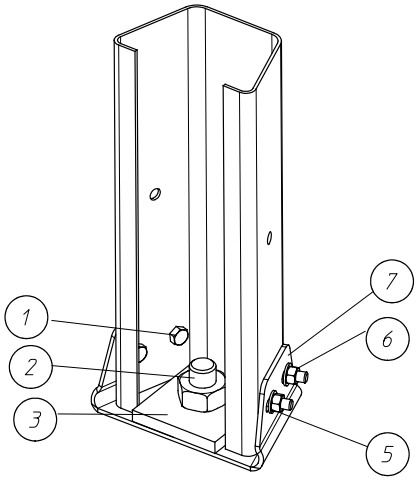

код	название	номер	кол.
			1.8M/2.1M
*1	БОЛТ M8X16 DIN 933- SP	20200259	12
2	ПЛАСТИКОВЫЙ ДЮБЕЛЬ M20 X 170	20200226	3
*3	ТЯЖЕЛАЯ ЧЕТЫРЁХГРАННАЯ ПОДКЛАДНАЯ ШАЙБА	16100273	3
*5	ШАЙБА D.9XD.17X1.6-DIN126	20100467	12
*6	ГАЙКА M8 DIN 934- SP.	20200119	12
*7	АНКЕР НОЖКИ	15900574	3
*	В КОМПЛЕКТ ДЕТАЛЕЙ		

ОПЦИЯ: КМП ОПОРЫ ВЕСОВ ДНЕВНОГО СИЛОСА
1.8M - 06001507

код	название	номер	кол.
1	ОПОРА ВЕСОВ ДНЕВНОГО СИЛОСА 6'	15902315	2
2	ПРОМЕЖУТОЧНАЯ ОПОРА ВЕСОВ	15902331	2
3	КОЛПАЧКОВАЯ ГАЙКА M6- DIN 985	20100400	4
4	КОЛПАЧКОВАЯ ГАЙКА M8- DIN 985	20100418	12
5	БОЛТ M8X16-DIN 933-8.8	20100228	12
6	БОЛТ M6 X 16- DIN 933- 8.8	20100178	4

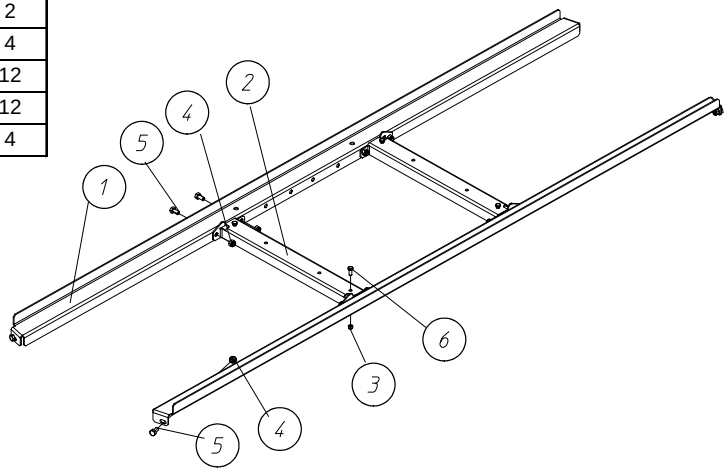

ОПЦИЯ: КМП ОПОРЫ ВЕСОВ ДНЕВНОГО СИЛОСА
2.1M - 06102578

код	название	номер	кол.
1	ОПОРА ВЕСОВ ДНЕВНОГО СИЛОСА 7'	15902323	2
2	ПРОМЕЖУТОЧНАЯ ОПОРА ВЕСОВ	15902331	2
3	КОЛПАЧКОВАЯ ГАЙКА M6- DIN 985	20100400	4
4	КОЛПАЧКОВАЯ ГАЙКА M8- DIN 985	20100418	12
5	БОЛТ M8X16-DIN 933-8.8	20100228	12
6	БОЛТ M6 X 16- DIN 933- 8.8	20100178	4

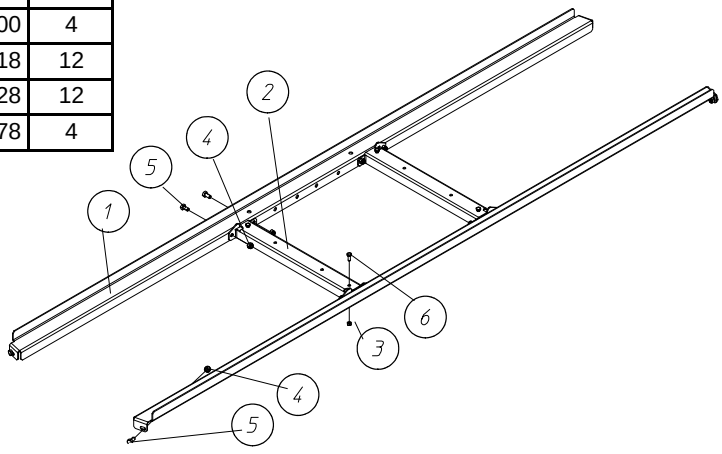

ОПЦИЯ: СИТО: КМП ОПОРЫ ВЕСОВ ДНЕВНОГО СИЛОСА 1.8М - 06001507

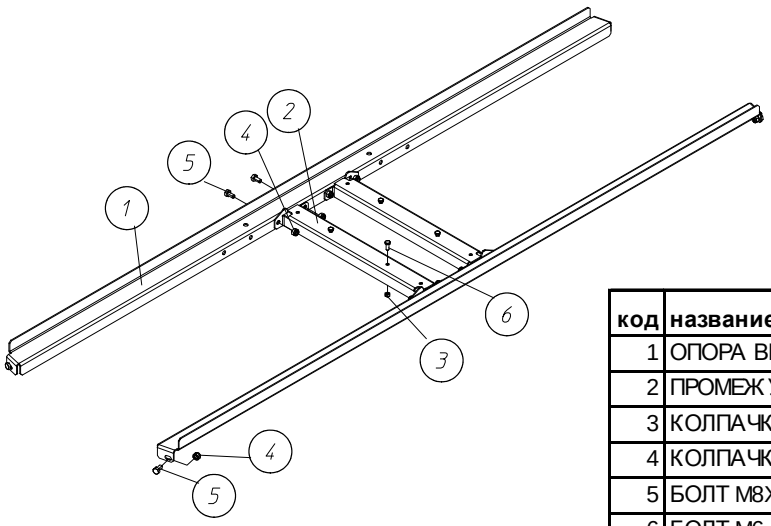

код	название	номер	кол.
1	ОПОРА ВЕСОВ ДНЕВНОГО СИЛОСА 6'	15902315	2
2	ПРОМЕЖУТОЧНАЯ ОПОРА ВЕСОВ	15902331	2
3	КОЛПАЧКОВАЯ ГАЙКА М6- DIN 985	20100400	4
4	КОЛПАЧКОВАЯ ГАЙКА М8- DIN 985	20100418	12
5	БОЛТ М8Х16-DIN 933-8.8	20100228	12
6	БОЛТ М6 Х 16- DIN 933- 8.8	20100178	4

ОПЦИЯ: СИТО: КМП ОПОРЫ ВЕСОВ ДНЕВНОГО СИЛОСА 2.1М - 06102578

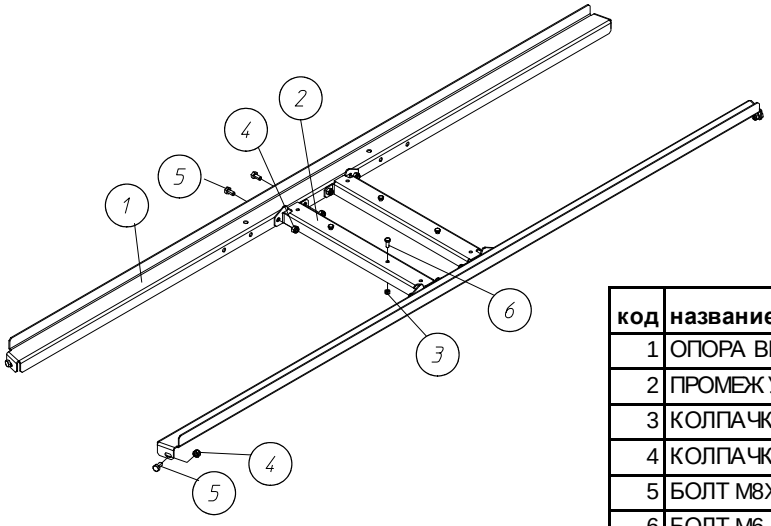

код	название	номер	кол.
1	ОПОРА ВЕСОВ ДНЕВНОГО СИЛОСА 7'	15902323	2
2	ПРОМЕЖУТОЧНАЯ ОПОРА ВЕСОВ	15902331	2
3	КОЛПАЧКОВАЯ ГАЙКА М6- DIN 985	20100400	4
4	КОЛПАЧКОВАЯ ГАЙКА М8- DIN 985	20100418	12
5	БОЛТ М8Х16-DIN 933-8.8	20100228	12
6	БОЛТ М6 Х 16- DIN 933- 8.8	20100178	4

СХЕМА ВЕСОВПЭ НАДСТРОЙКА ВОРОНКИ НА 250 КГ - НОМЕРА ПРОДУКТОВ

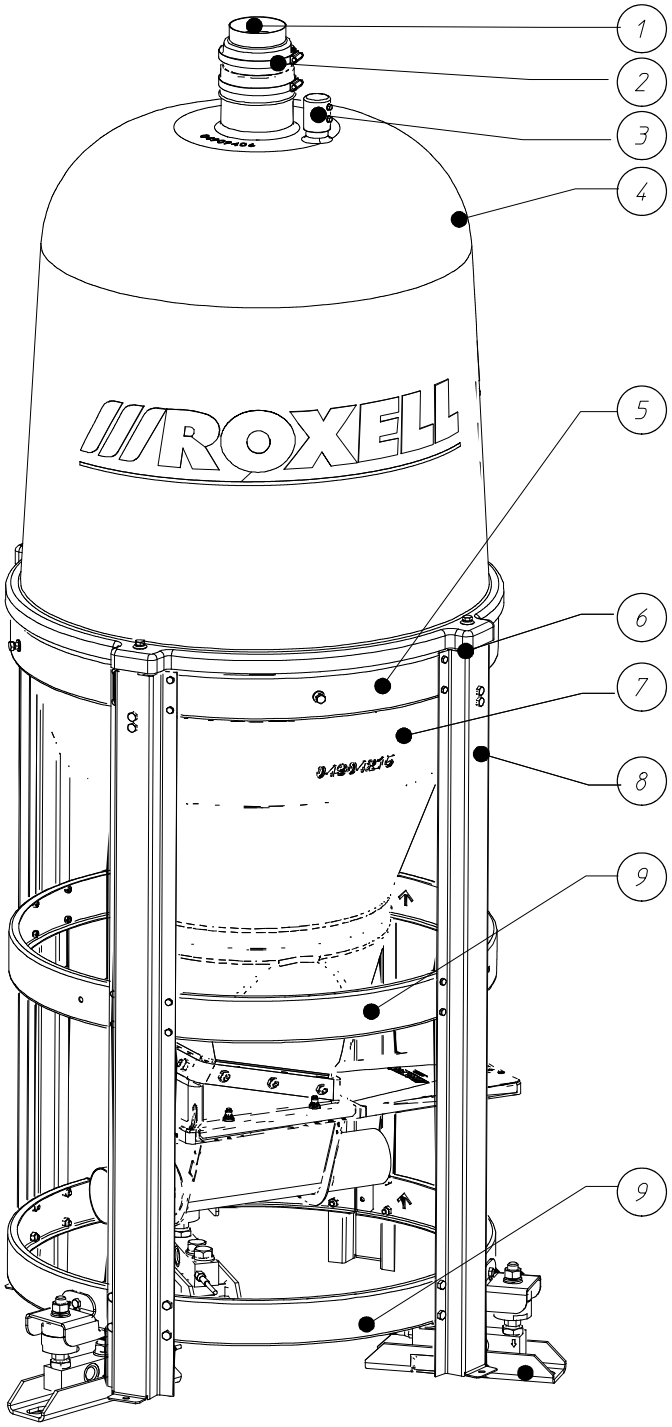

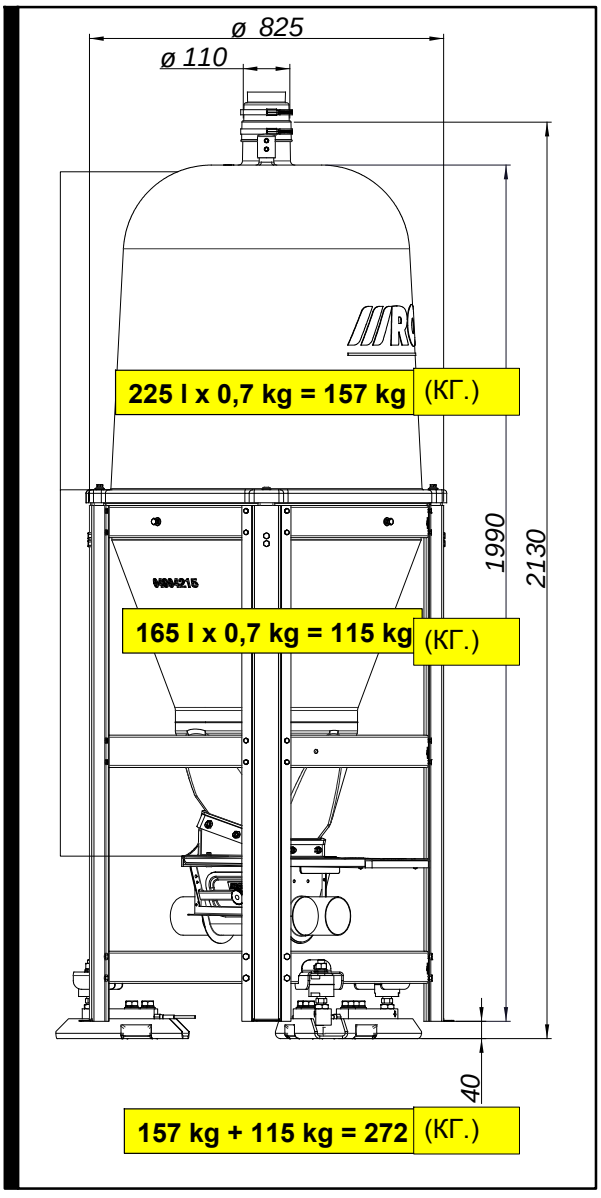

код	название	номер
1	ГИБКИЙ ТРАНСМИС. ДЕТАЛЬ Ф110-Ф100-Ф85	10703445
2	ХОМУТ ШЛАНГА Ф 90 - 110 ММ	00105726
3	ПВХ КОЛПАЧОК Ф38.1 X 50	14906060
4	ПЭ НАДСТРОЙКА ВОРОНКИ НА 250 КГ	04909406
5	ОПОР.КОЛЬЦО ДЛЯ ПЭ ВОРОНКИ 80 КГ	04904702
6	СОЕДИНИТЕЛЬНЫЙ КРЮК	14906051
7	ВОРОНКА 80 КГ ДЛЯ ВЕСОВ	04904215
8	СТОЙКА ПОЛИЭТИЛЕНОВОЙ ВОРОНКИ 80 КГ	04904710
9	ОПОР.КОЛЬЦО ДЛЯ ПЭ ВОРОНКИ - НИЖНИЙ	04906194

04904710-СТОЙКА ПОЛИЭТИЛЕНОВОЙ ВОРОНКИ 80 КГ



04906194 -ОПОР.КОЛЬЦО ДЛЯ ПЭ ВОРОНКИ - НИЖНИЙ

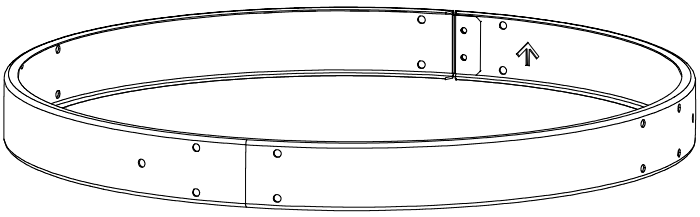

04909406 -ПЭ НАДСТРОЙКА ВОРОНКИ НА 250 КГ



04909414 -КОМПЛЕКТ КРЕПЕЖА НАДСТРОЙКИ ВОРОНКИА

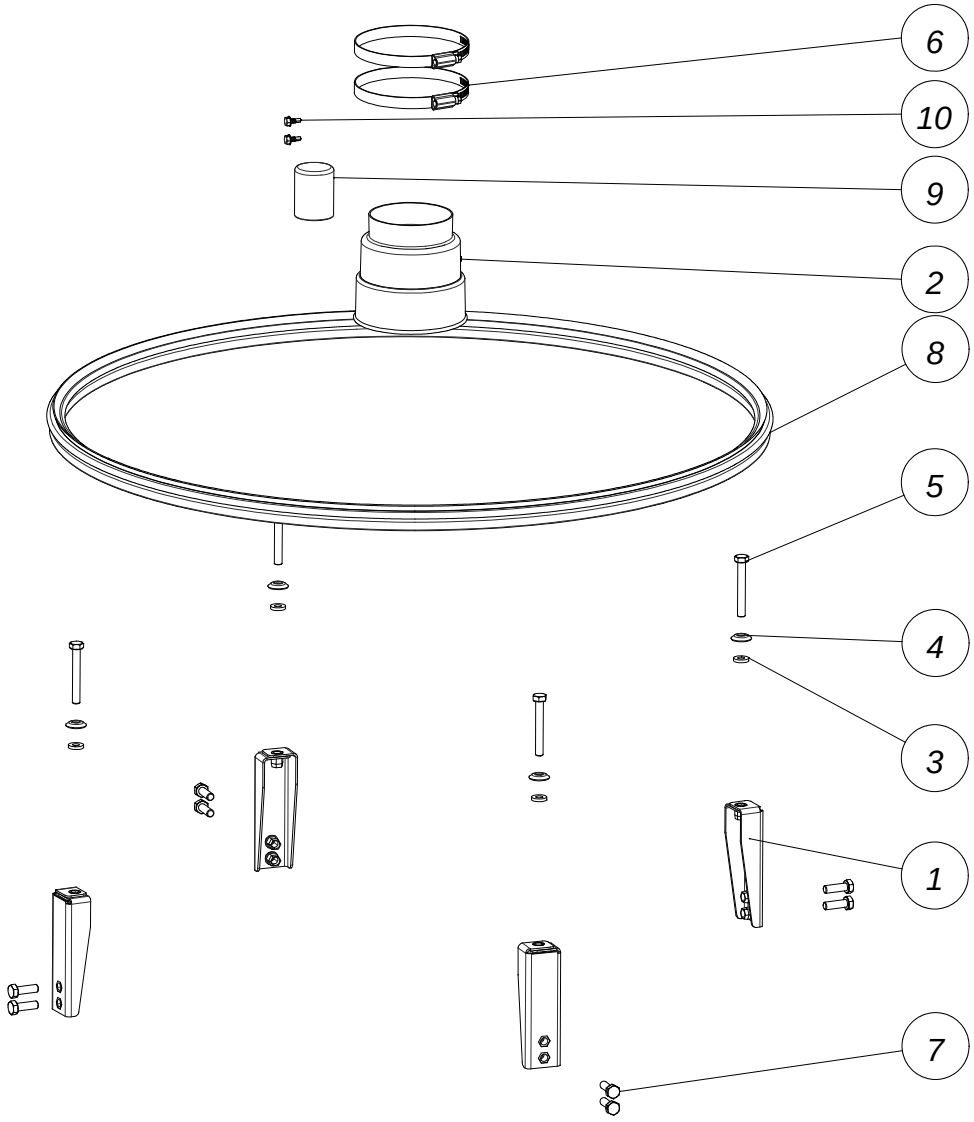

код	название	номер	кол.
1	СОЕДИНИТЕЛЬНЫЙ КРЮК	14906051	4
2	ГИБКИЙ ТРАНСМИС. ДЕТАЛЬ Ф110-Ф100-Ф85	10703445	1
3	РЕЗИНОВАЯ ПОДКЛАДНАЯ ШАЙБА Ф16ХФ7.5Х3	20200044	4
4	МЕТАЛЛИЧЕСКАЯ ПОДКЛАДНАЯ ШАЙБА	20200036	4
5	БОЛТ М8 Х 60	20200010	4
6	ХОМУТ ШЛАНГА Ф 90 - 110 ММ	00105726	2
7	БОЛТ М8Х25-DIN 933-8.8	20100236	8
8	ЗАЩЕЛКИВАЮЩИЙСЯ ПРОФИЛЬ 2,5 М	04904652	1
9	ПВХ КОЛПАЧОК Ф38.1 Х 50	14906060	1
10	ВИНТ-САМОРЕЗ 4.8 Х 13	20103974	2

ЧАСТЬ III

ИНСТРУКЦИИ ПО УСТАНОВКЕ

ОБЩИЙ ВИД

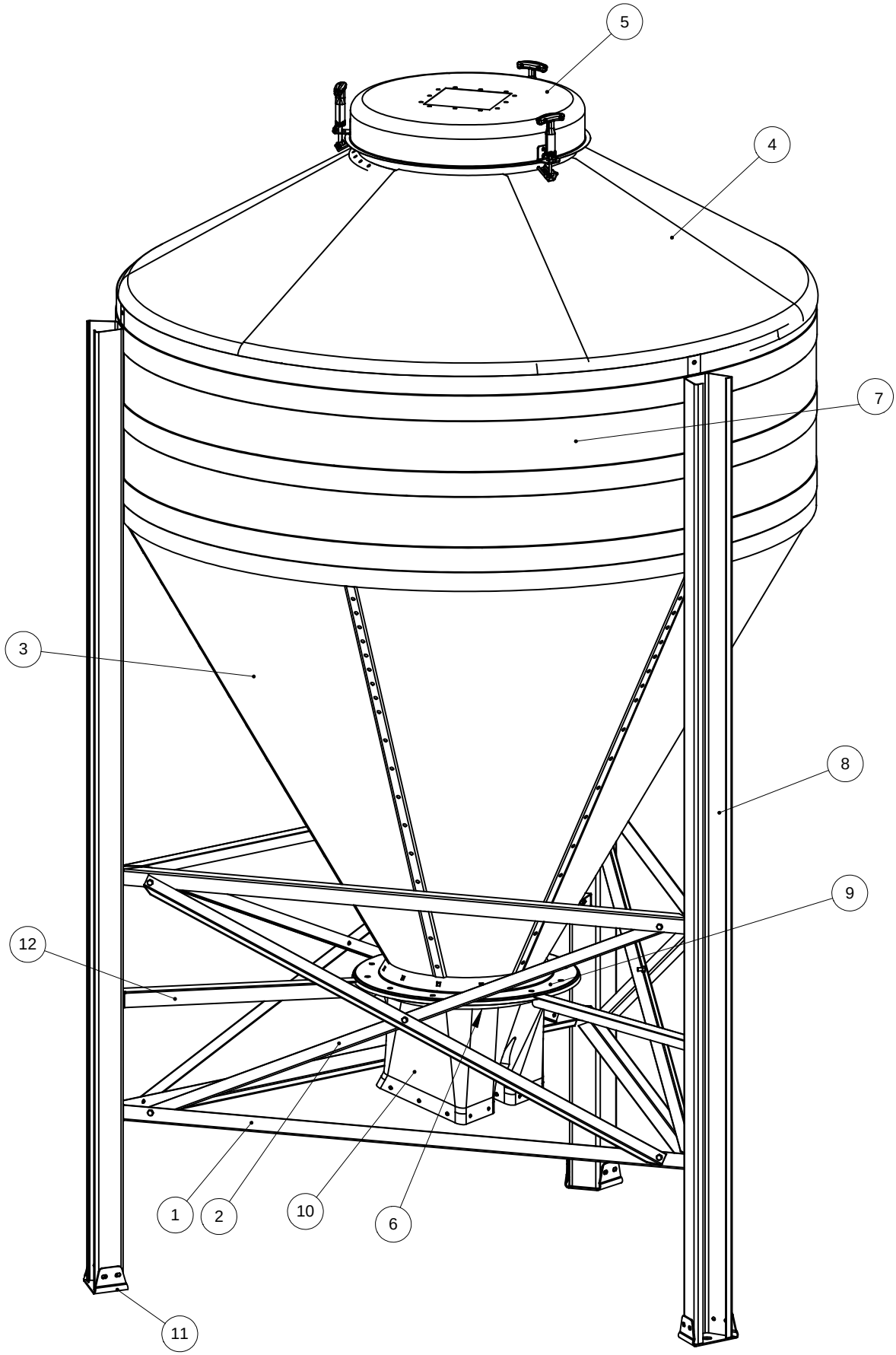

НОМЕРА КОМРОНЕНТОВ

код	название	номер	номер	номер
		1.8M LOW	1.8M HIGH	2.1M LOW
1	ГОРИЗОНТАЛ.РАСКОС ДНЕВНОГО СИЛОСА 6'	06001440	06001140	-
	ГОРИЗОНТАЛ.РАСКОС ДНЕВНОГО СИЛОСА 7'	-	-	06102529
2	Х-РАСКОС ДНЕВНОГО СИЛОСА 6'	06001457	06001457	-
	Х-РАСКОС ДНЕВНОГО СИЛОСА 7'	-	-	06102537
3	ПЛАСТИНА ВОРОНКИ 6' - 1 ММ	06000673	06000673	-
	ПЛАСТИНА ВОРОНКИ 7 - 1,25 ММ	-	-	06101927
4	КРОВЕЛЬНАЯ ПЛАСТИНА - СТАНДАРТ 6'	06000657	06000657	-
	КРОВЕЛЬНАЯ ПЛАСТИНА- СТАНДАРТ 7'	-	-	06101877
5	СИСТЕМА НАПОЛНЕНИЯ FLEX-AUGER 6'/7'	06001523	06001523	06001523
6	БОРТИК ВНУТРЕННИЙ НИЖНИЙ	16104499	16104499	16104499
7	КОЛЬЦ.ПЛАСТИНА ДНЕВН.СИЛОСА 6' - 376 ММ	06001408	-	-
	КОЛЬЦ.ПЛАСТИНА ДНЕВН.СИЛОСА 6' - 578 ММ	-	06001416	-
	КОЛЬЦ.ПЛАСТИНА ДНЕВН.СИЛОСА 7' - 376 ММ	-	-	06102503
	КОЛЬЦ.ПЛАСТ.ДНЕВ.СИЛОСА6'-376ММ,ЛОГОТИП	06001465	-	-
	КОЛЬЦ.ПЛАСТ.ДНЕВ.СИЛОСА6'-578ММ,ЛОГОТИП	-	06001473	-
	КОЛЬЦ.ПЛАСТ.ДНЕВ.СИЛОСА7'-376ММ,ЛОГОТИП	-	-	06102545
8	НОЖКА ДНЕВНОГО СИЛОСА 2367 Х 2,5 ММ	06001424	-	-
	НОЖКА ДНЕВНОГО СИЛОСА 2580 Х 2,5 ММ	-	06001432	-
	НОЖКА ДНЕВНОГО СИЛОСА 2635 Х 2,5 ММ	-	-	06102511
9	ГОРИЗОНТАЛЬНЫЙ БОРТИК 6'/7'	16001018	16001018	16001018
10	ЗАГРУЗОЧНАЯ ВОРОНКА СЧЕТВЕРЕННАЯ	03102845	03102845	03102845
11	КОМПЛЕКТ АНКЕРОВ М20-ДНЕВНОЙ СИЛОС 6'/7'	06001531	06001531	06001531
12	РАСКОС ВОРОНКИ - 6'	06001606	06001606	-
	РАСКОС ВОРОНКИ - 7'	-	-	06102404

ПОЛОЖЕНИЕ КОМПОНЕНТОВ БУНКЕРА СУТОЧНОГО

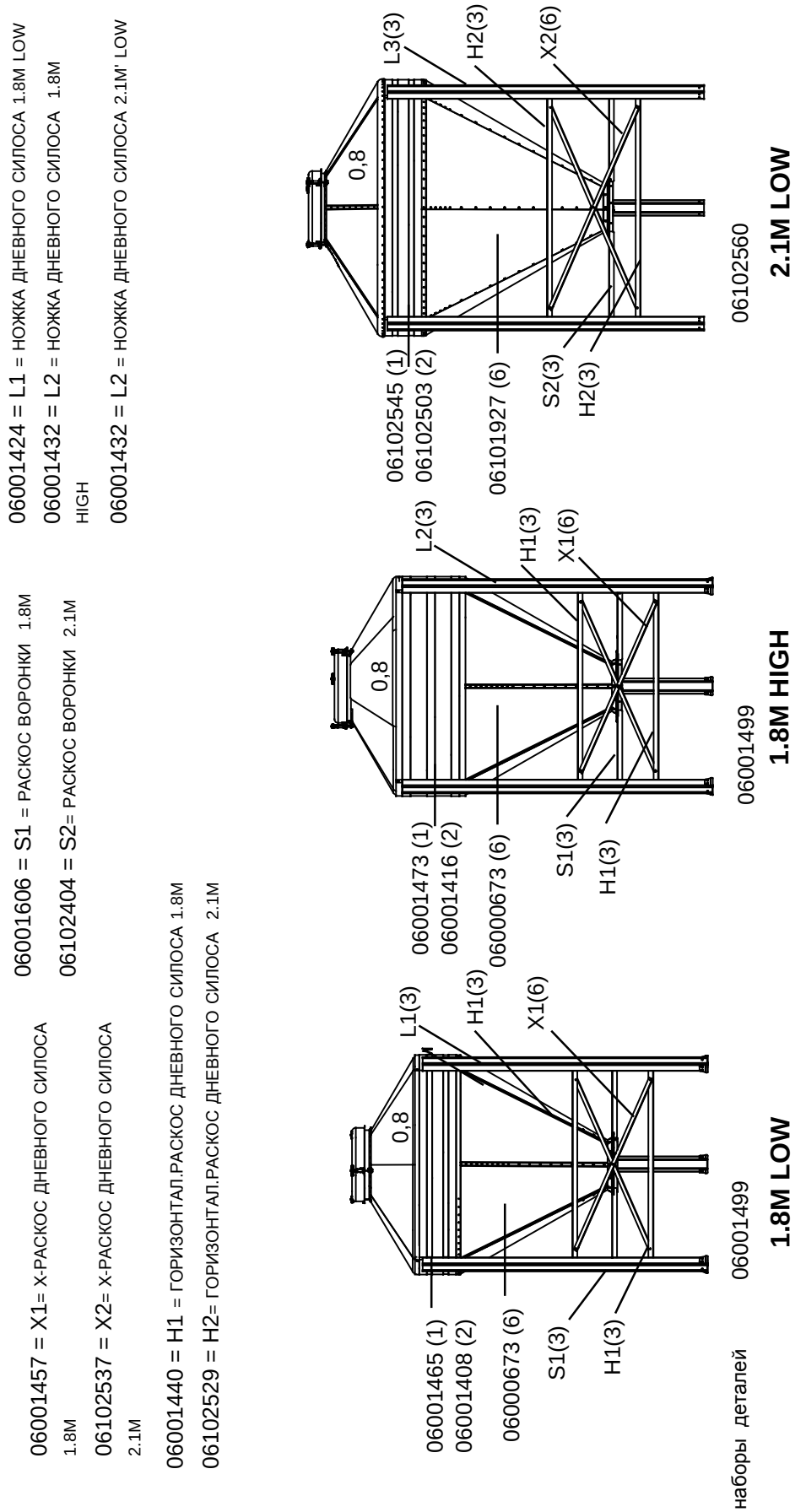

ПЕРЕД МОНТАЖОМ БУНКЕРА

1. Проверьте сразу после доставки количество и состояние доставленных частей. Претензии направляйте в транспортную компанию.

2. Осторожно обращайтесь с деталями, чтобы не повредить цинковое покрытие.

3. Храните детали в сухом помещении.

4. Храните замазку при комнатной температуре.
Во время **сборки**, также держите герметик при комнатной температуре.

5. Допускается хранение не более двух упаковок листов весом 1 т в стопке. Это позволяет предотвратить деформацию листов.

6. Запасные детали хранятся на стеллажах, в контейнерах или на поддонах.

7. Используйте специально разработанную раму для монтажа бункера.

8. Прочтите все инструкции по монтажу перед началом работы. Выполняйте последовательно шаги, указанные в Части III настоящего руководства.

9. Для стран Европы: после монтажа наклейте этикетку (15902091, см. комплект запчастей) на впускную или выпускную трубу или на внутренний накопитель бункера на уровне глаз.

ПОДГОТОВКА К МОНТАЖУ

ДАЛЕЕ ПРИВЕДЕНА ИСЧЕРПЫВАЮЩАЯ ИНФОРМАЦИЯ (ПО КАЖДОЙ МОДЕЛИ БУНКЕРА) О РАЗМЕРАХ И ПОЛОЖЕНИИ ЧАСТЕЙ БУНКЕРА (ЛИСТОВ, НОЖЕК, БОЛТОВ, ГАЕК И Т. Д.).

ВНИМАНИЕ: ЗАТЯНУТЬ БОЛТЫ И ГАЙКИ С КРУТЯЩИМ МОМЕНТОМ **ОТ 13 НМ ДО 26 НМ!**
ИЛИ: 09700105:ШТЫРЬ ДЛЯ СБОРКИ БУНКЕРА

ВНИМАНИЕ: Болты с пластиковой головкой можно удерживать **гаечным ключом 17.**

код	название	номер
1	БОЛТ М 8 Х 20 С РЕЗИНОВЫМ КОЛПАЧКОМ	16103152
2	БОЛТ М 8 Х 16 ДЛЯ ВОРОНКИ СИЛОСА	20200242
3	БОЛТ М8Х25- DIN 933- SP	20200143
4	БОЛТ М12Х25 DIN 933- SP	20200168
5	ГАЙКА М8- DIN 934	20200028
6	ГАЙКА М8 DIN 934- SP.	20200119
7	ГАЙКА М12 DIN 934- SP.	20200135
8	МЕТАЛЛИЧЕСКАЯ ПОДКЛАДНАЯ ШАЙБА	20200036
9	РЕЗИНОВЫЙ КОЛПАЧОК М8	16103699
10	РЕЗИНОВАЯ ПОДКЛАДНАЯ ШАЙБА Ф16ХФ7.5Х3	20200044
11	БОЛТ М8Х25-DIN 933-8.8	20100236
*12	БОЛТ М8Х20-DIN 933-8.8	20200150
*13	БОЛТ С ПОЛУКРУГЛОЙ ГОЛОВКОЙ М8Х20-SP	20200176
*14	ПОДКЛАДНАЯ ШАЙБА Ф9ХФ16Х1.6-DIN126	20100467
*	НЕ ПОКАЗАНЫ	

РАСПОЛОЖЕНИЕ БОЛТОВ, ГАЕК И ШАЙБ

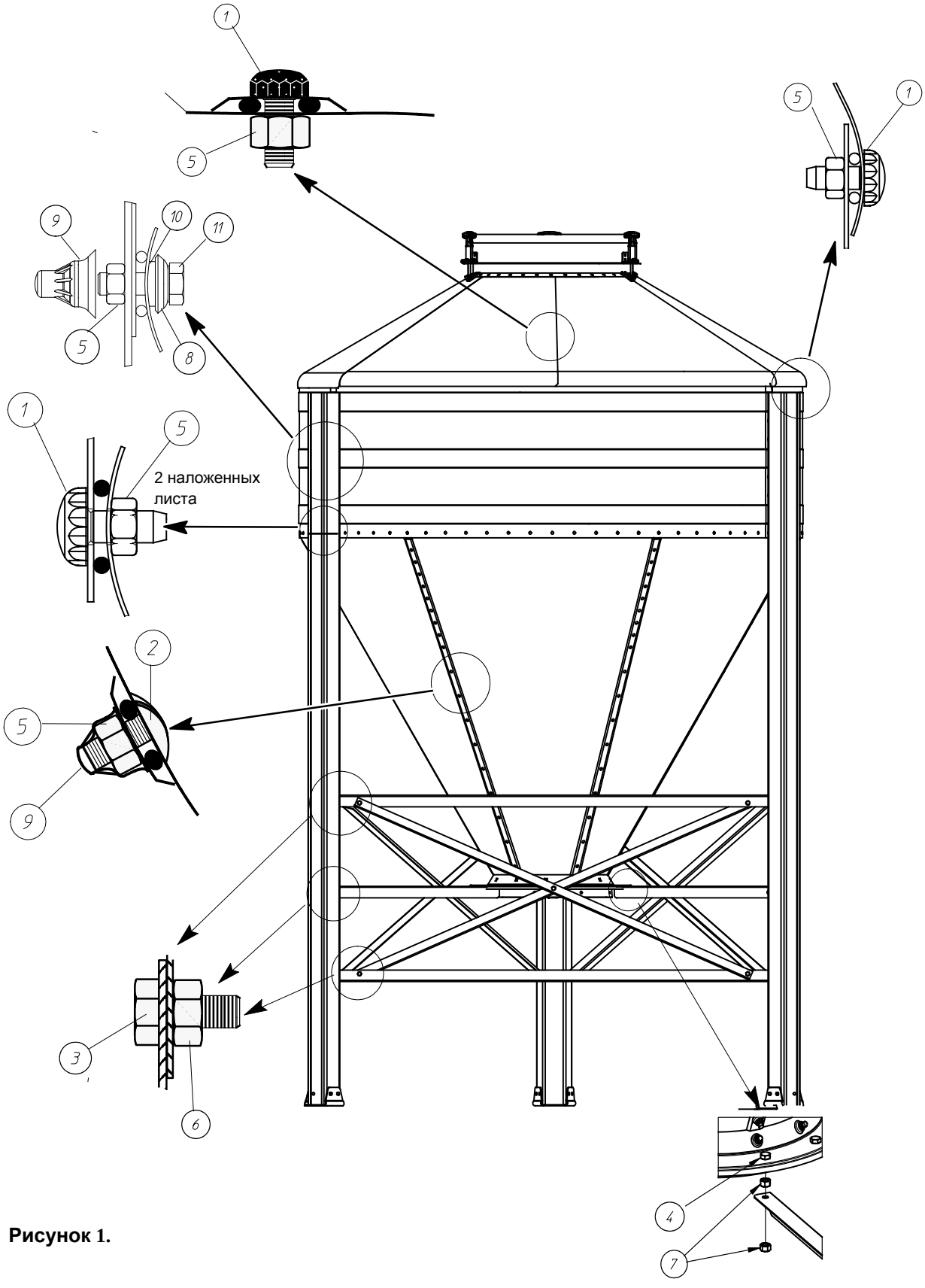

Рисунок 1.

ИНСТРУМЕНТЫ

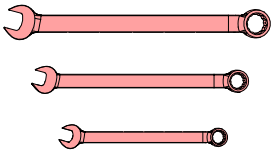

13, 17, 22, 30

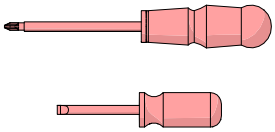

(рабочая часть 10 мм



БУРИ ∅9 + по бетону ∅20



13, 22

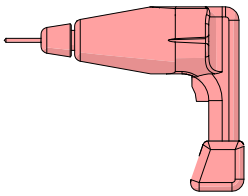









09700105: Штырь для сборки бункера (2x) (S 525)

РИСУНОК 2.

БЕТОНИРОВАНИЕ ФУНДАМЕНТА

ВНИМАНИЕ:
Подпочва должна выдерживать давление не менее 0,05 мН/м².
Фундамент должен быть морозоустойчивым.

Прочность бетона: 250 кг цемента на м³ бетона – фракция щебня 0-32 (мм – арматурый каркас Q131 (диаметр арматуры 4-5 мм).

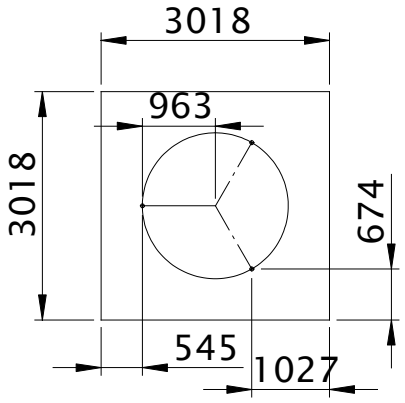

1.8m

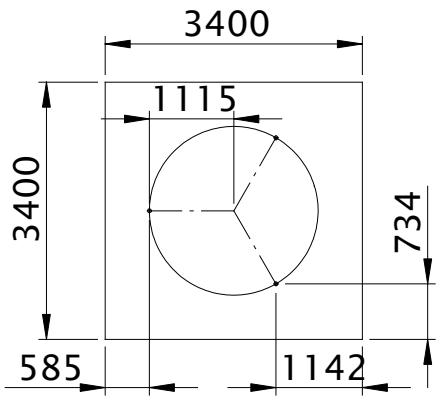

2.1m

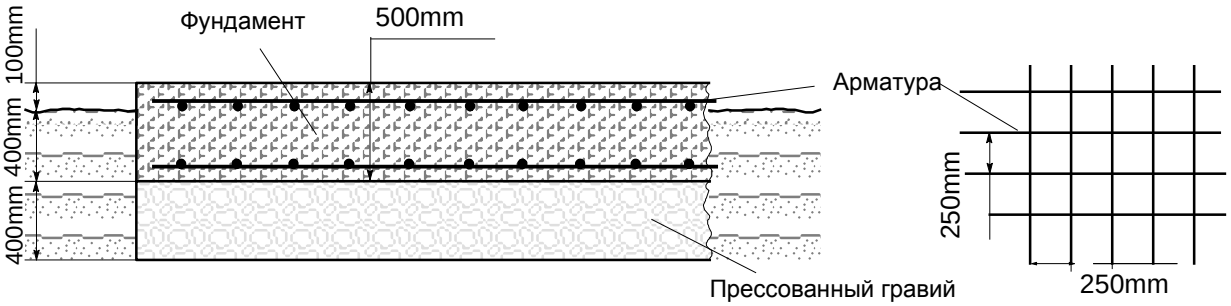

При использовании расширительных болтов:
- Сначала выполните монтаж бункера и установите его на место.
- Отметьте отверстия.
- Сдвиньте бункер в сторону.
- Просверлите отверстия диам. 20 мм.
- Установите бункер (стойки) поверх отверстий.
- Закрепите стойки с помощью расширительных болтов M20x170.

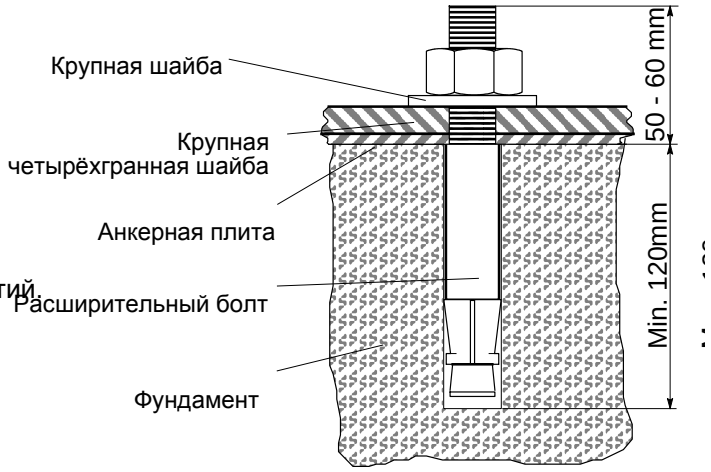

Рисунок 3.

МОНТАЖ КОРПУСА БУНКЕРА

Расположить корпус бункера на ровной и чистой поверхности!

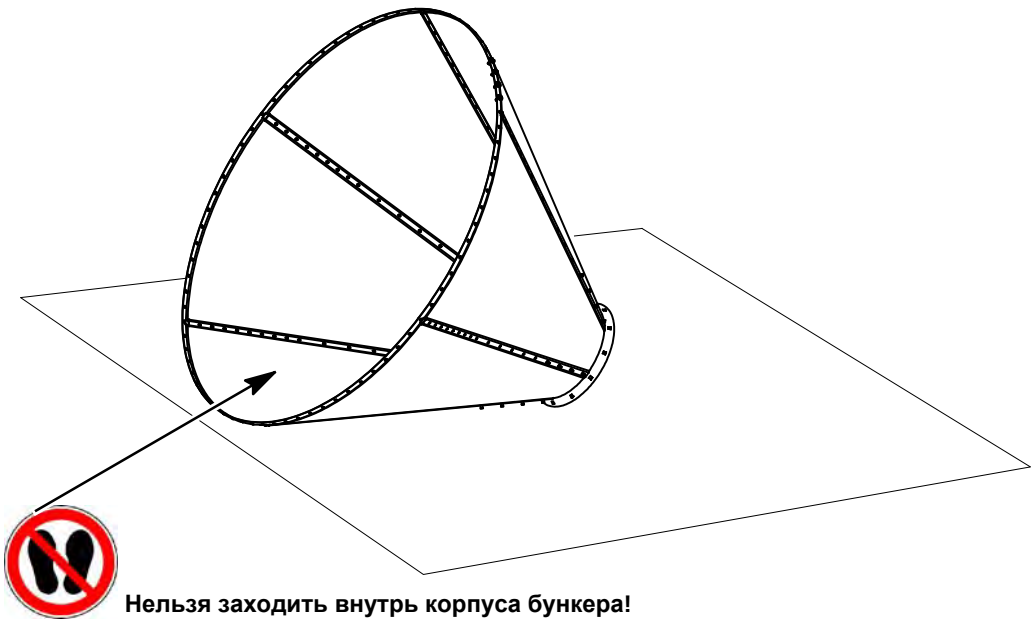

Нельзя заходить внутрь корпуса бункера!

Рисунок 4.

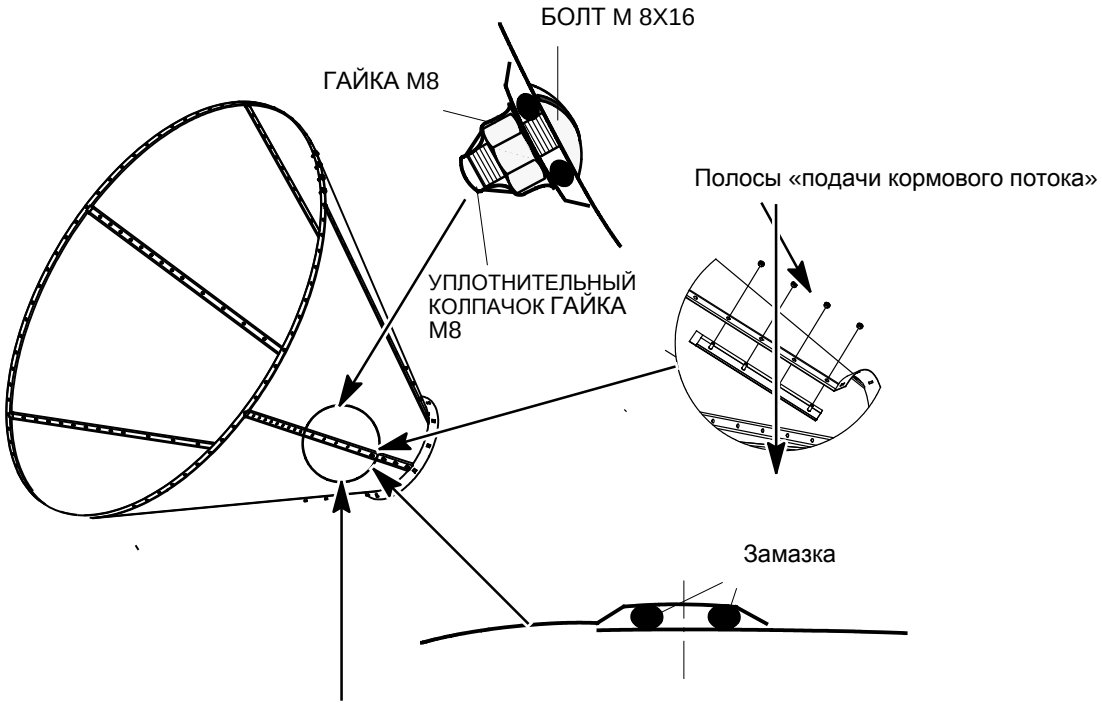

Нанесите замазку как можно ближе к ряду отверстий, сверху и снизн.

Рисунок 5.

МОНТАЖ КОРПУСА БУНКЕРА

Нанесите замазку как можно ближе к ряду отверстий с правой и слевой стороны перед размещением спедующей секции.

Самое верхнее отверстие должно быть свободно для монтажа секции крыши!

ОТВЕЯСТИЯ РАСПОЛОЖЕНЫ НА ОДНОЙ ЛИНИИ

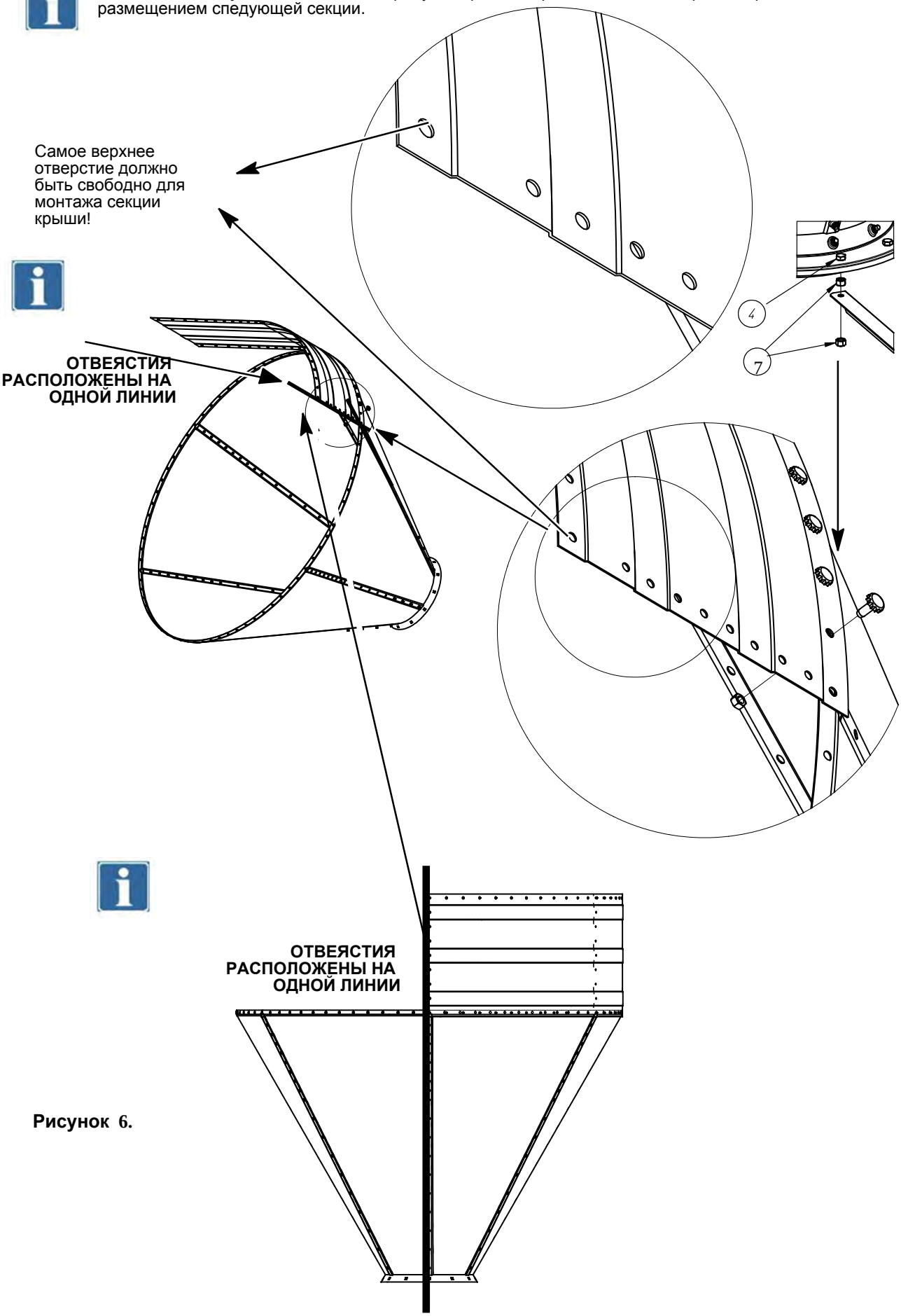

ОТВЕЯСТИЯ РАСПОЛОЖЕНЫ НА ОДНОЙ ЛИНИИ

Рисунок 6.

УСТАНОВКА БУРТИКА НА ВСТРОЕННЫЙ БУРТИК ВНУТРЕННЕГО ПРИЕМНИКА

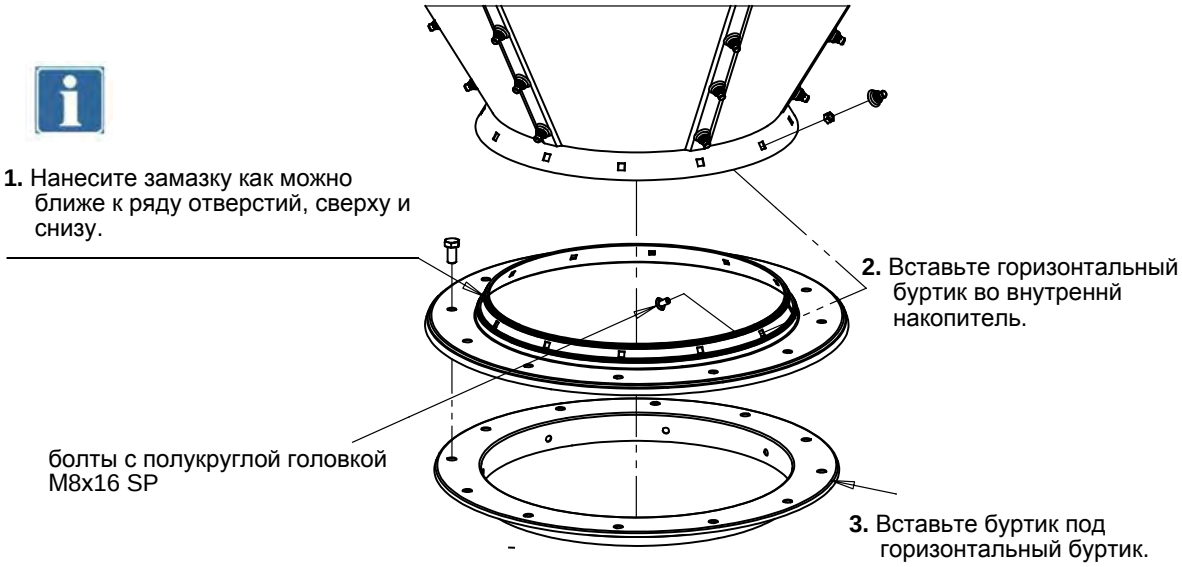

Рисунок 7.

УСТАНОВКА СТОЕК БУНКЕРА

1. Начать с двух опор.
2. Далее установить горизонтальную обвязку опор и X-обвязку.
3. Теперь следует установить опоры бункера.

Самое верхнее отверстие должно быть свободно для монтажа секции крыши!

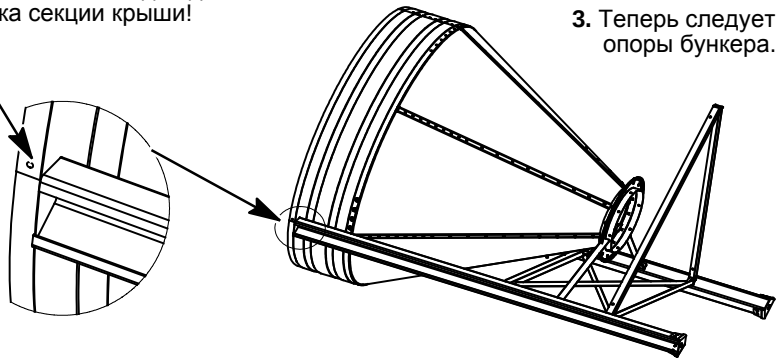

Рисунок 8.

УСТАНОВКА ПОДСТАВОК БУНКЕРА

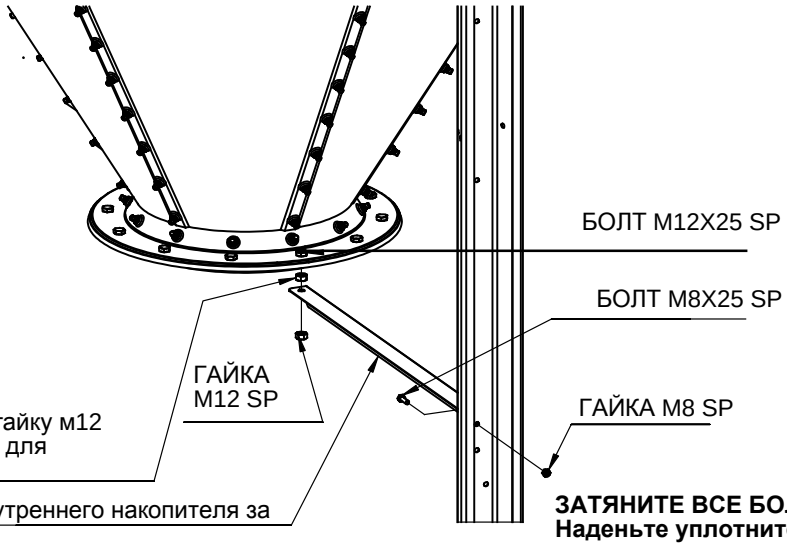

Рисунок 9.

УСТАНОВКА ТРЕТЬЕЙ ОПОРЫ БУНКЕРА И ОСТАВШЕЙСЯ ОБВЯЗКИ

1. Установите третью стойку бункера после установки опорной обвязки.

2. Установите оставшуюся опорную обвязку.

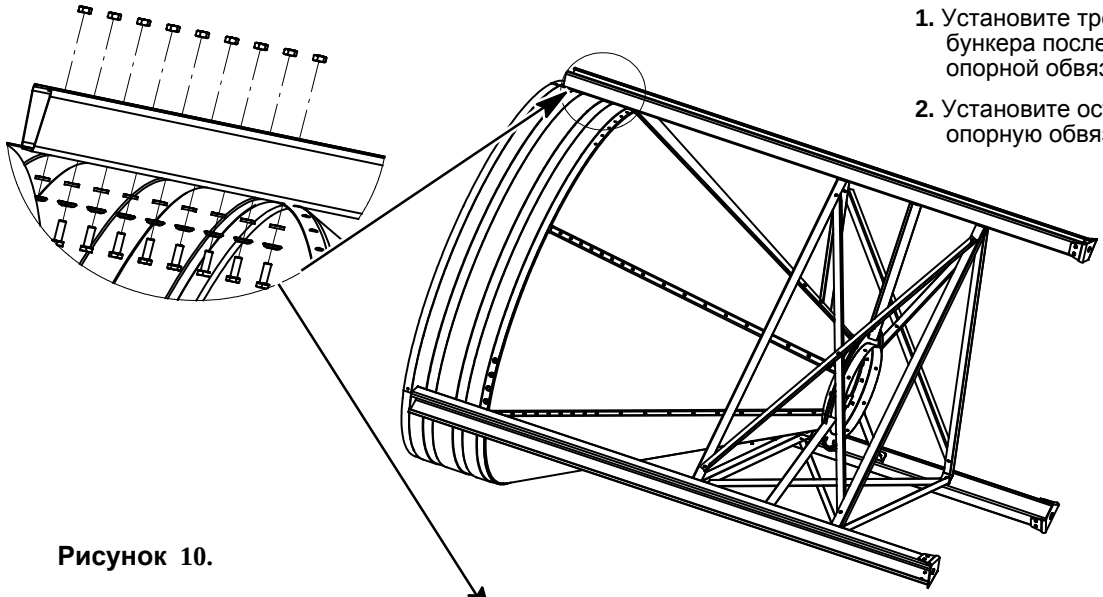

Рисунок 10.

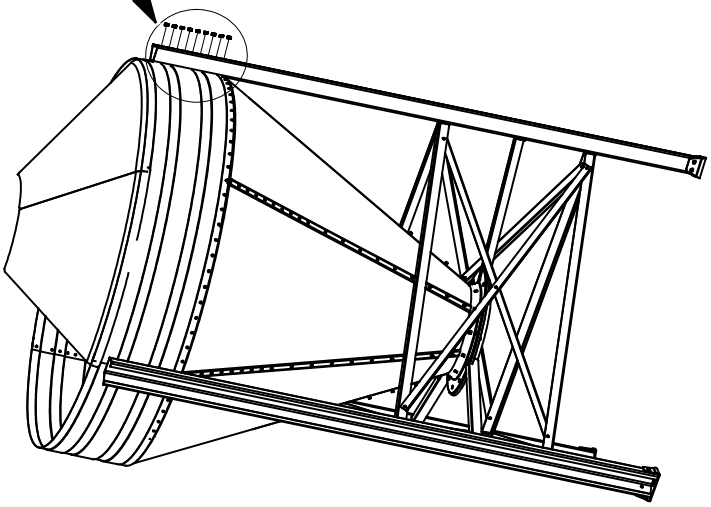

Рисунок 11.

УСТАНОВКА КРЫШКИ

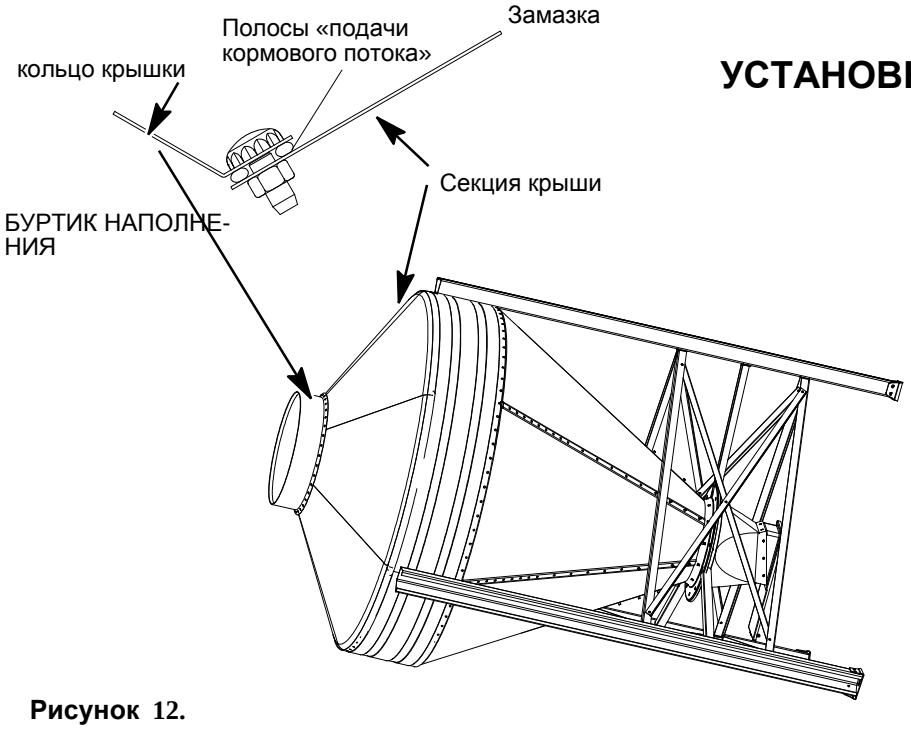

Рисунок 12.

ОПЦИЯ: УСТАНОВКА КОМПЛ.ОПОРЫ ВЕСОВ ДЛЯ ДНЕВН.БУНКЕРА 1.8М/2.1М

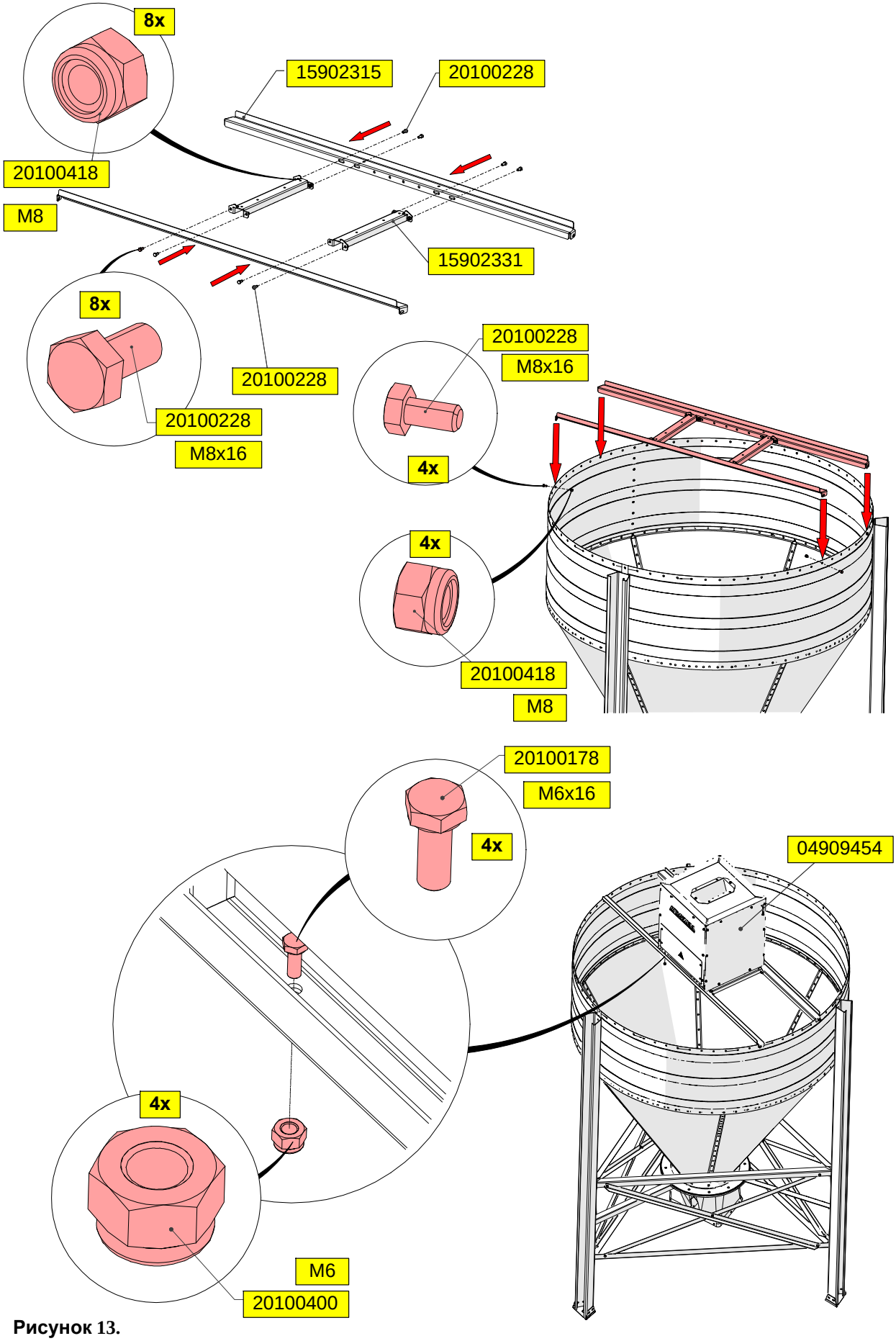

Рисунок 13.

ОПЦИЯ: УСТАНОВКА КОМПЛ.ОПОРЫ СИТЫ ДЛЯ ДНЕВН.БУНКЕРА 1.8М/2.1М

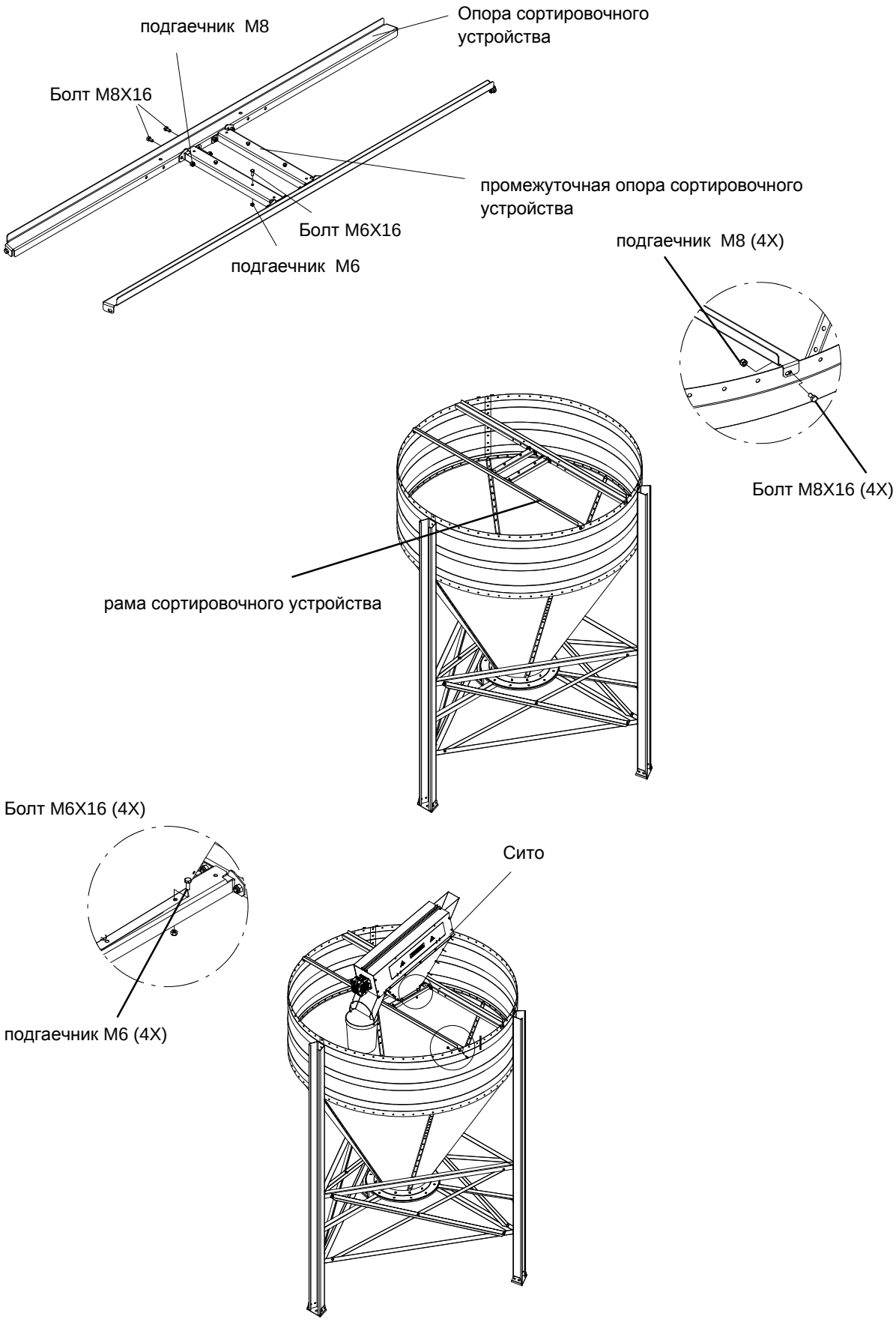

Рисунок 14.

СХЕМА ВЕСОВПЭ НАДСТРОЙКА ВОРОНКИ НА 250 КГ - НОМЕРА ПРОДУКТОВ

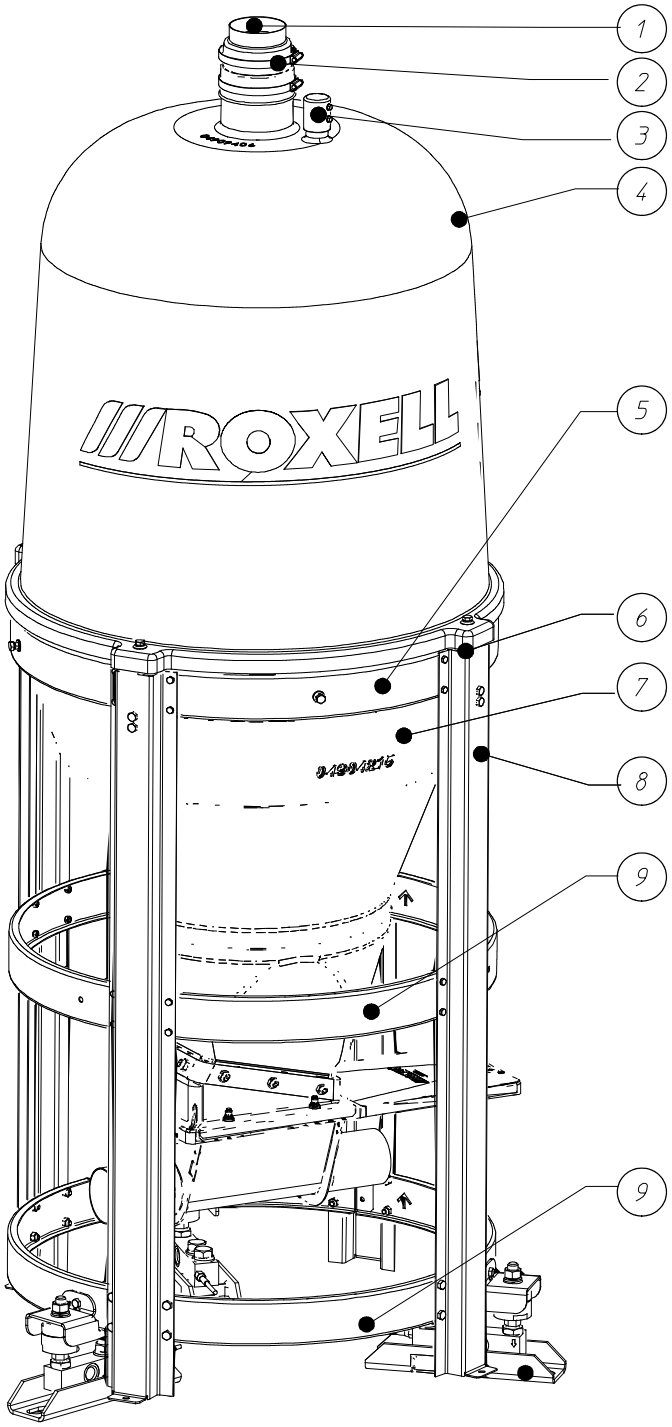

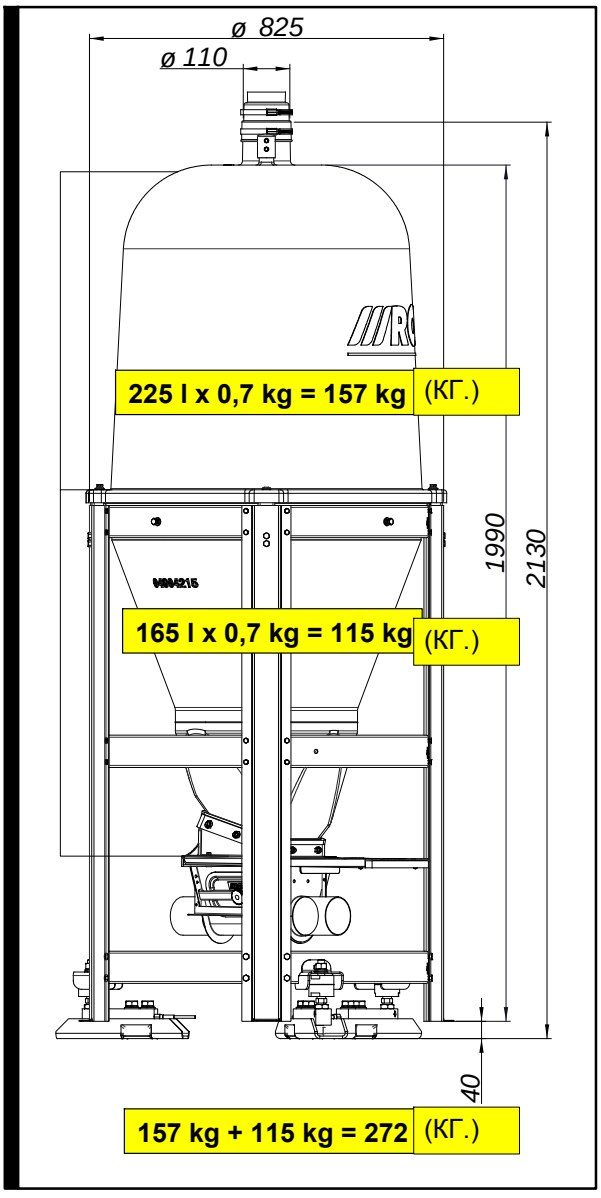

код	название	номер
1	ГИБКИЙ ТРАНСМИС. ДЕТАЛЬ Ф110-Ф100-Ф85	10703445
2	ХОМУТ ШЛАНГА Ф 90 - 110 ММ	00105726
3	ПВХ КОЛПАЧОК Ф38.1 Х 50	14906060
4	ПЭ НАДСТРОЙКА ВОРОНКИ НА 250 КГ	04909406
5	ОПОР.КОЛЬЦО ДЛЯ ПЭ ВОРОНКИ 80 КГ	04904702
6	СОЕДИНИТЕЛЬНЫЙ КРЮК	14906051
7	ВОРОНКА 80 КГ ДЛЯ ВЕСОВ	04904215
8	СТОЙКА ПОЛИЭТИЛЕНОВОЙ ВОРОНКИ 80 КГ	04904710
9	ОПОР.КОЛЬЦО ДЛЯ ПЭ ВОРОНКИ - НИЖНИЙ	04906194

ПЭ НАДСТРОЙКА ВОРОНКИ НА 250 КГ

ДЕРЖАТЕЛЬ ПОЛИЭТИЛЕНОВОГО ВНУТРЕННЕГО НАКОПИТЕЛЯ

Положите первое усилительное кольцо на пол и установите четыре стойки.

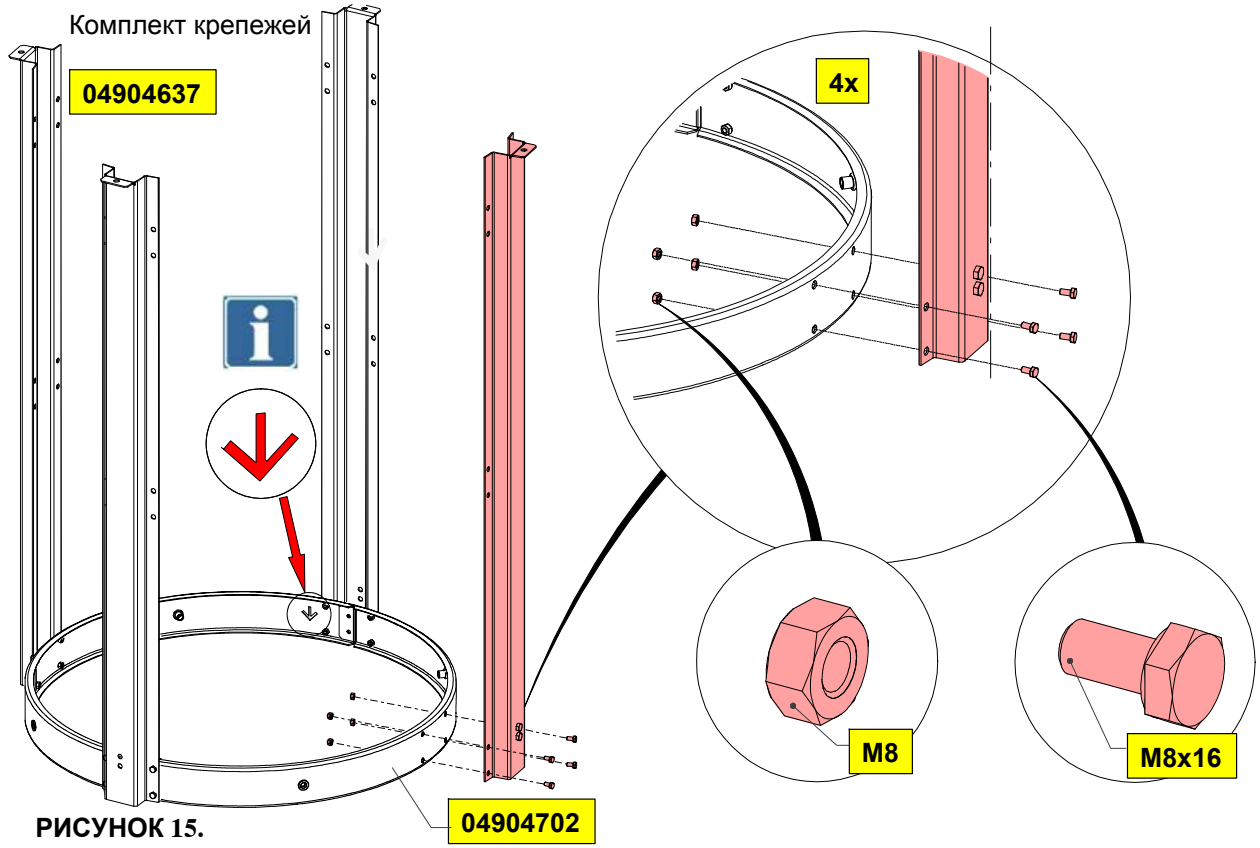

РИСУНОК 15.

Закрепите второе усилительное кольцо.

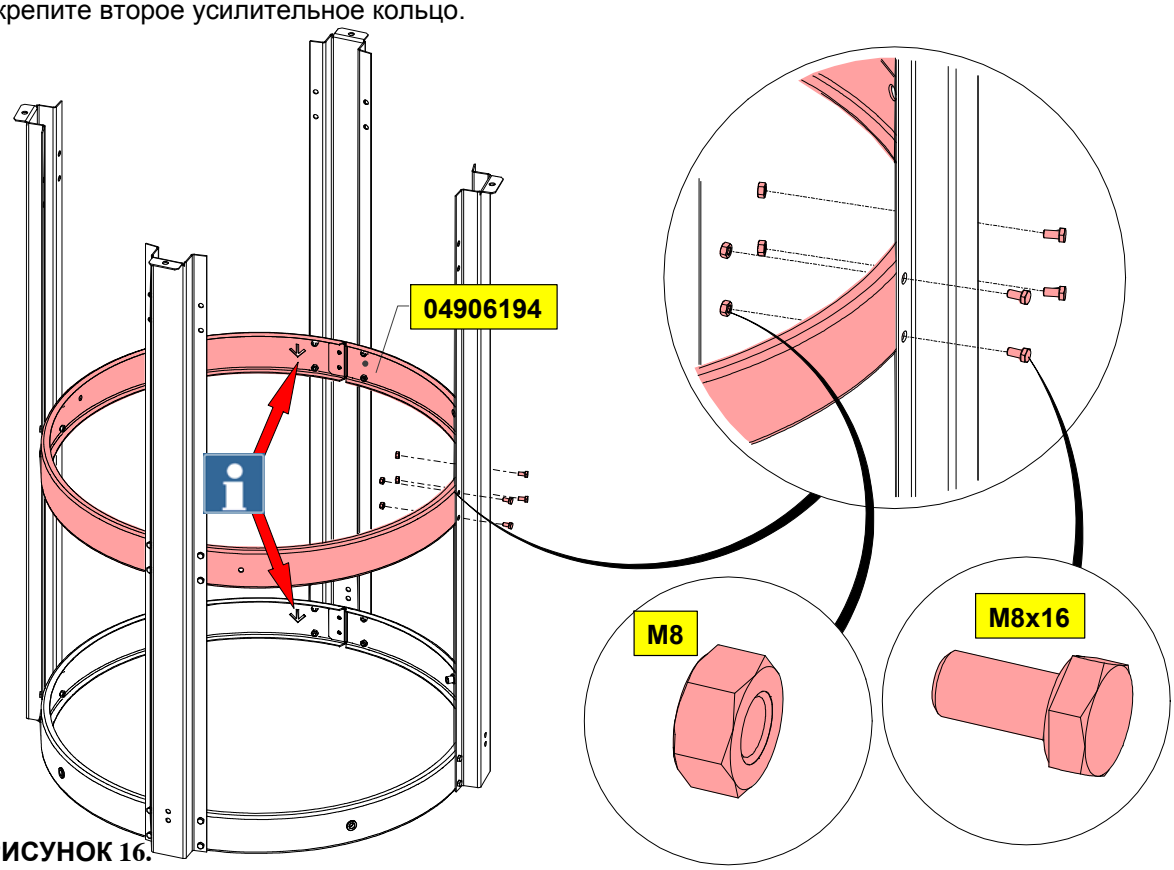

РИСУНОК 16.

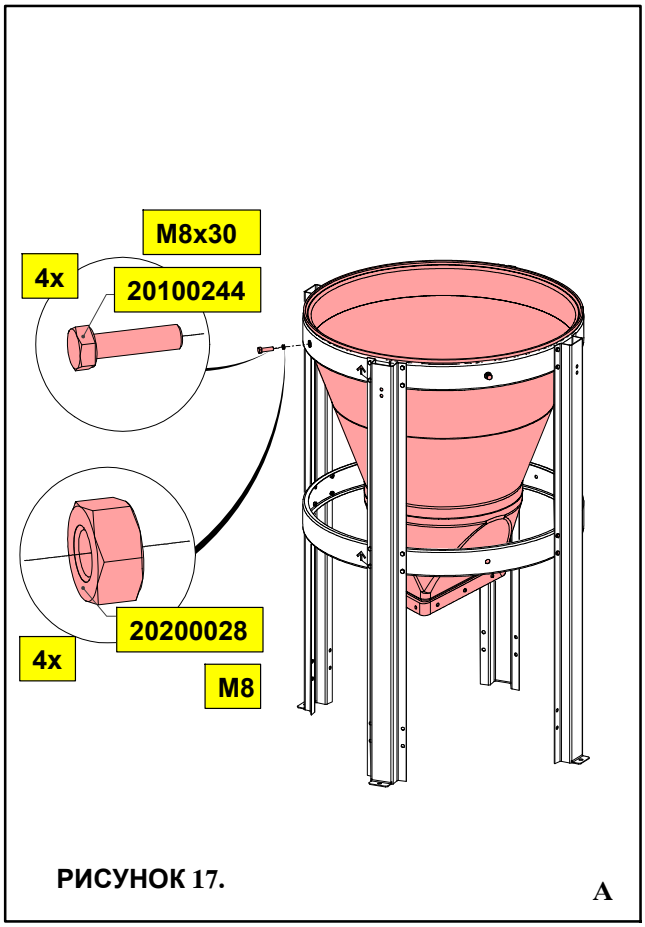

РИСУНОК 17. A

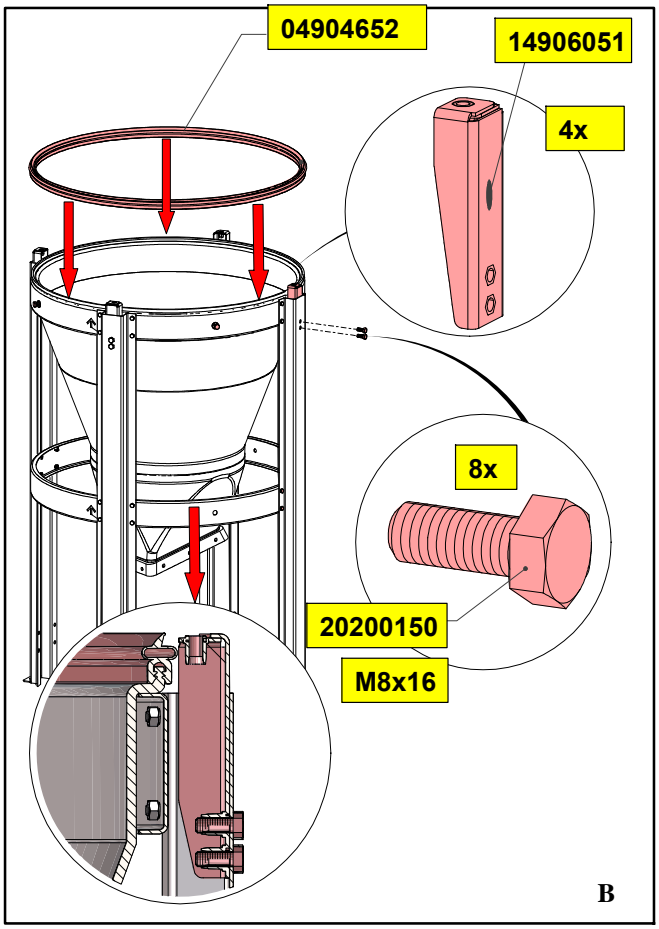

B

ПЭ НАДСТРОЙКА ВОРОНКИ НА 250 КГ

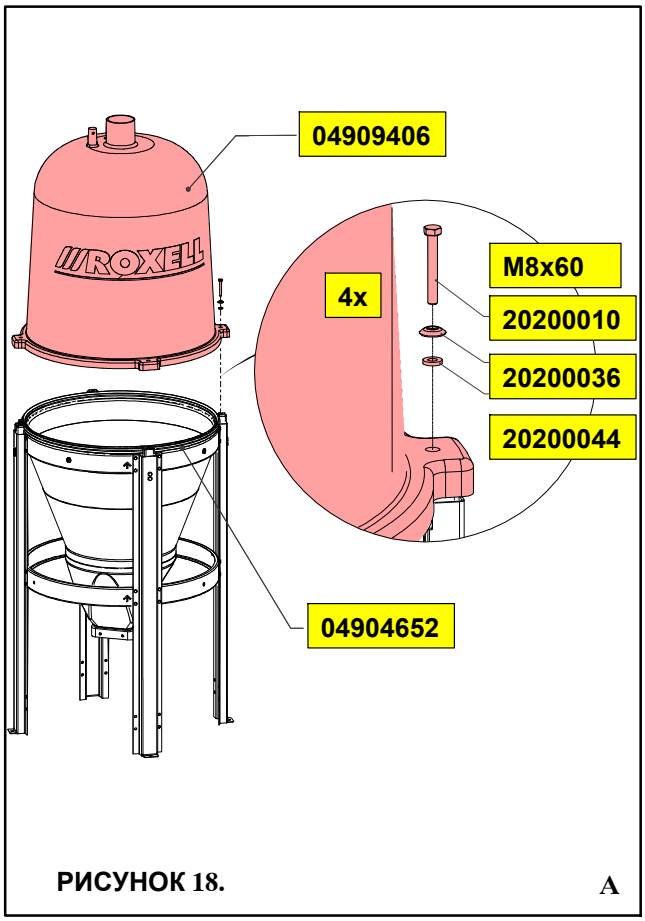

РИСУНОК 18. A

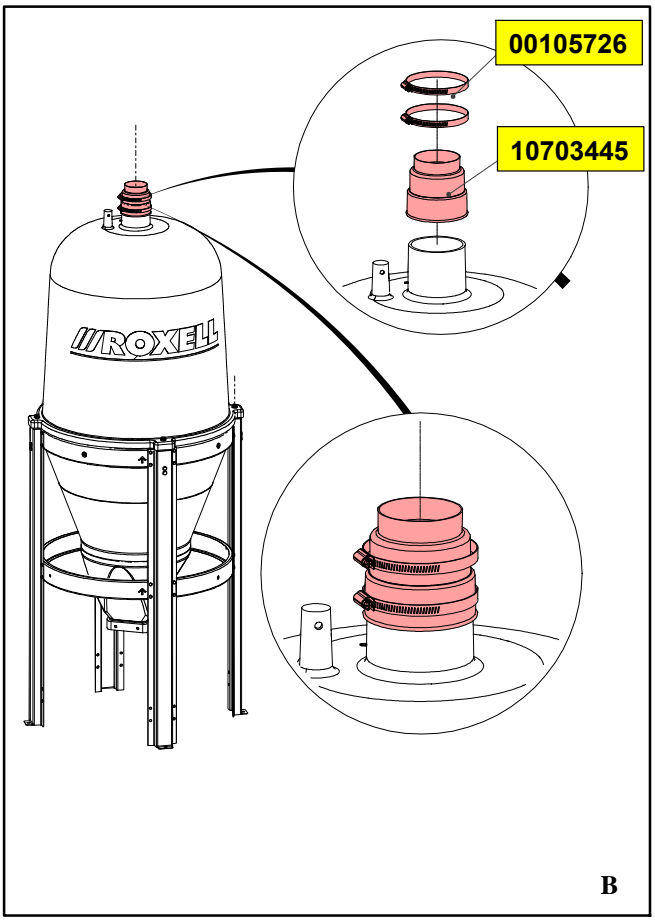

B

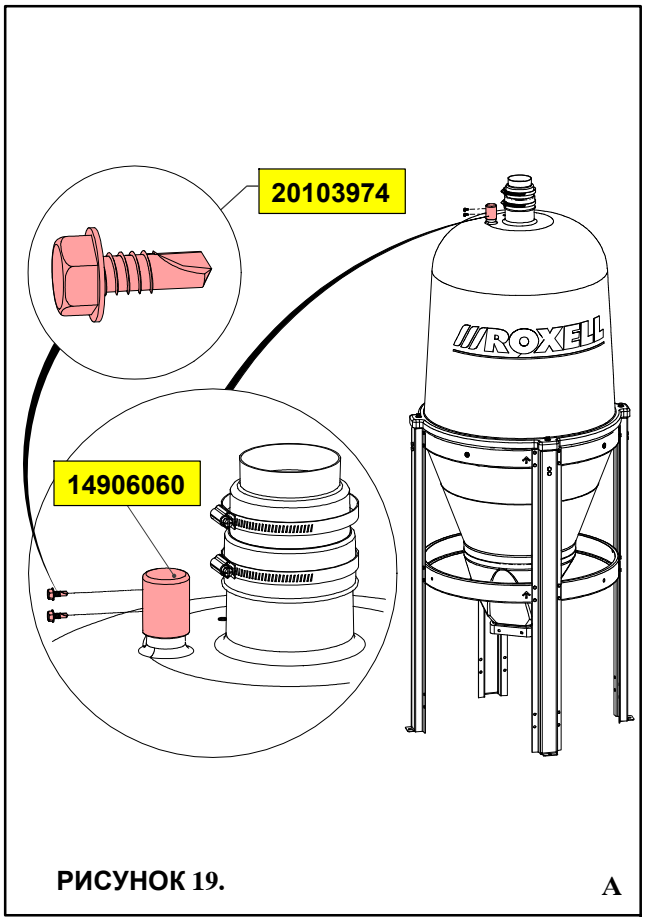

РИСУНОК 19. A

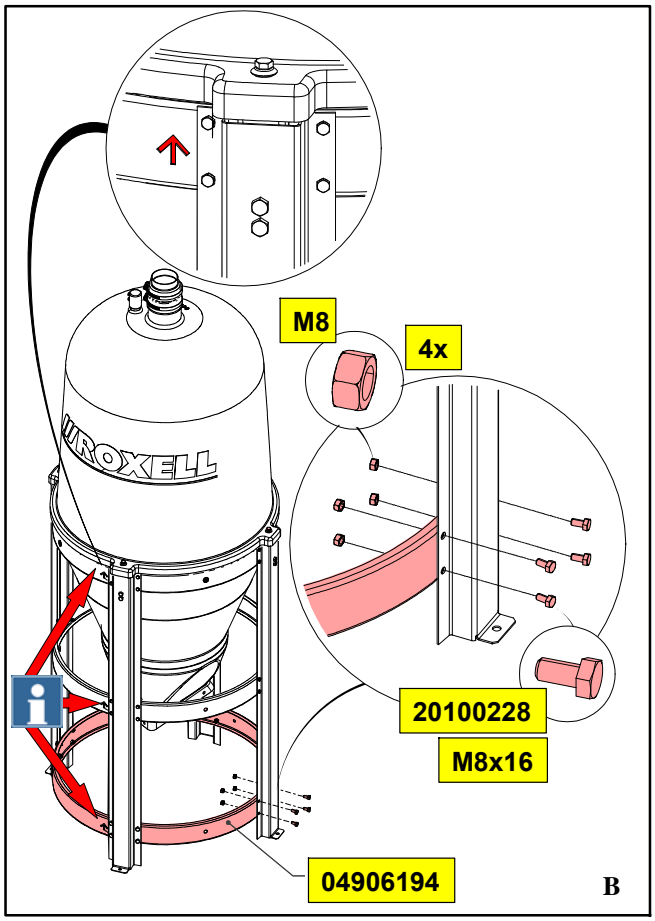

B

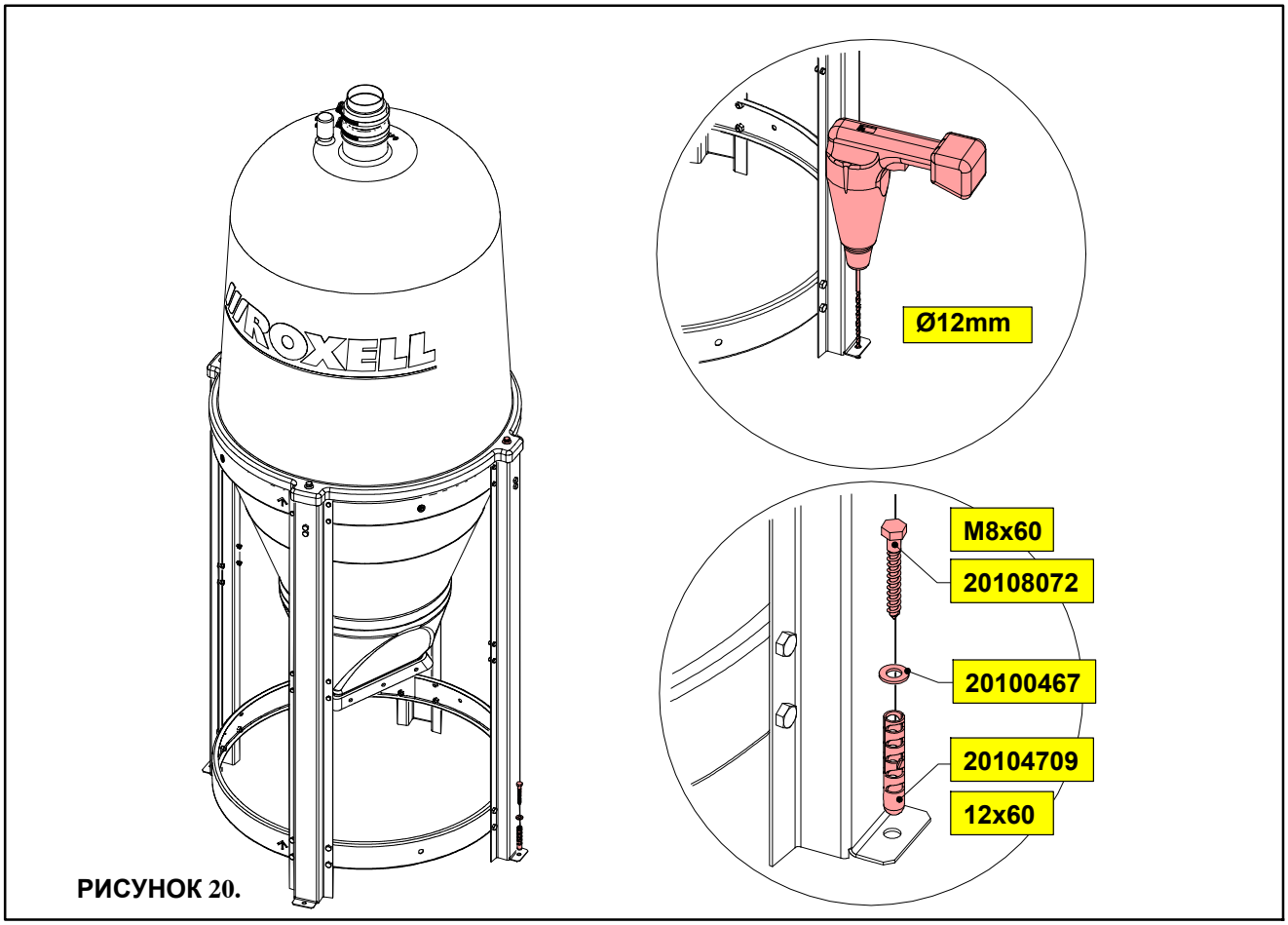

РИСУНОК 20.

ЗАЗЕМЛЕНИЕ БУНКЕРА СУТОЧНОГО

ОПАСНО

Каждый бункер должен иметь два заземления, равномерно размещённых вокруг бункера.

Убедитесь, что электрическое оборудование правильно установлено и заземлено квалифицированным электриком согласно национальным и местным электротехническим правилам и нормам.

Примечание: Оборудование для заземления не входит в комплект бункера. Сборщик обязан обеспечить оборудование для заземления.

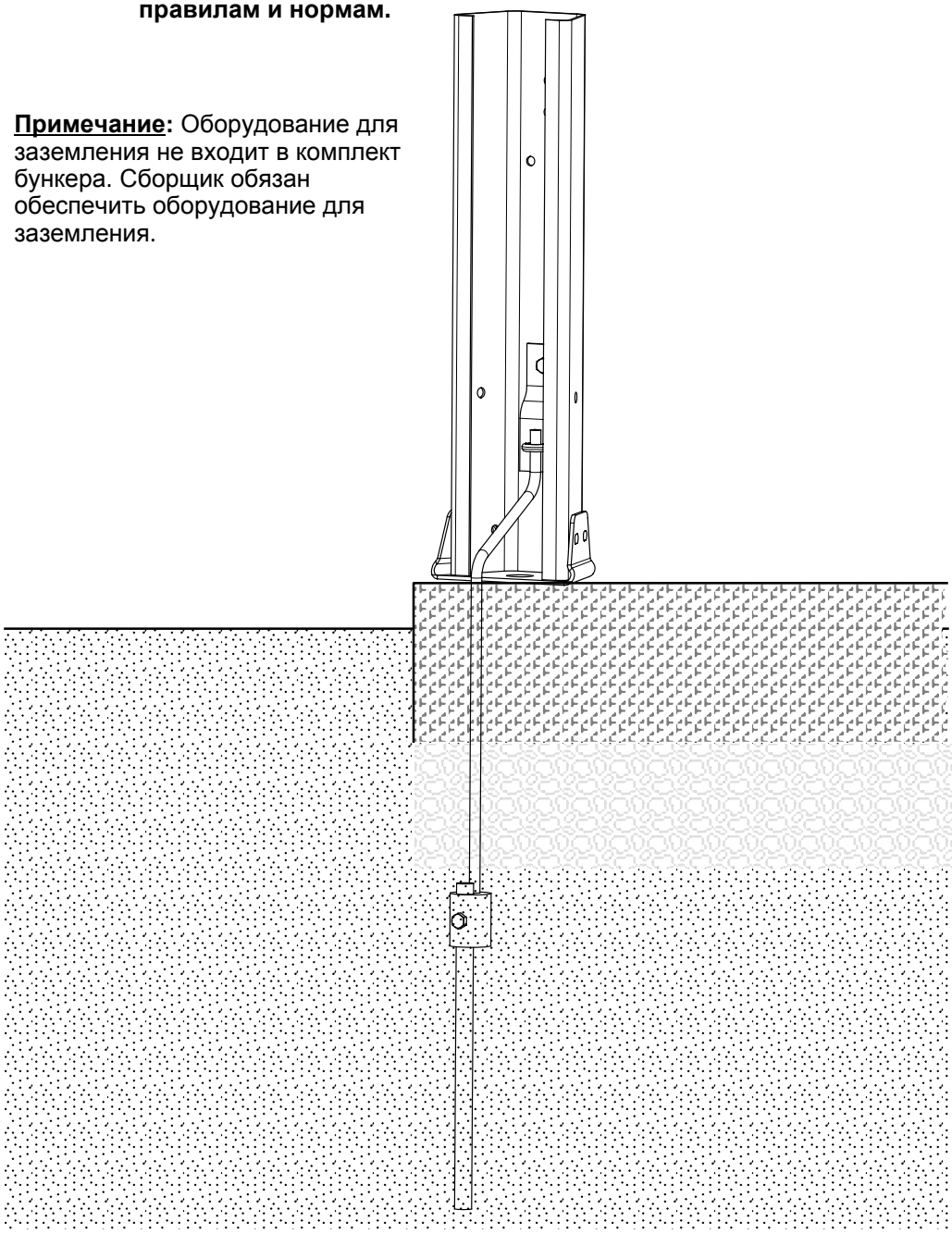

РИСУНОК 21.

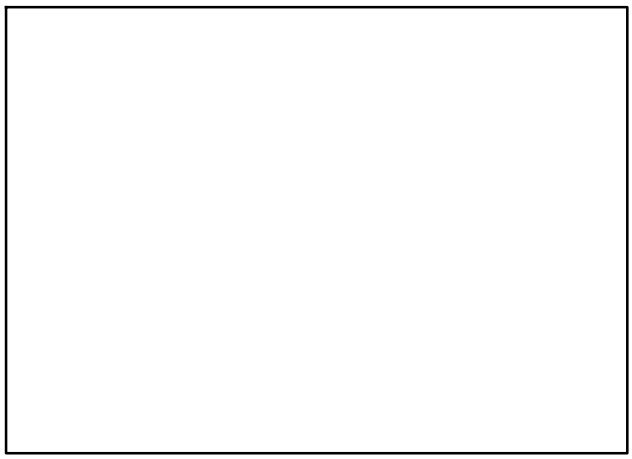

ROXELL bvba, Industrielaan 13, B-9990 Maldegem (Belgium)
Tel. +32 50 72.91.72 - Fax. +32 50 71.67.21 - E-mail info@roxell.com - Website www.roxell.com

ROXELL Russia, LLC Roxell, Leningradskiy Prospekt 37, bld. 9, premise № 653, 125167 Moscow, Russian Federation - OGRN : 1157746055026
Tel: +7 495 9833015 - E-mail info.russia@roxell.com - Website www.roxell.com

ROXELL Malaysia - No. 12 Jalan Anggerik Mokara31/48, Kota Kemuning - Industrial Park, 40150 Shah Alam, Selangor, Malaysia - Tel: +603 5121 7148 or +603 5121 7150 - Fax: +603 5121 7146 - A division of CTB Malaysia Sdn. Bhd. (868715-X) - E-mail: info.malaysia@roxell.com - www.roxell.com

ROXELL USA, Inc. - 720 Industrial Park Road - Anderson, MO 64831 (USA)
Phone +1 417 845-6065 - Fax. +1 417 845-6069 - E-mail info.usa@roxell.com - Website www.roxell.com